მისაწვდომობის ეროვნული სტანდარტის შესაბამისი დოკუმენტაცია

სავაჭრო ცენტრი
ქ. თბილისი, დავით აღმაშენებლის ხეივანი №36
(ნაკვეთი -01.72.14.034.022)

საქართველოს მთავრობის 2016 წლის 28 იანვრის №41 დადგენილებასთან "ტექნიკური რეგლამენტის შენობა-ნაგებობის უსაფრთხოების წესების დამტკიცების თაობაზე" შესაბამისობის ანალიზი

თ.ჯინჭარაძე
tatiajincharadze27@gmail.com
მობ:599 730364

27.07.2021წ

<u>საპროექტო მიწის ნაკვეთის მდებარეობა და აღწერა:</u>

საპროექტო მიწის ნაკვეთი მდებარეობს ქ. თბილისში დავით აღმაშენებლის ხეივანი #36 (ს/კ 01.72.14.034.022). ნაკვეთზე 2020 წელს დამტკიცებულია სამშენებლოდ გამოყენების პირობები. მიწის ნაკვეთს აღმოსავლეთით ესაზღვრება აღმაშენებლის ხეივანი, საიდანაც ხდება ნაკვეთზე შესვლა. აგრეთვე დასავლეთიდან გიორგი ბრწყინვალის ქუჩიდან არსებობს მისასვლელი გზა. ხოლო ჩრდილოეთიდან და სამხრეთიდან მომიჯნავე მიწის ნაკვეთები.
მიწის ნაკვეთი აღმაშენებლის ხეივნის სავალი ნაწილიდან მოშორებულია 5-6 მეტრით.
რელიეფი ძირითადად სწორი ზედაპირით ხასიათდება,მხოლოდ დასავლეთის მხარეს არის ქანობი.
მიწის ნაკვეთზე ხდება სავაჭრო ობიექტის (სავაჭრო ცენტრის) მშენებლობის პროექტის შეთანხმება,
შენობა იქნება 4 სართულიანი.
1)სართულზე განთავსებული იქნება - სავაჭრო დარბაზი, სალარო, დამხმარე ფარობი, სართულზე ასასვლელ-ჩასასვლელი კიბის უჯრედები, ლიფტი.
2) სართულზე განთავსებული იქნება სავაჭრო დარბაზი, სალარო, დამხმარე ფართები, სველი წერტილები, მომუშავე პერსონალისთვის და სართულზე ასასვლელ-ჩასასვლელი კიბის უჯრედები, ლიფტი.
3) სართულზე განთავსდება საწყობები, დამხმარე ფრთები, სართულზე ასასვლელ-ჩასასვლელი კიბის უჯრედები, ლიფტი.
4) სართულზე განთავსდება კაბინეტები, ლობი, დამხმარე ფართები, სართულზე ასასვლელ-ჩასასვლელი კიბის უჯრედები, ლიფტი.
ფასადი მოპირკეთდება რამდენიმე სხვადასხვა მასალით. პირველი ორი სართულის მთავარი ფასადი იქნება ვიტრაჟი,ხოლო მესამე და მეოთხე სართული ნალეს ფასადზე გაეკვრება „ფიბრო ფილა“,

**<u>მისაწვდომობის მოთხოვნებს არეგულირებს “ტექნიკური რეგლამენტის მისაწვდომობის
ეროვნული სტანდარტები“-ს საქართველოს მთავრობის 2020 წლის 4 დეკემბრის #732 დადგენილება.</u>**

102.1 ზოგადი. ამ ტექნიკური რეგლამენტის 3-10 თავებსა და 1002, 1003 და 1006 ქვეთავებში წარმოდგენილი ტექნიკური კრიტერიუმები ადგილებს, საშუალებებს, შენობებსა და ელემენტებს იმ ადამიანებისთვის მისაწვდომსა და გამოყენებადს ხდის, რომელთაც ფიზიკური შეზღუდული შესაძლებლობის გამო არ შეუძლიათ გადაადგილება, სიარულისას დამოკიდებულნი არიან დამხმარე საშუალებებზე, არიან უსინათლონი და მცირემხედველნი, ყრუ და სმენადაქვეითებულნი, არ შეუძლიათ კოორდინაცია, არ შეუძლიათ რამესთან მიღწევა და მანიპულაცია/ხელის მტევნისა და თითების მოძრაობა, ნაკლებ ამტანები არიან, უჭირთ გრძნობიერი ინფორმაციის გადმოცემა და მასზე რეაგირება და ახასიათებთ ფიზიკური ზომის უკიდურესობები. ამ ქვეთავების მიზანია, შეზღუდული შესაძლებლობის მქონე პირს შესაძლებლობა მისცეს, დამოუკიდებლად მიუახლოვდეს, შევიდეს და გამოიყენოს ადგილი, საშუალება, შენობა ან ელემენტი.

<u>დ ა ს კ ვ ნ ა</u>

წარმოდგენილი დოკუმენტაციისა და მოწოდებული მასალების საფუძველზე, საპროექტო ტერიტორია მდებარეობს:საპროექტო მიწის ნაკვეთი მდებარეობს ქ. თბილისში დავით აღმაშენებლის ხეივანი #36 (ს/კ01.72.14.034.022). ფართია 2001კ.ვ.მ.

შენობის პროექტის არქიტექტურული ნაწილის ექსპერტიზის შედეგად შეიძლება აღინიშნოს, წარმოდგენილი პროექტის არქიტექტურული ნაწილი შესრულებულია საქართველოში მოქმედი "ტექნიკური რეგლამენტის მისაწვდომობის ეროვნული სტანდარტები"-ს საქართველოს მთავრობის 2020 წლის 4 დეკემბრის #732 დადგენილების მოთხოვნების შესაბამისად, წარმოდგენილი პროექტის არქიტექტურულ ნაწილს ეძლევა დადებითი შეფასება.

ტექნიკური რეგლამენტი „მისაწვდომობის ეროვნული სტანდარტები" -ის შესაბამისობის ანალიზი მოიცავს შემდეგი პარამეტრების შეფასებას:

<u>მისაწვდომი სვლა გეზი:</u>

*მისაწვდომი სვლა გეზის სავალი ზედაპირები
*თითოეული კარები და კართან მანევრირებისათვის საჭირო სივრცეები
*პანდუსები
*ლიფტები

<u>ადგილისა დ შენობის ზოგადი ელემენტები:</u>

*მისაწვდომი გზა-კიბეები
*ფანჯრები

<u>წყალსადენის ელემენტები და მოწყობილობები:</u>

*ტუალეტების ოთახები
*უნიტაზები
*ხელსაბანები

<u>საკომუნიკაციო ელემენტები და ფუნქციები:</u>

*ნიშნები

<u>ჩაშენებული ავეჯი ა ოწყობილობები:</u>

*სავაჭრო მომსახურებისათვის განკუთვნილი დახლები

<u>მისაწვდომი სვლაგეზი:</u>

საპროექტო მიწის ნაკვეთსა და საპროექტო შენობაში მისაწვდომი სვლაგეზები შეესაბამება ტექნიკური რეგლამენტი - „მისაწვდომობის ეროვნული სტანდარტები"-ს მე-4 თავის დებულებებს. მისაწვდომი სვლაგეზი მოიცავს არაუმეტეს 1:20 დახრილ სავალ ზედაპირებს, კარებს, და ლიფტს, რაც შეესაბამება 402.2 ქვეთავის მოთხოვნებს.

1.მისაწვდომი სვლაგეზის სავალი ზედაპირები შეესაბამება 403 ქვეთავის მოთხოვნებს, კერძოდ:

-იატაკის ზედაპირები არის მდგრადი, მყარი და არასრიალა, რაც შეესაბამება 302 ქვეთავის მოთხოვნას.

-საზოგადოებრივი სივრციდან საპროექტო მიწის ნაკვეთის გავლით მოწყობილი სავალი ზედაპირის დახრილი სვლა არ არის 1:20-ზე მეტად დახრილი, ხოლო სავალი ზედაპირის განივი დახრა არ აღემატება 1:48-ს, თანახმად 403.3 ქვეთავისა.

-იატაკის ზედაპირებზე დონე არ იცვლება, შესაბამისად დაკმაყოფილებულია 303-ე ქვეთავის მოთხოვნა.

-მისაწვდომი სვლაგეზის მინიმალური თავისუფალი სიგანე შენობაში უტოლდება 900 მმ-ს, ხოლო შენობის გარეთ - 1200 მმ-ს, რაც შეესაბამება 403.5.1 ქვეთავის მოთხოვნას.
-სადაც მისაწვდომი სვლაგეზი აკეთებს 180 გრადუსიან ბრუნს (სასაწყობო, საქმიან და სავაჭრო ფართში, თაროებს შორის), თავისუფალი სიგანე მოსატრიალებელთან მიახლოებისას და მოსატრიალებლიდან მოშორებისას აკმაყოფილებს 403.5.2.1 ქვეთავით განსაზღვრულ ყველა კრიტერიუმს.
-სადაც მისაწვდომი სვლაგეზი აკეთებს 90 გრადუსიან ბრუნს, თავისუფალი სიგანე მოსატრიალებელთან მიახლოებისას და მოსატრიალებლიდან მოშორებისას აკმაყოფილებს 403.5.3.1 ქვეთავით განსაზღვრულ ყველა კრიტერიუმს.
-საპროექტო შენობაში მისაწვდომი სვლაგეზები მოიცავს გვერდასავლელ სივრცეებს, რაც შეესაბამება 403.5.4.1 ქვეთავის მოთხოვნას.
2.კარები და გზა-კარები, რომლებიც მისაწვდომი სვლაგეზის ნაწილია შეესაბამება 404 ქვეთავის მოთხოვნებს, კერძოდ:
-მისაწვდომ სვლაგეზზე არსებული ყველა გზა-კარის თავისუფალი სიგანე არ არის 820 მმ-ზე ნაკლები, რაც შეესაბამება 404.2.2 ქვეთავის მოთხოვნას.
-მისაწვდომ სვლაგეზზე არსებულ ყველა კართან და გზა-კართან უზრუნველყოფილია მანევრირებისათვის თავისუფალი სივრცე 404.2.3.2 ცხრილის შესაბამისად. მანევრირებისთვის აუცილებელ თავისუფალ სივრცეში, იატაკის ზედაპირი შეესაბამება 302-ე ქვეთავს და მათი ზედაპირი არ არის 1:48-ზე მეტად დახრილი. ყოველივე აღნიშნული შეესაბამება 404.2.3 და 404.2.3.1 ქვეთავების მოთხოვნებს.
-გზა-კარების ზღურბლების სიმაღლე არაუმეტეს 13 მმ-ია, რაც შეესაბამება 404.2.4 ქვეთავის მოთხოვნას. რაც შეეხება ამავე ქვეთავით განსაზღვრულ იატაკის დონეებს შორის ცვლილების საკითხს, კარებთან იატაკის დონეები უცვლელია.
-კარის კავეულის სიმაღლე მდებარეობს არაუმცირეს 860 მმ და არაუმეტეს 1200 მმ სიმაღლეზე, რაც შეესაბამება 404.2.6.1 ქვეთავის მოთხოვნას.
-იატაკიდან 250 მმ-ის საზღვრებში, შვეულად გაზომვისას, კარების ზედაპირები გლუვია მიწოლის მხარეს და ასეთი გლუვი ზედაპირები კარის მთელ სიგანეზე გრძელდება. კარის კავეული და ნებისმიერი სხვა შემაფერხებელი ან გამოშვერილი ნაწილი, არ არის მოწყობილი იატაკიდან 250 მმ-ის საზღვრებში. ყოველივე აღნიშნული აკმაყოფილებს 404.2.9 ქვეთავის მოთხოვნებს.
3. საპროექტო შენობის ლიფტები აკმაყოფილებს სატნდარტების 407 ქვეთავის მოთხოვნებს ლიფტები,რომელიც მისაწვდომი სვლაგეზის ნაწილია უნდა შეესაბამებოდეს „მისაწვდომობის ეროვნული სტანდარტები“-ს მოთხოვნებს და ASME A17.1/CSA B44 სტანდარტს. იმის გათვალისწინებით, რომ ამ ეტაპისათვის შერჩეული არ არის ლიფტის ზუსტი სახეობა და არ არის დადგენილი ლიფტის ზუსტი სპეციფიკაციები, წარმოდგენილი დასკვნის საფუძველზე შეფასდა 407 ქვეთავის ძირითადი მოთხოვნებთან შესაბამისობის საკითხი (407 ქვეთავის მოთხოვნები სრულად უნდა იქნას გათვალისწინებული ლიფტის სახეობის და მწარმოებელი კომპანიის შერჩევისას, აღნიშნული კომპანიის მიერ ლიფტის სპეციფიკაციის და პარამეტრების დაზუსტებისას და ლიფტის დამონტაჟებამდე, პროექტში ასახული შენიშვნების შესაბამისად):

ადგილის და შენობის ელემენტები:
1.საპროექტო შენობაში მისაწვდომი კიბის ვალდებულების საკითხი დარეგულირებულია საქართველოს მთავრობის 28.01.2016 წლის №41-ე დადგენილების საფუძველზე. ასეთი მისაწვდომი კიბისადმი მოთხოვნები ასევე შეესაბამება ტექნიკური რეგლამენტი - „მისაწვდომობის ეროვნული სტანდარტები“-ს მე-5 თავის დებულებებს, კერძოდ:
-კიბის მარშის ყველა საფეხურს აქვს თანაბარი სიმაღლის ამაღლებები და თანაბარი სიღრმის საბიჯელები. კიბის ამაღლების სიმაღლე უტოლდება 160 მმ და საბიჯელების სიღრმე განსაზღვრულია 300 მმ-ის სახით, რაც შეესაბამება 504.2 ქვეთავს.

-კიბის მარშის საზღვრებში არ არის მოწყობილი ღია შუბლები, რაც შეესაბამება 504.3 ქვეთავს.
-საფეხურის საბიჯელები შეესაბამება 302-ე ქვეთავს და დაქანება არ არის 1:48-ზე მეტი.
-კიბის ყოველი საფეხურის და საბიჯელის 40 მმ სავალ ნაწილს, რომელიც იზომება საფეხურის ნაშვერიდან თარაზულად, აქვს ერთგვაროვანი ფერის მქონე ზედაპირი, რომელიც საფეხურის დანარჩენი ნაწილისგან მკვეთრად განსხვავებულია (მუქი ღია ფონზე). ხილვადი კონტრასტი გრძელდება ყოველი საფეხურის ერთი კიდიდან საფეხურის მეორე კიდემდე.
-კიბის საზღვრებში მოწყობილია 505 ქვეთავის შესაბამისი სახელურები.
-ამოწეული სიმბოლოებითა და ბრაილის ასოებით შექმნილი, ნიშანი, წარწერით - „გასასვლელი/EXIT“ გასასვლელის გზა-კიბეში შესასვლელ ყველა კართან არის განთავსებული და ასეთივე ნიშანი განთავსებულია კიბის უჯრედიდან გარეთ გამავალ კართან. აღნიშნული ნიშანი შეესაბამება 703.3 და 703.4 ქვეთავების მოთხოვნებს.
-სართულის ამოსაცნობად, შიგა გასასვლელის გზაკიბის საზღვრებში, თითოეული სართულის ბაქანთან, დერეფანში გამავალი კარის მომიჯნავედ განთავსებულია 703.3 და 703.4 ქვეთავების შესაბამისი ნიშნები. სართულის აღმნიშვნელი ნიშანი ამობურცულია და იგი გამეორებულია ბრაილში, თანახმად 703.3.1 ქვეთავისა. ბრაილის ტექსტი შეესაბამება 703.4 ქვეთავს. ასევე აღსანიშნავია, რომ ამობურცული სიმბოლოების და ბრაილის შემცველი ნიშანი განთავსებულია კარის გასწვრივ საკეტიან მხარეს. ამობურცული სიმბოლოების და ბრაილის შემცველი ნიშნები ისეა განთავსებული, რომ კარის 45 გრადუსით გაღებისას, ნიშნის წინ შენარჩუნებულია 450X450 მმ იატაკის თავისუფალი სივრცე, თანახმად 703.3.11 ქვეთავისა.

წყალსადენი ელემენტები და მოწყობილობები:
1.საპროექტო ფართში განთავსებული ტუალეტები შეესაბამება 603 ქვეთავის მოთხოვნებს, კერძოდ:
-ტუალეტის ოთახებში უზრუნველყოფილია საპროექტო შენობებისათვის განკუთვნილი T-ს ფორმის მოსატრიალებელი სივრცე, რაც შეესაბამება 603.2.1 ქვეთავის მოთხოვნას.
-ტუალეტის ოთახების კარის გაღებისას, ისინი არ იჭრებიან მოწყობილობებისათვის განკუთვნილ იატაკის თავისუფალ სივრცეებში, რაც შეესაბამება 603.2.2 ქვეთავს.
2.ტუალეტის ოთახებში განთავსებული უნიტაზები შეესაბამება 604 ქვეთავის მოთხოვნებს, კერძოდ:
-უნიტაზის განთავსებულია კედელთან ახლოს და უნიტაზის ცენტრიდან კედლის ზედაპირამდე მანძილი განსაზღვრულია 450 მმ-ით, რაც შეესაბამება 604.2 ქვეთავის მოთხოვნას.
-უნიტაზთან მოწყობილია იატაკის თავისუფალი სივრცე 1400 მმ სიღრმისა და 1500 მმ სიგანის სახით, სადაც არ იჭრება რაიმე სახის დეტალი, რაც აკმაყოფილებს 604.3 ქვეთავის მოთხოვნას.
-უნიტაზის დასაჯდომის სიმაღლე განთავსებულია 450 მმ-ზე იატაკის ზედაპირიდან, რაც შეესაბამება 604.4 ქვეთავს.
-უნიტაზთან მოწყობილია ხელჩასაჭიდი ძელები 604.5 ქვეთავის მოთხოვნების დაცვით.
-უნიტაზთან მოწყობილი ძელები შეესაბამება 609 ქვეთავის მოთხოვნებს.
3.ტუალეტის ოთახებში განთავსებული ხელსაბანები შეესაბამება 606 ქვეთავის მოთხოვნებს, კერძოდ:
-ხელსაბანთან მოწყობილია იატაკის თავისუფალი სივრცე, 606.2 ქვეთავის შესაბამისად.
-ხელსაბანის განთავსების სიმაღლე შესაბამისობაშია 606,3 ქვეთავის მოთხოვნასთან.

საკომუნიკაციო ელემენტები დაფუნქციები:

1.საპროექტო შენობაში დაკმაყოფილებულია საქართველოს მთავრობის 28.01.2016 წლის №41-ე დადგენილების მოთხოვნები შენობებში მისაწვდომობის ნიშნების მოწყობისა და ადგილმდებარეობის თაობაზე და ყველა ასეთი ნიშანი შეესაბამება ტექნიკური რეგლამენტი - „მისაწვდომობის ეროვნული სტანდარტები“-ს მოთხოვნებს, კერძოდ ნიშნები მოწყობილია ქვემოთ ჩამოთვლილ ადგილებში:

-გასასვლელის გზა-კიბეში შესასვლელ ყველა კართან, კიბის უჯრედიდან გარეთ გამავალ კართან და 0.00 ნიშნულზე გარეთ გამავალ ყველა კართან მოწყობილია ნიშანი ამოწეული სიმბოლოებითა და ბრაილის ასოებით, წარწერით - „გასასვლელი/EXIT“. აღნიშნული ნიშანი შეესაბამება 703.3 და 703.4 ქვეთავების მოთხოვნებს, ამობურცულ სიმბოლოებსა და ბრაილთან მიმართებაში.

-სართულის ამოსაცნობად, შიგა გასასვლელის გზა-კიბეების საზღვრებში, თითოეული სართულის ბაქანთან, დერეფანში გამავალი კარის მომიჯნავედ განთავსებულია იატაკის დონის ამოსაცნობი ნიშანი. აღნიშნული ნიშანი შეესაბამება 703.3 და 703.4 ქვეთავების მოთხოვნებს, ამობურცულ სიმბოლოებსა და ბრაილთან მიმართებაში.

-მისაწვდომობის საერთაშორისო სიმბოლო მოწყობილია საზოგადოებრივ სივრცეებში განთავსებულ ყველა მისაწვდომ ერთადგილიან ტუალეტის ოთახთან. ნიშანი შეესაბამება 703.6.3 და 703.2 ქვეთავებს.

-მისაწვდომობის საერთაშორისო სიმბოლო მოწყობილია მისაწვდომი მსუბუქი ავტომობილის და მიკროავტობუსის ავტოსადგომ სივრცეებში. ნიშანი შეესაბამება 703.6.3 და 703.2 ქვეთავებს.

•ზემოაღნიშნულ ნიშნებში გამოყენებული ვიზუალური სიმბოლოები შეესაბამება 703.2 ქვეთავის მოთხოვნებს, კერძოდ:

-სიმბოლოებს ტრადიციული ფორმა აქვთ. სიმბოლოები არ არის დაწერილი იტალიკით, დახრილად, გაკრული შრიფტით, მეტისმეტად დეკორატიულად ან სხვა უჩვეულო ფორმით.

-სიმბოლოების ზომა, სიგანე, შტრიხის სიგანე, სიმბოლოებს და სტრიქონებს შორის დაშორება შეესაბამება 703.2.4 – 703.2.8 ქვეთავების მოთხოვნებს.

-ვიზუალური სიმბოლოების იატაკიდან განთავსების სიმაღლე შეესაბამება 703.2.4 ცხრილს.

-სიმბოლოებისა და მათი ფონის ზედაპირი არ კაშკაშებს. სიმბოლოები ფონისგან განირჩევა, ანუ სიმბოლო სიმბოლო მუქი ფერისაა, ფონი კი ღია ფერის, რაც შეესაბამება 703.2.10 ქვეთავის მოთხოვნას.

•ზემოაღნიშნულ ნიშნებში გამოყენებული ამობურცული სიმბოლოები შეესაბამება 703.3 ქვეთავის მოთხოვნებს, კერძოდ:

-ამობურცული სიმბოლოები უკანა სიბრტყიდან ამობურცულია 703.3.2 ქვეთავის შესაბამისად.

-ლათინური სიმბოლოები ასახულია დიდი ასობგერებით, თანახმად 703.3.3 ქვეთავისა.

-ლათინური სიმბოლოებისთვის გამოყენებულია „SANS SERIF“-ის ტიპის შრიფტი. სიმბოლოები არ არის შესრულებული იტალიკით, დახრილად, ხელნაწერის სახით, მეტისმეტად დეკორატიულად ან სხვა უჩვეულო ფორმით, თანახმად 703.3.4 ქვეთავისა.

-შრიფტის ყველა სიმბოლოს დასაშვები სიმაღლე, სიგანე, სიმბოლოებს შორის დაშორება, სტრიქონებს შორის დაშორება განსაზღვრულია 703.3.5 – 703.3.9 ქვეთავების შესაბამისად.

-სიმბოლოების იატაკის დონიდან განთავსების სიმაღლე შეესაბამება 703.3.10 ქვეთავის მოთხოვნას.

-ამობურცული სიმბოლოების და ბრაილის შემცველი ნიშანების განთავსების არეალები შეესაბამება 703.3.11 ქვეთავის მოთხოვნებს.

-სიმბოლოები ფონისგან განირჩევა (მუქი ფერის სიმბოლოებს ღია ფერის ფონი აქვთ), თანახმად 703.3.12 ქვეთავისა.

•ზემოაღნიშნულ ნიშნებში გამოყენებული ბრაილი შეესაბამება 703.4 ქვეთავის მოთხოვნებს, კერძოდ:

-ნიშნებზე გამოყენებულია მე-2 ხარისხის ბრაილი, თანახმად 703.4.1 ქვეთავისა.

-ბრაილის წერტილებს აქვს გუმბათისებური ფორმა და ისინი უნდა შეესაბამება 703.4.3 ცხრილს.

-ბრაილის განთავსების პოზიცია შეესაბამება 703.4.4 ქვეთავს.

-ბრაილის იატაკიდან განთავსების სიმაღლე შეესაბამება 703.4.5 ქვეთავს.

•ზემოაღნიშნულ ნიშნებში გამოყენებული მისაწვდომობის სიმბოლო შეესაბამება 703.6 ქვეთავის მოთხოვნებს, კერძოდ:

-მისაწვდომობის სიმბოლოები მკვეთრად განირჩევვა ფონისგან, ანუ მუქი ფერის სიმბოლო მოწყობილია ღია ფერის ფონზე, თანახმად 703.6.2 ქვეთავისა.

-მისაწვდომობის საერთაშორისო სიმბოლო შეესაბამება 703.6.3.1 სურათს.

-მისაწვდომობის სიმბოლოები და მათი ფონები არ არის ამრეკლავი.

ჩაშენებული ავეჯი და მოწყობილობები:

1.სავაჭრო მომსახურებისათვის განკუთვნილი დახლი შეესაბამება 904 ქვეთავის მოთხოვნას, კერძოდ:

-დახლის ყველა ნაწილი მდებარეობს მისაწვდომ სვლაგეზზე.

-სალაროს დახლის ზედაპირის სიმაღლე შეესაბამება 904.4.2 ქვეთავის მოთხოვნას.

მისაწვდომობის შეფასება *განხორციელდა დამკვეთის მიერ მოწოდებულ არქიტექტურულ პროექტზე დაყრდნობით და შენობა-ნაგებობის უსაფრთხოების წესების გამოყენებით (საქართველოს მთავრობის 2016 წლის 28 იანვრის №41 დადგენილება ტექნიკურ რეგლამენტის – "შენობა-ნაგებობის უსაფრთხოების წესების" დამტკიცების თაობაზე"). უნდა აღინიშნოს, რომ საპროექტო დოკუმენტაციის ცვლილება ან მშენებლობის დროს განხორციელებული რაიმე სახის ცვლილება, რომელიც იქნება აღნიშნულ არქიტექტურულ პროექტთან შეუსაბამო, ავტომატურად გამოიწვევს წარმოდგენილი საექსპერტო დასკვნის და შეფასებების გაუქმებას, ასევე საჭიროს გახდის არქიტექტურული პროექტის კორექტირებას და ახალი სამშენებლო ნებართვის მიღების აუცილებლობას.*

თარიღი: 27.07.2021წ

ხელმოწერა: ----------

სართულის გეგმა +0.000 ნიშნულზე
მისაწვდომი სვლაგეზი I სართულის გეგმა



საპროექტო შენობაში გამოყენებული შესვლისუფალი სივრცეების კართან მანევრირებისთვის

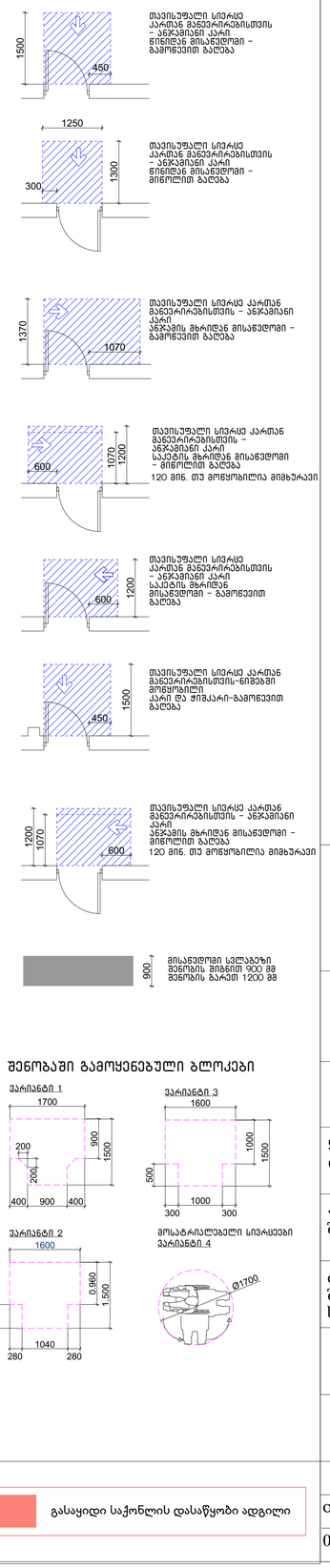

შენობაში გამოყენებული ბლოკები

გასაყიდი საჭონლის დასაწყობი ადგილი

. შენიშვნა

. იატაკის ზედაპირები უნდა იყოს მდგრადი, მყარი, და არასასრიალო და უნდა შეესაბამებოდეს 302-ქვეთავს, იატაკის
.ზედაპირებზე დონის ცვლილება უნდა შეესაბამებოდეს 303-ე ქვეთავს
. ავტომატურად მოძრავი კარი უნდა შეესაბამებოდეს 404.3 ქვეთავის მოთხოვნებს
. საპროექტო დოკუმენტაციის ცვლილება ან მშენებლობის დროს განხორციელებული რაიმე სახის ცვლილება,რომელიც იქნება აღნიშნულ არქიტექტურულ პროექტთან შეუსაბამო, ავტომატურად გამოიწვევს წარმოდგენილი შეფასების
.გაუქმებას, ასევე გახდის არქიტექტურული პროექტის კორექტირებას და ახალი სამშენებლო ნებართვის მიღების
აუცილებლობას.

Ground Floor, Story

მისამართი:
ქალაქი თბილისი, დავით აღმაშენებლის ხეივანი N36
(ს.კ. 01.72.14.034.022)

არქიტექტურული ნაწილი

დირექტორი: რ.ხვედელიძე	
არქიტექტორი: შ.ტალახაძე	
დამკვეთი: შ.პ.ს ხარული ს/კ 405392622	

შ.პ.ს "MT studio"

დაკვეთა №

თარიღი	ფურც.	რაოდ.	მასშტ.
02.03.2020			1:100

სართულის გეგმა +0.000 ნიშნულზე
მისაწვდომი სვლაგეზი I სართულის გეგმა

ტამბური 3.77მ2

კიბის უჯრედი 23.37მ2

41.994 m²

დამხმარე ფართი 4.10მ2

დამლაგებლის ნიშა

დამხმარე ფართი 9.40მ2

ლიფტის შახტა 7.50მ2

ტამბური 4.50მ2

ლობი 1029.58მ2

+0.00=429.33

±0.000

-0.150

საზაფხულო ფართი 19.80მ2

სალარო 8.74მ2

დამხმარე ფართი 3.94მ2

კიბის უჯრედი 20.31მ2

ტამბური 4.22მ2

341 m²

სპილენძის გალერეის მისაწვდომი პანდუსი

მისაწვდომი სველაბაზები

მისაწვდომი სველაბაზები

40.197

0.547 | 7.004 | 0.550 | 6.602 | 0.500 | 7.000 | 0.500 | 7.000 | 0.500 | 6.800 | 0.500

7.549 | 7.131 | 4.959 | 2.541 | 7.500 | 7.350

40.655

36.377

1 | 2 | 3 | 3-2 | 4 | 5 | 6

F | I | D | C-2 | C | B | A-2 | A

საპროექტო შენობაში გამოყენებული მაგვის უმეტესი სივრცეების კართან მანევრირებისთვის

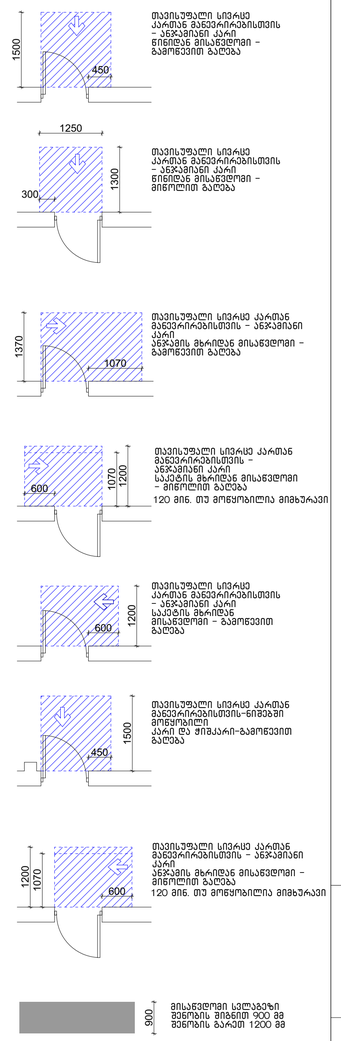
1500
450
თავისუფალი სივრცე კართან მანევრირებისთვის – ანჯამიანი კარი წინიდან მისაწვდომი – გამოწვეთის გარეშე
1250
300
1300
თავისუფალი სივრცე კართან მანევრირებისთვის – ანჯამიანი კარი წინიდან მისაწვდომი – მიწოლით გარეშე
1370
1070
თავისუფალი სივრცე კართან მანევრირებისთვის – ანჯამიანი კარი ანჯამის მხრიდან მისაწვდომი – გამოწვეთის გარეშე
600
1070
1200
120 მინ. თუ მოწყობილია მიმბურავი
თავისუფალი სივრცე კართან მანევრირებისთვის – ანჯამიანი კარი საკეტის მხრიდან მისაწვდომი – მიწოლით გარეშე
600
1200
თავისუფალი სივრცე კართან მანევრირებისთვის – ანჯამიანი კარი საკეტის მხრიდან მისაწვდომი – გამოწვეთის გარეშე
450
1500
თავისუფალი სივრცე კართან მანევრირებისთვის-ნიშებში მოთავსებული კარი და ჭიშკარი-გამოწვეთის გარეშე
1200
1070
600
თავისუფალი სივრცე კართან მანევრირებისთვის – ანჯამიანი კარი ანჯამის მხრიდან მისაწვდომი – მიწოლით გარეშე
120 მინ. თუ მოწყობილია მიმბურავი
900
მისაწვდომი სველაბაზები შენობის შიგნით 900 მმ შენობის გარეთ 1200 მმ

შენობაში გამოყენებული ბლოკები

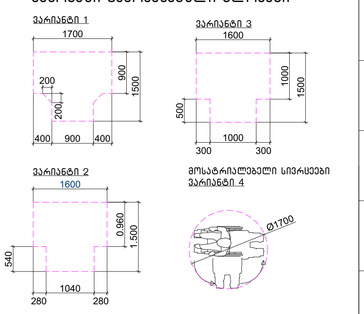

. შენიშვნა

. იატაკის ზედაპირები უნდა იყოს მდგრადი, მყარი, და არასასრიალო და უნდა შეესაბამებოდეს 302-ქვეთავს, იატაკის

.ზედაპირებზე დონის ცვლილება უნდა შეესაბამებოდეს 303-ე ქვეთავს

. ავტომატურად მოძრავი კარი უნდა შეესაბამებოდეს 404.3 ქვეთავის მოთხოვნებს

. საპროექტო დოკუმენტაციის ცვლილება ან მშენებლობის დროს განხორციელებული რაიმე სახის ცვლილება,რომელის იქნება აღნიშნულ არქიტექტურულ პროექტთან შეუსაბამო, ავტომატურად გამოიწვევს წარმოდგენილი შეფასების

.გაუქმებას, ასევე გახდის არქიტექტურული პროექტის კორექტირებას და ახალი სამშენებლო ნებართვის მიღების

აუცილებლობას.

გასაყიდი საჭონლის დასაწყობი ადგილი

Ground Floor, Story

მისამართი:
ქალაქი თბილისი, დავით აღმაშენებლის ხეივანი N36
(ს.კ. 01.72.14.034.022)

არქიტექტურული ნაწილი

დირექტორი: რ.ხვედელიძე	
არქიტექტორი: შ.ტალახაძე	
დამკვეთი: შ.პ.ს ხარული ს/კ 405392622	

შ.პ.ს "**MT studio**"

დაკვეთა №

თარიღი	ფურც.	რაოდ.	მასშტ.
02.03.2020			1:100

სართულის გეგმა +5.000 ნიშნულზე
მისაწვდომი სვლაგეზი II სართულის გეგმა



საპროექტო შენობაში გამოყენებული თავისუფალი სივრცეები კართან მანევრირებისთვის

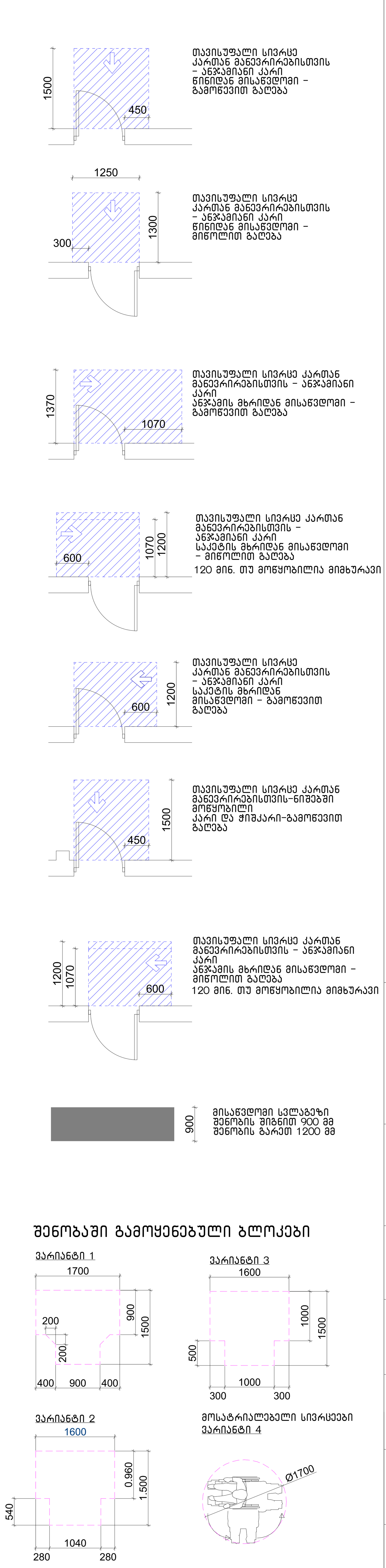

გასაყიდი საქონლის დასაწყობი ადგილი

. შენიშვნა
. იატაკის ზედაპირები უნდა იყოს მდგრადი, მყარი, და არასასრიალო და უნდა შეესაბამებოდეს 302-ქვეთავს, იატაკის
.ზედაპირებზე დონის ცვლილება უნდა შეესაბამებოდეს 303-ე ქვეთავს
. ავტომატურად მოძრავი კარი უნდა შეესაბამებოდეს 404.3 ქვეთავის მოთხოვნებს
. საპროექტო დოკუმენტაციის ცვლილება ან მშენებლობის დროს განხორციელებული რაიმე სახის ცვლილება,რომელიც იქნება აღნიშნულ არქიტექტურულ პროექტთან შეუსაბამო, ავტომატურად გამოიწვევს წარმოდგენილი შეფასების
.გაუქმებას, ასევე გახდის არქიტექტურული პროექტის კორექტირებას და ახალი სამშენებლო ნებართვის მიღების აუცილებლობას.

მისამართი:
ქალაქი თბილისი, დავით აღმაშენებლის ხეივანი N36
(ს.კ. 01.72.14.034.022)

არქიტექტურული ნაწილი

დირექტორი:
რ.ხვედელიძე

არქიტექტორი:
შ.ტალახაძე

დამკვეთი:
შ.პ.ს ხარული
ს/კ 405392622

შ.პ.ს "MT studio"

დაკვეთა №			
თარიღი	ფურც.	რაოდ.	მასშტ.
02.03.2020			1:100

სართულის გეგმა +5.000 ნიშნულზე
მისაწვდომი სვლაგეზი II სართულის გეგმა

ტამბური 3.80მ2

კიბის უჯრედი 23.37მ2

დამხმარე ფართი 4.10მ2

დამხმარე ფართი 9.40მ2

ლიფტის შახტა 7.50მ2

ტამბური 4.50მ2

+5.000

სალარო 9.30მ2

ლობი 1081.01მ2

სველი წერტილი 19.60მ2

დამხმარე ფართი 3.50მ2

კიბის უჯრედი 22.82მ2

ტამბური 4.35მ2

40.197

43.655

39.377

საპროექტო შენობაში გამოყენებული მანსარდული სივრცეების კართან მანვარირებისთვის

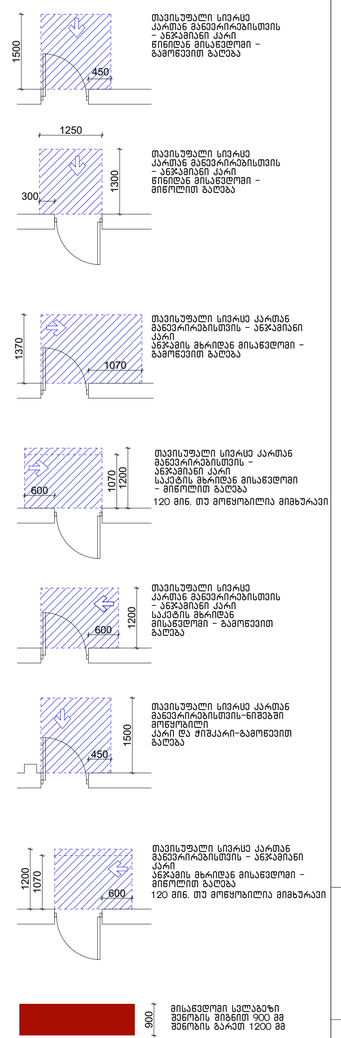
1500
450
მანსარდული სივრცე კართან მანვარირებისთვის – ანჯამანი კარი ნიშნიდან მისაწვდომი – გამოწვეით ბალება
1250
300
1300
მანსარდული სივრცე კართან მანვარირებისთვის – ანჯამანი კარი ნიშნიდან მისაწვდომი – მიწოლით ბალება
1370
1070
მანსარდული სივრცე კართან მანვარირებისთვის – ანჯამანი კარი ანჯამის მხრიდან მისაწვდომი – გამოწვეით ბალება
600
1070
1200
მანსარდული სივრცე კართან მანვარირებისთვის – ანჯამანი კარი საკეტის მხრიდან მისაწვდომი – მიწოლით ბალება
120 მინ. თუ მოწყობილია მიმბურავი
600
1200
მანსარდული სივრცე კართან მანვარირებისთვის – ანჯამანი კარი საკეტის მხრიდან მისაწვდომი – გამოწვეით ბალება
450
1500
მანსარდული სივრცე კართან მანვარირებისთვის–ნიშებში მოწყობილი კარი და ჟიმკარი–გამოწვეით ბალება
1200
1070
600
მანსარდული სივრცე კართან მანვარირებისთვის – ანჯამანი კარი ანჯამის მხრიდან მისაწვდომი – მიწოლით ბალება
120 მინ. თუ მოწყობილია მიმბურავი
900
მისაწვდომი სვლაგეზი შენობის მიწიდან 900 მმ შენობის გარეთ 1200 მმ

შენობაში გამოყენებული ბლოკები

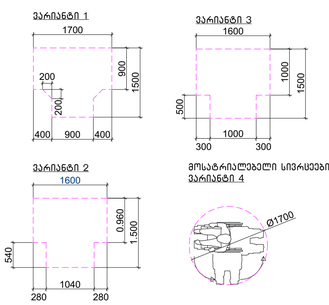

. შენიშვნა

. იატაკის ზედაპირები უნდა იყოს მდგრადი, მყარი, და არასასრიალო და უნდა შეესაბამებოდეს 302-ქვეთავს, იატაკის
.ზედაპირებზე დონის ცვლილება უნდა შეესაბამებოდეს 303-ე ქვეთავს
. ავტომატურად მოძრავი კარი უნდა შეესაბამებოდეს 404.3 ქვეთავის მოთხოვნებს
. საპროექტო დოკუმენტაციის ცვლილება ან მშენებლობის დროს განხორციელებული რაიმე სახის ცვლილება,რომელის იქნება აღნიშნულ არქიტექტურულ პროექტთან შეუსაბამო, ავტომატურად გამოიწვევს წარმოდგენილი შეფასების
.გაუქმებას, ასევე გახდის არქიტექტურული პროექტის კორექტირებას და ახალი სამშენებლო ნებართვის მიღების
აუცილებლობას.

მისამართი:
ქალაქი თბილისი, დავით აღმაშენებლის ხეივანი N36
(ს.კ. 01.72.14.034.022)

არქიტექტურული ნაწილი

დირექტორი:
რ.ხვედელიძე

არქიტექტორი:
შ.ტალახაძე

დამკვეთი:
შ.პ.ს ხარული
ს/კ 405392622

შ.პ.ს "MT studio"

გასაყიდი საჭონლის დასაწყობი ადგილი

დაკვეთა №

თარიღი	ფურც.	რაოდ.	მასშტ.
02.03.2020			1:100

სართულის გეგმა +9.700 ნიშნულზე
მისაწვდომი სვლაგეზი III სართულის გეგმა

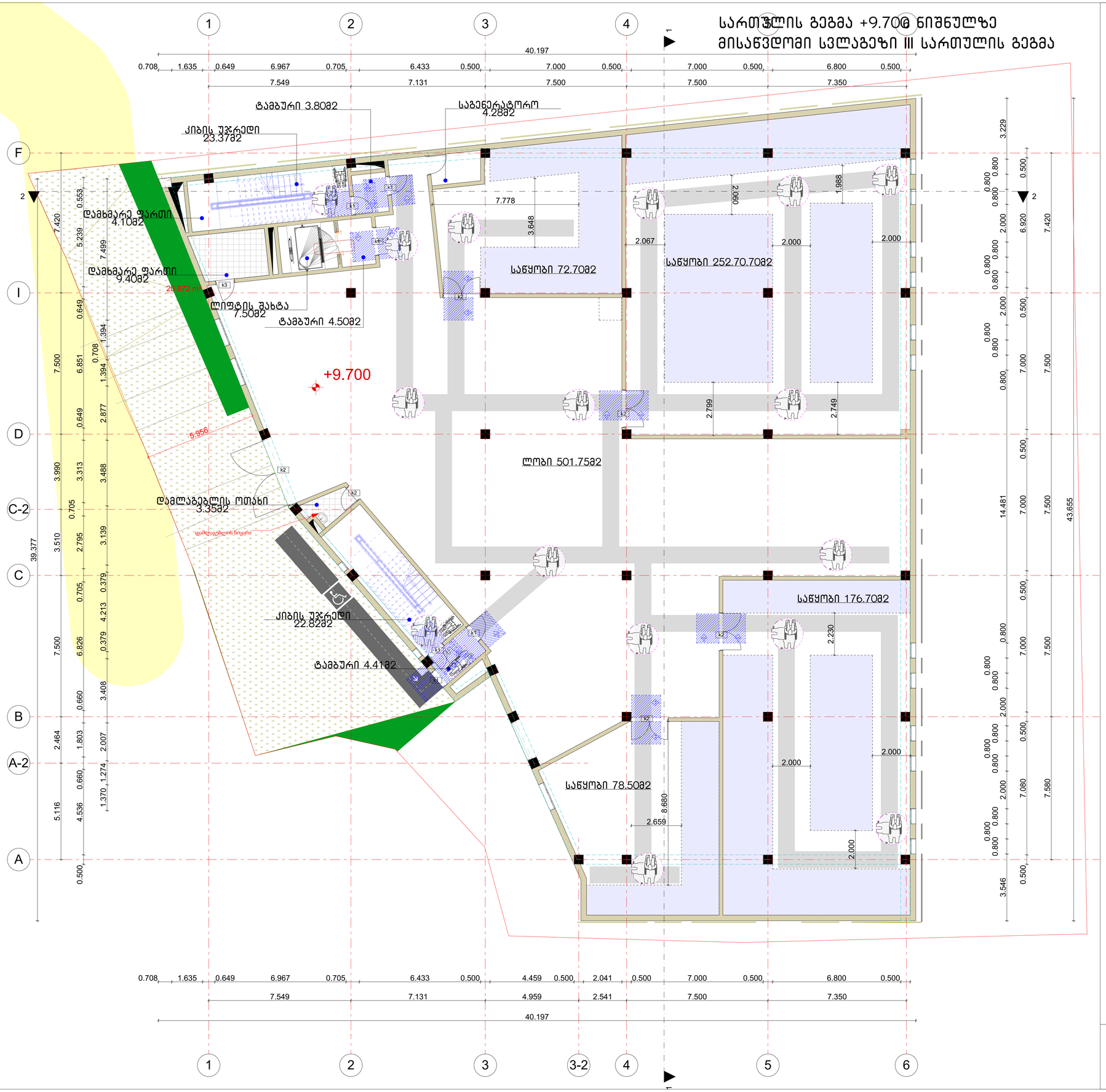
1
2
3
3-2
4
5
6
F
I
D
C-2
C
B
A-2
A
40.197
0.708 1.635 0.649 6.967 0.705 6.433 0.500 7.000 0.500 7.000 0.500 6.800 0.500
7.549 7.131 7.500 7.500 7.350
0.708 1.635 0.649 6.967 0.705 6.433 0.500 4.459 0.500 2.041 0.500 7.000 0.500 6.800 0.500
7.549 7.131 4.959 2.541 7.500 7.350
39.377
7.420 0.553 5.239 7.499 0.649 6.851 0.708 1.394 7.500 0.649 2.877 3.990 0.705 3.313 3.488 3.510 2.795 3.139 7.500 0.705 0.379 6.826 4.213 0.379 3.408 0.660 1.803 2.007 2.464 0.660 1.274 1.370 5.116 4.536 0.500
3.229 0.500 0.800 0.800 2.000 0.800 0.800 2.000 0.800 0.800 2.000

სართულის გეგმა +9.700 ნიშნულზე
მისაწვდომი სვლაგეზი III სართულის გეგმა

+9.700

ტამბური 3.80მ2
საგენერატორო 4.28მ2
კიბის უჯრედი 23.37მ2
დამხმარე ფართი 4.10მ2
დამხმარე ფართი 9.40მ2
ლიფტის შახტა 7.50მ2
ტამბური 4.50მ2
საწყობი 72.70მ2
საწყობი 252.70.70მ2
ლობი 501.75მ2
დამლაგებლის ოთახი 3.35მ2
კიბის უჯრედი 22.82მ2
ტამბური 4.41მ2
საწყობი 176.70მ2
საწყობი 78.50მ2

საპროექტო შენობაში გამოყენებული მანვსუფალი სივრცეები კართან მანევრირებისთვის

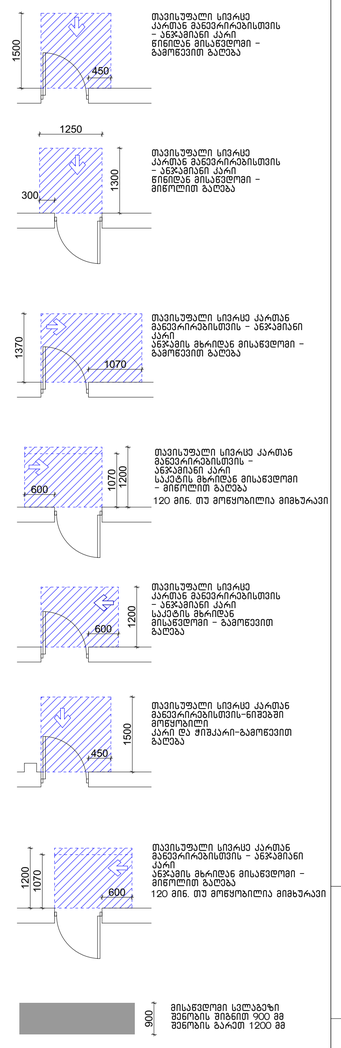

შენობაში გამოყენებული ბლოკები

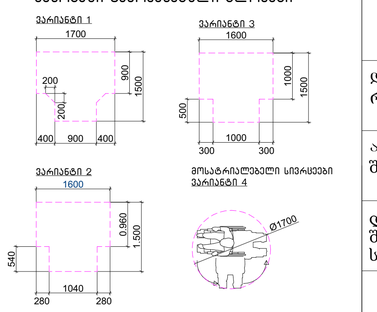

. შენიშვნა

. იატაკის ზედაპირები უნდა იყოს მდგრადი, მყარი, და არასასრიალო და უნდა შეესაბამებოდეს 302-ქვეთავს, იატაკის

.ზედაპირებზე დონის ცვლილება უნდა შეესაბამებოდეს 303-ე ქვეთავს

. ავტომატურად მოძრავი კარი უნდა შეესაბამებოდეს 404.3 ქვეთავის მოთხოვნებს

. საპროექტო დოკუმენტაციის ცვლილება ან მშენებლობის დროს განხორციელებული რაიმე სახის ცვლილება,რომელიც იქნება აღნიშნულ არქიტექტურულ პროექტთან შეუსაბამო, ავტომატურად გამოიწვევს წარმოდგენილი შეფასების

.გაუქმებას, ასევე გახდის არქიტექტურული პროექტის კორექტირებას და ახალი სამშენებლო ნებართვის მიღების

აუცილებლობას.

სასაწყობე ფართი

მისამართი:	ქალაქი თბილისი, დავით აღმაშენებლის ხეივანი N36 (ს.კ. 01.72.14.034.022)
არქიტექტურული ნაწილი	
დირექტორი:	რ.ხვედელიძე
არქიტექტორი:	შ.ტალახაძე
დამკვეთი:	შ.პ.ს ხარული ს/კ 405392622
შ.პ.ს "MT studio"	

დაკვეთა №			
თარიღი	ფურც.	რაოდ.	მასშტ.
02.03.2020			1:100

სართულის გეგმა +13.400 ნიშნულზე
მისაწვდომი სვლაგეზი IV სართულის გეგმა

ტამბური 3.80მ2
საგენერატორო 4.28მ2
კიბის უჯრედი 23.37მ2
კაბინეტი 44.02მ2
კაბინეტი 39.64მ2
დამხმარე ფართი 4.10მ2
დამხმარე ფართი 9.40მ2
ლიფტის შახტა 7.50მ2
ტამბური 4.50მ2
კაბინეტი 21.98მ2
+13.400
კაბინეტი 29.12მ2
ლობი 794.28მ2
სველი წერტილი 28.85მ2
WC
დაბლაგებლის ნიგარა
კიბის უჯრედი 23.44მ2
ტამბური 4.35მ2
კაბინეტი 22.01მ2
კაბინეტი 25.12მ2
კაბინეტი 23.70მ2
საკონფერენციო 38.50მ2
კაბინეტი 23.70მ2

40.197
0.498 7.054 0.497 6.655 0.500 7.000 0.500 7.000 0.500 6.800 0.500
7.549 7.131 7.500 7.500 7.350
1 2 3 4 5

40.197
0.649 3.955 0.705 2.307 0.705 6.433 0.500 4.459 0.500 2.041 0.500 7.000 0.500 6.800 0.500
7.549 7.131 4.959 2.541 7.500 7.350
1 2 3 3-2 4 5 6

F I D C-2 C B A-2 A

39.377 7.500 2.464 5.116
7.420 7.499 7.500 3.990 9.503 7.500 2.464 5.116
0.553 5.239 0.649 6.851 0.649 3.313 0.705 2.795 0.379 4.213 0.379 0.456 3.898 0.249 0.412 3.408 0.660 1.812 0.600 1.803 0.500 4.597 0.500
0.379 0.705 0.705 0.379 0.456 0.249 0.412 0.660 0.600 0.500
0.553 1.394 0.708 1.394 0.649 0.649 0.705 0.379 0.249 0.379 0.660 0.600 0.500
3.229 6.920 7.000 5.240 7.000 7.000 7.080 7.080 5.546
0.500 0.800 0.800 2.000 0.800 0.800 0.800 2.000 0.800 0.800 0.800 2.000 0.800 0.800 0.800 2.000 0.800 0.800 0.800

სართულის გეგმა +13.400 ნიშნულზე
მისაწვდომი სვლაგეზით IV სართულის გეგმა



საპროექტო შენობაში გამოყენებული შავისუფალი სივრცეების კართან მანევრირებისთვის

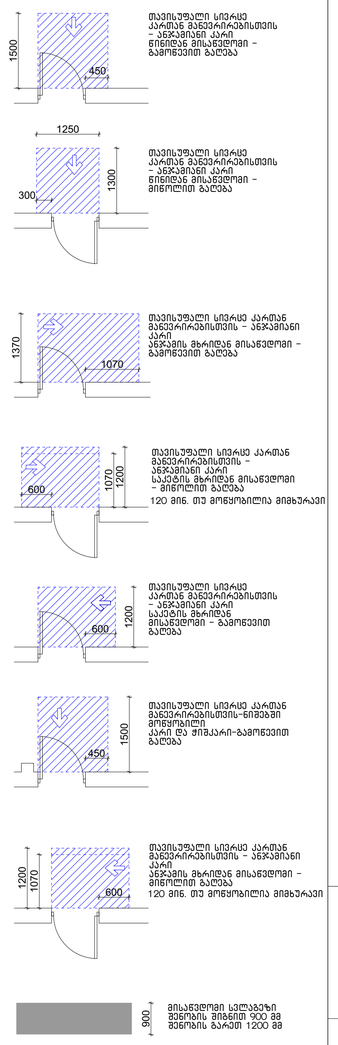

შენობაში გამოყენებული ბლოკები

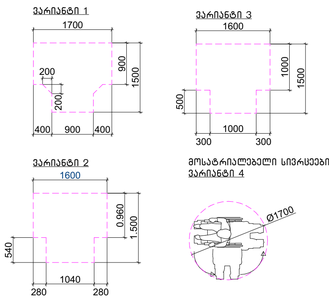

. შენიშვნა

. იატაკის ზედაპირები უნდა იყოს მდგრადი, მყარი, და არასასრიალო და უნდა შეესაბამებოდეს 302-ქვეთავს, იატაკის

.ზედაპირებზე დონის ცვლილება უნდა შეესაბამებოდეს 303-ე ქვეთავს

. ავტომატურად მოძრავი კარი უნდა შეესაბამებოდეს 404.3 ქვეთავის მოთხოვნებს

. საპროექტო დოკუმენტაციის ცვლილება ან მშენებლობის დროს განხორციელებული რაიმე სახის ცვლილება,რომელიც იქნება აღნიშნულ არქიტექტურულ პროექტთან შეუსაბამო, ავტომატურად გამოიწვევს წარმოდგენილი შეფასების

.გაუქმებას, ასევე გახდის არქიტექტურული პროექტის კორექტირებას და ახალი სამშენებლო ნებართვის მიღების

აუცილებლობას.

მისამართი:
ქალაქი თბილისი, დავით აღმაშენებლის ხეივანი N36
(ს.კ. 01.72.14.034.022)

არქიტექტურული ნაწილი

დირექტორი: რ.ხვედელიძე	
არქიტექტორი: შ.ტალახაძე	
დამკვეთი: შ.პ.ს ხარული ს/კ 405392622	

შ.პ.ს "MT studio"

დაკვეთა №			
თარიღი	ფურც.	რაოდ.	მას'შტ.
02.03.2020			1:100

სავაჭრო-კომერციულ სივრცეში არსებული მისაწვდომი ტუალეტი +5.000 ნიშნულზე

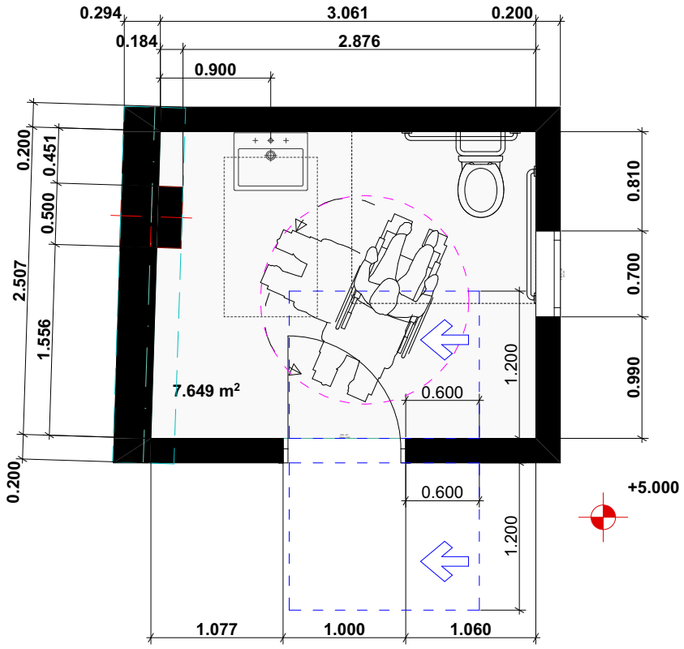

არსებულ ერთეულში
გამოყენებული ბლოკი
მოსატრიალებელი სივრცეები
ვარიანტი 4

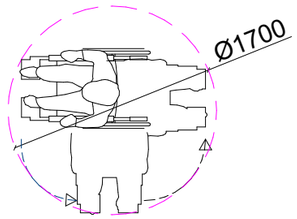

თავისუფალი სივრცე ფეხის
ფალანგისთვის

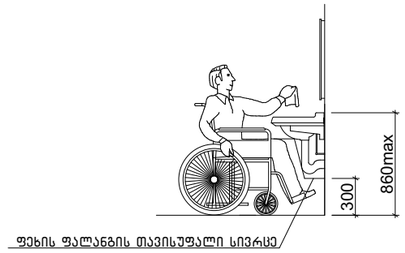

ხელსაბანის მდებარეობა

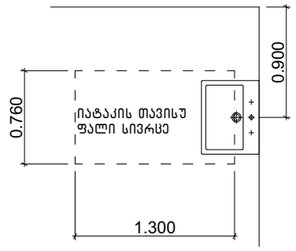

აბაზანის კაბინაზე მიწვდომა

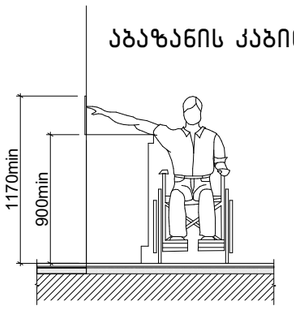

604.7.1 (ა) დისპენსერის მდებარეობა
გამოშვერილი დისპენსერი

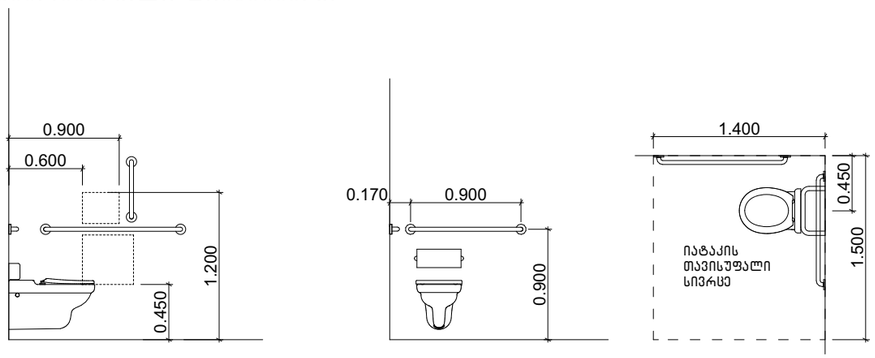

Story (2)

მისამართი:
ქალაქი თბილისი, დავით
აღმაშენებლის ხეივანი N36
(ს.კ. 01.72.14.034.022)

არქიტექტურული
ნაწილი

დირექტორი:
რ.ხვედელიძე

არქიტექტორი:
შ.ტალახაძე

დამკვეთი:
შ.პ.ს ხარული
ს/კ 405392622

შ.პ.ს "MT studio"

დაკვეთა №

თარიღი	ფურც.	რაოდ.	მას'შტ.
02.03.2020			1:50

საოფისე სივრცეში არსებული მისაწვდომი ტუალეტი +13.400 ნიშნულზე

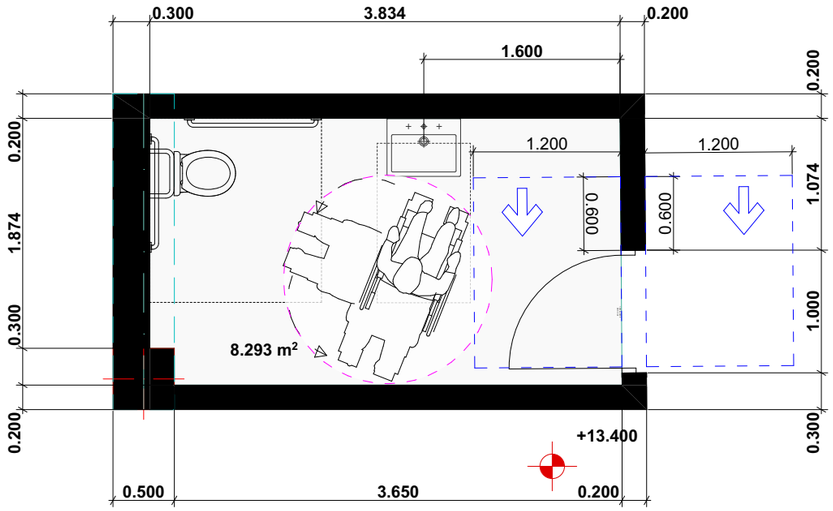

არსებულ ერთეულში გამოყენებული ბლოკი მოსატრიალებელი სივრცეები
ვარიანტი 4

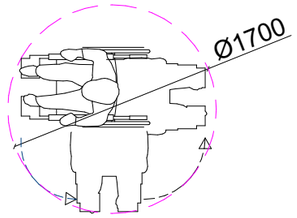

თავისუფალი სივრცე ფეხის ფალანგისთვის

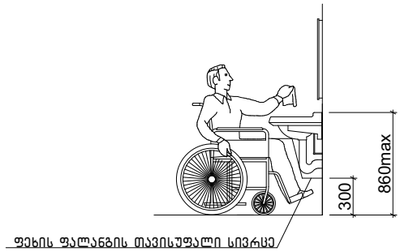

ხელსაბანის მდებარეობა

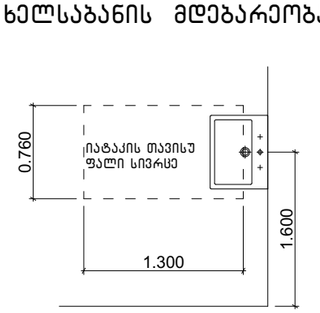

აბაზანის კაბინაზე მიწვდომა

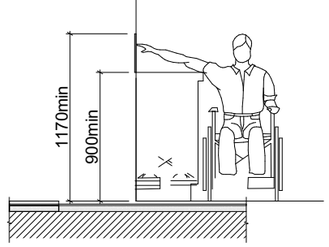

604.7.1 (ა) დისპენსერის მდებარეობა
გამოშვერილი დისპენსერი

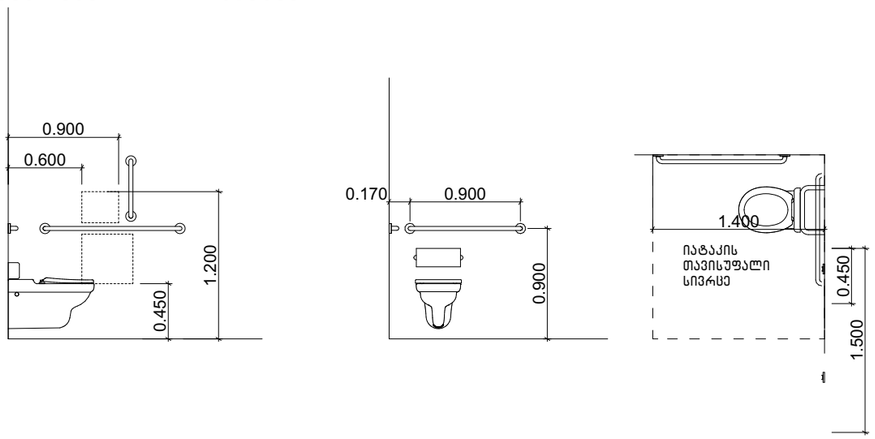

Story (2)

მისამართი:
ქალაქი თბილისი, დავით აღმაშენებლის ხეივანი N36 (ს.კ. 01.72.14.034.022)

არქიტექტურული ნაწილი

დირექტორი: რ.ხვედელიძე	
არქიტექტორი: შ.ტალახამე	
დამკვეთი: შ.პ.ს ხარული ს/კ 405392622	

შ.პ.ს "MT studio"

დაკვეთა №

თარიღი	ფურც.	რაოდ.	მას.შტ.
02.03.2020			1:50

კ–1 კარი ზღურბლის გარეშე მიმხურავით

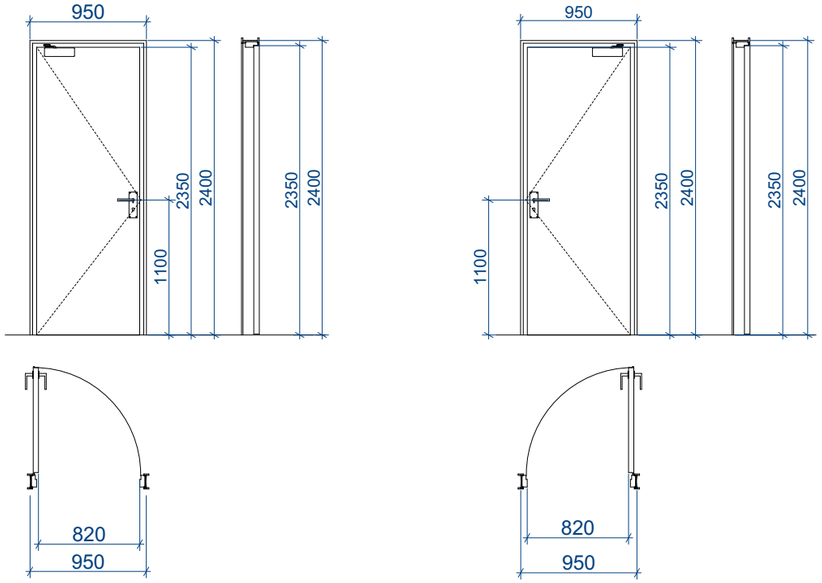

კ–2 კარი ზღურბლით მიმხურავის გარეშე

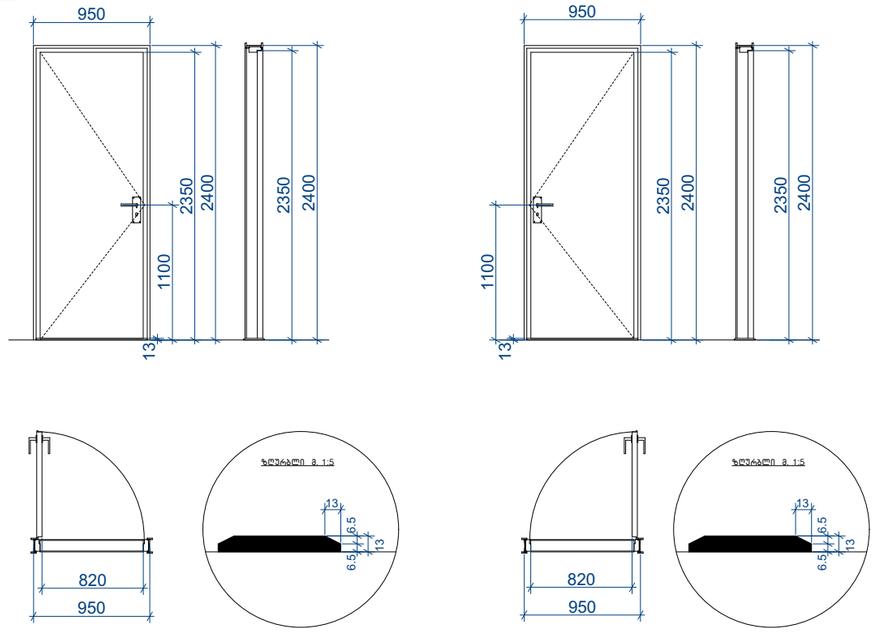

კ–3 კარი ზღურბლის და მიმხურავის გარეშე

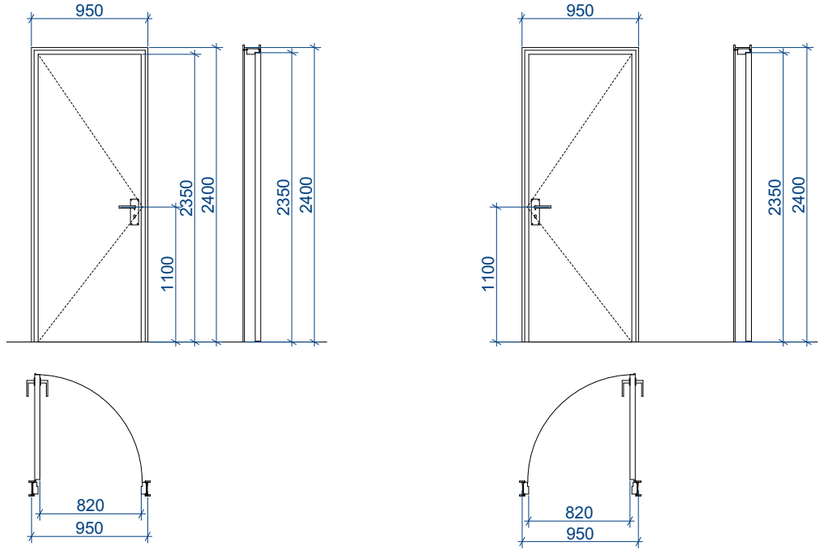

შენიშვნები:

კარის ზედაპირი უნდა იყოს გლუვი იატაკიდან მინიმუმ 250
მმ-ის საზღვრებში.

- სახელურები, ჩამოსაწევი სახელურები, საკეტები, რაზები
და მისაწვდომი კარის სხვა სამართავები ისეთი ფორმის
იქნება, რომ ადვილად შეიძლებოდეს ერთი ხელით
მოჭიდება და მის ასამუშავებლად საჭირო არ იქნება
მაგრად მოჭიდება, წვალება ან მაჯის ტრიალი.
- დახურული კარის კავეულის გასაღები ნაწილები და გაღებისათვის განკუთვნილი ძალა შესაბამისობაში იქნება

შემდეგთან:
1. წინიდან მისაწვდომობისას, გამოწევით ან მიწოლით გაღებადი, არაუმეტეს 66.7 ნიუტონი.
2. ბრუნვითი მოძრაობით გასაღები, არაუმეტეს 315 ნიუტონი სმ.

• გასასვლელის კომპონენტებს (გზა-კიბე და ვესტიბიული)
ემსახურება მიმხურავით აღჭურვილი კარებები.

- კარის მიმხურავები ისე მოეწყობა, რომ 90 გრადუსით, ღია მდგომარეობიდან 12 გრადუსით გაღებულ მდგომარეობამდე კარის მისახურად საჭირო დრო არაუმცირეს 5 წამი იქნება.
- კარის ზამბარიანი ანჯამები ისე მოეწყობა, რომ 70 გრადუსით ღია მდგომარეობიდან დახურულ მდგომარეობამდე კარი არაუმცირეს 1.5 წამში გადავა.
- ცეცხლმედეგი კარისგან განსხვავებული კარის მიწოლით ან
გამოწევით გაღებისათვის საჭირო ძალა შესაბამისობაში
იქნება შემდეგთან:
1. შენობაში განთავსებული ანჯამიანი კარი: არაუმეტეს 22.2 ნიუტონი.
- კარებების ცეცხლმედეგობა მითითებულია ხანძარსაწინააღმდეგო გეგმებზე.
- კარებების გაღების მიმართულება მითითებულია
გეგმებზე.
- კერის ზღურბლი მითითბულია გეგმებზე
- არცერთი კარის სუფთა სიმაღლე არ იქნება 2,05 მეტრზე

მისამართი: ქალაქი თბილისი, დავით აღმაშენებლის ხეივანი N36 (ს.კ. 01.72.14.034.022)	
არქიტექტურული ნაწილი	
დირექტორი: რ.ხვედელიძე	
არქიტექტორი: შ.ტალახაძე	
დამკვეთი: შ.პ.ს ხარული ს/კ 405392622	
შ.პ.ს "MT studio"	
დაკვეთა №	

თარიღი	ფურც.	რაოდ.	მასშტ.
02.03.2020			1:100

საპროექტო ლიფტი და მისი გაბარიტული ზომები მ1:50

ჭრილი 1-1

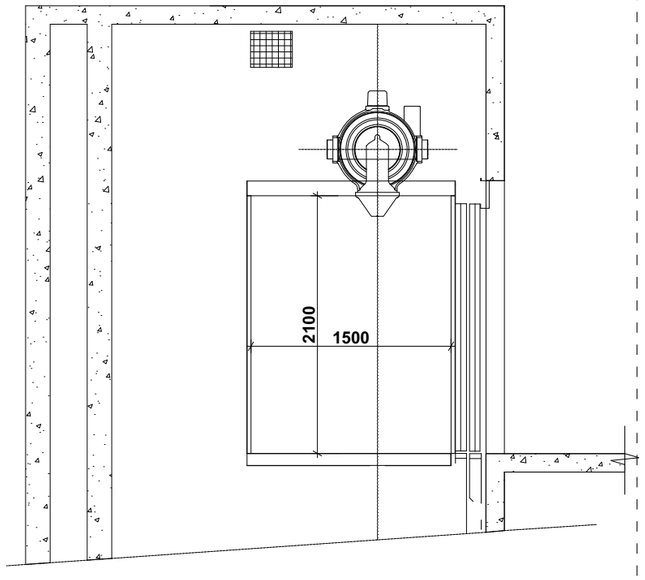

გეგმა მისაწვდომი სვლაგეზი
სურ.407.4.1.(ა)
ლიფტის კაბინის გაბარიტები
2200X1500

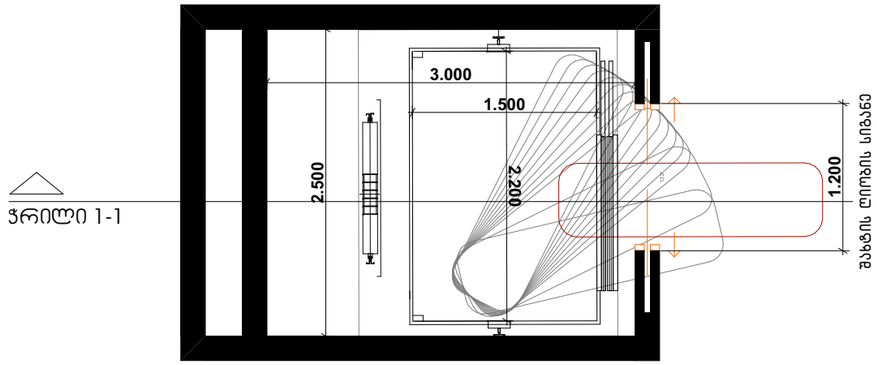

ლიფტის ღილული სიგნალების სიმაღლე
სურ.407.2.2.2(ა)

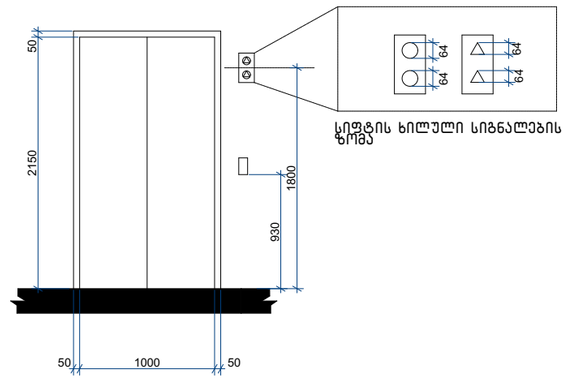

ბრაილის ზომები სურ.703.4.3
ბრაილის გაზომვა

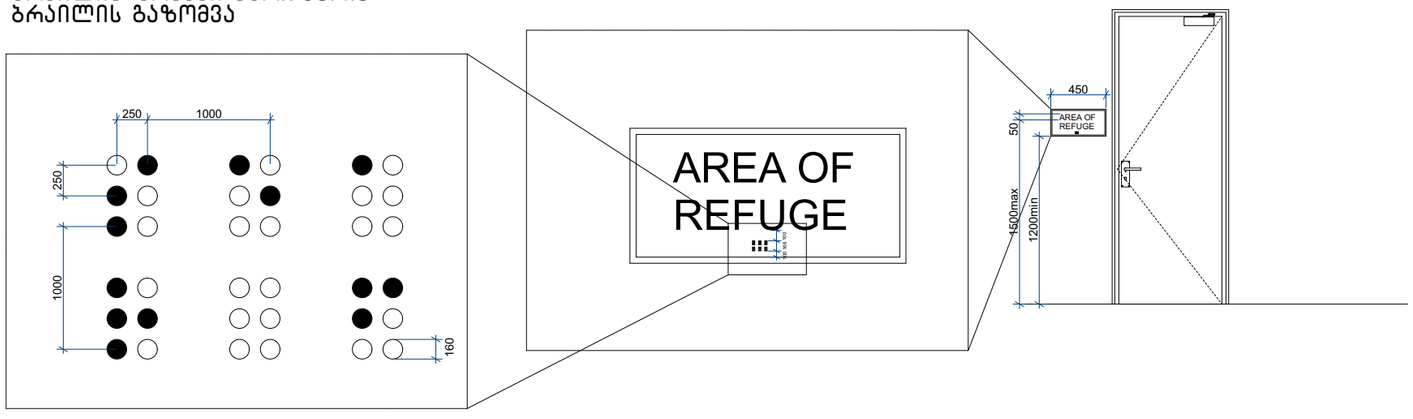

Story (3)

მისამართი:
ქალაქი თბილისი, დავით აღმაშენებლის ხეივანი N36
(ს.კ. 01.72.14.034.022)

არქიტექტურული ნაწილი

დირექტორი:
რ.ხვედელიძე

არქიტექტორი:
შ.ტალახაძე

დამკვეთი:
შ.პ.ს ხარული
ს/კ 405392622

შ.პ.ს "MT studio"

დაკვეთა №

თარიღი	ფურც.	რაოდ.	მას'შტ.
02.03.2020			1:50

საპროექტო შენობაში გამოყენებული თავისუფალი სივრცეები კართან მანევრირებისთვის მ1:50

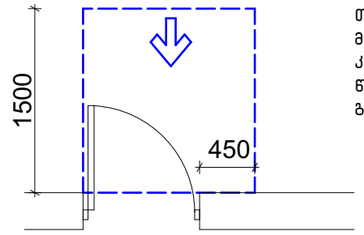

თავისუფალი სივრცე კართან მანევრირებისთვის – ანჯამიანი კარი
წინიდან მისაწვდომი – გამოწევით გაღება

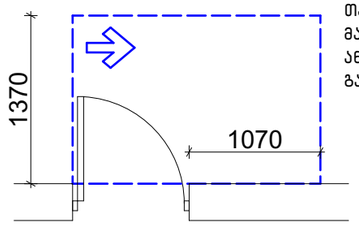

თავისუფალი სივრცე კართან მანევრირებისთვის – ანჯამიანი კარი
ანჯამის მხრიდან მისაწვდომი – გამოწევით გაღება

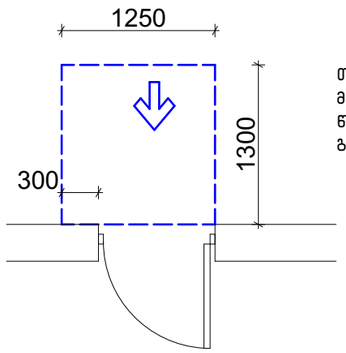

თავისუფალი სივრცე კართან მანევრირებისთვის – ანჯამიანი კარი
წინიდან მისაწვდომი – მიწოლით გაღება

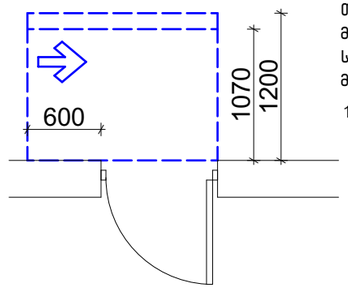

თავისუფალი სივრცე კართან მანევრირებისთვის – ანჯამიანი კარი
საკეტის მხრიდან მისაწვდომი – მიწოლით გაღება

120 მინ. თუ მოწყობილია მიმახურავი

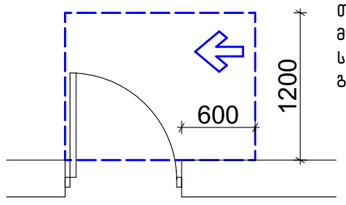

თავისუფალი სივრცე კართან მანევრირებისთვის – ანჯამიანი კარი
საკეტის მხრიდან მისაწვდომი – გამოწევით გაღება

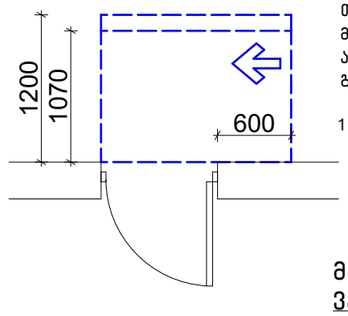

თავისუფალი სივრცე კართან მანევრირებისთვის – ანჯამიანი კარი
ანჯამის მხრიდან მისაწვდომი – მიწოლით გაღება

120 მინ. თუ მოწყობილია მიმახურავი

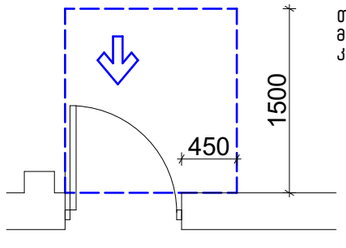

თავისუფალი სივრცე კართან მანევრირებისთვის-ნიშებში მოწყობილი კარი და ჭიშკარი-გამოწევით გაღება

მოსატრიალებელი სივრცეები

ვარიანტი 4

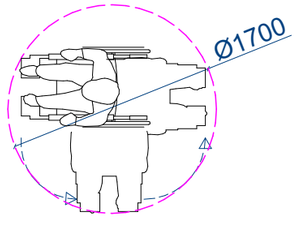

შენობაში გამოყენებული ბლოკები

ვარიანტი 1

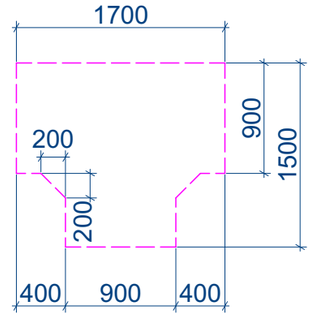

ვარიანტი 2

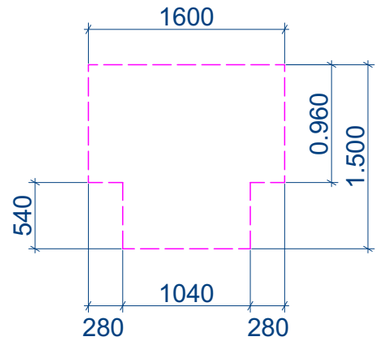

ვარიანტი 3

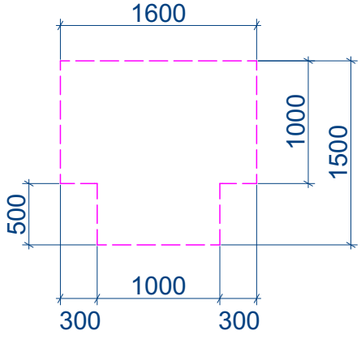

მისამართი:
ქალაქი თბილისი, დავით აღმაშენებლის ხეივანი N36
(ს.კ. 01.72.14.034.022)

არქიტექტურული ნაწილი

დირექტორი:
რ.ხვედელიძე

არქიტექტორი:
შ.ტალახაძე

დამკვეთი:
შ.პ.ს ხარული
ს/კ 405392622

შ.პ.ს "MT studio"

დაკვეთა №

თარიღი	ფურც.	რაოდ.	მასშტ.
02.03.2020			1:100

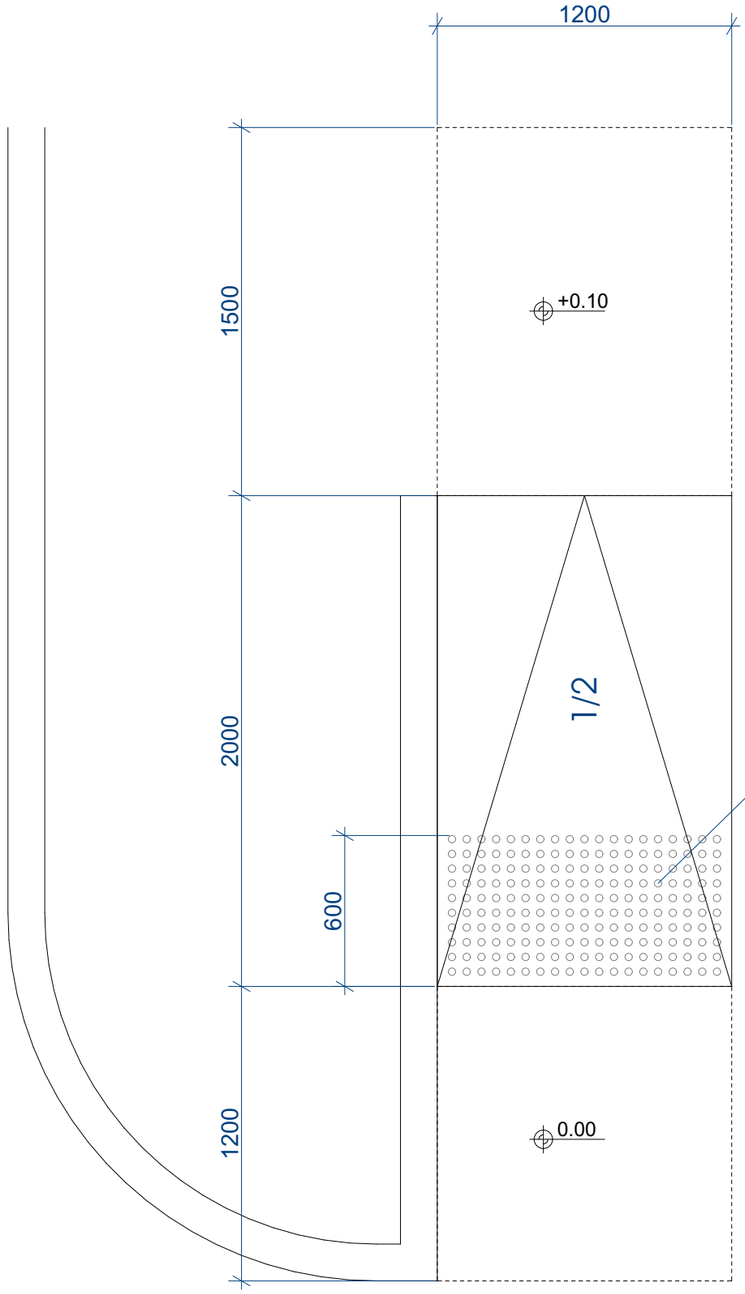

ამოცნობადი გამაფრთხილებელის დეტალიზაცია

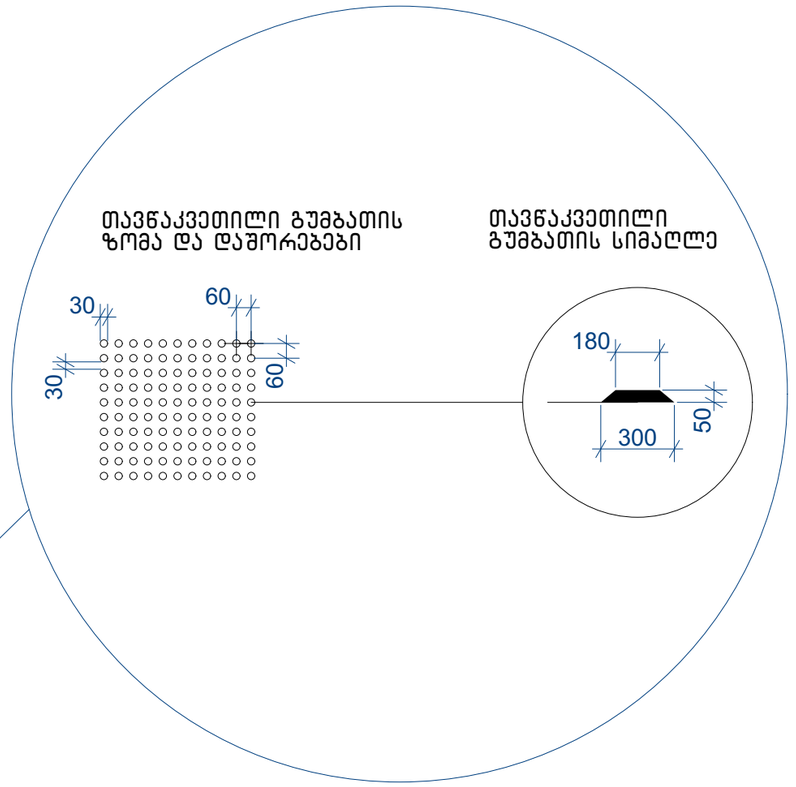

კიბეების საფეხურები

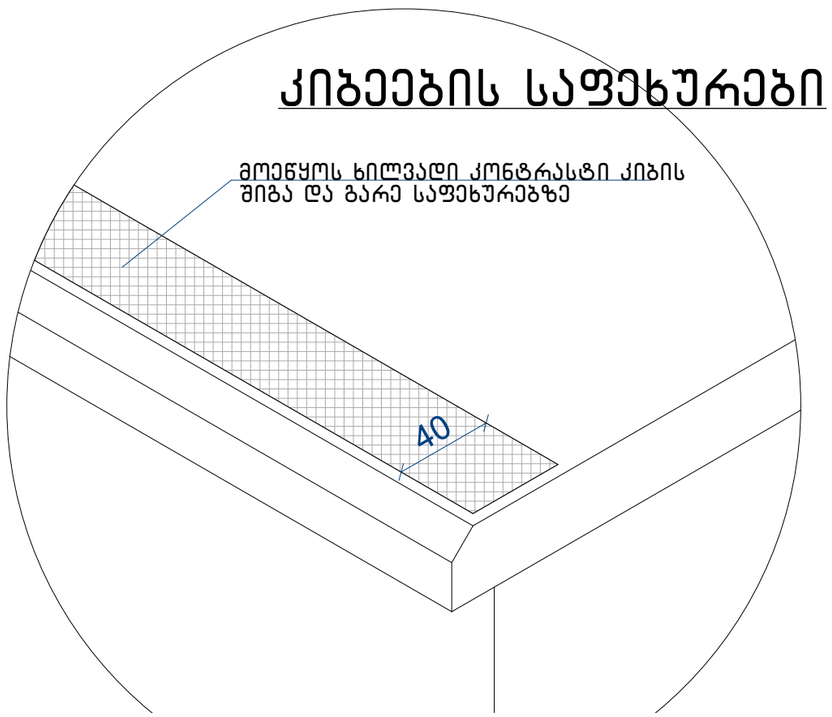

შენიშვნები:

პანდუსების და ბაქნების ზედაპირი იქნება მდგრადი, მყარი და არასრიალა.

- პანდუსების სახელურები არ იტრიალებს მათი ბუდეების საზღვრებში.
- სახელურები და ნებისმიერი კედელი ან მათ მომიჯნავედ მდებარე სხვა ზედაპირი არ შეიცავს ბასრ ან უხეშ ელემენტებს.
- შენობის გარეთ მდებარე პანდუსები ისე დაგეგმარდება, რომ სავალ ზედაპირზე წყალი არ დაგროვდება.
- პანდუსის და ბაქნების განივი კვეთის დახრა არ აღემატება 1/48-ს.

ამოცნობადი გამაფრთხილებლების ზედაპირები ვიზუალურად უნდა განსხვავდებოდეს მომიჯნავე ზედაპირებისგან და უნდა იყოს ღია ფერზე მუქი ან მუქ ფერზე ღია.

- გამაფრთხილებლებს უნდა ჰქონდეს თავწაკვეთილი გუმბათის ფორმა და უნდა შეესაბამებოდეს შემდეგ მოთხოვნებს:
- თავწაკვეთილი გუმბათები კვადრატული ბადის სახით უნდა იყოს დალაგებული.
- თავწაკვეთილი გუმთათების ფუძის დიამეტრი უნდა იყოს, არაუმცირეს 23 მმ და, არაუმეტეს, 36 მმ, ხოლო წვეროს დიამეტრი ფუძი დიამეტრის, არაუმცირეს 50% და, არაუმეტეს, 65%.
- თავწაკვეთილი გუმბათების სიმაღლე უნდა იყოს 5,0 მმ.
- თავწაკვეთილი გუმბათების ცენტრიდან ცენტრამდე დაშორება უნდა იყოს, არაუმცირეს, 40 მმ და, არაუმეტეს, 60 მმ, ხოლო ფუძიდან ფუძემდე დაშორება, არაუმცირეს, 16,5 მმ დაფაზე ყველაზე ახლოს მდებარე გუმბათებს შორის გაზომვისას.
- თავწაკვეთილი გუმბათები კვადრატული ბადის სახით უნდა იყოს დალაგებული.

მისამართი:
ქალაქი თბილისი, დავით აღმაშენებლის ხეივანი N36
(ს.კ. 01.72.14.034.022)

არქიტექტურული ნაწილი

დირექტორი: რ.ხვედელიძე	
არქიტექტორი: შ.ტალახაძე	
დამკვეთი: შ.პ.ს ხარული ს/კ 405392622	
შ.პ.ს "MT studio"	

დაკვეთა №

თარიღი	ფურც.	რაოდ.	მას'შტ.
02.03.2020			1:100

მიმთითებელი ნიშნები მ.1:5

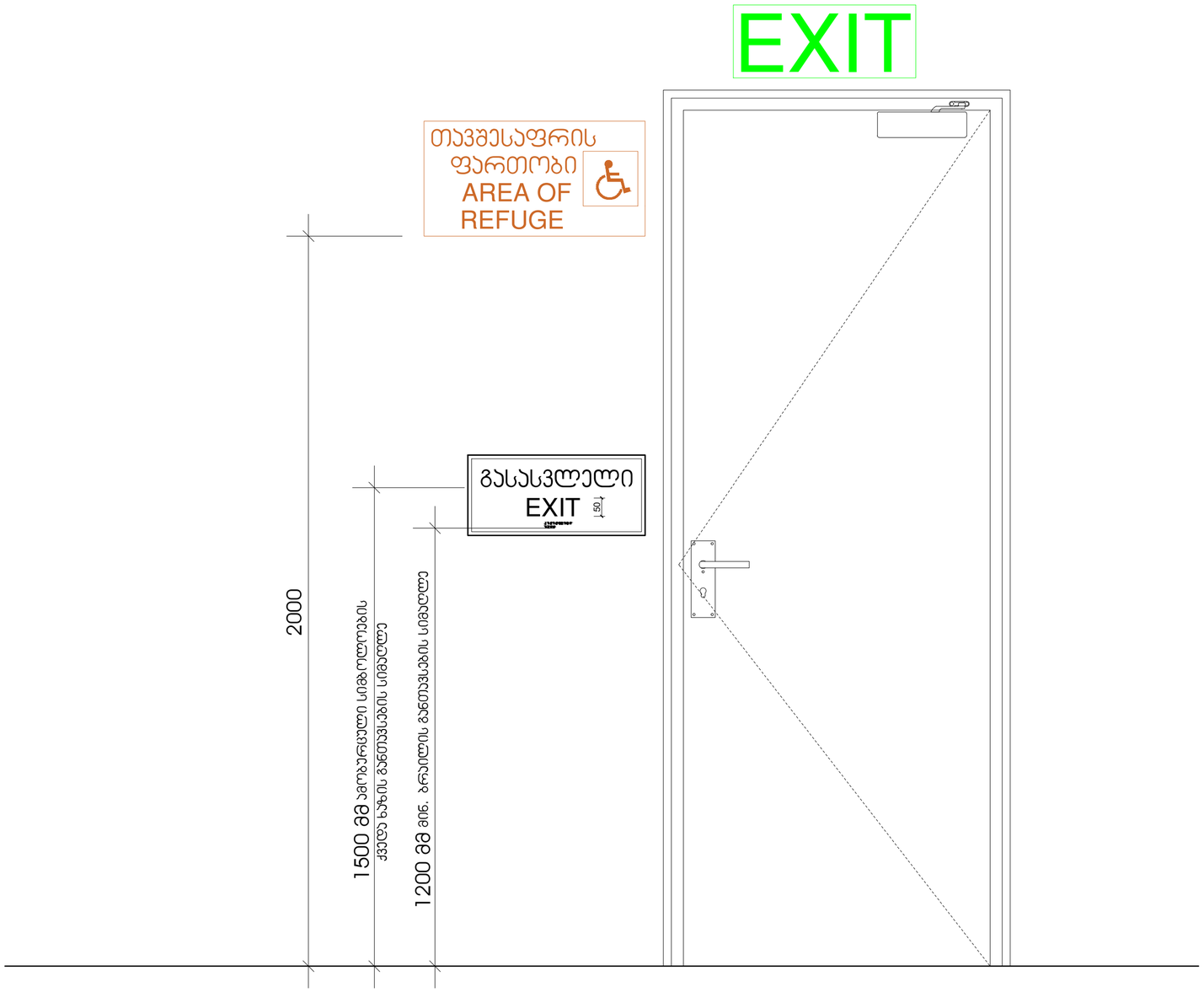

მისამართი:
ქალაქი თბილისი, დავით აღმაშენებლის ხეივანი N36
(ს.კ. 01.72.14.034.022)

არქიტექტურული ნაწილი

დირექტორი: რ.ხვედელიძე	
არქიტექტორი: შ.ტალახაძე	
დამკვეთი: შ.პ.ს ხარული ს/კ 405392622	

შ.პ.ს "MT studio"

დაკვეთა №			
თარიღი	ფურც.	რაოდ.	მასშტ.
02.03.2020			1:100

მიმთითებელი ნიშნები მ.1:5

გასასვლელის განათებული ნიშანი

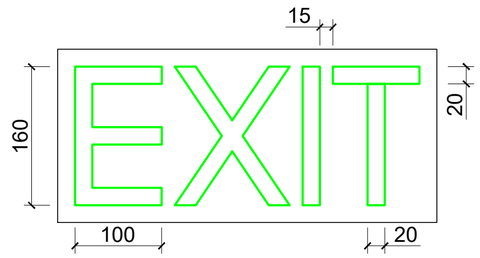

განათებული ნიშანი თავშესაფრის ფართობთან მიმავალ ჯართან

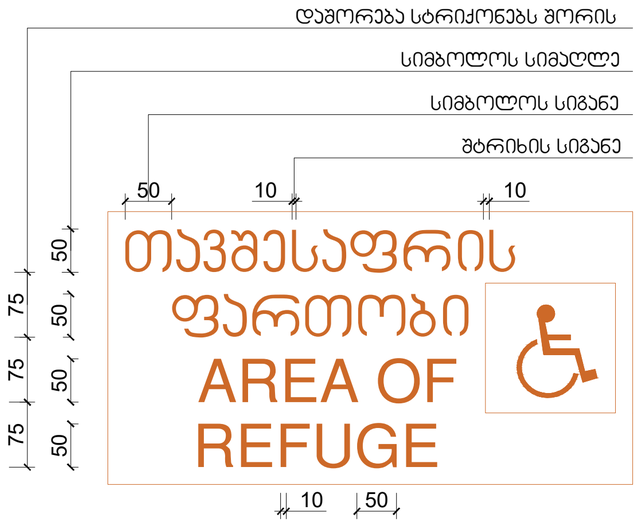

ნიშანი ამობურცული სიმბოლოებით და ბრაილით გზა-ჯიბის შესასვლელთან და გარეთ გამავალ ყველა ჯართან

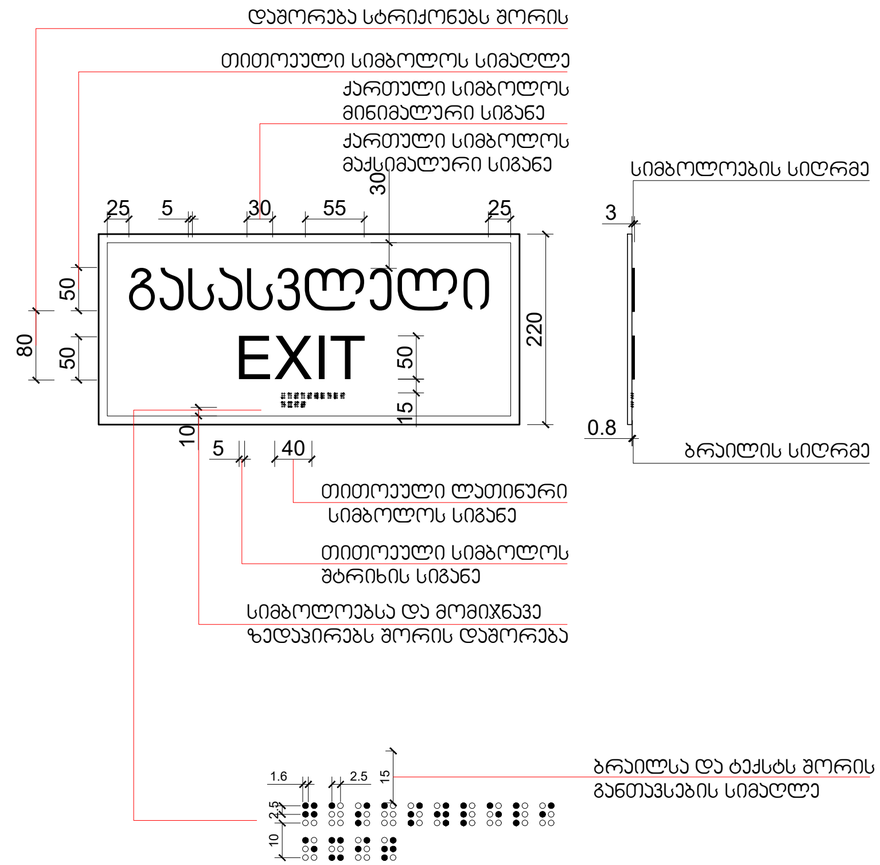

მისამართი:
ქალაქი თბილისი, დავით აღმაშენებლის ხეივანი N36
(ს.კ. 01.72.14.034.022)

არქიტექტურული ნაწილი

დირექტორი: რ.ხვედელიძე	
არქიტექტორი: შ.ტალახაძე	
დამკვეთი: შ.პ.ს ხარული ს/კ 405392622	

შ.პ.ს "MT studio"

დაკვეთა №

თარიღი	ფურც.	რაოდ.	მასშტ.
02.03.2020			1:100

მიმთითებელი ნიშნები მ.1:5

სასწრაფო სამედიცინო დახმარების საერთაშორისო სიმბოლო
(სიცოცხლის ვარსკვლავი) განთავსდება ლიფტის ჩარჩოს ორივე მხარეს

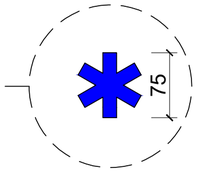

ნიშანი განთავსდება ლიფტის გამოსაძახებელ ღილაკთან



მისამართი:
ქალაქი თბილისი, დავით აღმაშენებლის ხეივანი N36
(ს.კ. 01.72.14.034.022)

არქიტექტურული ნაწილი

დირექტორი:
რ.ხვედელიძე

არქიტექტორი:
შ.ტალახაძე

დამკვეთი:
შ.პ.ს ხარული
ს/კ 405392622

შ.პ.ს "MT studio"

დაკვეთა №			
თარიღი	ფურც.	რაოდ.	მასშტ.
02.03.2020			1:100

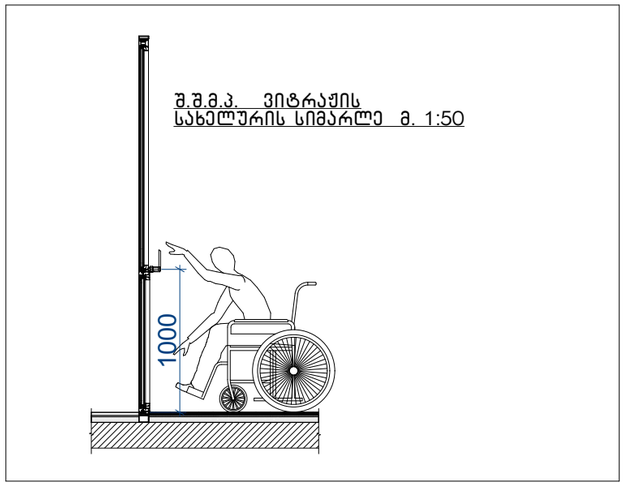

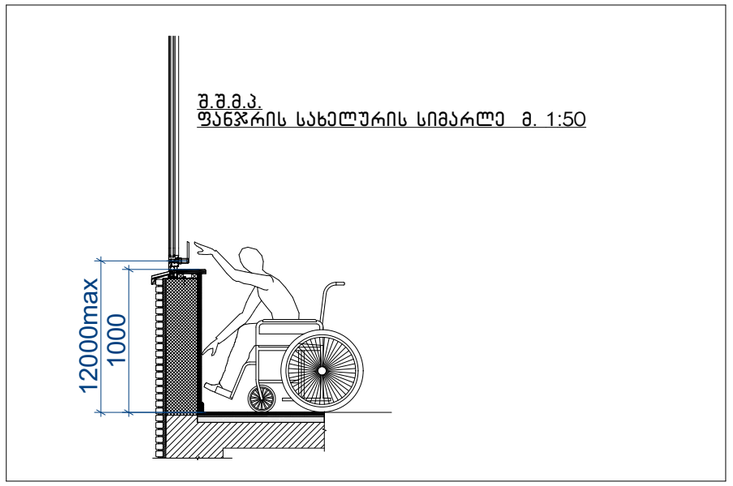

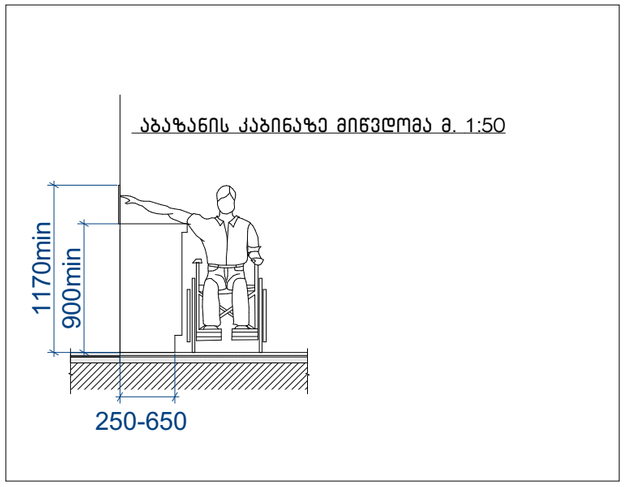

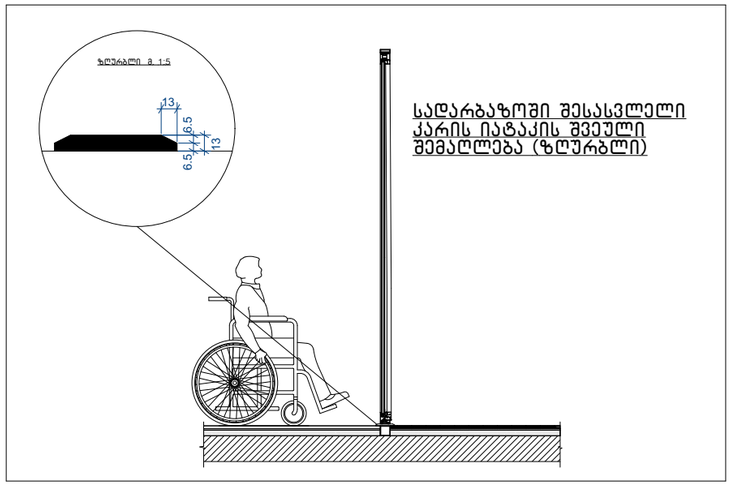

შენიშვნები:

1.იატაკის ზედაპირები მოეწყობა ისე, რომ იქნება მდგრადი, მყარი და არასრიალა.

2.განათების სამართავები ელექტრო გამანაწილებლები ელექტრო ჩამრთველები და დენსართები ტემპერატურის მარეგულირებლები მოწყობილობების სამართავები წყალსადენი სისტემის მოწყობილობების მარეგულირებლები და დამცავი და ორმხრივი საკომუნიკაციო სისტემების სამართავები ა" ტიპის ერთეულში მოეწყობა სტანდარტის ე ქვეთავის შესაბამისად"

3.სინათლის ჩამრთველები ელექტრო ჩამრთველები დენსართები ტემპერატურის მარეგულირებლები ელექტრო გამანაწილებლები და უსაფრთხოების ან შიდასაკომუნიკაციო სისტემების სამართავები ბ" ტიპის ერთეულებში მოეწყობა სტანდარტის 309.2 და 1104.1.1 ქვეთავების მიხედვით

მისამართი:
ქალაქი თბილისი, დავით აღმაშენებლის ხეივანი N36
(ს.კ. 01.72.14.034.022)

არქიტექტურული ნაწილი

დირექტორი: რ.ხვედელიძე	
არქიტექტორი: შ.ტალახაძე	
დამკვეთი: შ.პ.ს ხარული ს/კ 405392622	

შ.პ.ს "MT studio"

დაკვეთა №

თარიღი	ფურც.	რაოდ.	მასშტ.
02.03.2020			1:100

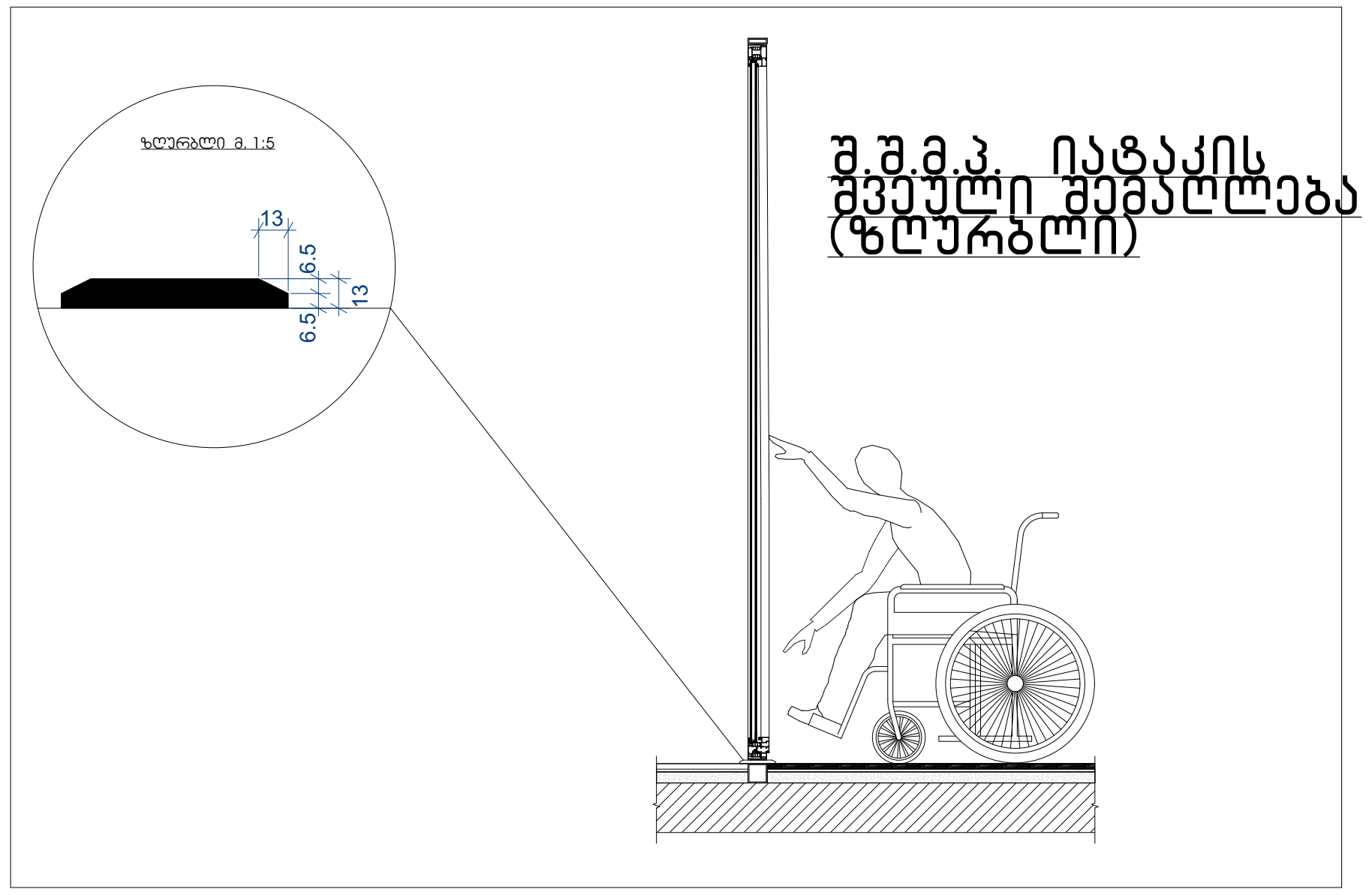



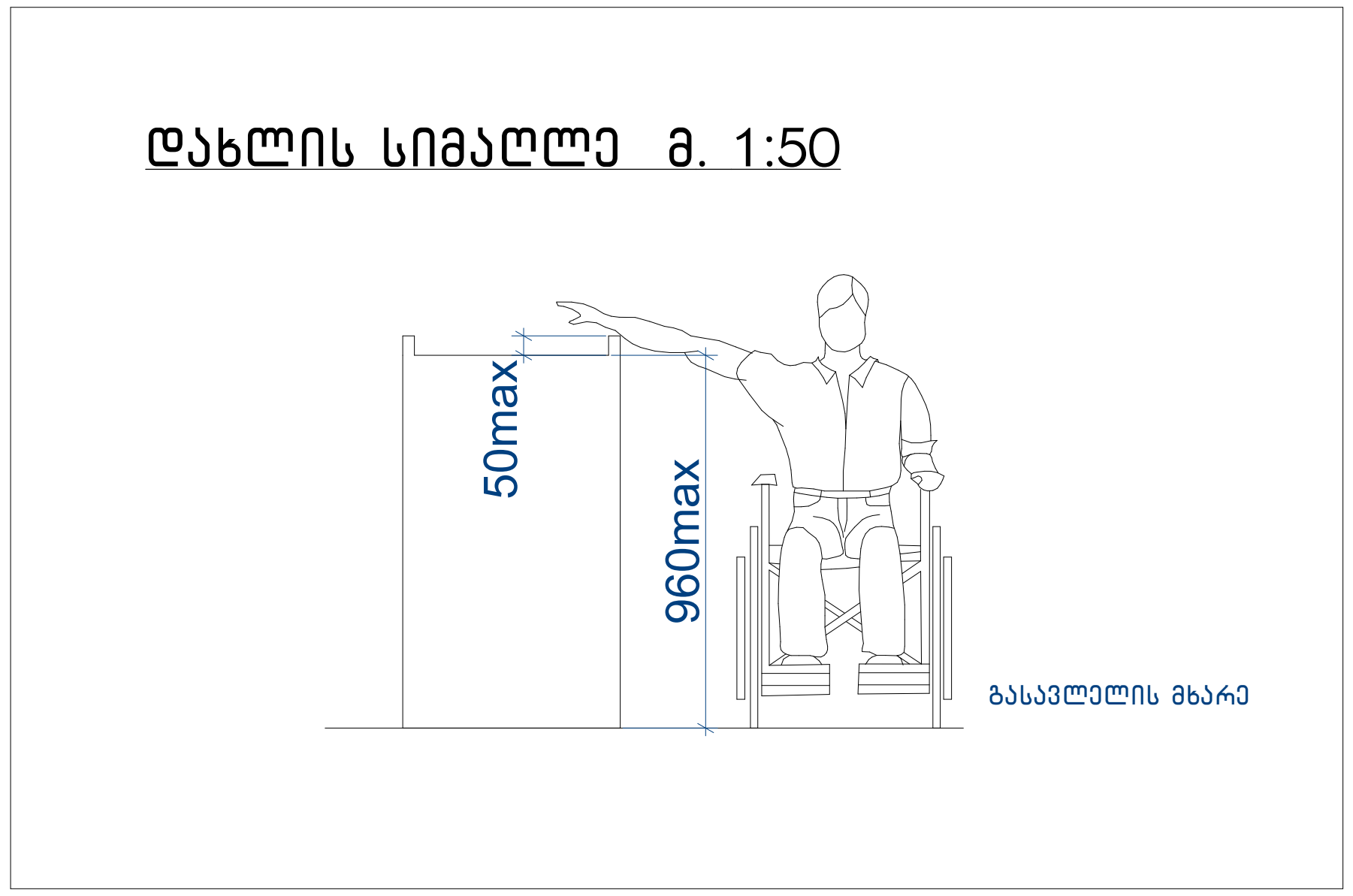

შენიშვნები:

1.იატაკის ზედაპირები მოეწყობა ისე, რომ იქნება მდგრადი, მყარი და არასრიალა.

2.განათების სამართავები ელექტრო გამანაწილებლები ელექტრო ჩამრთველები და დენსართები ტემპერატურის მარეგულირებლები მოწყობილობების სამართავები წყალსადენი სისტემის მოწყობილობების მარეგულირებლები და დამცავი და ორმხრივი საკომუნიკაციო სისტემების სამართავები ა" ტიპის ერთეულში მოეწყობა სტანდარტის ე ქვეთავის შესაბამისად"

3.სინათლის ჩამრთველები ელექტრო ჩამრთველები დენსართები ტემპერატურის მარეგულირებლები ელექტრო გამანაწილებლები და უსაფრთხოების ან შიდასაკომუნიკაციო სისტემების სამართავები ბ" ტიპის ერთეულებში მოეწყობა სტანდარტის 309.2 და 1104.1.1 ქვეთავების მიხედვით

მისამართი:
ქალაქი თბილისი, დავით აღმაშენებლის ხეივანი N36
(ს.კ. 01.72.14.034.022)

არქიტექტურული ნაწილი

დირექტორი: რ.ხვედელიძე

არქიტექტორი: შ.ტალახაძე

დამკვეთი: შ.პ.ს ხარული ს/კ 405392622

შ.პ.ს "MT studio"

დაკვეთა №

თარიღი	ფურც.	რაოდ.	მასშტ.
02.03.2020			1:100