სართულის გეგმა

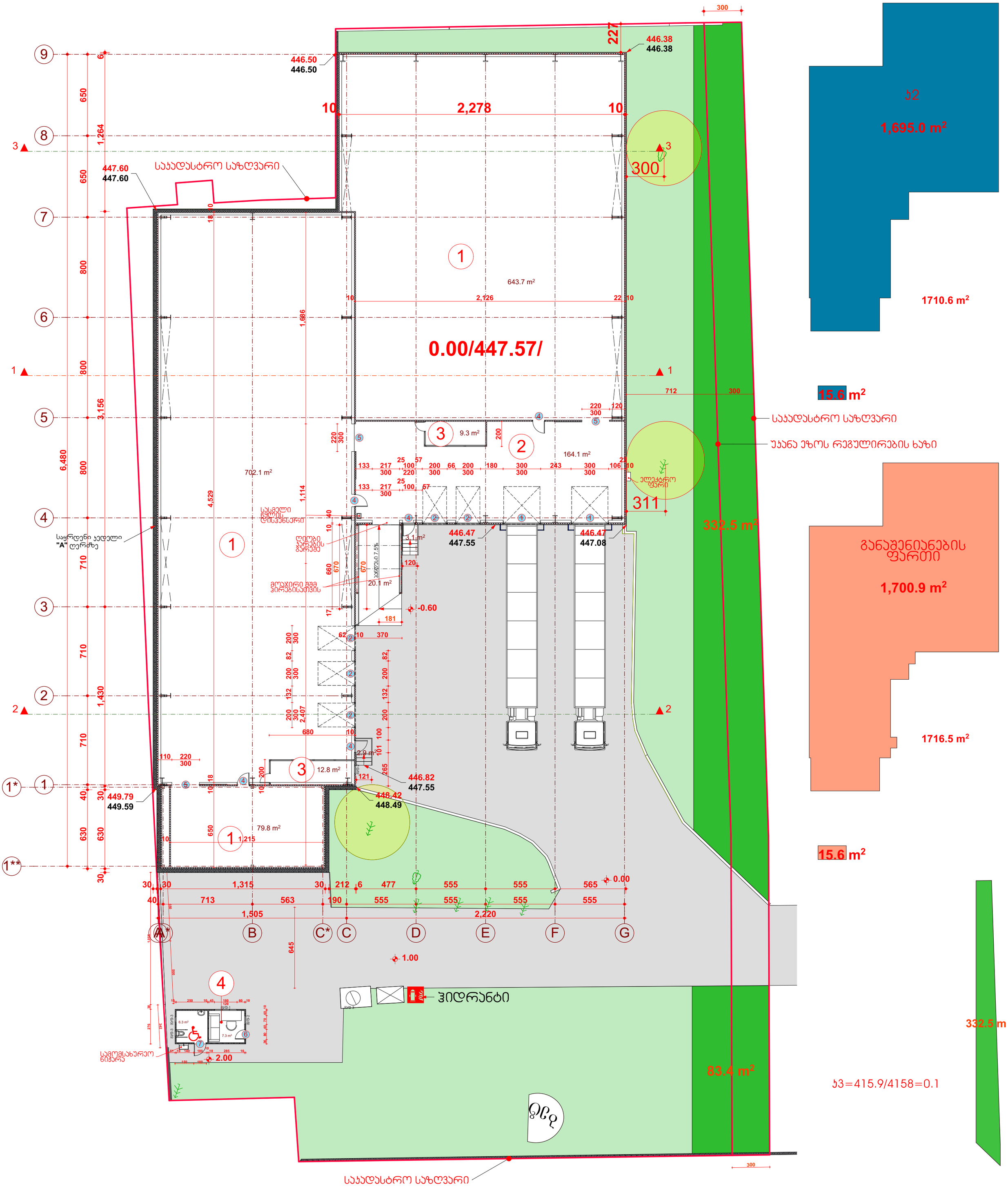

ექსპლიკაცია:

1. შერეული ტიპის მშრალი პროდუქციის საწყობი
2. ჩასატვირთი
3. ოფისი
4. საყარაულო ჯიხური

ჯ3=415.9/4158=0.1

დირექტორი		ე. მაჩაიძე	ქ. თბილისში, გაგრის ქუჩა №2-ში საპადასტრო კოდით: 01.11.03.003.102 მშრალი მშრალი პროდუქციის საწყობი	დაკვეთა №	4/2020
პმა		ნ. პაპატაძე		სტადია	მ.პ.
მთ. პონსტ.		ლ. ზამბახიძე	არქიტექტურული ნაწილი	ფურცელი	ას-2

პირობითი აღნიშვნები

მიწის ნაკვეთის საკადასტრო საზღვარი

იატაკის მოპირკეთების ნიშნული

სართული (X.XX)
ს.ზ.ნ. X.XX

ნიშნული გეგმაზე/ჭრილზე/ფასადზე

სტრუქტურული ზედაპირის ნიშნული

1

ჭრილის ხაზი

1

ღერძის ხაზი

ჩრდილოეთის აღმნიშვნელი ნიშანი

კედლის ცეცხლმედეგობა (ერთსაათიანი)

გასასვლელთან მისადგომი მაქსიმალური მანძილი

მისაწვდომი სვლაგეზი

საძმიანი (სძ) ჯგუფის დაკავებულობა

სასაწყობო (სწ-1) ჯგუფის დაკავებულობა

გასასვლელი

ხმოვანი და ვიზუალური განგაში

ხელის ცეცხლმაქრი

კვამლის აღმომჩენი

საევაკუაციო განათება

ჰიდრანტი

ლითონის კონსტრუქცია

ქვაბამბის სენდვიჩ-პანელი

კარის თავისუფალი სიგანე
ოთახის ნომერი

850
2050

3
30

კარის აღნიშვნა

ხანძარმედეგობა (წთ)
კარის თავისუფალი სიმაღლე

ოთახის/სივრცის დასახელება

სავაჭრო
2 | 85.3

ოთახის/სივრცის აღნიშვნა

ოთახის/სივრცის ფართობი
ოთახის/სივრცის ნომერი

დაკავებულობის ჯგუფი(ქვეჯგუფი)

ს3
დდ 31

დაკავებულობა

დაკავებულობის დატვირთვა

შენობა-ნაგებობის უსაფრთხოების წესებთან შესაბამისობის ანალიზი

გამოყენებული წესები – "შენობა-ნაგებობის უსაფრთხოების წესები"

ჩამოთვალეთ შენობის დაკავებულობები და აღწერეთ თითოეული გამოყენება	
სასაწყობო ჯგუფი (სწ-1) - ღია და დახურული საწყობი დაკავებულობის დატვირთვა - 31	მიწისპირა სართული (0,00 ნიშნული)
საქმიანი ჯგუფი (სქ) - საქმიანი სივრცე დაკავებულობის დატვირთვა - 22	მიწისპირა სართული (0,00 ნიშნული)

შენობა-ნაგებობის უსაფრთხოების წესებთან შესაბამისობის ანალიზი

კონსტრუქციის ტიპი:	
განსაზღვრეთ კონსტრუქციის ტიპი არსებული შენობისთვის: მაგალითი: II–A, II–B, V–A, V–B	
განსაზღვრეთ კონსტრუქციის ტიპი ახალი შენობისთვის: მაგალითი: II–A, II–B, V–A, V–B	II–B
შერეული კონსტრუქციის შემთხვევაში მიუთითეთ ტიპები, რომელიც გამოყენებული იქნება, განსაზღვრეთ ტიპები და მათი მდებარეობა:	

შენობა-ნაგებობის უსაფრთხოების ღონისძიებთან შესაბამისობის ანალიზი

სიმაღლის შეზღუდვები (ცხრილი 503-ის მიხედვით)		
დაკავებულობები	დასაშვები სართულიანობა	შემოთავაზებული სართულიანობა
სასაწყობო ჯგუფი (სწ-1)	3	1
საქმიანი ჯგუფი (სქ)	4	1
	დასაშვები სიმაღლე (მ)	შემოთავაზებული სიმაღლე (მ)
საერთო სიმაღლე (მ) =	16.8	8.6
მიწის დონის ზემოთ სართულების რაოდენობა =		1

შენობა-ნაგებობის უსაფრთხოების წესებთან შესაბამისობის ანალიზი

ფართობის შეზღუდვები (ცხრილი 503-ის მიხედვით)		
დაკავებულობები	დასაშვები ფართობი (სართულზე მ²)	შემოთავაზებული ფართობი (სართულზე მ²)
სასაწყობო ჯგუფი (სწ-1)	1630	1425.6
საქმიანი ჯგუფი (სქ)	2140	186.2
შემოთავაზებული ფართობების ჯამი =	1611.8	
სართულების რაოდენობა =	1	
შენობის საერთო ფართობი =	1637.81	

შენობა-ნაგებობის უსაფრთხოების წესებთან შესაბამისობის ანალიზი

ხანძრისაგან დაცვის სისტემებისადმი მოთხოვნები

დაკავებულობები/ სივრცეები/ გასასვლელი საშუალებები	ავტოსაშხეფი სისტემა	ალტერნატიული ავტომატური ცეცხლსაქრობი სისტემები	სახანძრო განგაშისა, კვამლაღმოჩენი და ცეცხლაღმოჩენი სისტემები	სახანძრო მილდგარების სისტემები	კვამლის საკონტროლო სისტემები	ხელის ცეცხლმაქრები	საავარიო განგაშის სისტემები
სასაწყობო ჯგუფი (სწ-1) დდ - 31	—	—	კი	კი	კი	კი	—
საქმიანი ჯგუფი (სქ) დდ - 22	—	—	კი	—	კი	კი	—
კიბის უჯრედი	—	—	—	—	—	—	—
ლიფტები	—	—	—	—	—	—	—
დერეფანი	—	—	—	—	—	—	—
სახანძრო-სამაშველო სამსახურის მიერ გამოსაყენებელი მისაერთებლები				კი			
სახანძრო ტუმბოები და წყლის რეზერვუარი განთავსებულია სახურავზე				—			

შენობა-ნაგებობის შსაფრთხოების წესებთან შესაბამისობის ანალიზი

განიავებისადმი მოთხოვნები

დაკავებულობები/სივრცეები/გასასვლელი საშუალებები	ბუნებრივი განიავება	ხელოვნური განიავება
სასაწყობო ჯგუფი (სწ-1) დდ - 31	–	კი
საქმიანი ჯგუფი (სქ) დდ - 22	–	კი

თითოეული სართულიდან გასასვლელი საშუალება

სართულები	დაკავებულობა და დაკავებულობის დატვირთვის ჯამური მაჩვენებელი	მოთხოვნილი გასასვლელების/ გასასვლელთან მისადგომის რაოდენობა	გათვალისწინებული გასასვლელების/ გასასვლელთან მისადგომის რაოდენობა და ტიპი	გასასვლელი საშუალებების სიგანე (მეტრი)					
				გზა-კიბეები		დერეფანი		გასასვლელის გზა-კარი	
				მოთხოვნილი	გათვალისწინებული	მოთხოვნილი	გათვალისწინებული	მოთხოვნილი	გათვალისწინებული
მიწისპირა სართ.	სასაწყობო ჯგუფი (სწ-1) დდ - 31	2	2 (გზა-კარი)	—	—	—	—	0.82	0.85
	საქმიანი ჯგუფი (სქ) დდ - 22	1	1 (გზა-კარი)	—	—	—	—	0.82	0.85

წყალსადენი სისტემის ფიქსირებული მოწყობილობების რაოდენობა
(ცხრილი 1602.1-ის მიხედვით)

სართულები	დაკავებულობა და დაკავებულობის დატვირთვის ჯამური მაჩვენებელი	ფიქსირებული მოწყობილობები (ცალი)											
		უნიტაზი		ტუალეტის ხელსაბანები		აბაზანა/შხაპი		სასმელი წყლის ფანტანი		სამომსახურეო ნიჟარა		სამზარეულოს ნიჟარა	
		დადგმული	ექსპლუატაციაში მიღებული	დადგმული	ექსპლუატაციაში მიღებული	დადგმული	ექსპლუატაციაში მიღებული	დადგმული	ექსპლუატაციაში მიღებული	დადგმული	ექსპლუატაციაში მიღებული	დადგმული	ექსპლუატაციაში მიღებული
მიწისპირა სართ.	სასაწყობო ჯგუფი (სწ-1) დდ - 31 საქმიანი ჯგუფი (სქ) დდ - 22	1	1	1	1	–	–	1	1	1	1	–	–

ბენზემა ტოპოძირზე

ექსპლიკაცია:
1. საპროექტო შერეული ტიპის მშრალი პროდუქციის საწყობი
2. საქარაულო ჯიხური
3. არსებული მაცივარი
4. 9 სართულიანი მრავალბინიანი საცხოვრებელი სახლი
5. 1 სართულიანი მაღაზია

სართულის გეგმა

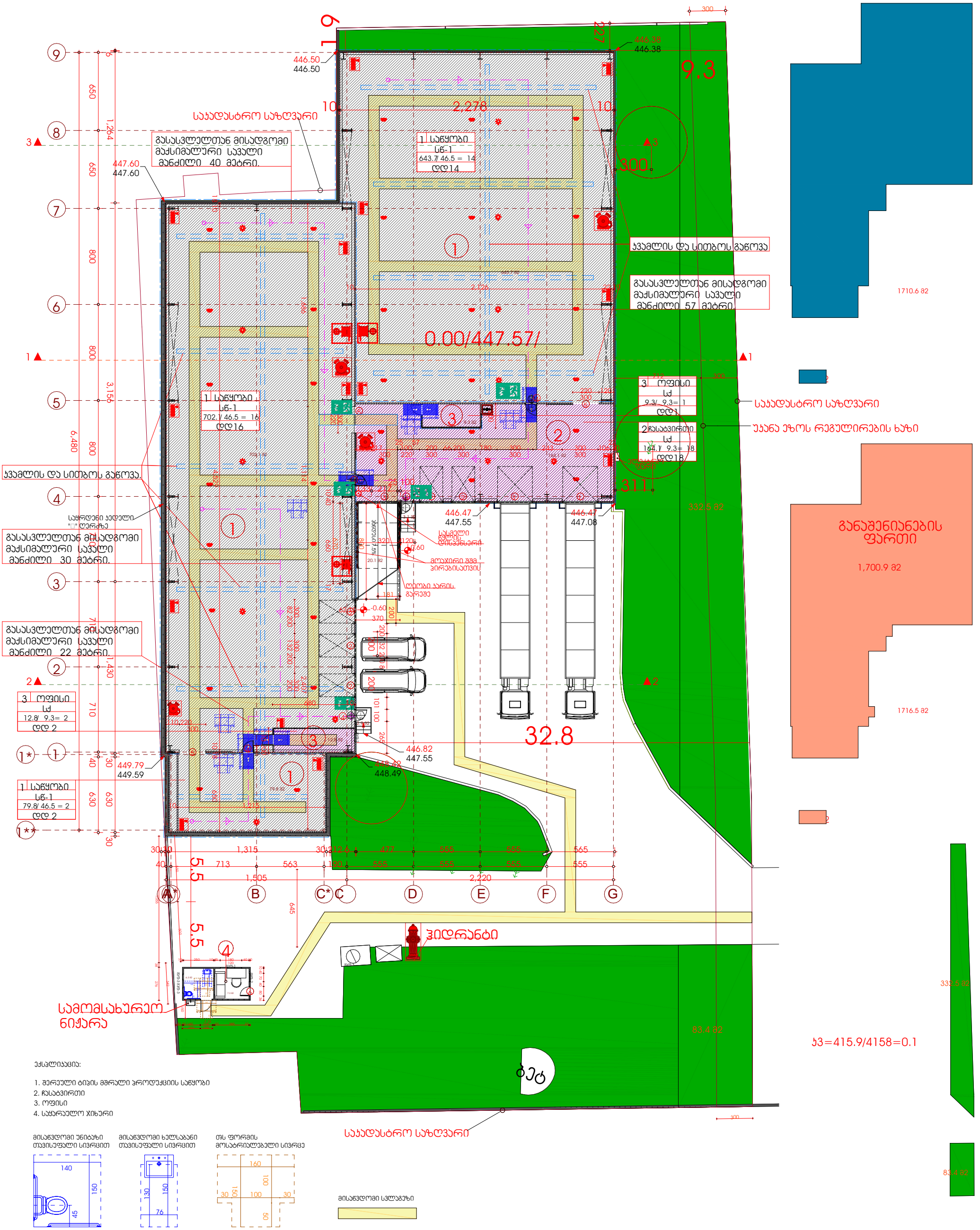

ექსპლიკაცია:

1. შერეული ტიპის მშრალი პროდუქციის საწყობი
2. ჩასატვირთი
3. ოფისი
4. საყარაულო ჯიხური

მისაწვდომი უნიტაზი თავისუფალი სივრცით

მისაწვდომი ხელსაბანი თავისუფალი სივრცით

თს ფორმის მოსატრიალებელი სივრცე

მისაწვდომი სვლაგზა

მისაწვდომი სანკვანძი

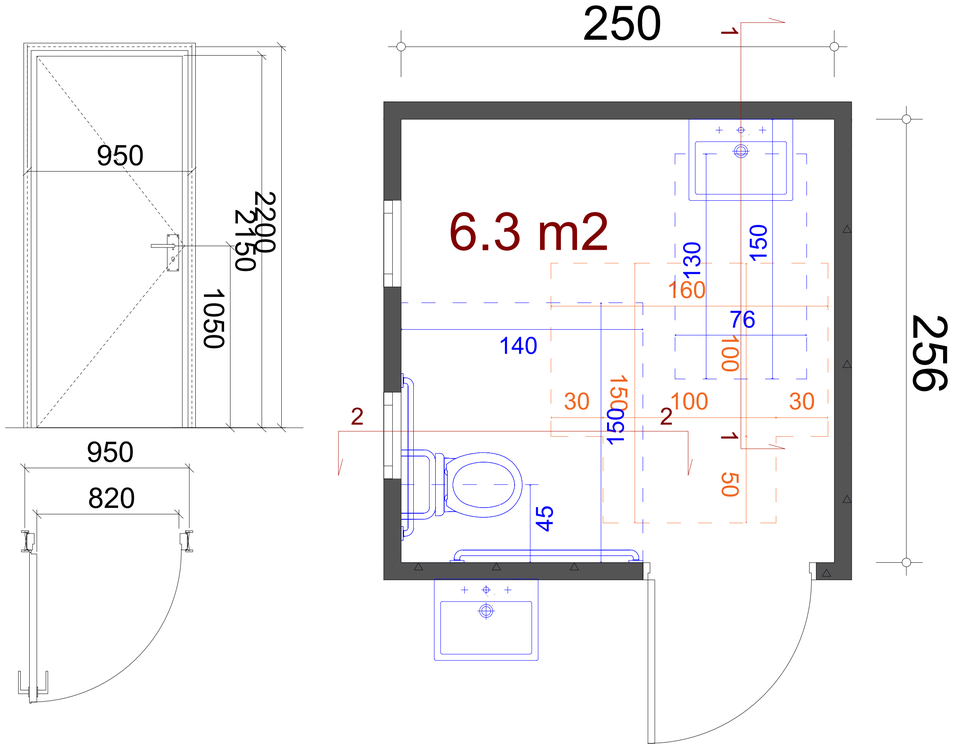

მისაწვდომი უნიტაზი და ხელსაბანი
თავისუფალი სივრცით

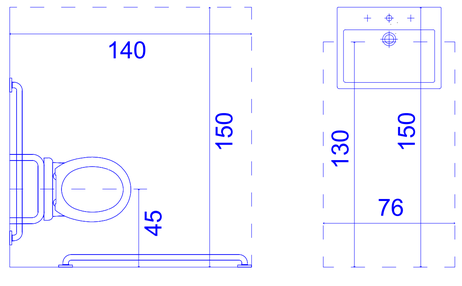

T-ს ფორმის
მოსატრიალებელი სივრცე

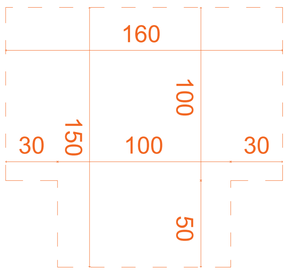

ჭრილი 1-1

ხელსაბანის მდებარეობა

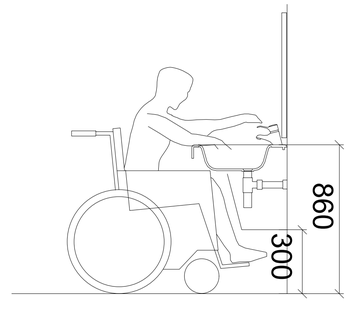

მუხლის სიმაღლემდე სივრცე-ამაღლება

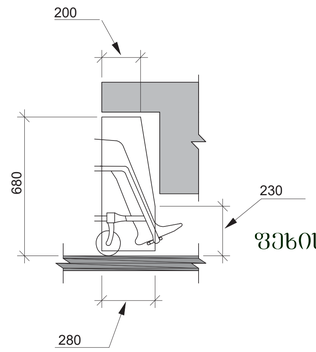

ფეხის ფალანგის სივრცე-ამაღლება

ჭრილი 2-2

უნიტაზის მდებარეობა

