შპს „ბალავერი“

„ვამტკიცებ“,

შპს „ბალავერის“-ს დირექტორი

მ.გეგია

საექსპერტო დასკვნა

ქ. თბილისი, ბორგასლის №3 (ახუნდოვის №4),სასტუმროს “ტიფლის პალასი” ს/კ01.18.04.001.029 შენობაზე ჩასატარებელი სარეკონსტრუქციო სამუშაოების შესაძლებლობის შესახებ



თბილისი

2021 წ

შესავალი

წინამდებარე დასკვნა ითვალისწინებს ქ. თბილისი, გორგასლის №3 (ახუნდოვის №4), სასტუმროს "ტიფლის პალასი" ს/კ01.18.04.001.029 შენობაზე ჩასატარებელი სარეკონსტრუქციო სამუშაოების შესაძლებლობის შესახებ

სამშენებლო უბანი, სადაც განლაგებულიასაკვლევი ნაგებობა ხასიათდება შემდეგი მონაცემებით:

- სამშენებლო მოედნის სეისმიურობა - 8 ბალი
- ქარის ნორმატიული დატვირთვა - 50 კგ/მ^2;
- თოვლის ნორმატიული დატვირთვა - 50 კგ/მ^2.

გამოყენებული მასალები

1. ქ. თბილისი, გორგასლის №3 (ახუნდოვის №4), სასტუმროს "ტიფლის პალასი" ს/კ01.18.04.001.029 შენობაზე ჩასატარებელი სარეკონსტრუქციო სამუშაოების არქიტექტურული ნაწილი
2. საკადასტრო რუქა

გამოკვლევა

ქ. თბილისი, გორგასლის №3 (ახუნდოვის №4), სასტუმროს "ტიფლის პალასი"-ს (ს/კ01.18.04.001.029) შენობაზე ჩასარებელი სარეკონსტრუქციო სამუშაოების არქიტექტურული ნაწილი დამუშავებულია არქიტექტორ დ. ნაკაშიძის მიერ.

საპროექტო შენობა გეგმაში რთული მოხაზულობისაა, შედგება ორი მიწისქვედა და შვიდი მიწისზედა სართულისაგან. იგი კარკასული ნაგებობაა. მზიდი კონსტრუქციები, მონოლითური რკინაბეტონისაა, მონოლითური რკინაბეტონის სვეტები, რიგელები და გადახურვის ფილები ხისტადაა დაკავშირებული ერთმანეთთან და ქმნის ერთიან ხისტ დიაფრაგმას, რაც მნილოვანია სეისმიური ძალების მისაღებად.

წარმოდგენილი არქიტექტურული ნახაზების მიხედვით რეკონსტრუქცია ითვალისწინებს:

1. 3.40 ნიშნულზე, ლითონის მსუბუქი კონსტრუქციის შუშის ორანჟერეის მოწყობას (იხ. დანართი 1)

2, 3.40 ნიშნულიდან -0.25 ნიშნულზე ჩასასვლელი კობის უჯრედის მოსაწყობად რკინაბეტონის ფილის ამოჭრას და კიბის მოწყობას (იხ. დანართი 1)

3. 0.00 ნიშნულზე "M-H" ღერძებში დაზიანებული ფილის დემონტაჟს (იხ. დანართი 2)



სურ.1. სადემონტაჟო ფილის ხედი

სასტუმროს შენობის ვიზუალური დათვალიერებით, მის მზიდ კონსტრუქციებში, მნიშვნელოვანი ბზარები და დეფორმაციები არ აღინიშნება და შესაძლებელია ჩატარდეს ზემოთანიშნული სარეკონსტრუქციო სამუშაოები. გამონაკლისს წარმოადგენს გადახურვის ფილა 0.00 ნიშნულზე "M-H" ღერძებში (იხ. სურ.1) რომელიც დაზიანებულია და ხდება მისი დემონტაჟი. სარეკონსტრუქციო სამუშაოები უნდა ჩატარდეს ამ მიზნით დამუშავებული შესაბამისი კონსტრუქციული ნახაზების მიხედვით, რომელშიც გათვალისწინებული უნდა იქნას ქვეყანაში მოქმედი შესაბამისი სამშენებლო ნორმები და წესები. ზემოთაღნიშნული მოთხოვნების გათვალისწინებით დამუშავებული პროექტის მიხედვით შესრულებული სარეკონსტრუქციო სამუშაოები (მსუბუქი კონსტრუქციების გამოყენებით) უარყოფითად არ იმოქმედებს არსებული შენობის ტექნიკურ მდგომარეობაზე.

დ ა ს კ ვ ნ ა

1. ქ. თბილისი, გორგასლის №3 (ახუნდოვის №4), სასტუმროს "ტიფლის პალასი" ს/კ01.18.04.001.029 შენობაზე შესაძლებელია ჩატარდეს ზემოთაღნიშნული სარეკონსტრუქციო სამუშაოები, რომელიც უნდა შესრულდეს ამ მიზნით დამუშავებული შესაბამისი კონსტრუქციული ნახაზების მიხედვით და ეს

სარეკონსტრუქციო სამუშაოები უარყოფითად არ იმოქმედებს არსებული შენობის ტექნიკურ მდგომარეობაზე.

ინჟინერ კონსტრუქტორი  ლ.ზამბახიძე

20.04.2021

ტექნიკური ხელმძღვანელი		ბ.ფარცვანია	
არქიტექტორი		ნ.ოთხმეზური	
კონსტრუქციული ნაწილი		ე. ჭანტურია	
ინჟინერი		ე. ჭანტურია	
ინჟინერი		ე. ჭანტურია	

ՀԱՅԿԱԿԱՆ ԿՈՂՄ	ՀԱՅԿԱԿԱՆ ԿՈՂՄ	ՀԱՅԿԱԿԱՆ ԿՈՂՄ	

კონსტრუქციული ნაწილი

სასტუმროს შენობის რეკონსტრუქციის პროექტი

ქ. თბილისი, გორგასლის ქ. №3
საკ.კოდი 01.18.04.001.029)

პროექტის მთავ. არქიტექტორი: დავით ნაკაშიძე

პროექტის მთავ. კონსტრუქტორი:  თამაზ ქვრივიშვილი

თბილისი 2021 წელი

№ რიგზე	ნახაზების დასახელება	№ ფურცლის
1	ნახაზების შესქისი, განმარტებითი ბარათი	კ-1
2	მონოლითური კიბის გეგმა ნიშნ. -0.35 და 2.95	კ-2
3	მონოლითური კიბე. კვეთი 1-1 -- 3-3	კ-3

კონსტრუქციული ნაწილის განმარტებითი ბარათი

კონსტრუქციული ნაწილის მუშა პროექტი დამუშავებულია არქიტექტურული ნახაზების მიხედვით.
- ობიექტის დასახელება: სასტუმროს შენობის რეკონსტრუქციის პროექტი
- ობიექტის მისამართი: ქ. თბილისი, გორგასლის ქ. №3 (საკ.კოდი 01.18.04.001.029)
- შენობებისა და ნაგებობების პასუხისმგებლობის დონე ГОСТ 27751-88 მიხედვით: --II(ნორმალური);
- სეისმიური დარაიონებიოს მიხედვით სამშენებლო მოედნის სეისმიურობა -- 8 ბალი;
- შენობის სართულიანობა და გეომეტრიული ზომები: შენობა გეგმაში რთული მოხაზულობისაა. იგი შვიდსართულიანია.
- მზიდი კონსტრუქციები: შენობის ძირითად მზიდ ელემენტს წარმოადგენს რკინაბეტონის კარკასი.
- შენობის სახურავი ნაწილზე ბრტყელია, რბილი სახურავით, ორი ფენა ჰიდროიზოლაციით, ნაწილზე ორქანობიანი, მეტალო-კრამიტის ბურულით
- პირობითი საპროექტო ნიშნული 0.00 -- არის პირველი სართულის იატაკის დონე.
- სამშენებლო კლიმატოლოგია (Ან 01.05-08)

ქარის წნევა (ნორმატიული)	30კგ/მ2
თოვლი (ნორმატიული)	50 კგ/მ2

- მშენებლობის დროს ყველა ცვლილება, რომელიც შევა პროექტში, აუცილებლად შეთანხმებული უნდა იქნას საპროექტო ორგანიზაციასთან (პროექტის ავტორთან).
- სამშენებლო მასალებისა და სამუშაოების წარმოების ხარისხის კონტროლი:

სამშენებლო მოედანზე აუცილებელია განხორციელდეს სამშენებლო მასალების სისტემატური კონტროლი მათი ვარგისიანობის შესახებ. შემოწმდეს შემოზიდული მასალების ხარისხის დამადასტურებელი საბუთები და სერთიფიკატები.

ბეტონის სამუშაოების შესრულებისას მშრალი და ცხელი კლიმატის პირობებში, როდესაც ტემპერატურა აღემატება 25 გრადუსს ცელსიუსით და ფარდობითი ტენიანობა ნაკლებია 50%-ზე, საჭიროა გამოყენებული იქნას ცემენტი, რომლის სამარკო სიმტკიცე არანაკლებ 20%-ით სჭარბობს ბეტონის საპროექტო მარკას.

ახლად ჩაწყობილი ბეტონი დაცული უნდა იქნას მექანიკური დაზიანებებისაგან, მზის სხივებს პირდაპირი მოხვედრისაგან, ყინვისაგან, ქარისგან. პროექტში მითითებული სიმტკიცის 75%-ის მიღწევამდე ბეტონის სტრუქტურა ადვილად იმსხვრევა. აქედან გამომდინარე აღნიშნული სიმტკიცის აკრეფამდე აუცილებელია მკაცრად დაცული იქნას ტემპერატურისა და ტენიანობის რეჟიმი.
- ანტიკოროზიული და ხანძარსაწინააღმდეგო დაცვა განხორციელდეს მოქმედი სამშენებლო ნორმებისა და წესების შესაბამისად.
- უსაფრთხოება: მშენებლობის პროცესი წარიმართოს სამშენებლო ნორმებისა და წესების მოთხოვნების შესაბამისად და მკაცრად იქნას დაცული უსაფრთხოების წესები.

პროექტის კონსტრუქტორი: თ. ქვრივიშვილი

			სასტუმროს შენობის რეკონსტრუქციის პროექტი	
დირექტორი			ქ. თბილისი, გორგასლის ქ. №3 საკ.კოდი 01.18.04.001.029)	მ. 2021 წ.
არქიტექტორი	დ. ნაკაშიძე			
კონსტრუქტორი	თ. ქვრივიშვილი		ნახაზების შესქისი განმარტებითი ბარათი	ფ. შპრ კ-1 3

მონ. კიბის გეგმა

ნიშნ. -0.35

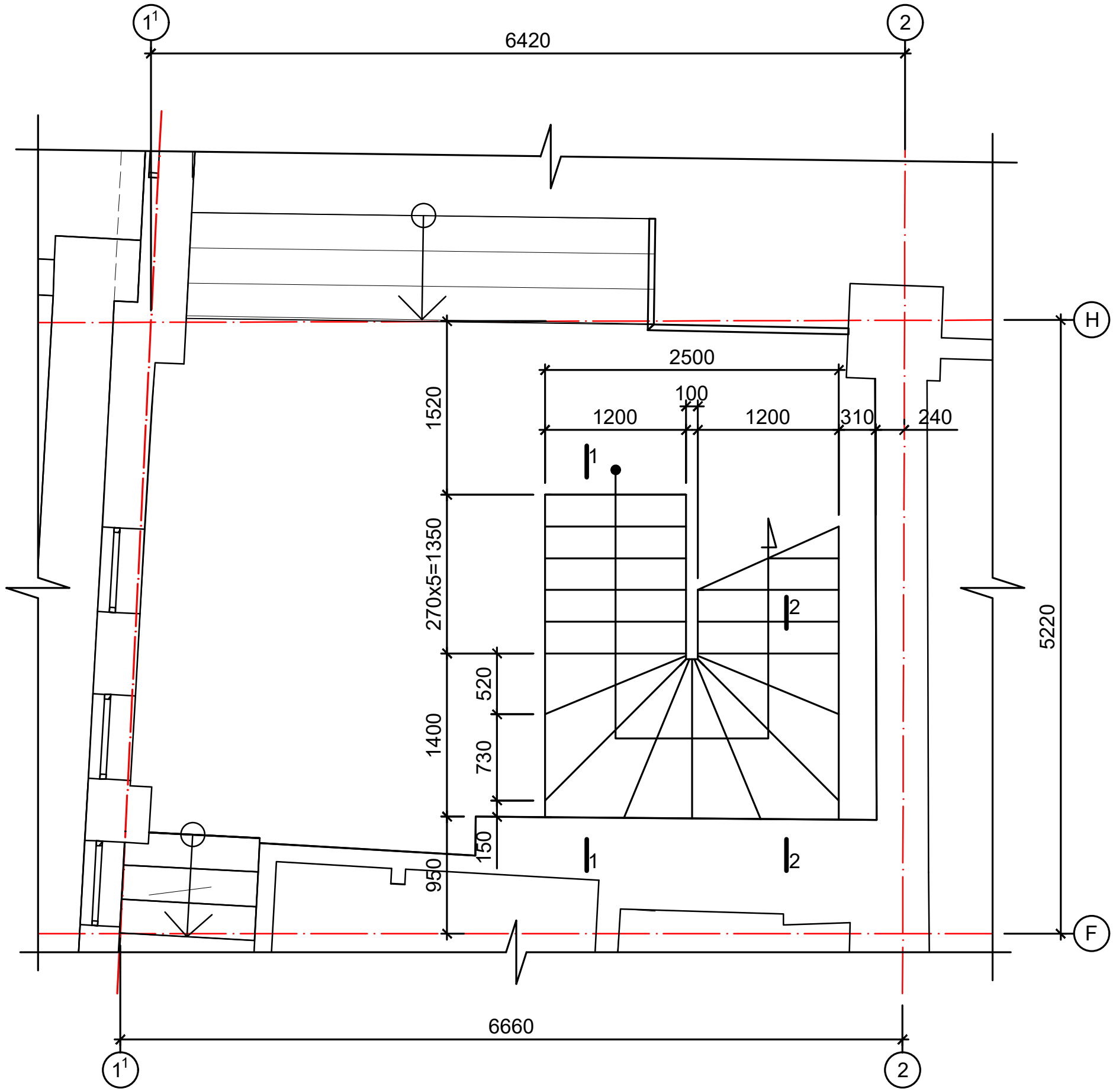

ნიშნ. 2.95

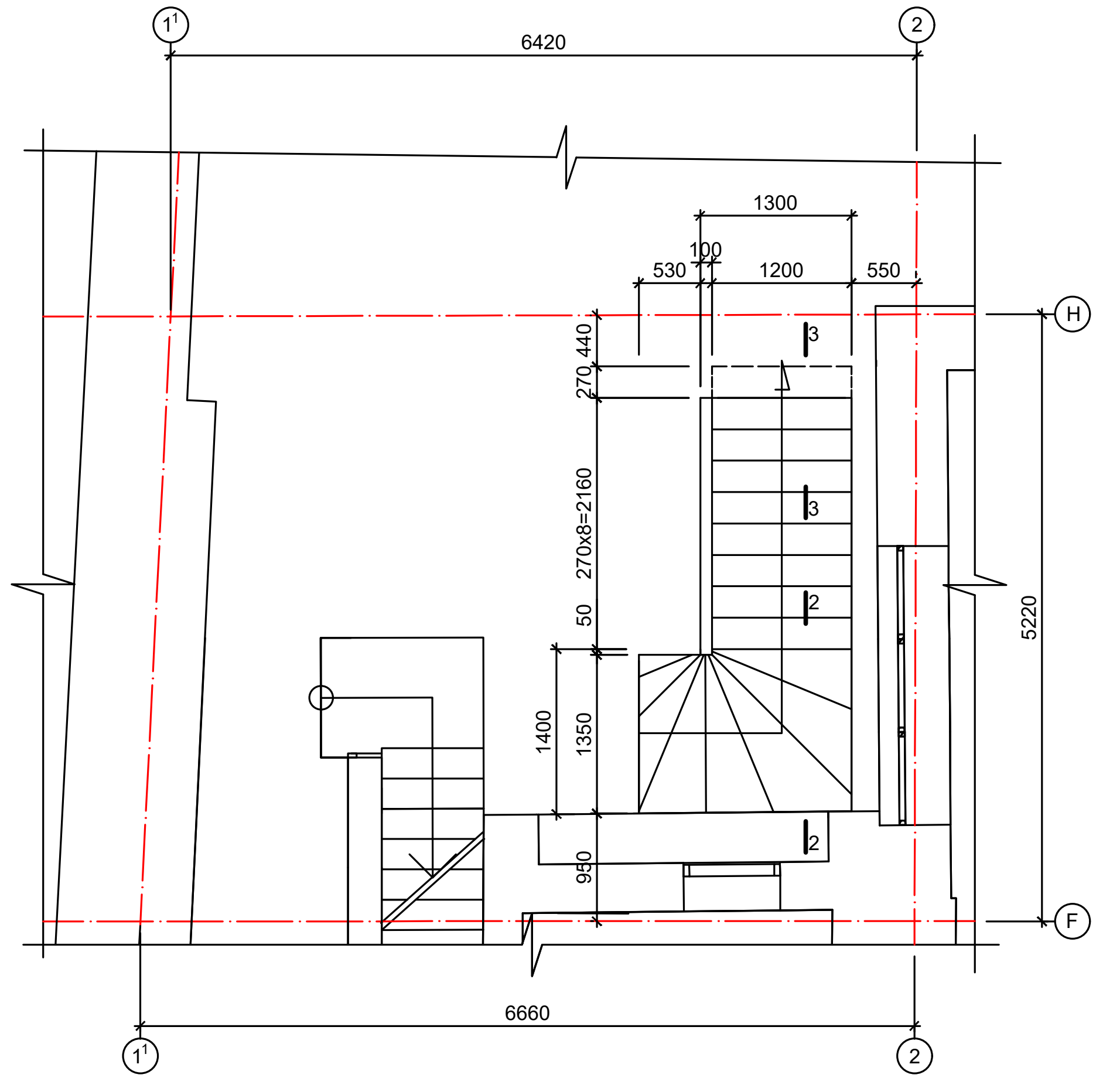

შენიშვნები

1. არსებულ გადახურვის ფილაში ნიშნ. 2.95 ამოიჭრას კიბის კონტურზე ღიობი. ამ დროს ფილის არმატურა "2" ღერძის გასწვრივ "H" ღერძთან ჩაიჭრას 1200 მმ-ზე ღიობის ზედაპირიდან. დანარჩენი არმატურა ჩაიჭრას კონტურის გასწვრივ.
2. არმატურა პოზ.8 ჩაწებდეს გადახურვის ფილაში მოწყობილ ნახვრეტში ორკომპონენტიანი წებოთი.
3. მოცემული ნახაზი განხილული იქნას ფურცელ კ-3 ერთად.

			სასტუმროს შენობის რეკონსტრუქციის პროექტი		
დირექტორი			ქ. თბილისი, გორგასლის ქ. №3 საკ.კოდი 01.18.04.001.029)	მ.1:50	
არქიტექტორი	დ. ნაკაშიძე			2021 წ.	
კონსტრუქტორი	თ. ქვრივიშვილი		მონოლითური კიბის გეგმა ნიშნ. -0.35 და 2.95	ფ.	ფურ.
				კ-2	3

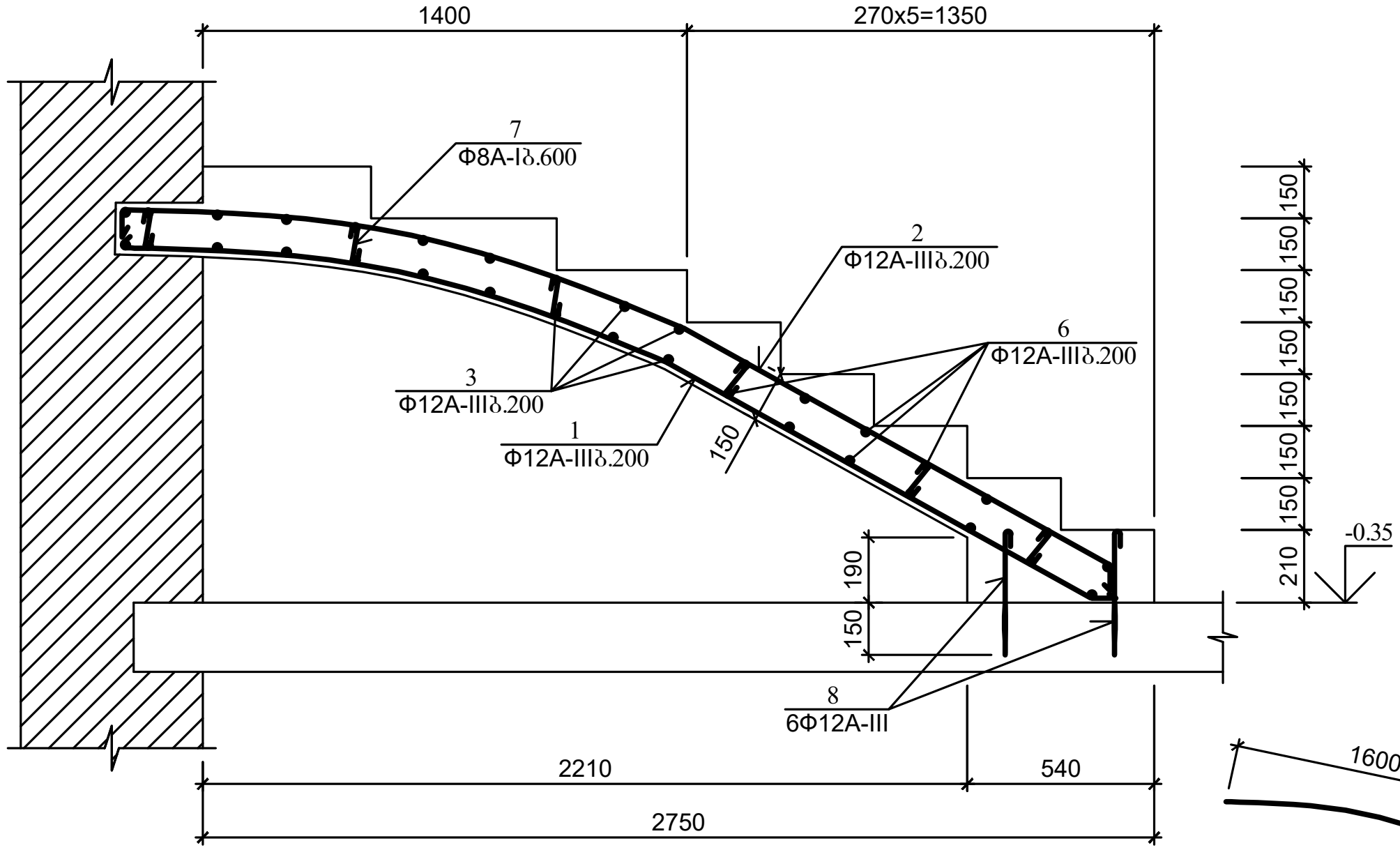

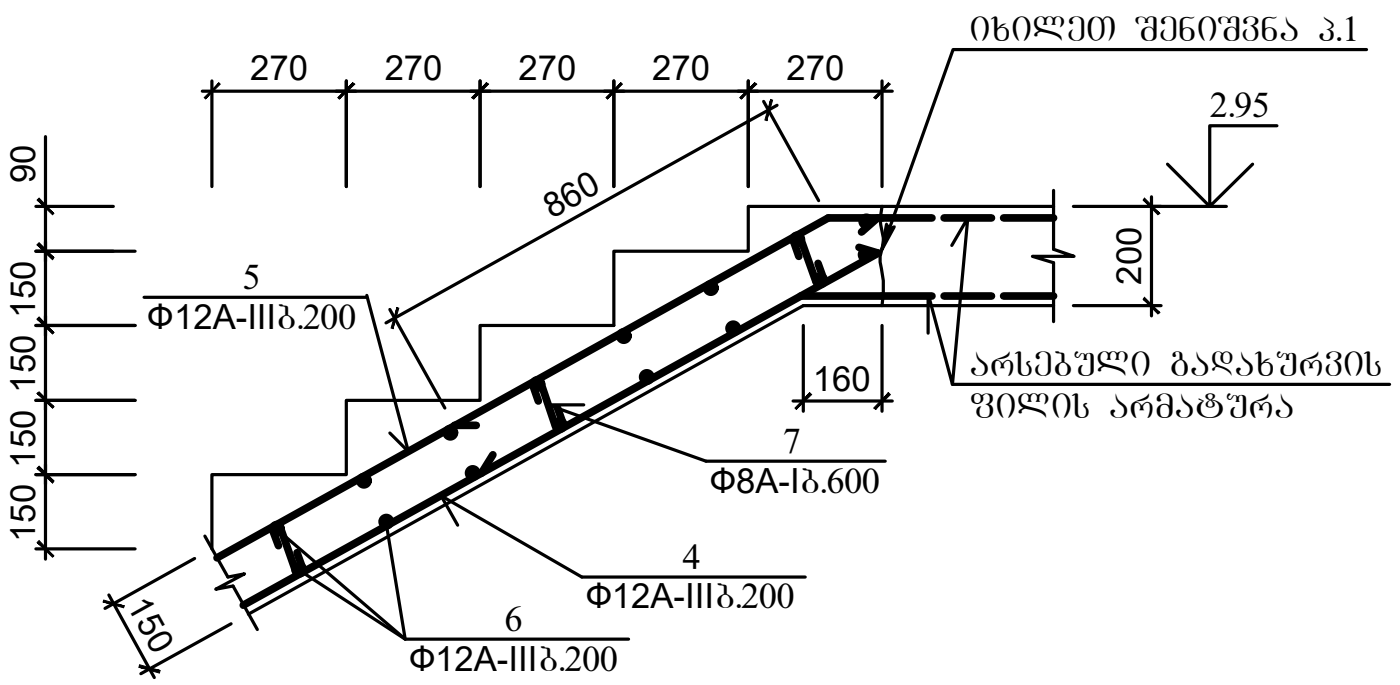

არმატურის სპეციფიკაცია ერთ კონსტრუქციაზე							
კონსტრ. დასახ.	პოზ.	ესკიზი	Φ მმ	სიგრძე მმ	რაოდ. ცალი	საერთო სიგრძე მ
მონოლითური კიბე	1	ესკიზი იხ. ქვემოთ	12A-III	3100	7	21.70
	2	ესკიზი იხ. ქვემოთ	12A-III	3160	7	22.12
	3	ესკიზი იხ. ქვემოთ	12A-III	3300	7	23.10
	4	ესკიზი იხ. ქვემოთ	12A-III	4440	7	31.08
	5	ესკიზი იხ. ქვემოთ	12A-III	4530	7	31.71
	6	1180	12A-III	1180	42	49.59
	7	190	8A-I	270	42	11.34
	8	350	12A-III	1180	6	7.08

არმატურის ამოკრეფა				
Φ მმ	საერთო სიგრძე მ	მასა კგ A-III	მასა კგ A-I	სულ
12A-III	186.38	165.51	—	—
8A-I	11.34	—	4.48	—
ჯამში		165.33	4.48	169.81
ბეტონი B 25	$V_ბ$=2.30 მ^3			

2 - 2

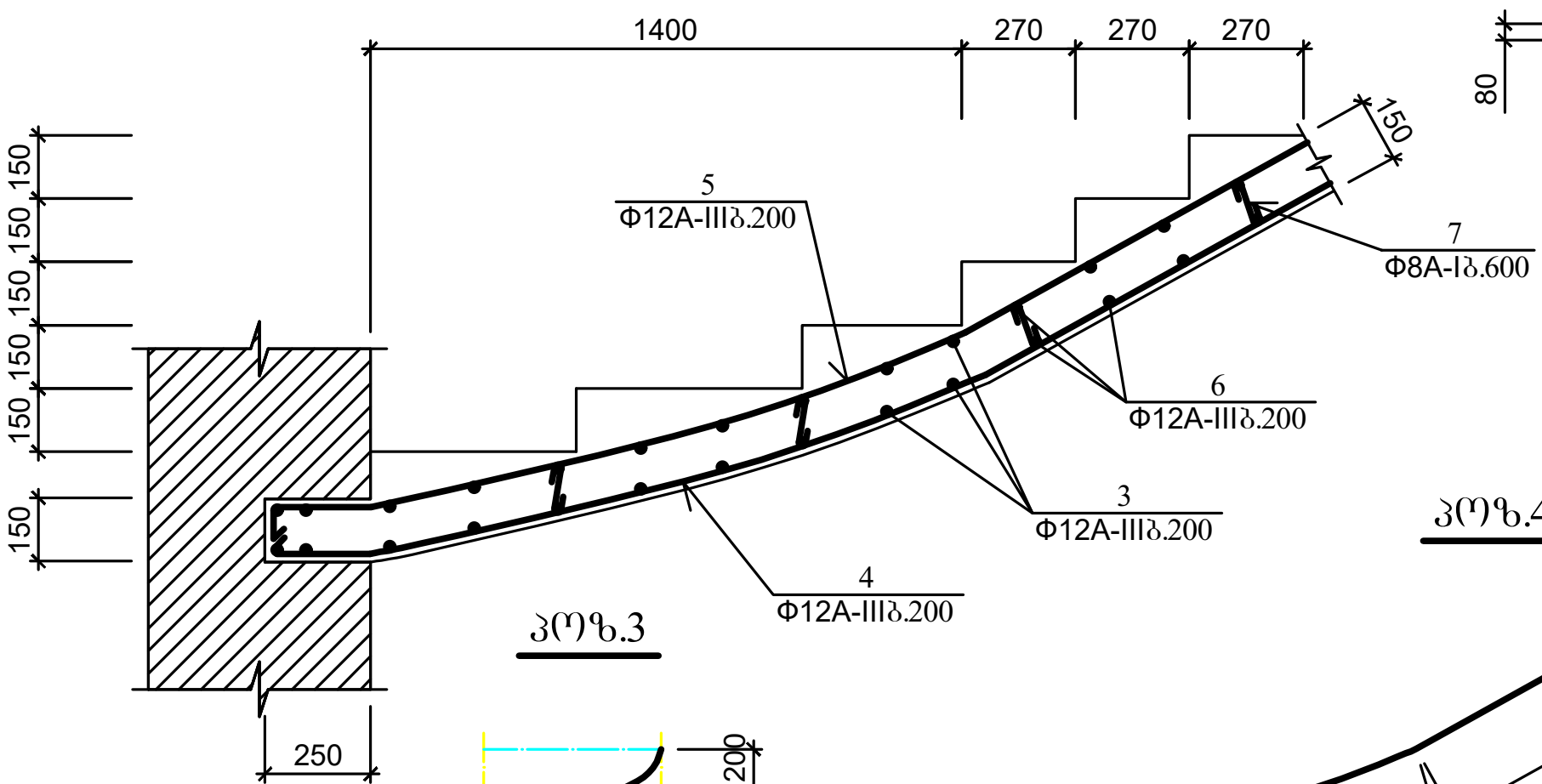

პოზ.1

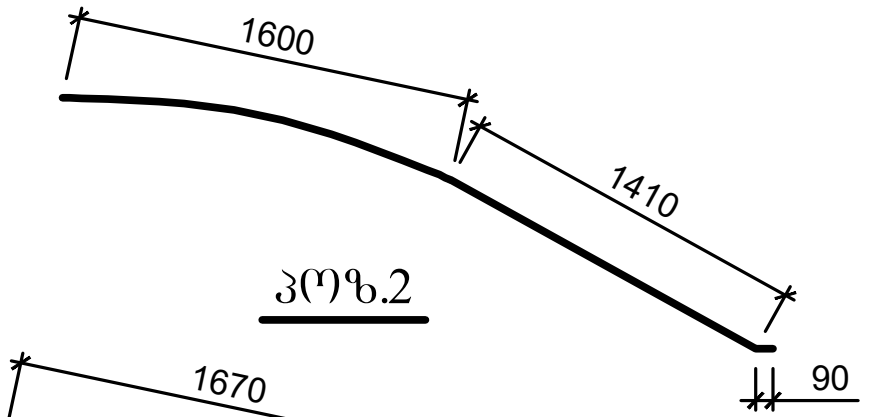

პოზ.2

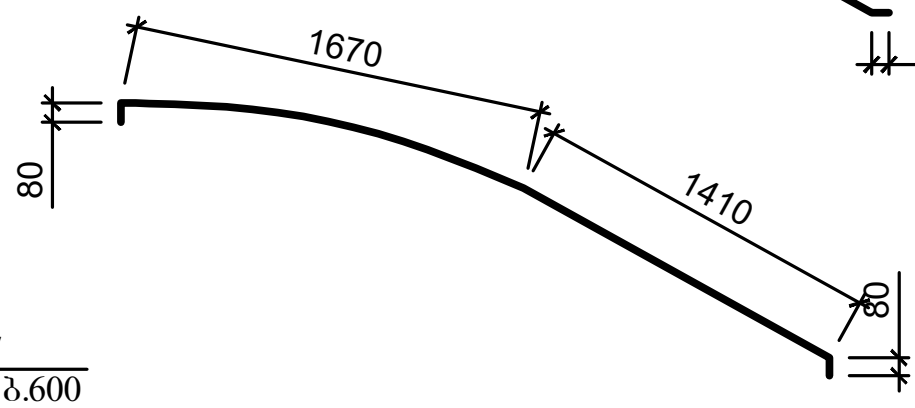

პოზ.3

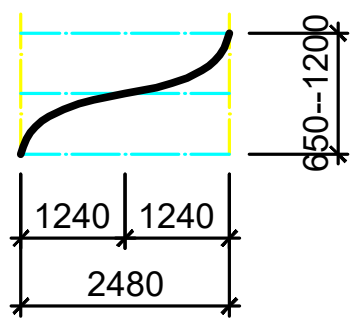

პოზ.4

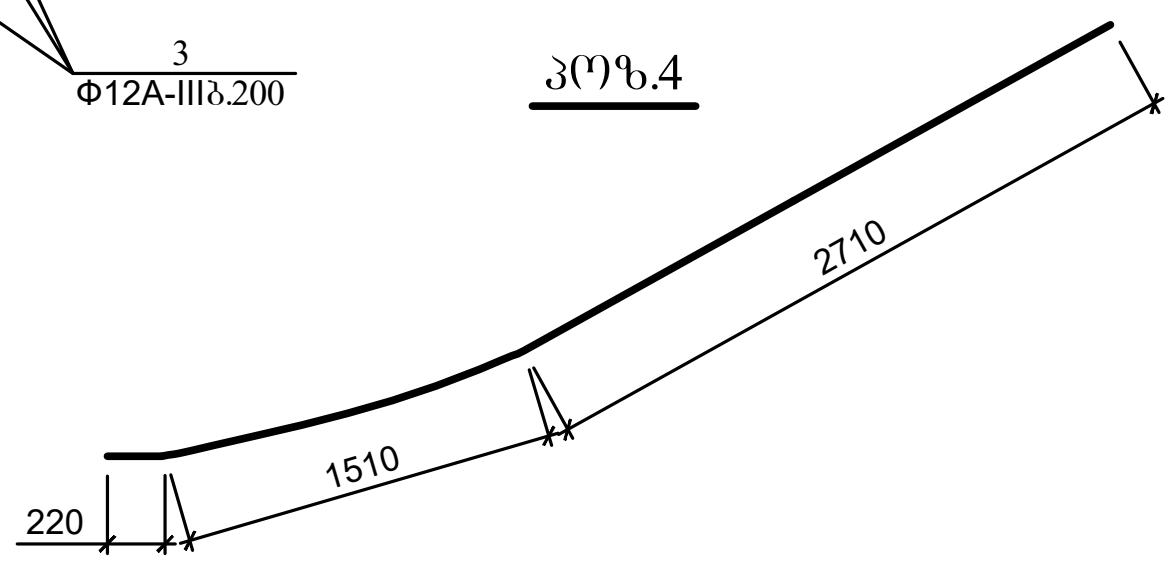

პოზ.5

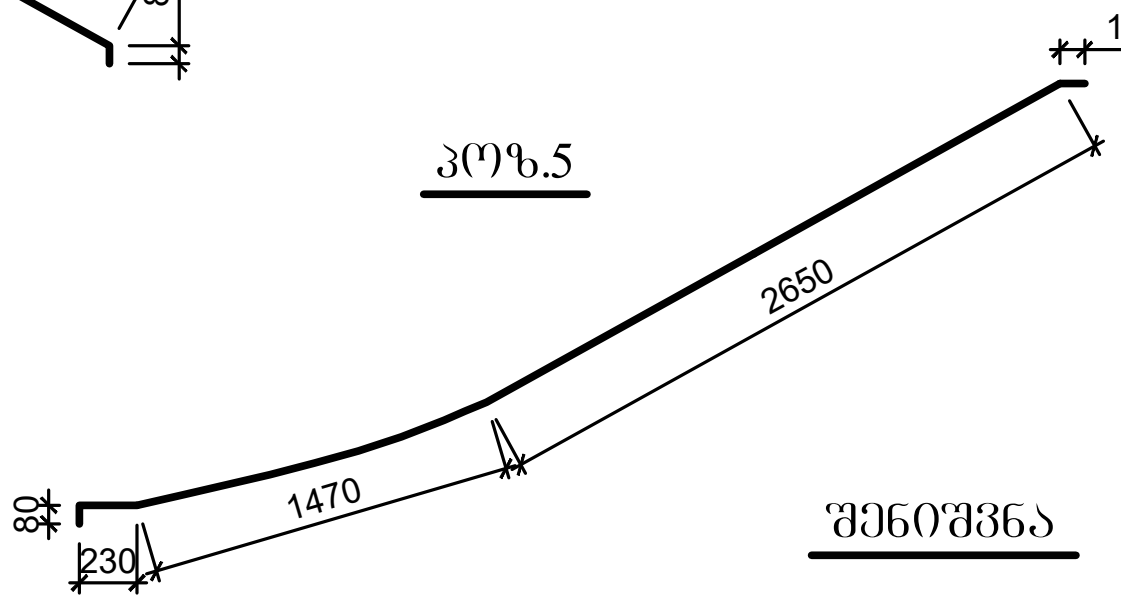

შენიშვნა

მოცემული ნახაზი განხილული იქნას ფურცელ კ-2 ერთად.

			სასტუმროს შენობის რეკონსტრუქციის პროექტი	
დირექტორი			ქ. თბილისი, გორგასლის ქ. №3 საკ.კოდი 01.18.04.001.029)	მ. 1:20 / 2021 წ.
არქიტექტორი	დ. ნაკაშიძე			
კონსტრუქტორი	თ. ქვრივიშვილი		მონოლითური კიბე. კვეთი 1-1 -- 3-3	ფ. კ-3 / ფურ. 3