NEW POINT
Measuremant
Cadastre
Topography

შპს „ნიუ პოინტ“
საქართველო, თბილისი, მგალობლიშვილის ქუჩა №3,
I სართული, ოფისი №3; ს/ნ: 404883943
Ltd „New point“
office N3, floor N1, 3 mgaloblishvili str. Tbilisi, Georgia
ID: 404883943
+995 32 2945808; cell phone: +995 557 704433;
www.newpoint.ge info@newpoint.ge

დემონტაჟის ორგანიზაციის პროექტი

ქ. თბილისში, გერგეთის ქ. #3 -ში; ს.კ. 01.15.05.060.014 არსებული #1/2; 2/1 და 3/1 შენობების სრული დემონტაჟი

დირექტორი: გ.კირკიტაძე

შეასრულა: ნ. ქარქაშაძე

2021წ.

1. სადემონტაჟო მოედნისა და ობიექტის დახასიათება

1.1. სადემონტაჟო ობიექტის ქვეშ განკუთვნილი ტერიტორია განთავსებულია ქალაქ თბილისში, მთაწმინდის რაიონში, გერგეთის ქუჩაზე №3-ში. ნაკვეთზე ს.კ. 01.15.05.060.014 ; ტერიტორია მცირედ ქანობიანია, ირგვლივ ესაზღვრება დაბალსართულიანი სახლებით განაშენიანებული ნაკვეთები, ცენტრალურ შესასვლელ მხარეს გერგეთის ქუჩა.

1.2. სადემონტაჟო პროექტი ითვალისწინებს წითელ ხაზებში მოქცეულ ნაკვეთზე: 1/2; 2/1; და 3/1 შენობების სრულად, მიწის დონემდე დემონტაჟს მთლიანი ტერიტორიის მოსუფთავებით.

#1-1/2-სადემოტაჟო შენობა ორსართულიანია საოფისე ფუნქციის დანიშნულებით.

#2-2/1- სადემონტაჟო შენობა წარმოადგენს დამხმარე დანიშნულების ცალკემდგომ, ნაწილობრივ დანგრეულ შენობას.

#3-3/1- სადემონტაჟო შენობა წარმოადგენს დამხმარე დანიშნულების შენობას - მიბმულია #1 შენობაზე და წარმოადგენს დამხმარე სათავს-საქვაბეს.

1.3. არსებული მდგომარეობა: სადემონტაჟო ობიექტები აშენებულია გასულ საუკუნის 70-80იან წლებში, არასაექსპლუატაციო მდგომარეობაშია და დამკვეთის მოთხოვნით ექვემდებარება სრულ დემონტაჟს, ტერიტორიის მოსუფთავებით.

1.4. ობიექტის ტექნიკურ-ეკონომიკური მაჩვენებლები შემდეგია:

ნაკვეთების ფართი-1945მ^2

#1 - 1/2 შენობა

სადემონტაჟო შენობის განაშენიანების ფართი-906,51მ^2

სადემონტაჟო საერთო ფართი-665, 45 მ^2

სადემონტაჟო მოცულობა-1076,61მ^3

#2 - 2/1 შენობა

სადემონტაჟო შენობის განაშენიანების ფართი-19,75მ^2

სადემონტაჟო საერთო ფართი-16,75 მ^2

სადემონტაჟო მოცულობა-67,15მ^3

3/1 შენობა

სადემონტაჟო შენობის განაშენიანების ფართი-8,65მ^2

სადემონტაჟო საერთო ფართი-4,65 მ^2

სადემონტაჟო მოცულობა-31,57მ^3

1.5. ტერიტორიაზე საინჟინრო კომუნიკაციების, წყალსადენ-კანალიზაციისა და დაბალი ძაბვის ელექტროკაბელების ქსელებია. დემონტაჟის დაწყებამდე აუცილებელია პროექტის მიხედვით განსაზღვრული ყველა საინჟინრო ქსელის ჩაჭრა ან გადალაგება შესაბამისი საექსპლუატაციო სამსახურების ზედამხედველობისა და ნორმატიული დებულებების მიხედვით. საექსპლუატაციო ორგანიზაციის ქვეშ დადგენილიდა კანონმდებლობითი პირობების გათვალისწინებით.

1.6. სამუშაოთა მწარმოებელმა განუხრელად უნდა იხელმძღვანელოს დამტკიცებული საპროექტო დოკუმენტაციით, სადემონტაჟო ან სხვა საპროექტო გადაწყვეტილებებში ცვლილებების თვითნებური შეტანა ავტორებთან შეთანხმების გარეშე დაუშვებელია, რაც უნდა მოხდეს დადგენილი წესით შესაბამისი ხელმოწერებით ავტორებისა და პროექტის მთავარი არქიტექტორის მხრიდან.

1.7. დემონტაჟის პროცესში, სადემონტაჟო დროებითი სატრანსპორტო მოძრაობა უნდა განხორციელდეს საპატრულო პოლიციის დეპარტამენტთან შეთანხმებული სატრანსპორტო

სქემისა და ასევე მათი მითითებებისა და ნორმების მიხედვით, მშენებლობის დასრულების შემდეგ უნდა განხორციელდეს აღნიშნული დროებითი სატრანსპორტო სქემის მოხსნა და მოეწყოს ახალი შეთანხმებული სატრანსპორტო მოძრაობის მანიშნებლები.

2. დემონტაჟისა და ტერიტორიის გასუფთავების ხანგრძლივობის დადგენა

2.1. დემონტაჟის ხანგრძლივობის ვადებისა და მისი განხორციელების ცალკეული პერიოდების დასადგენად ხელმძღვანელობენ სნ. და წ. 1.04.03-83 „მშენებლობის ხანგრძლივობის ნორმები და მარაგნაკეთი“, აღნიშნული ნორმების გათვალისწიენბით, ასევე სადემონტაჟო შენობების არასაექსპლუარაციო მონაცემების გათვალისწინებით დემონტაჟის ხანგრძლივობა განისაზღვრა **6** თვის ხანგრძლივობით.

2.2. კალენდარულ გეგმაზე ობიექტის დემონტაჟის შემოთავაზებული თანმიმდევრობა რეკომენდირებული ხასიათისაა. მისი კორექტირება შესაძლებელია სამუშაოთა წარმართვის პროცესში დამკვეთის ინტერესების გათვალისწინებით და დემონტაჟის პროცესში აღმოჩენილი შესაძლებლობებით.

2.3. ობიექტის დემონტაჟის გეგემიურ ვადებში დასრულება სავსებით შესაძლებელია უწყვეტი ფინანსირების პირობებში, რასაც ხელი უნდა შეუწყოს მშენებლობის რაიონის რბილმა კლიმატურმა პირობებმაც, აგრეთვე სამშენებლო ორგანიზაციის მძლავრმა საწარმოო მექანიზებულმა ბაზამ.

ქ. თბილისში, გერგეთის ქ. №3 -ში; ს.კ. 01.15.05.060.014 არსებული №1/2; 2/1 და 3/1 შენობების სრული დემონტაჟი

დემონტაჟის განხორციელების შენაკრები კალენდარული გეგმა

№	ობიექტისა და სამუშაოების დასახელება	დემონტაჟი კვირეების მიხედვით	თვეებისა და კვირეების რაოდენობა დემონტაჟის წარმოების მიხედვით																							
			I თვე				II თვე				III თვე				IV თვე				V თვე				VI თვე			
			I კვირა	II კვირა	III კვირა	IV კვირა	I კვირა	II კვირა	III კვირა	IV კვირა	I კვირა	II კვირა	III კვირა	IV კვირა	I კვირა	II კვირა	III კვირა	IV კვირა	I კვირა	II კვირა	III კვირა	IV კვირა	I კვირა	II კვირა	III კვირა	IV კვირა
1	2	3	4	5	6	7	8	9	10	11	12	13	14	15	16	17	18	19	20	21	22	23	24	25	26	27
1	მოსამზადებელი სამუშაოები-მობილიზაცია, ქსელების ჩაჭრა-გადალაგება, დროებითი შენობა-ნაგებობის მოწყობა, ფარდების ჩამოფარება და ა. შ.	1																								
2	არსებული №1-1/2 შენობის სრული დემონტაჟი მიწის ნიშნულამდე და დატვირთვა ავტოთვითმცლელებზე	18																								
3	არსებული №3-3/1 შენობის სრული დემონტაჟი მიწის ნიშნულამდე და დატვირთვა ავტოთვითმცლელებზე	5																								
4	არსებული №2-2/1 შენობის სრული დემონტაჟი მიწის ნიშნულამდე და დატვირთვა ავტოთვითმცლელებზე	8																								
5	დემონტირებული მასალისა და ნაგვის (მეორადის არსებობის შემთხვევაში) გატანა ობიექტიდან	22																								
6	მთლიანი ტერიტორიის მოსუფთავება, ობიექტის ექსპლუატაციაში ჩაბარების წინა სამუშაოები	1																								

1. დემონტაჟის ხანგრძლივობა მიღებულია 6 თვის პერიოდით.
2. კალენდარულ თვეში მიღებულია 25 სამუშაო დღე შაბათის ჩათვლით, კვირა დასვენების დღედაა ჩათვლილი.
3. დემონტაჟის სამუშაოები უნდა იწარმოოს დემონტაჟის ნებართვის აღების შემდეგ.

მოპ-1

3. დემონტაჟისა და ტერიტორიის გასუფთავების განხორციელების ტექნოლოგიური ნორმალი

3.1. კალენდარული გეგემით გათვალისწინებული ფინანსური უზრუნველყოფისა და შესაძლებლობების საფუძველზე უნდა მოხდეს სამუშაოთა თანმიმდევრობის განსაზღვრა.

3.2. დემონტაჟის განხორციელების გეგემიური ხანგრძლივობა 6 თვეა, სამუშაოები უნდა წარიმართოს კალენდარული გეგმის მიხედვით (იხ. მოპ-2) დემონტაჟი უნდა განხორციელდეს ერთი მხრიდან, მიმდევრობითი მეთოდით, ზემოდან ქვევით.

3.3 ბოლო თვეებში განხორციელდება დემონტირებული მასალის საბოლოო გატანა სადემონტაჟო მოედნიდან, მთლიანი ტერიტორიის გასუფთავება და მომზადება ახალი მშენებლობისათვის.

4. დემონტაჟის საინჟინრო მომზადება და მშენებლობის წარმართვის ცალკეული ეტაპები

4.1. ჩვენს მიერ შედგენილი მოპ-ი ითვალისწინებს სნ და 3.01-0I-85 „სამშენებლო წარმოების ორგანიზაცია" მოთხოვნილებებს მშენებლობაზე ხანძარსაწინააღმდეგო და მშენებლობის უსაფრთხო წარმოების ღონისძიებათა დაცვით.

4.2. მშენებლობის ორგანიზაციის პროექტის დამუშავებას საფუძვლად დაედო შემდეგი მონაცემები:

- დავალება პროექტირებაზე;
- არსებული სიტუაციის ამსახველი ფოტომასალა.
- მშენებლობის რაიონის სიტუაციური გეგმა;
- ტოპოგრაფიული გეგმა;
- აზომვითი ნახაზები.
- ობიექტის ნატურაში დათვალიერება.
- სადემონტაჟო შენობების პროექტი.

4.3.დემონტაჟის ორგანიზაციის პროექტი შესრულებულია მოქმედი სამშენებლო ნორმების, წესებისა და სახელმწიფო სტანდარტების (მათ შორის ხანძარფეთქებადი უსაფრთხოების) შესაბამისობით.

4.4. მიიღებს თუ არა დამკვეთისაგან დამტკიცებულ საპროექტო დოკუმენტაციას, სადემონტაჟო ორგანიზაცია საჭიროების

შემთხვევაში ამუშავებს სამუშაოთა წარმოების პროექტს. ამ პროექტის შედგენა უნდა ხდებოდეს დემონტაჟის ორგანიზაციის პროექტში მიღებული გადაწყვეტილებების შესაბამისობით და ფლობელობაში არსებული მექანიზაციის ბაზის გათვალისწინებით.

4.5. **სამუშაოთა დაწყება დაიშვება საპროექტო დოკუმენტაციის საფუძველზე ქ. თბილისის მუნიციპალიტეტის მერიის სსიპ. „თბილისის მუნიციპალიტეტის არქიტექტურის სამსახური"-დან სათანადო ნებართვის აღების შემდეგ. მოსამზადებელ პერიოდში უნდა მოხდეს:**

1. დროებითი შენობების დაყენება უსაფრთხო ადგილზე- დროებით სათავსებად (მუშების გარდერობი, საპრარაბო, ..) უნდა მოეწყოს მცირე ზომის დროებითი შენობები, ან ამისათვის სამშენებლო ფირმამ უნდა უზრუნველყოს დროებითი ე.წ. „ვაგონეტკა" საცხოვრებლების შემოტანა-დადგმა. აუცილებელია მოეწყოს წითელი ხაზების ფარგლებში.

2. ამჟამად ტერიტორია გარშემორტყმულია კაპიტალური ღობით, მაგრამ თუკი სადმე დაზიანებული იქნება, მაშინ უნდა განხორციელდეს ფრაგმენტულად დროებითი ღობის მოწყობა-ხის, ლითონის ფურცლების, ფანერის ან სხვა სახის მასალის გამოყენებით, სურვილის შემთხვევაში შეღებილი, ზედ საინფორმაციო ბანერით. საჭიროების შემთხვევაში ტროტუარის დამცავი გადახურვით, დგარების ჩაბეტონებით გრუნტში ან და მობილურ გადასატან კონსტრუქციებში. სასურველია კონკრეტულ სადემონტაჟო შენობებს დემონტაჟის დროს ჩამოეფაროს ფარდა -ბადე სპეციალურად მოწყობილ ხარაჩოზე, რათა არ მოხდეს მტვრის გაბნევა მიმდებარე საცხოვრებელ ზონაში.

3. ვინაიდან სადემონტაჟო ობიექტი განაშენიანებულ ტერიტორიაზე მდებარეობს, ამიტომ უნდა მოეწყოს შესაბამისი გამაფრთხილებელი ნიშნები, ასევე ღამის პერიოდში განათება. მაქსიმალურად უნდა იყოს ეზოს მიმდებარედ, სამუშაოებში დაუსაქმებელი პირების უსაფრთხოება გათვალისწინებული.

4. ობიექტზე არის რამდენიმე ხე-ნარგავი, სასურველია სამუშაოების დაწყებამდე ისინი შეიფუთოს დამცავი ხის ფენილით მაქ. 2მ. სიმაღლეზე (დაზიანების თავიდან აცილების მიზნით).

5. სამშენებლო მოედნის უზრუნველყოფა დროებითი წყლით და ენერგიით არსებული ქსელებიდან, აქტის შედგენა მოსამზადებელი პერიოდის სამუშაოების შესახებ.

4.6. სამშენებლო წარმოების უწყვეტობისა და ტექნოლოგიურობის უზრუნველსაყოფად აუცილებელია დემონტაჟის წარმართვა ცხრილში ჩამონათვალი მანქანა-მექანიზმებით, ინსტრუმენტებითა და დანადგარებით.

4.7. დემონტაჟი უნდა განხორციელდეს საავტორო და ტექნიკური ზედამხედველობის ქვეშ. დახურული სამუშაოების მიღება ავტორების კონტროლის ქვეშ დადგენილი წესით აუცილებელია.

5. მითითებები სადემონტაჟო-გასასუფთავებელ სამუშაოებზე.

5.1. დემონტაჟის ნებართვების აღების შემდეგ დაიწყება დემონტაჟის სამუშაოების წარმოება (უსაფრთხოების წესების სრული დაცვით თანახმად საქართველოში მოქმედი "მშენებლობის უსაფრთხოების წესები" (დამტკიცებული საქართველოს მთავრობის 27.05.2014 №361 დაგენილებით;)" და „სნ და წ 111-4-80 უსაფრთხოების ტექნიკა მშენებლობაში" და სხვა ნორმატულ-საკანონმდებლო დოკუმენტების მითითებების შესაბამისობით.)

5.2. განთავსდება სადემონტაჟო საინფორმაციო ბანერი, ჩაიჭრება შენობის არსებული საინჟინრო ქსელების სხვა მიმდებარე ქსელებთან მიერთებები, ამასთან გაწმენდითი სამუშაოების პარალელურად ყველა სამუშაო უნდა დაინამოს მტვრის თავიდან აცილების მიზნით. დროებით სათავსებად (მუშების გარდერობი, საპრარაბო) მოეწყობა დროებითი თავშესაფარი მიმდებარე ტერიტორიაზე წითელი ხაზების ფარგლებში შიდა ეზოში.

5.3. სადემონტაჟო სამუშაოების განხორციელება უნდა მოხდეს ზემოდან ქვევით და სათანადო კომისიის დასწრებით. სამუშაოების დროს უნდა იყოს გათვალისწინებული: ყველა კონსტრუქციის დროებითი გამაგრება (ხის დროებითი დამჭერი კოჭებით და შეფიცვრებით), მუშების სათანადო ინსტრუქტაჟი და უზრუნველყოფა სპეციალური ტანსაცმლით და სათვალეებით, (სიმაღლეებზე მუშების მოძრაობა-მუშაობის შემთხვევაში თითოეული მუშა უნდა იყოს დაბმული სპეც. დამჭერი თოკებით ვარდნის თავიდან აცილების მიზნით) ასევე ყველა ადამიანს უნდა აეკრძალოს კონსტრუქციების დემონტაჟის დროს მის ქვეშ ყოფნა ან გავლა); ნაგვის გატანა სპეციალური ავტოამწეების და ავტოთვითმცელების საშუალებით. აქტის შედგენა ძირითადი პერიოდის სამუშაოების შესახებ. ნაგვის ტრანსპორტირების სვლა-გეზი უნდა შეთანხმდეს ქალაქის საგზაო პატრულთან. ავარიული სიტუაციის შემთხვევაში უნდა მოხდეს სამუშაოების შეჩერება და ყველა სადემონტაჟო კონსტრუქციების გამაგრება. ყველა საშიში ადგილი უნდა იყოს შემოღობილი სათანადო განათებით ღამის საათებში.

5.4. მოსამზადებელი სამუშაოების (ზემოთ ჩამოთვლილი) შესრულების შემდეგ დემონტაჟი მოხდება შემდეგი თანმიმდევრობით შენობის ერთი მხრიდან:

5.4.1. დემონტაჟის პროცესი უნდა განხორციელდეს მიმდევრობით, #1 და #3 შენობა უნდა დემონტირდეს ერთდოულად ვინაიდან გადაბმულია ერთმანეთთან. თვითონ დემონტაჟი უნდა იწარმოოს შემდეგნაირად: თავდაპირველად უნდა განხორციელდეს ყველა საინჟინრო ქსელის ჩაჭრა-მოხსნა, კონდიციონერების მოხსნა მთლიან სისტემასთან ერთად, გარე განათებების მოხსნა და ა. შ.

ქსელების ჩაჭრის შემდეგ უნდა განხორციელდეს კარ-ფანჯრების დემონტაჟი ლითონის გისოსებთან ერთად, შემდეგ შევსებული ღიობების დემონტაჟი, პარალელურად უნდა განხორციელდეს შიდა ზედაპირების მოპირკეთებების მოხსნა (კედლების, იატაკის, ჭერების ფენილები) შემდეგ სახურავის ფენილის დემონტაჟი წყალგადამყვან სისტემასთან ერთად (ჟოლობები, მილები, ღარები, ძაბრები...), შემდეგ უნდა განხორციელდეს სახურავის ფენილის ქვეშ ხის სანივნივე სისტემის დემონტაჟი მეორე სართულის გადახურვის ჭერთან ერთად. შემდეგ დაიწყოს ზევიდან ქვევით ტიხრების დემონტაჟი, გარე კედლების დემონტაჟი. უნდა გაშიშვლდეს მთლიანად შენობის კარკასი. ამის შემდეგ უნდა განხორციელდეს ანაკრები გადახურვის ფილების დემონტაჟი ერთი მხრიდან მიმდევრობით, მონოლითური რკინაბეტონის ანაკრები ფილები დემონტირდება ამწე მექანიზმების გამოყენებით. ამწე მექანიზმებით უნდა მოხდეს თითოეული ანაკრები კონსტრუქციის დაჭერა სპეციალური ე.წ. ტროსებით ან თოკებით და შემდეგ უნდა ჩაიჭრას გადაბმებში ანაკრები კონსტრუქცია, მოხსნილი კონსტრუქცია ისევ ამწის გამოყენებით უნდა დაწყობილ იქნას მიმდებარე ტერიტორიაზე ან მანქანა მექანიზმებზე. ანაკრები კონსტრუქცების მოხსნის პერიოდში მათ ქვეშ მუშა-მოსამსახურეთა მოძრაობა სასტიკად აკრძალულია.

რამდენიმე ადგილას გადახურვა წარმოდგენილია ხის მასალით, მათი დეონტაჟი უნდა განხორციელდეს ხელის მექანიზმებით, ჯერ უნდა მოიხსნას ფენილი, შემდეგ კოჭები და ა. შ. გადახურვის ფილების დემონტაჟის შემდეგ დემონტირდება პირველი სართულის კედლები, შემდეგ კარკასი, შემდეგ საძირკვლები, ანაკრები საძირკვლების

შემთხვევაში დემონტაჟი განხორციელდება ზემოთაღწერილი მეთოდით, შენობაში მონოლითური კონსტრუქციების შემთხვევაში ფრაგმენტულად დაიბურღება ხელის საბურღი მექანიზმით ნაწილ-ნაწილ ფრაგმენტებად მონოლითური კონსტრუქცია, არმირების გაშიშვლების შემდეგ მაქს. 3 მ^2 ფართის არმირება უნდა დაჭერილ იქნას ამწეზე გამობმით, შემდეგ გამობმულ დაჭერილი სექციის ხელის მექანიზმებით ჩაჭრა უნდა განხორციელდეს, ჩაჭრილ-მოხსნილი სექცია უნდა განთავსდეს ავტოთვითმცლელზე და გატანილ იქნას ტერიტორიიდან. ასე უნდა განხორციელდეს მიმდევრობით შემდეგი სექციებიც. შენობის დემონტაჟთან ერთად უნდა დემონტირდეს უკანა მხრიდან შენობის ღია ტერასა ეზოს კიებეებტან ერთად. შენობის დემონტაჟი უნდა განხორციელდეს შენობის ქვეშ მიწის ნიშნულამდე.

#2 (2/1) შენობის დემონტაჟი უნდა განხორციელდეს #1 (1/2)და #3 (3/1) შენობის შემდეგ, რათა მისასვლელი განთავისუფლდეს შენობამდე.

თავდაპირველად უნდა განხორციელდეს საინჟინრო ქსელის ჩაჭრა-მოხსნა, შემდეგ ლითონის კარის დემონტაჟი, შემდეგ უნდა განხორციელდეს აგურის კედლების დემონტაჟი ზევიდან ქვევით, შემდეგ უნდა განხორციელდეს რკინაბეტონის კონსტრუქციების დემონტაჟი #1 შენობის დემონტაჟის მსგავსად.

დემონტაჟის პარალელურად და დასასრულს უნდა განხორციელდეს ყველა კონსტრუქციისა და ზედმეტი ნაგვის გატანა ობიექტიდან, ტერიტორია მთლიანად უნდა მოსუფთავდეს და მომზადებულ იქნას ახალი მშენებლობისათვის.

დემონტაჟი უნდა განხორციელდეს ინჟინერ-სპეციალისტის მეთვალყურეობის ქვეშ.

კატეგორიულად უნდა აიკრძალოს მუშა-მოსამსახურეთა მოძრაობა სადემონტაჟო კონსტრუქციების ქვეშ.

5.5.სამშენებლო ნაგვის გატანა მოხდება ავტოთვითმცლელებით.

5.6.სამშენებლო წარმოების უწყვეტობისა და ტექნოლოგიურობის უზრუნველსაყოფად აუცილებელია მშენებლობის წარმართვა ცხრილში ჩამოთვლილი მანქანა-მექანიზმებით, ინსტრუმენტებითა და დანადგარებით. სამუშაოები უნდა შესრულდეს სნ და წ III-15-80-ით გათვალისწინებული მოთხოვნების სრული დაცვით.

6. რეკომენდირებული მანქანა-დანადგარები, მექანიზმები და ინსტრუქმენტები

6.1. მშენებლობის ნორმების უწყვეტი რითმისა და ტექნოლოგიურობის უზრუნველსაყოფად აუცილებელია მისი აღჭურვა თანამედროვე ტექნიკური საშუალებებით. მათი რეკომენდირებული ჩამონათვალი მოცემულია ცხრილში:

№	დასახელება	მარკა	რაოდენობა ცალი
1	2	3	4
1.	თვითმცლელი, ძარიანი სპეც.ტრანსპორტი სამშენებლო ნაგვის ტერიტორიიდან გასაზიდად	სხვადასხვა	4
2	ექსკავატორი დემონტირებული მასალის გადასაადგილებლად	სხვადასხვა	2
3	საავტომობილო თანამედროვე ავტოამწე	სხვადასხვა	2
4	ხელის სანგრევი ჩაქუჩები (ე.წ. “პერფორატორები”)	ცალი	5

5	ლითონის ელექტრომჭრელები (ე.წ.“ბარგალკები”)	კომპლექტი	2
6	ე.წ. „ბობკატი“	ცალი	2
7	სადემონტაჟო ინსტრუქმენტები	კომპლექტი	20
8	პნევმატური ინსტრუმენტი: საჭრელი, საბურღი და ა. შ.	კომპლექტი	10
9	სხვადასხვა დანიშნულების ხელის მოწყობილობა-ინსტრუქმენტები: ნიჩბები, ბარები, ლომები, წერაქვები და სხვა	კომპლექტი	10

6.2. რეკომენდებული მანქანა-დანადგარები და ინსტრუმენტ-მოწყობილობები შესაძლოა შეიცვალოს ანალოგიურით ან უფრო თანამედროვეთი.

7. მშენებლობაზე შრომისა და ელექტროუსაფრთხოების წესების დაცვა

მომუშავეთა შრომის უსაფრთხოების ღონისძიებები სადემონტაჟო სამუშაოთა წარმოების ყველა ეტაპზე უნდა იყოს დაცული თანახმად საქართველოში მოქმედი “მშენებლობის უსაფრთხოების წესები” (დამტკიცებული საქართველოს მთავრობის 27.05.2014წ. №361 დაგენილებით;)” და „სნ და წ 111-4-80 უსაფრთხოების ტექნიკა მშენებლობაში” და სხვა ნორმატულ-საკანონმდებლო დოკუმენტების მითითებების შესაბამისობით. მათგან ყურადღება მახვილდება შემდეგზე:

7.1. სამუშაო ადგილები მუშაობის პირობებისა და ტექნოლოგიურობის გათვალისწინებით უზრუნველყოფილ უნდა იყოს კოლექტიური დაცვისა და სიგნალიზაციის საშუალებებით.

7.2. ზედმეტი ნაგვის და გრუნტის დატვირთვა ავტოთვითმცლელებზე უნდა წარმოებდეს გვერდიდან ან უკანა მხრიდან.

7.3. მოხსნილი ღირებული დეტალების, კონსტრუქციების და ნაკეთობების დასაწყობება უნდა მოხდეს მათზე ტექნოლოგიური მოთხოვნილებების პირობათა გათვალისწინებით; ამავე დროს ისინი უნდა დაეწყოს მოსწორებულ ადგილზე, რომ მათი მოცურებაც არ მოხდეს.

7.4. ელექტრო უსაფრთხოების წესები ჩამოყალიბებულია საქ. სტანდარტში 12.1.013-88. ელექტროკარადა ყოველთვის უნდა იყოს ჩაკეტილ მდგომარეობაში, ელექტროკაბელები, ელექტროსადენები და მოწყობილობები კი იზოლირებული. გაშიშვლებული სადენების გამოყენება აკრძალულია.

7.5. სადემონტაჟო მოწყობილებათა ჩართვა (საწევლები, სხვადასხვა ელექტრო აპარატები და სხვა) მიმდებარე ელექტროქსელში აკრძალულია. ელექტროქსელის სამსახურის ტექზედამხედველობის სამსახურთან შეთანხმებით ნებადართული სატრანსფორმატორო ქვესადგურიდან უნდა მოხდეს სამწვერიანი ელექტროკაბელის შემოყვანა დახურულ კარადაში, მრიცხველის დაყენება საიდანაც ძალოვანი და განათებელი სადენები გაიმართება მომხმარებლისაკენ.

7.6. ელექტროსაწეველას და სხვა მანქანა მექანიზმების მუშაობის პეროდში მის ქვეშ ან სიახლოვეს უცხო და სამშენებლო ოპერაციებში დაუსაქმებელ პირთა ყოფნა აკრძალულია. უცხო პირთა, აგრეთვე სამშენებლო ოპერაციებში დაუსაქმებელ მუშა-მოსამსახურეთა ყოფნა სამშენებლო მოედანზე და მის სიახლოვეს სახიფათო ზონაში დაუშვებელია. მექანიზმების მუშაობის დროს მოშორებით დგება მესიგნალე და აწესრიგებს როგორც ფეხმავალთა, ასევე ავტოტრანსპორტის მოძრაობას.

7.7. სამუშაოთა უწყვეტობისა და ტექნოლოგიურობის უზრუნველსაყოფად აუცილებელია მშენებლობის აღჭურვა ცხრილში ჩამოთვლილი მანქანა-მექანიზმებით, ინსტრუმენტებითა და დანადგარ-სამარჯვებით.

8. ეკოლოგია და ბუნების დაცვის საკითხები

8.1. დემონტაჟის პროცესში აუცილებელია განხორციელდეს სპეციალური ღონისძიებები მიმდებარე ტერიტორიის დამტვერიანების თავიდან ასაცილებლად.

8.2. დემონტაჟის სამუშაოების შესრულების პერიოდში ფასადებს საჭიროა ჩამოეფაროს ფარდა, რათა ამ შემთხვევაშიც არ მოხდეს მტვრის გაბნევა სელიტებულ ზონაში.

8.3. დაუშვებელია არსებულ საკანალიზაციო ჭებში ბეტონ და ხსნარმილსადენების ჩარეცხვა ან მათი დანაგვიანება სამშენებლო ნარჩენებით.

8.4. გარემოს დაცვის სამსახურიდან ნებართვის გარეშე მშენებლობის ზონაში იკრძალება მრავალწლიანი ხეების და ნარგავების მოჭრა-განადგურება.

8.4. ზემოთ მითითებული დებულებებიდან გამომდინარე მშენებლობა უნდა განხორციელდეს ბუნების დაცვითი და ჰაერის გაბინძურების საწინააღმდეგო ღონისძიებების დაცვით მომქმედი საკანონმდებლო აქტებისა და ნორმატული დოკუმენტების შესაბამისობით.

9. მოპ-ის შედგენისათვის ნორმატული ბაზა

9.1. სნ და წ 3. 0.1 0.1-85 „სამშენებლო წარმოების ორგანიზაცია".

9.2. სნ და წ 1. 0.4 0.3-85 „მშენებლობის ხანგრძლივობის ნორმები საცხოვრებელი სახლები მშენებლობაზე".

9.3. მშენებლობის ორგანიზაციის პროექტის შედგენის ეტალონი სახრეთის მთიანი რაიონებისათვის .

9.4. კრებული-სამახსოვრო „სამშენებლო წარმოების ნორმები და წესები „ამონაკრები მომქმედი სამშენებლო ნორმებიდან და წესებიდან", ურბანიზაციისა და მშენებლობის სამინისტროს გამოცემა, თბილისი, 1987 წელი ქართულ ენაზე. 9.5. სნ და წ III - 4-80 „უსაფრთხოების ტექნიკა მშენებლობაზე".

სამშენებლო გენგეგმა

New Point

N

4615600

4615550

4615500

482900

482950

483000

№3-3/1

№1-1/2

№2-2/1

ზ. დუმბაძის ქუჩა

ზ. დუმბაძის ქუჩა

ბერიძეთის ქუჩა

ბერიძეთის ქუჩა

ძველი გზა

ძველი გზა

ძველი გზ

შენობა-ნაგებობის დემონტაჟის პროექტი

ქალაქი თბილისი,
ქუჩა გერგეთი, №3

(ს/ჯ: 01.15.05.060.014)

Measuremant
Cadastre
Topography

შპს „ნიუ პოინტ“

საქართველო, თბილისი, მგალობლიშვილის ქუჩა №3,
I სართული, ოფისი №3; ს/ნ: 404883943

Ltd „New point“

office N3, floor N1, 3 mgaloblishvili str. Tbilisi, Georgia
ID: 404883943
+995 32 2945808; cell phone: +995 557 704433;
www.newpoint.ge info@newpoint.ge

დემონტაჟის პროექტი

ავტორი გ.ჯეჯელიძე

2021

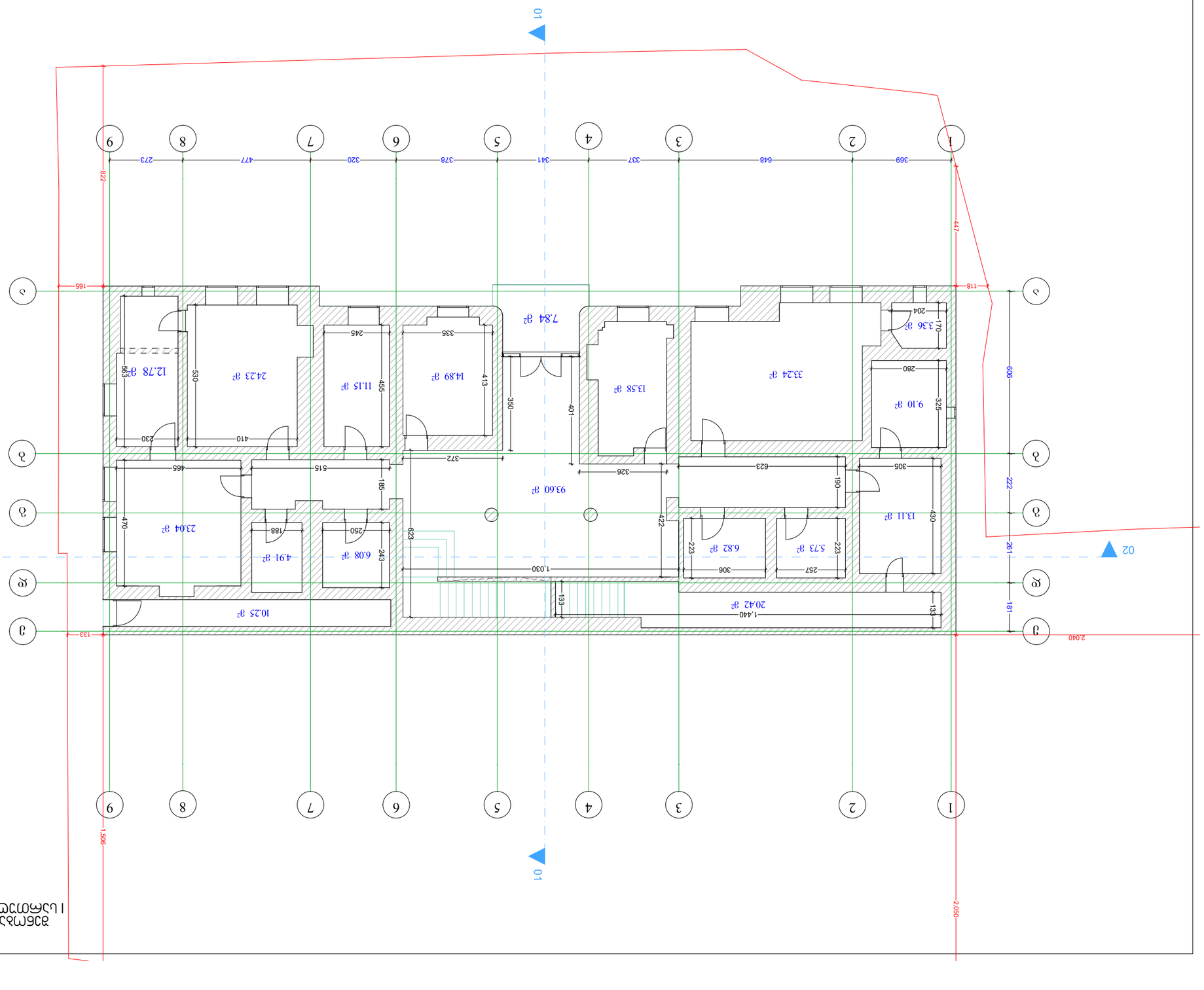

ვაკის ტაძრის გარშემო 1 ს/ს ბაზის მოწყობა +0.00

Project	პროექტი
ვაკის ტაძრის ეზოში ს/ს ბაზის მოწყობა	
Client	დამკვეთი
შპს "ს ა ქ ა რ თ ვ ე ლ ო ს ე კ ლ ე ს ი ა" (ID:205247062)	
Address	მისამართი
ქ. თბილისი, ვაკის რაიონი, ი.ჭავჭავაძის გამზ. №3 (ს/კ: 01.15.05.060.014)	
Technical-economic indicators	ტექნიკურ-ეკონომიკური მაჩვენებლები
ქ. თბილისი, ვაკის რაიონი, ი.ჭავჭავაძის გამზ. №3 (ს/კ: 01.15.05.060.014)	
საერთო ფართობი 906.51 მ²	
სულ მშენებელი ფართობი 2	
Explication	ექსპლიკაცია
Notes	შენიშვნები

Position	თანამდებობა
Name Surname	სახელი გვარი
Signature	ხელმოწერა
Director	დირექტორი
Author	პროექტის ავტორი
Architector	არქიტექტორი
Architector	არქიტექტორი
Constructor	კონსტრუქტორი

არქიტექტურა
architecture

Drawing	ნახაზი
Date of issue	თარიღი 02/07/2021
Scale	მასშტაბი 1:100
Stage	ეტაპი პროექტი
Paper size	ფორმატი A3
File name	ფაილის სახელი
Pages	ფურცლები

NEW POINT
შპს „ნიუ პოინთ"
ტოპოგრაფიული, მიწათმოწყობითი და საკადასტრო სამსახური
Ltd „New point"
Measurement Cadastre Topography
office N3, floor N1, 3 mgaloblishvili str. Tbilisi, Georgia
ID: 404883943
+995 32 2945808; cell phone: +995 557 704433;
www.newpoint.ge info@newpoint.ge

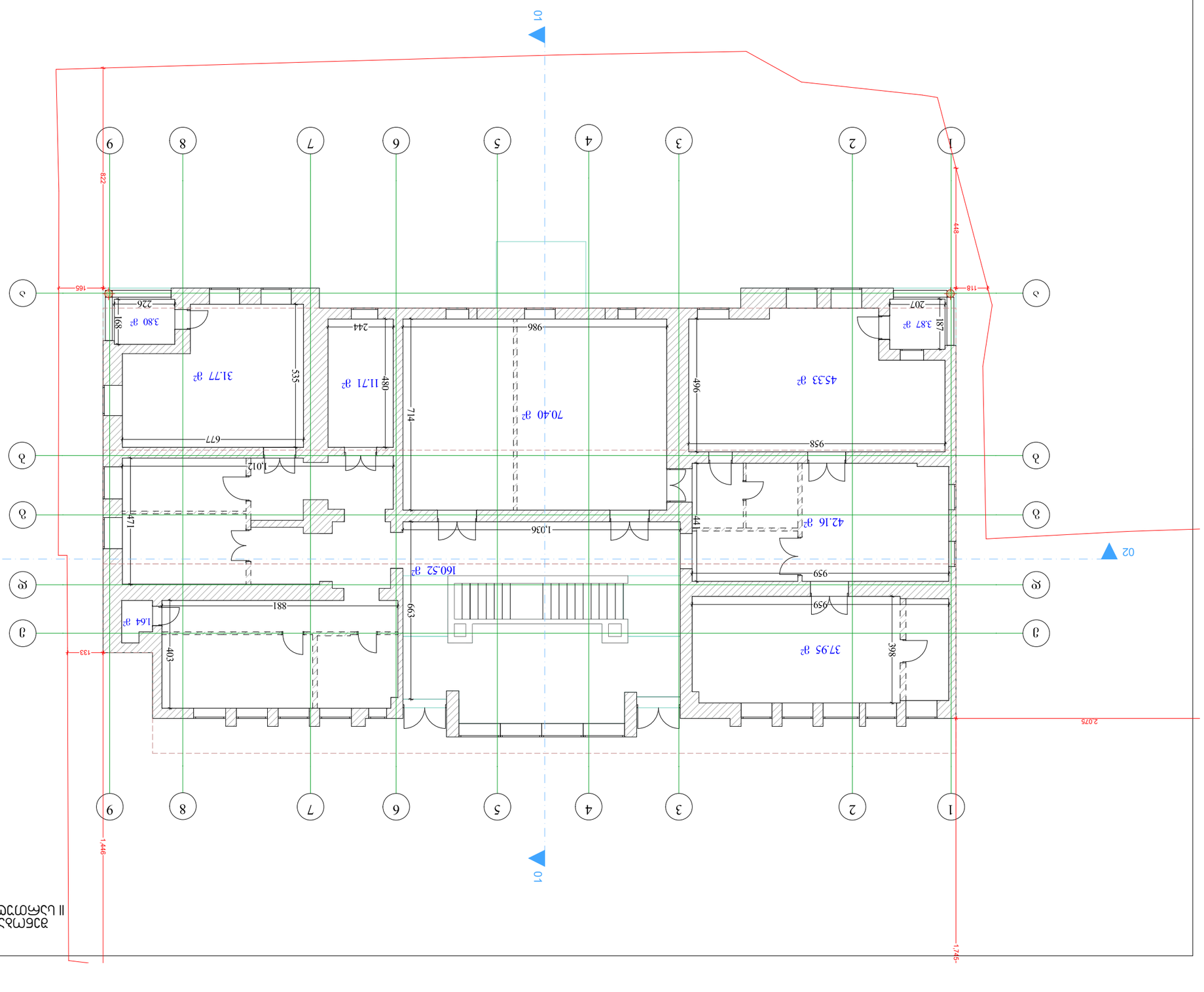

ვეძებთ ნაკვეთს ნაკლებად 1/2 ან ნაკლებად ბანკის +3.70

Project პროექტის დასახელება	ობიექტის მისამართი, ფაზები, ეტაპები, ქვეობიექტების ნუმერაცია და სხვა საჭირო ინფორმაცია
Client დამკვეთი	შპს "ეს ეს ემ ჯი" (ID:206247062)
Address ობიექტის მისამართი	ქალაქი თბილისი, ქვემო ფონიჭალა, N3 (ს/კ: 01.15.05.060.014)
Position თანამდებობა	Name Surname სახელი გვარი	Signature ხელმოწერა
Director დირექტორი		
Author ავტორი		
Architector არქიტექტორი		
Architector არქიტექტორი		
Constructor კონსტრუქტორი		
architecture არქიტექტურა		
Drawing ნახაზი	Date of issue თარიღი	02/07/2021
	Scale მასშტაბი	1:100
	Stage სტადია	პროექტი
	Paper size ფორმატი	A3
	File name ფაილის სახელი	
	Pages ფურცლები	

Notes
შენიშვნები

Explication
ექსპლიკაცია

Technical-economic indicators
ტექნიკურ-ეკონომიკური მაჩვენებლები

ქალაქი თბილისი, ქვემო ფონიჭალა, N3
(ს/კ: 01.15.05.060.014)

საერთო ფართობი 906.51 მ²

საცხოვრებელი ბინა 2

NEW POINT
Measurement
Cadastre
Topography

შპს „ნიუ პოინტ"
ლიცენზირებული გეოდეზიური ქმედებების N3,
I კატეგორიის სუბიექტი N: ს/ნ 404883943

Ltd „New point"
ID: 404883943
office N3, floor N1, 3 mgaloblishvili str. Tbilisi, Georgia
+995 32 2945808; cell phone: +995 557 704433;
www.newpoint.ge info@newpoint.ge

შენობა ნაგებობა 1/2
სახურავის სართულის გეგმა

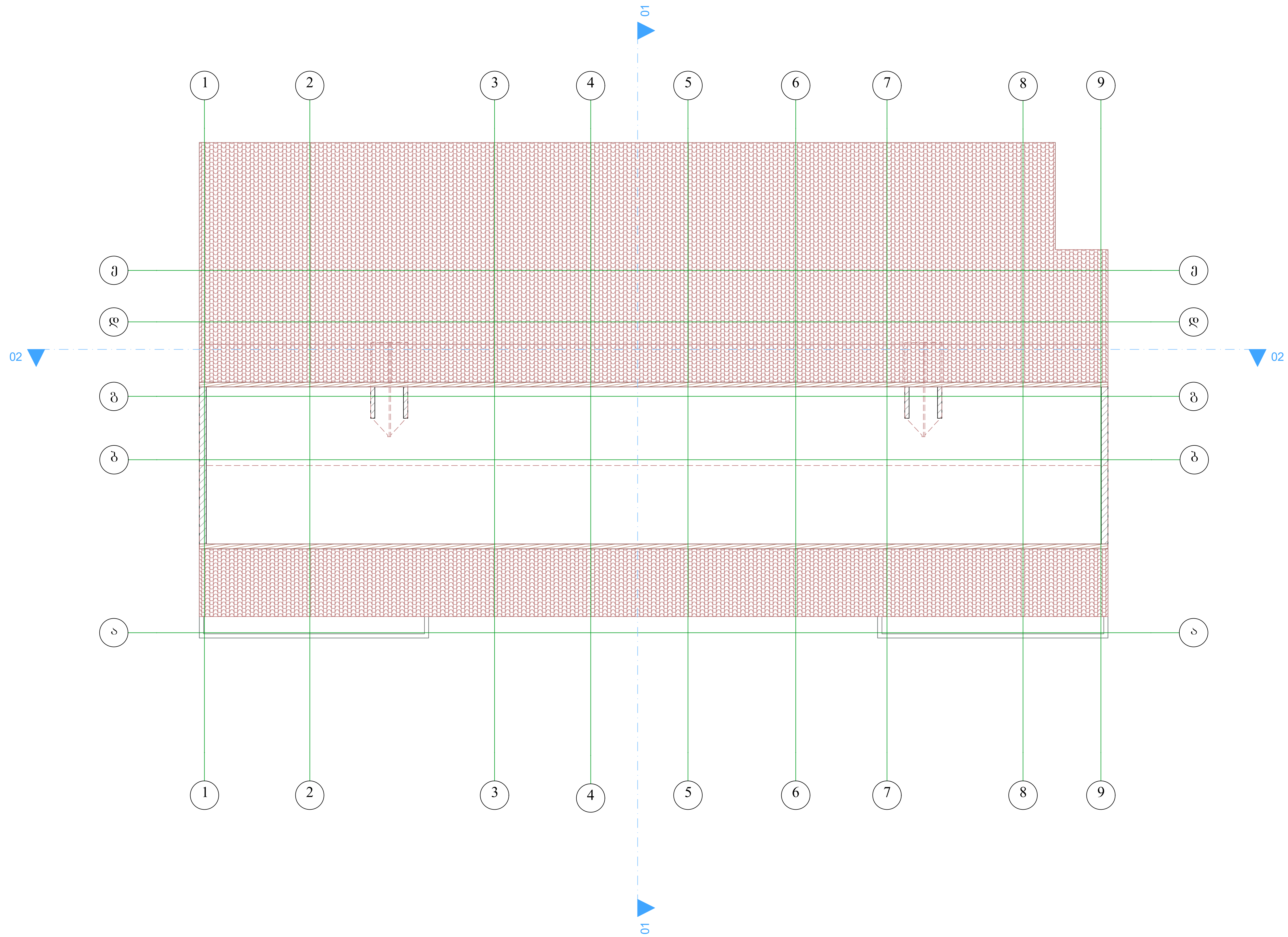

NEW POINT
Measuremant
Cadastre
Topography

შპს „ნიუ პოინტ"
საქართველო, თბილისი, მგალობლიშვილის ქუჩა №3, I სართული, ოფისი №3; ს/ნ: 404883943
Ltd „New point"
office N3, floor N1, 3 mgaloblishvili str. Tbilisi, Georgia
ID: 404883943
+995 32 2945808; cell phone: +995 557 704433;
www.newpoint.ge info@newpoint.ge

შენიშვნები / Notes

ექსპლიკაცია / Explication

ტექნიკურ-ეკონომიკური მაჩვენებლები / Technical-econimic indicators

ქალაქი თბილისი, ქუჩა გერგეთი, №3
(ს/კ: 01.15.05.060.014)

განაშენიანების ფართობი 906.51 მ²

სართულების რაოდენობა 2

პროექტის დასახელება / Project

ინდივიდუალური ერთბინიანი საცხოვრებელი სახლი

დამკვეთი / Client

შპს "ის ჯი კომპანი" (ID:205247062)

მისამართი / Address

ქალაქი თბილისი, ქუჩა გერგეთი, №3
(ს/კ: 01.15.05.060.014)

თანამდებობა Position	სახელი გვარი Name Nurame	ხელმოწერა Signature
დირექტორი Director		
პროექტის ავტორი Author		
არქიტექტორი Architector		
არქიტექტორი Architector		
კონსტრუქტორი Constructor		

არქიტექტურული ნაწილი
architecture

ნახაზი Drawing	თარიღი Date of issue	27/05/2021
	მასშტაბი Scale	1:100
	სტადია Stage	პროექტი
	ფორმატი Paper size	A3
	ფაილის სახელი File name	
	ფურცელი Pages	

შენობა ნაგებობა 1/2
ფასადი ა-ე

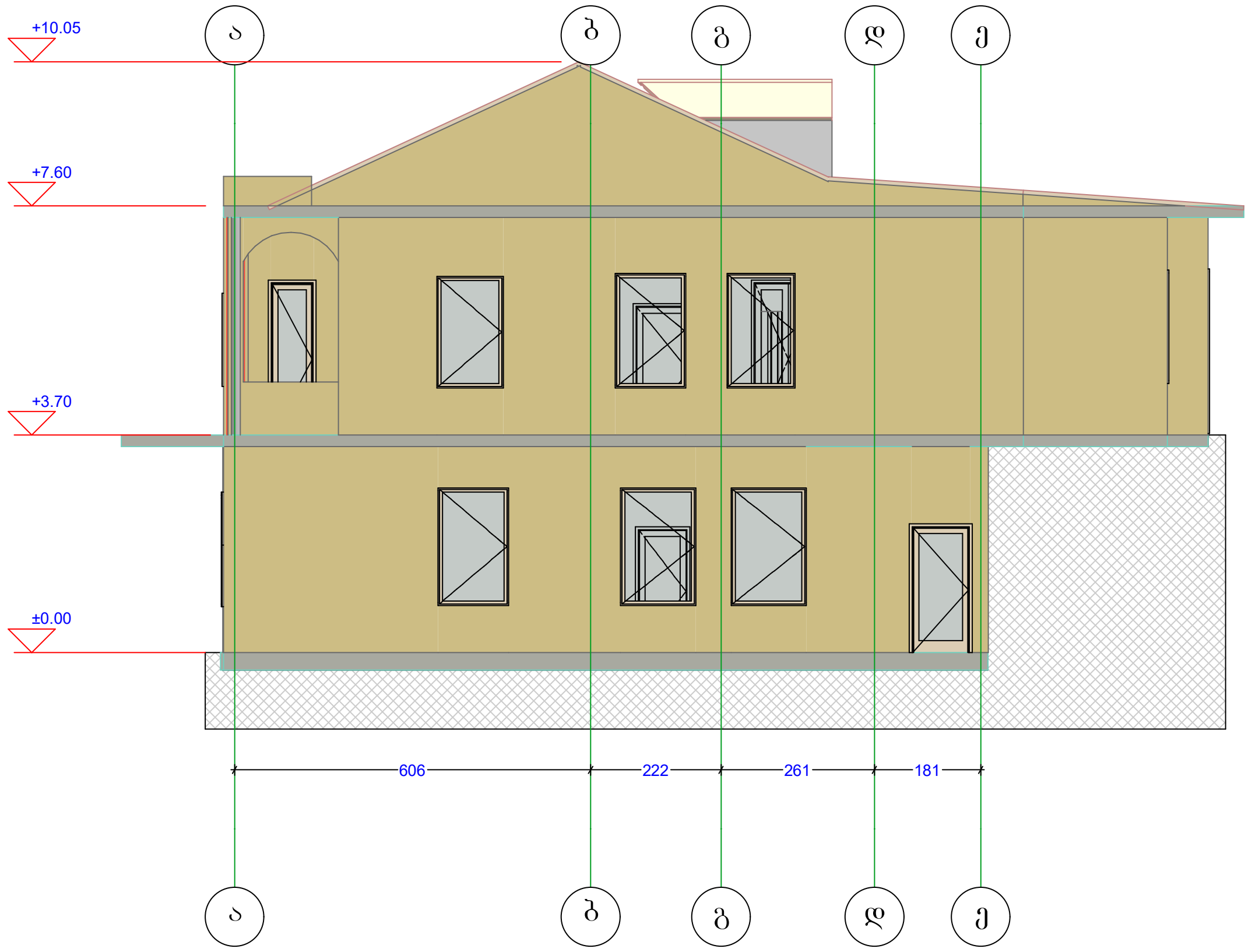

NEW POINT
Measuremant
Cadastre
Topography

შპს „ნიუ პოინტ“
საქართველო, თბილისი, მგალობლიშვილის ქუჩა №3,
I სართული, ოფისი №3; ს/ნ: 404883943

Ltd „New point“
office N3, floor N1, 3 mgaloblishvili str. Tbilisi, Georgia
ID: 404883943
+995 32 2945808; cell phone: +995 557 704433;
www.newpoint.ge info@newpoint.ge

შენიშვნები — Notes

ექსპლიკაცია — Explication

ტექნიკურ-ეკონომიკური მაჩვენებლები — Technical-econimic indicators

ქალაქი თბილისი, ქუჩა გერგეთი, №3
(ს/კ: 01.15.05.060.014)

განაშენიანების ფართობი 906.51 $მ^2$

სართულების რაოდენობა 2

პროექტის დასახელება — Project

ინდივიდუალური ერთბინიანი საცხოვრებელი სახლი

დამკვეთი — Client

შპს "ის ჯი კომპანი" (ID:205247062)

მისამართი — Address

ქალაქი თბილისი, ქუჩა გერგეთი, №3
(ს/კ: 01.15.05.060.014)

თანამდებობა Position	სახელი გვარი Name Nurame	ხელმოწერა Signature
დირექტორი Director		
პროექტის ავტორი Author		
არქიტექტორი Architector		
არქიტექტორი Architector		
კონსტრუქტორი Constructor		

არქიტექტურული ნაწილი
architecture

ნახაზი Drawing	თარიღი Date of issue	27/05/2021
	მასშტაბი Scale	1:100
	სტადია Stage	პროექტი
	ფორმატი Paper size	A3
	ფაილის სახელი File name	
	ფურცელი Pages	

შენობა ნაგებობა 1/2
ფასადი 9-1

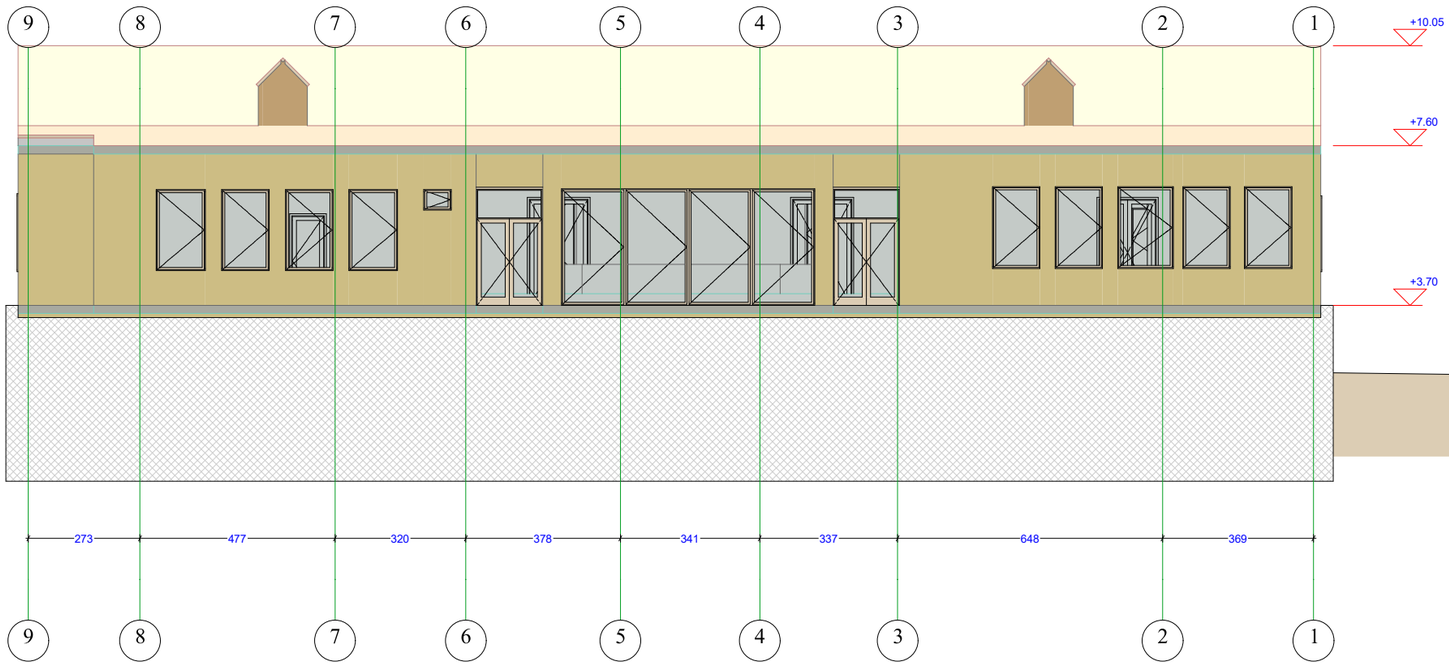

NEW POINT
Measuremant
Cadastre
Topography

შპს „ნიუ პოინტ"
საქართველო, თბილისი, მგალობლიშვილის ქუჩა №3,
I სართული, ოფისი №3; ს/ნ: 404883943
Ltd „New point"
office N3, floor N1, 3 mgaloblishvili str. Tbilisi, Georgia
ID: 404883943
+995 32 2945808; cell phone: +995 557 704433;
www.newpoint.ge info@newpoint.ge

შენიშვნები — Notes

ექსპლიკაცია — Explication

ტექნიკურ-ეკონომიური მაჩვენებლები — Technical-econimic indicators

ქალაქი თბილისი, ქუჩა გერგეთი, №3
(ს/ნ: 01.15.05.060.014)

განაშენიანების ფართობი 906.51 მ^2

სართულების რაოდენობა 2

პროექტის დასახელება — Project

ინდივიდუალური ერთბინიანი საცხოვრებელი სახლი

დამკვეთი — Client

შპს "ის ჯი პომპანი" (ID:205247062)

მისამართი — Address

ქალაქი თბილისი, ქუჩა გერგეთი, №3
(ს/ნ: 01.15.05.060.014)

პოზიცია Position	სახელი გვარი Name Nurame	ხელმოწერა Signature
დირექტორი Director		
პროექტის ავტორი Author		
არქიტექტორი Architector		
არქიტექტორი Architector		
პროსტრუქტორი Constructor		

არქიტექტურული ნაწილი
architecture

ნახაზი Drawing	
თარიღი Date of issue	27/05/2021
მასშტაბი Scale	1:100
სტადია Stage	პროექტი
ფორმატი Paper size	A3
ფაილის სახელი File name	
ფურცელი Pages	

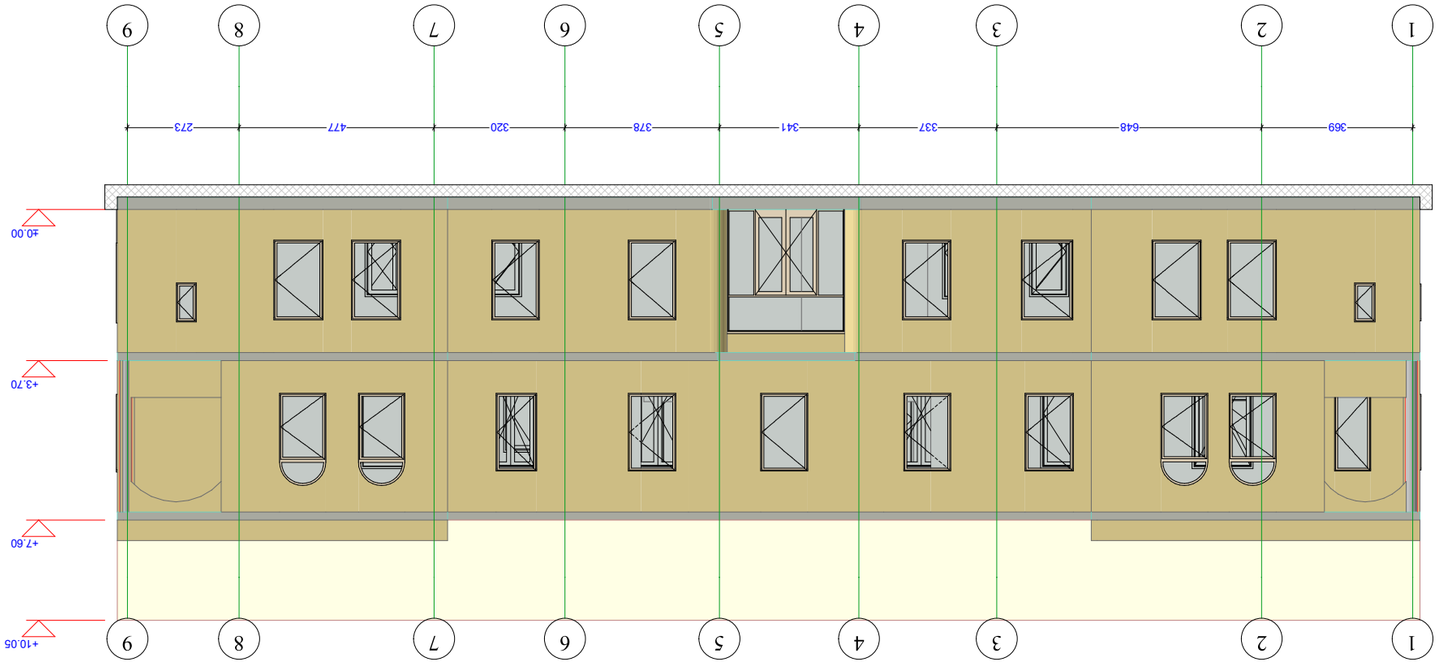

ფასადი 1-9
ფასადების გაზომვა 1/2

Project	ახმეტის ფუნიკულიორის ეროვნული პარკის ტერიტორიაზე ტურისტული ინფრასტრუქტურის განვითარების პროექტი
Client	შპს "ტაბაწყური"
Address	ახმეტის მუნიციპალიტეტი, კახეთის რეგიონი, N:3 (ს/კ: 01.15.05.060.014)

Position	Name Nurname	Signature
Director	ანრი ჯაფარიძე	
Author	ბექა ბერიძე	
Architector	ბექა ბერიძე	
Architector		
Constructor		

არქიტექტურა architecture

Drawing ნახატი	Date of issue თარიღი 27/05/2021
	Scale მასშტაბი 1:100
	Stage ეტაპი ტექნიკური პროექტი
	Paper size ფორმატი A3
	File name ფაილის სახელი
	Pages ფურცელი

Notes შენიშვნები

Explication ექსპლიკაცია

Technical-economic indicators ტექნიკურ-ეკონომიკური მაჩვენებლები

ახმეტის ფუნიკულიორის ეროვნული პარკის ტერიტორიაზე ტურისტული ინფრასტრუქტურის განვითარების პროექტი (ს/კ: 01.15.05.060.014)

ტურისტული ინფრასტრუქტურის ფართობი 906.51 მ²

ცალკეული ობიექტების რაოდენობა 2

NEW POINT
Measurement Cadastre Topography
შპს „ნიუ პოინთ"
საქართველო, მცხეთა-მთიანეთის რეგიონი, ქალაქი მცხეთა, ი. ჭავჭავაძის ქუჩა №3, ბ/ნ. 404883943
Georgia, Mtskheta-Mtianeti region, Mtskheta city, I. Chavchavadze str. №3, id. 404883943
office N3, floor N1, 3 mgaloblishvili str. Tbilisi, Georgia
id: 404883943
+995 32 294 5808; cell phone: +995 557 704 433;
info@newpoint.ge www.newpoint.ge

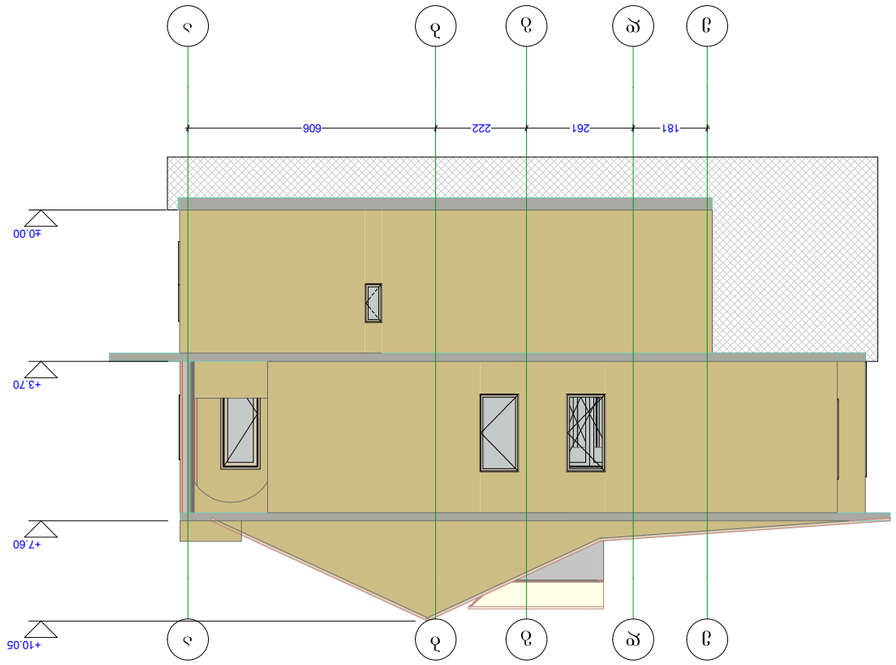

ფასადი 1/2 ქალაქი ბათუმი ზ-ე

Drawing ნახაზი	Date of issue დამატების თარიღი	27/05/2021
	Scale მასშტაბი	1:100
	Stage სტადია	პროექტი
	Paper size ფურცლის ზომა	A3
	File name ფაილის სახელი	
	Pages ფურცლები	

Position თანამდებობა	Name Nurname სახელი გვარი	Signature ხელმოწერა
Director დირექტორი	გიორგი ჯაფარიძე	
Author ავტორი მეწარმე ფიზიკური პირი	ე. ჭიპაშვილი	
Architector არქიტექტორი	ე. ჭიპაშვილი	
Architector არქიტექტორი		
Constructor კონსტრუქტორი		

არქიტექტურა
architecture

Technical-economic indicators

ქალაქი ბათუმი, ჯერ ჯერობით განუსაზღვრელი ქუჩა №3
(ს/კ: 01.15.05.060.014)

ნაკვეთის ფართობი 906.51 მ²

ნაკვეთზე განთავსებული ობიექტების რაოდენობა 2

Explication

Notes

ზემოთ მითითებული

NEW POINT
Cadaster Measurement Topography

შპს „ახალი წერტილი“
ტოპოგრაფიული, მიწათსარგებლობითი და საკადასტრო სამუშაოები
ქ. ბათუმი, ოცი ათი №3, ბ/ნ: 404883943

Ltd „New point“
Topography Cadaster Measurement

ID: 404883943
office N2, floor N1, 3 mgaloblishvili str. Tbilisi, Georgia
+995 32 2945808; cell phone: +995 557 704433;
www.newpoint.ge info@newpoint.ge

Client დამკვეთი	ქალაქ "ბა ათ უმ ის" (ID:205247062)
Address ობიექტის მისამართი	ქალაქი ბათუმი ქუჩა №3, ნაკვეთი (ს/კ: 01.15.05.060.014)

Project პროექტის დასახელება	ობიექტის ფასადის ზედაპირების ფერადოვანი გადაწყვეტა

შენობა ნაგებობა 1/2
ჭრილი ე-ა

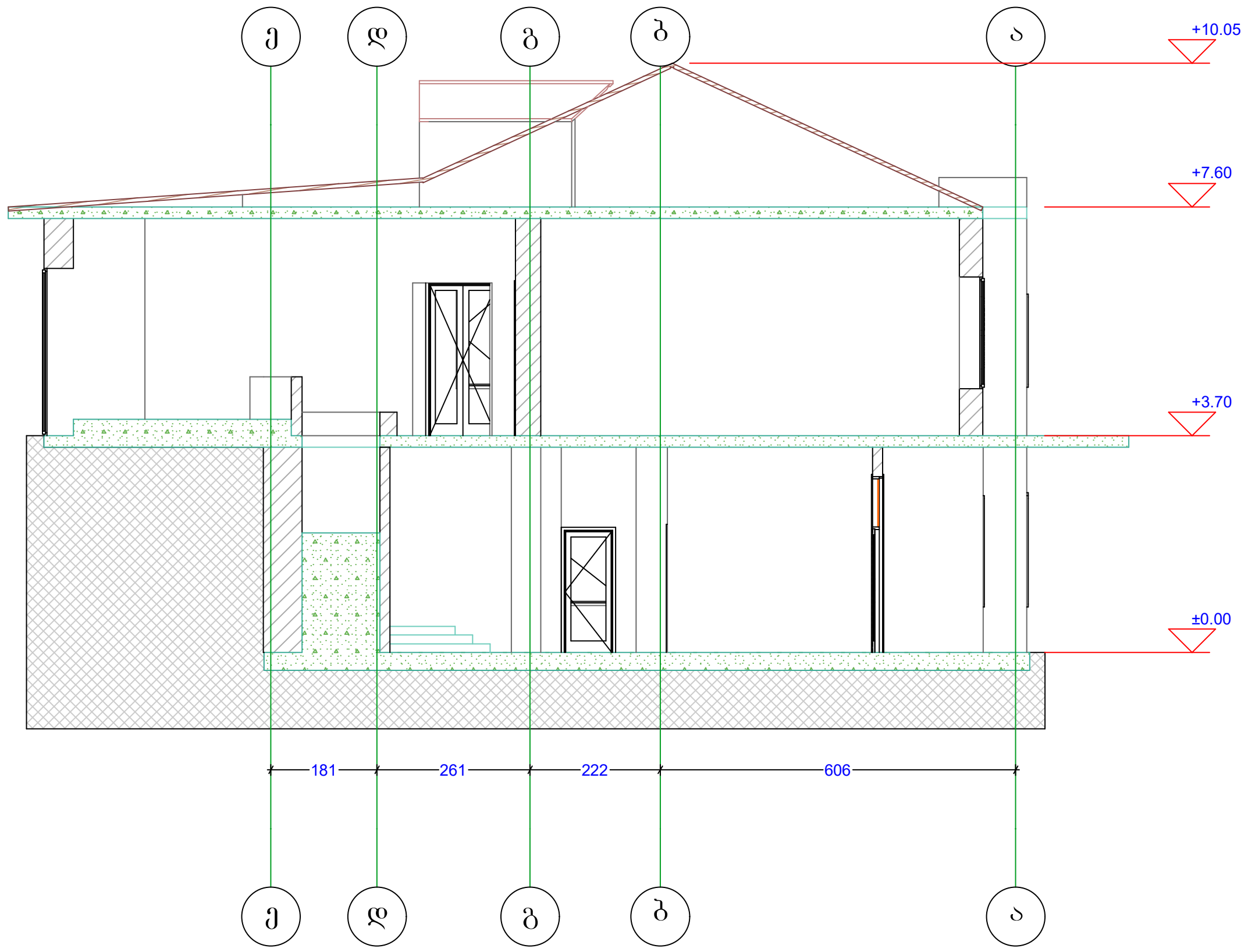

NEW POINT

Measuremant
Cadastre
Topography

შპს „ნიუ პოინტ"
საქართველო, თბილისი, მგალობლიშვილის ქუჩა №3,
I სართული, ოფისი №3; ს/ნ: 404883943

Ltd „New point"

office N3, floor N1, 3 mgaloblishvili str. Tbilisi, Georgia
ID: 404883943
+995 32 2945808; cell phone: +995 557 704433;
www.newpoint.ge info@newpoint.ge

შენიშვნები — Notes

ექსპლიკაცია — Explication

ტექნიკურ-ეკონომიკური მაჩვენებლები — Technical-econimic indicators

ქალაქი თბილისი, ქუჩა გერგეთი, №3
(ს/კ: 01.15.05.060.014)

განაშენიანების ფართობი 906.51 $მ^2$

სართულების რაოდენობა 2

პროექტის დასახელება — Project

ინდივიდუალური ერთბინიანი საცხოვრებელი სახლი

დამკვეთი — Client

შპს "ის ჯი კომპანი" (ID:205247062)

მისამართი — Address

ქალაქი თბილისი, ქუჩა გერგეთი, №3
(ს/კ: 01.15.05.060.014)

თანამდებობა Position	სახელი გვარი Name Nurame	ხელმოწერა Signature
დირექტორი Director		
პროექტის ავტორი Author		
არქიტექტორი Architector		
არქიტექტორი Architector		
კონსტრუქტორი Constructor		

არქიტექტურული ნაწილი
architecture

ნახაზი Drawing	თარიღი Date of issue	27/05/2021
	მასშტაბი Scale	1:100
	სტადია Stage	პროექტი
	ფორმატი Paper size	A3
	ფაილის სახელი File name	
	ფურცელი Pages	

შენობა ნაგებობა 1/2
ჭრილი 9-1

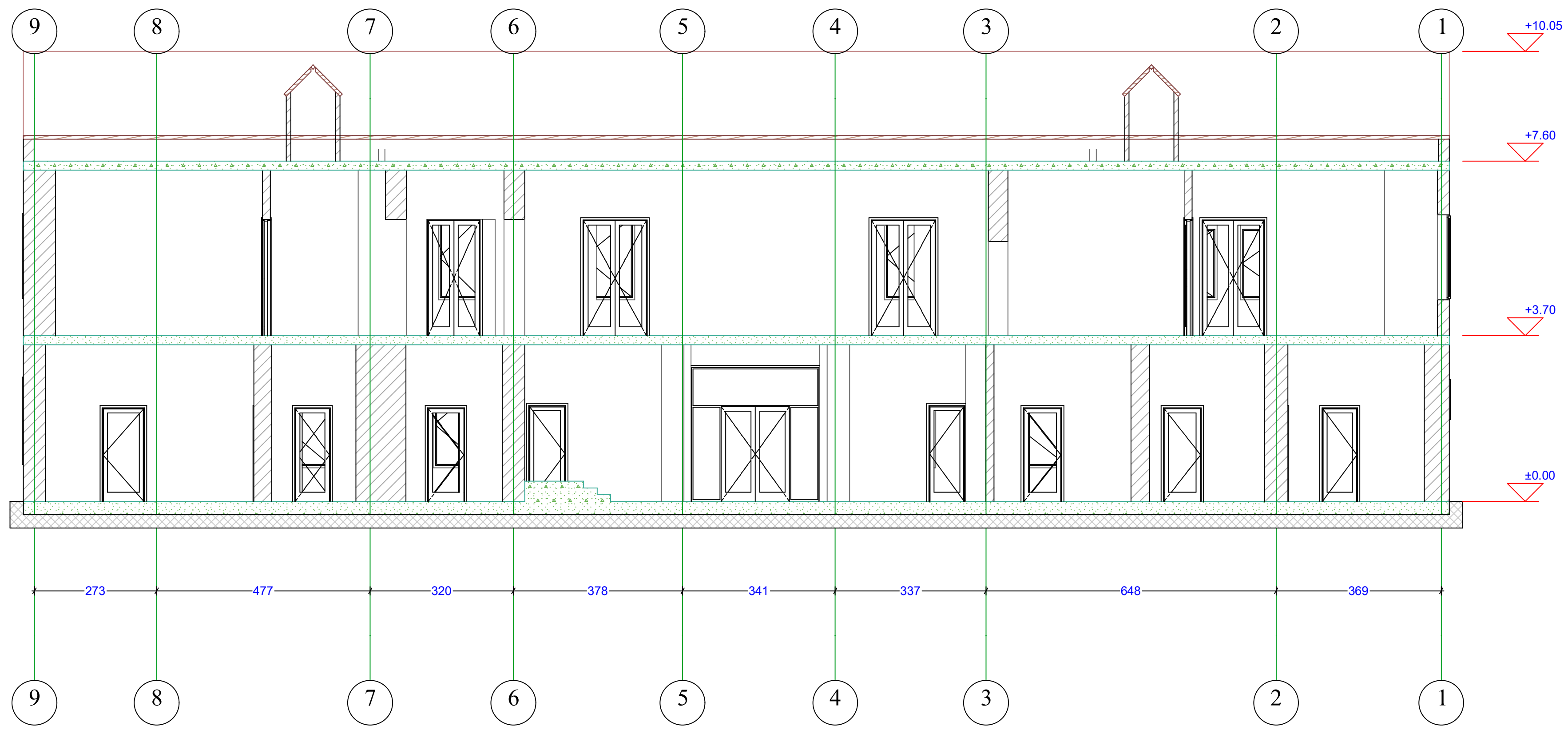

New point

Measuremant
Cadastre
Topography

შპს „ნიუ პოინტ"
საქართველო, თბილისი, მგალობლიშვილის ქუჩა №3,
I სართული, ოფისი №3; ს/ნ: 404883943

Ltd „New point"
office N3, floor N1, 3 mgaloblishvili str. Tbilisi, Georgia
ID: 404883943
+995 32 2945808; cell phone: +995 557 704433;
www.newpoint.ge info@newpoint.ge

შენიშვნები — Notes

ექსპლიკაცია — Explication

ტექნიკურ-ეკონომიკური მაჩვენებლები — Technical-econimic indicators

ქალაქი თბილისი, ქუჩა გერგეთი, №3
(ს/კ: 01.15.05.060.014)

განაშენიანების ფართობი 906.51 მ²

სართულების რაოდენობა 2

პროექტის დასახელება — Project

ინდივიდუალური ერთბინიანი საცხოვრებელი სახლი

დამკვეთი — Client

შპს "ის ჯი კომპანი" (ID:205247062)

მისამართი — Address

ქალაქი თბილისი, ქუჩა გერგეთი, №3
(ს/კ: 01.15.05.060.014)

თანამდებობა Position	სახელი გვარი Name Nurame	ხელმოწერა Signature
დირექტორი Director		
პროექტის ავტორი Author		
არქიტექტორი Architector		
არქიტექტორი Architector		
კონსტრუქტორი Constructor		

არქიტექტურული ნაწილი
architecture

ნახაზი Drawing	თარიღი Date of issue	27/05/2021
	მასშტაბი Scale	1:100
	სტადია Stage	პროექტი
	ფორმატი Paper size	A3
	ფაილის სახელი File name	
	ფურცელი Pages	

შენობა ნაგებობა 2/1
I სართულის გეგმა +0.00

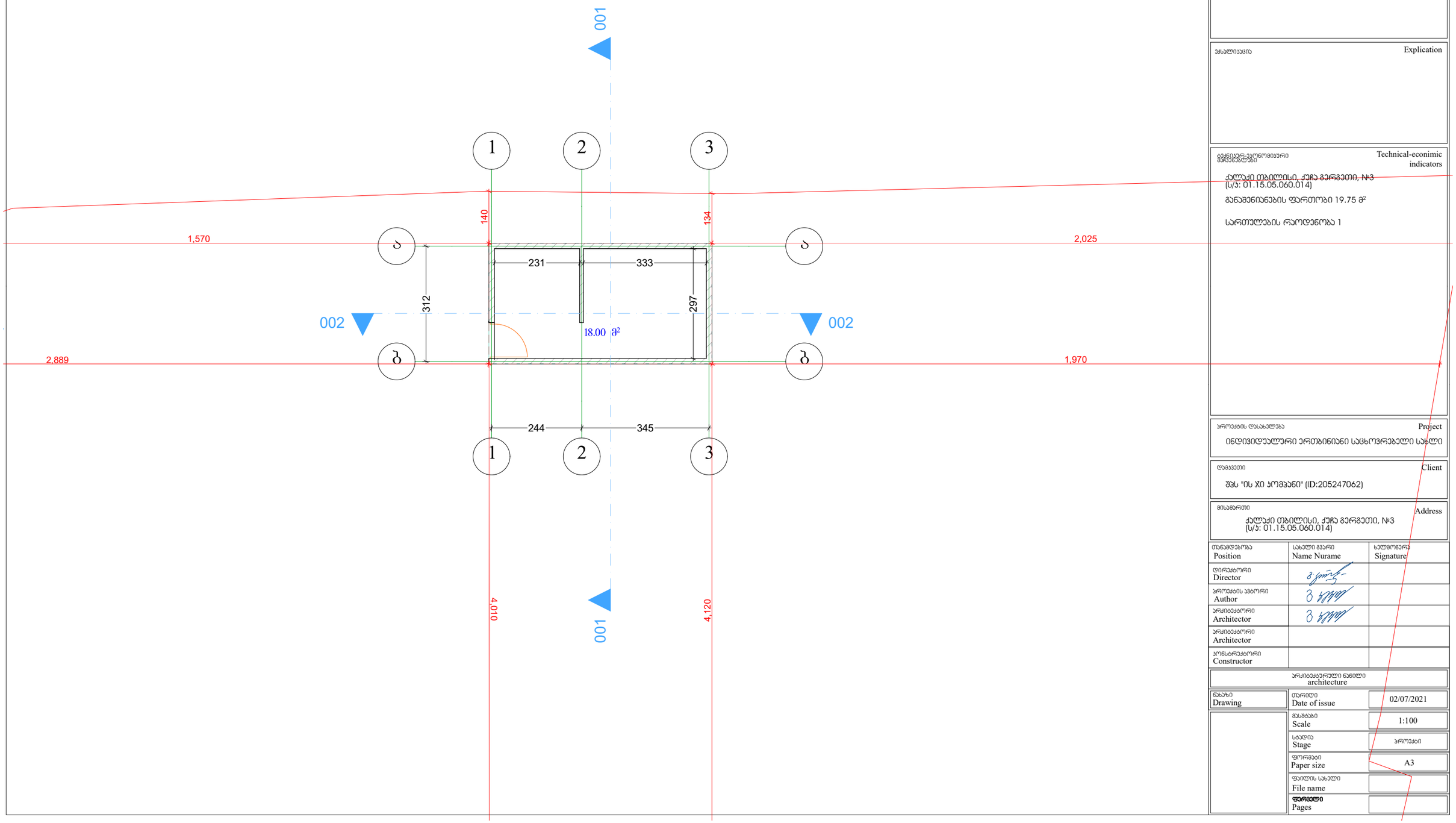

NEW POINT
Measuremant
Cadastre
Topography

შპს „ნიუ პოინტ"
საქართველო, თბილისი, მგალობლიშვილის ქუჩა №3,
I სართული, ოფისი №3; ს/ნ 404883943
Ltd „New point"
office N3, floor N1, 3 mgaloblishvili str. Tbilisi, Georgia
ID: 404883943
+995 32 2945808; cell phone: +995 557 704433;
www.newpoint.ge info@newpoint.ge

შენიშვნები / Notes

ექსპლიკაცია / Explication

ტექნიკურ-ეკონომიური მაჩვენებლები / Technical-econimic indicators

ქალაქი თბილისი, ქუჩა გერგეთი, №3
(ს/კ: 01.15.05.060.014)

განაშენიანების ფართობი 19.75 მ²

სართულების რაოდენობა 1

პროექტის დასახელება / Project

ინდივიდუალური ერთბინიანი საცხოვრებელი სახლი

დამკვეთი / Client

შპს "ის ჯი პრომპანი" (ID:205247062)

მისამართი / Address

ქალაქი თბილისი, ქუჩა გერგეთი, №3
(ს/კ: 01.15.05.060.014)

თანამდებობა Position	სახელი გვარი Name Nurame	ხელმოწერა Signature
დირექტორი Director		
პროექტის ავტორი Author		
არქიტექტორი Architector		
არქიტექტორი Architector		
კონსტრუქტორი Constructor		

არქიტექტურული ნაწილი
architecture

ნახაზი Drawing	თარიღი Date of issue	02/07/2021
	მასშტაბი Scale	1:100
	სტადია Stage	პროექტი
	ფორმატი Paper size	A3
	ფაილის სახელი File name	
	ფურცელი Pages	

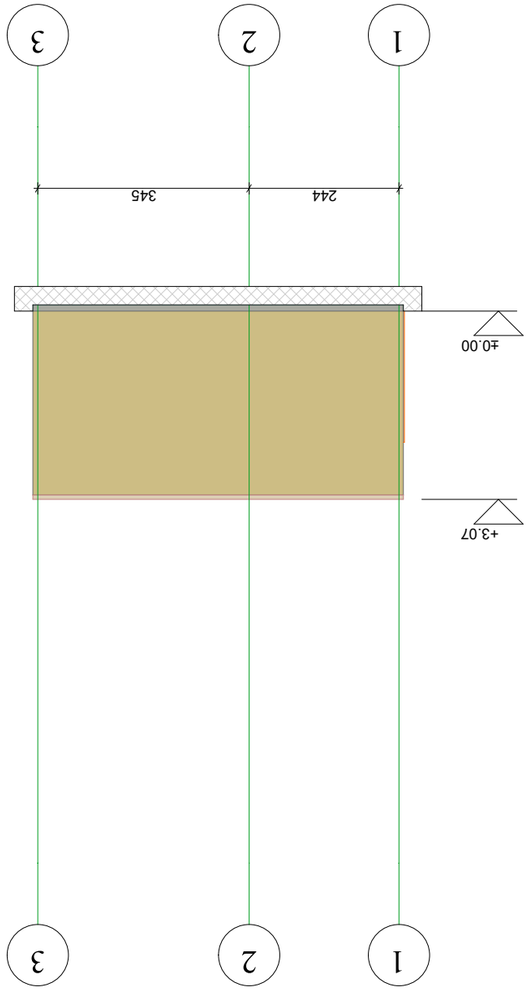

ვაზისა და ხეხილის ნარგავების 2/1 ფასადი 1-3

NEW POINT

Measurement
Cadastre
Topography

შპს „ნიუ პოინტ"
ს/ნ: 404883943
ი. ნინოშვილის ქუჩა №3, ოფისი №3, ს/კ 404883943

Ltd „New point"
ID: 404883943
office N3, floor N1, 3 mgaloblishvili str., Tbilisi, Georgia

+995 32 2945808; cell phone: +995 557 704433;
www.newpoint.ge info@newpoint.ge

შენიშვნები
Notes

ტექნიკურ-ეკონომიკური მაჩვენებლები
ქ. თბილისი, ჭავჭავაძის გამზ. №3
(ს/კ: 01.15.05.060.014)
ნაკვეთის ფართობი 19.75 მ²
სართულიანობა 1
Technical-economic indicators
ქ. თბილისი, ჭავჭავაძის გამზ. №3
(ს/კ: 01.15.05.060.014)

განმარტებითი ბარათი
Explication

პროექტი Project	ვაზისა და ხეხილის ნარგავების ფასადი ნინოშვილის ქუჩა №3, ს/კ 404883943
დამკვეთი Client	შპს „ნიუ პოინტ" (ID:205247062)
მისამართი Address	ქ. თბილისი, ჭავჭავაძის გამზ. №3 (ს/კ: 01.15.05.060.014)

პოზიცია Position	სახელი, გვარი Name Surname	ხელმოწერა Signature
დირექტორი Director	ნ. ჯოხაძე	
ავტორი Author	ნ. ჯავახიშვილი	
არქიტექტორი Architector	ნ. ჯავახიშვილი	
არქიტექტორი Architector		
კონსტრუქტორი Constructor		

არქიტექტურა
architecture

ნახაზის დასახელება Drawing	გაცემის თარიღი Date of issue
	27/05/2021
მასშტაბი Scale	1:100
სტადია Stage	პროექტი
ფორმატი Paper size	A3
ფაილის სახელწოდება File name	
ფურცლების რაოდენობა Pages	

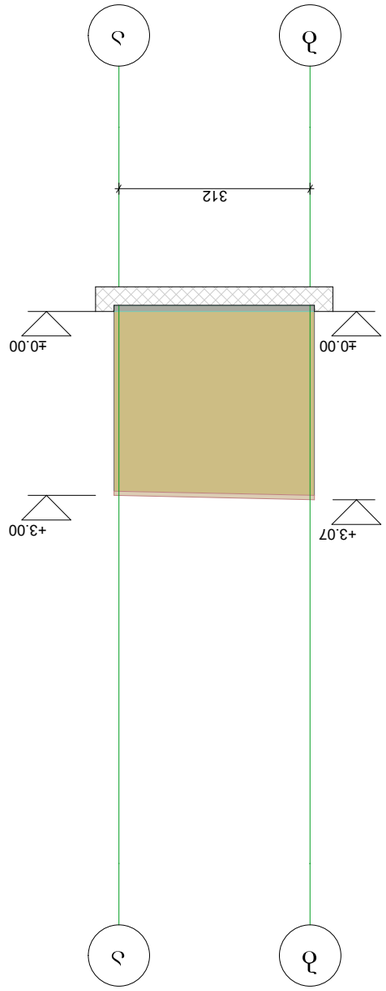

ვერტიკალური ჭრილი ბ-ა
1/2 ნახაზი

Project	პროექტის დასახელება: ქ. თბილისი, ვაკის რაიონი, ი/მ 01.15.05.060.014
Client	დამკვეთი: შპს "ახალი წერტილი" (ID:206247062)
Address	მისამართი: ქ. თბილისი, ვაკის რაიონი, ი/მ 01.15.05.060.014 (საკადასტრო კოდი), №3

Position	Name Surname	Signature
Director	ნინო ჯაფარიძე	
Author	ანა ბერიძე	
Architector	ანა ბერიძე	
Architector		
Constructor		

ტექნიკურ-ეკონომიკური მაჩვენებლები	27/05/2021
Drawing	Date of issue
	1:100
	Scale
	Stage
	A3
	Paper size
	File name
	Pages

NEW POINT
Measurement
Cadastre
Topography

შპს "ახალი წერტილი"
Ltd „New point"

ID: 404883943
office N3, floor Nt. 3 mgaloblishvili str. Tbilisi, Georgia
+995 32 2945808; cell phone: +995 557 704433;
www.newpoint.ge info@newpoint.ge

განმარტებითი ბარათი
Notes

ტექნიკურ-ეკონომიკური მაჩვენებლები
Technical-economic indicators

საერთო ფართობი	19,75 მ²
ეტაჟების რაოდენობა	1
სართულიანობა	
ნაგებობის სიმაღლე	
ფუნქციური დანიშნულება	
ენერგოეფექტურობის კლასი	
საანგარიშო ხარჯთაღრიცხვითი ღირებულება	
საანგარიშო ხანგრძლივობა	
სამშენებლო მოედნის ფართობი	
მშენებლობის ორგანიზების პროექტი	
სამშენებლო მოედნის ორგანიზების პროექტი	
სამშენებლო მოედნის ორგანიზების პროექტი	
სამშენებლო მოედნ

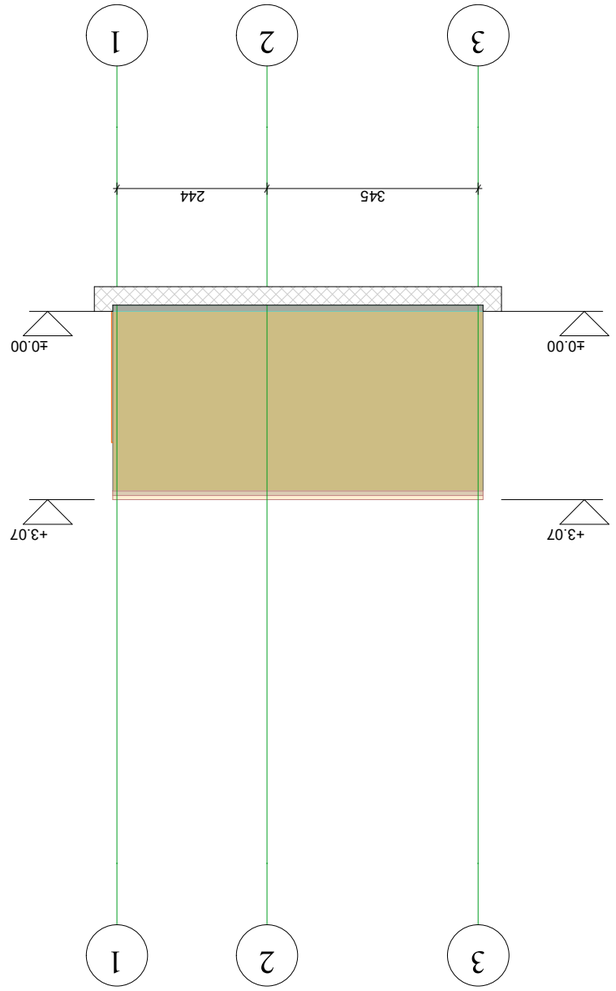

ვაკის 2/1 გაზომვა 3-1

Measurement Cadastre Topography	შპს „ნიუ პოინტ“ საინჟინრო, მოსალიხო მზომველობითი ბიუროს ტერიტორიული განყოფილება N3, ქ. თბილისი, ფილიალის ქუჩა N3, ტელ. 404883943
	შპს „New point“ office N3, floor N1, 3 magalobishvili str. Tbilisi, Georgia ID: 404883943 +995 32 2945808, cell phone: +995 557 704433; www.newpoint.ge info@newpoint.ge

Project	პროექტის დასახელება
პროექტის ადგილმდებარეობის მისამართი	
Client	დამკვეთი
შპს „ნიუ პოინტი“ (ID:205247062)	
Address	მისამართი
ქ. თბილისი, ჯ. მაღლებლიშვილის ქუჩა N3 (ს/კ: 01.15.05.060.014)	
Position	თანამდებობა
Name Surname	სახელი გვარი
Signature	ხელმოწერა
Director	დირექტორი
გ. ჯოჯუა	
Author	ავტორი
გ. ჭანტურია	
Architector	არქიტექტორი
გ. ჭანტურია	
Architector	არქიტექტორი
Constructor	კონსტრუქტორი
architecture	არქიტექტურა
Drawing	ნახაზი
Date of issue	გამოცემის თარიღი
27/05/2021	
Scale	მასშტაბი
1:100	
Stage	ეტაპი
პროექტი	
Paper size	ფორმატი
A3	
File name	ფაილის სახელწოდება
ვაკე2/1	
Pages	ფურცლების რაოდენობა

Notes

შენიშვნები

Explication

ექსპლიკაცია

Technical-economic indicators	ტექნიკურ-ეკონომიკური მაჩვენებლები

ქ. თბილისი, ქ. ჯაჭ ველის ქუჩა N3 (ს/კ: 01.15.05.060.014)

ნაკვეთის საერთო ფართობი 19,75 მ²

ნაკვეთზე არსებული 1 შენობა-ნაგებობა

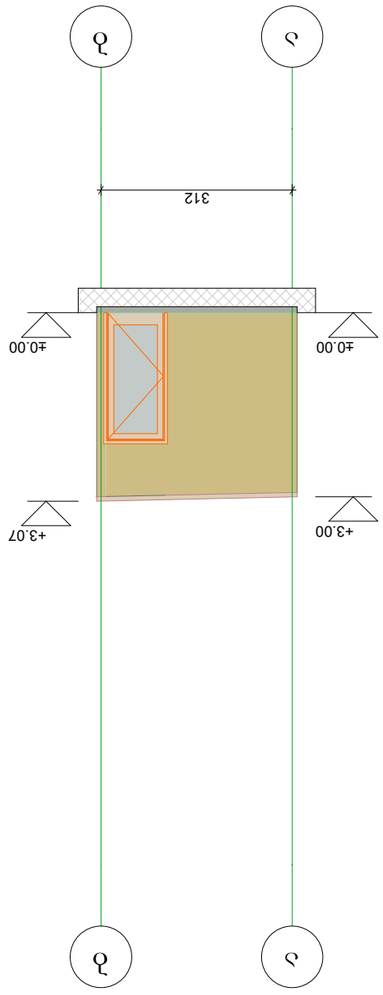

ზედა ნაწილის გეგმა 2/1
ა-ბ ღერძებს შორის

Drawing	ნახაზის
Date of issue	გამოშვების თარიღი
27/05/2021	
Scale	მასშტაბი
1:100	
Stage	ეტაპი
პროექტი	
Paper size	ფურცლის ზომა
A3	
File name	ფაილის სახელი
Pages	ფურცლების რაოდენობა

Position	პასუხისმგებელი პირის თანამდებობა	
Name Nurame	პასუხისმგებელი პირის გვარი, სახელი	
Signature	ხელმოწერა	
Director	დირექტორი	ე. ჯოჯოლაძე
Author	ავტორი	ე. ბერიძე
Architector	არქიტექტორი	ე. ბერიძე
Architector	არქიტექტორი	
Constructor	მშენებლობაზე პასუხისმგებელი პირი	

არქიტექტურა
architecture

Project	პროექტის დასახელება
პროექტი ფილიალი შპს „ნიუ პოინთ“ ტოპოგრაფიული აზომვითი სამუშაოების შედეგად მიღებული ტოპოგრაფიული გეგმა	
Client	დამკვეთი
შპს „ნიუ პოინთ“ (ID:205824706 2)	
Address	მისამართი
ქ. თბილისი, ვაკის რაიონი, მ/რ ბაგებანი, კვარტალი №3, ნაკვეთი №4 (ს/კ: 01.15.05.060.01.4)	

Notes	შენიშვნები
Explication	განმარტებითი ბარათი
Technical-economic indicators	ტექნიკურ-ეკონომიკური მაჩვენებლები
ქ. თბილისი, ვაკის რაიონი, მ/რ ბაგებანი, კვარტალი №3, ნაკვეთი №4 (ს/კ: 01.15.05.060.01.4)	
ზედა ნაწილის ფართობი 19.75 მ²	
ნაკოთხების რაოდენობა 1	

NEW POINT
Measurement Cadastre Topography
შპს „ნიუ პოინთ“
ტოპოგრაფიული აზომვითი სამუშაოების ფილიალი, თბილისი, ვაკის რაიონი, მ/რ ბაგებანი, კვარტალი №3, ნაკვეთი №4
Ltd „New point“
office №3, floor №1, 3 magaloblishvili str., Tbilisi, Georgia
ID: 404883943
+995 32 945808, cell phone: +995 557 704433;
info@newpoint.ge www.newpoint.ge

შენობა ნაგებობა 2/1
ჭრილი ბ-ა

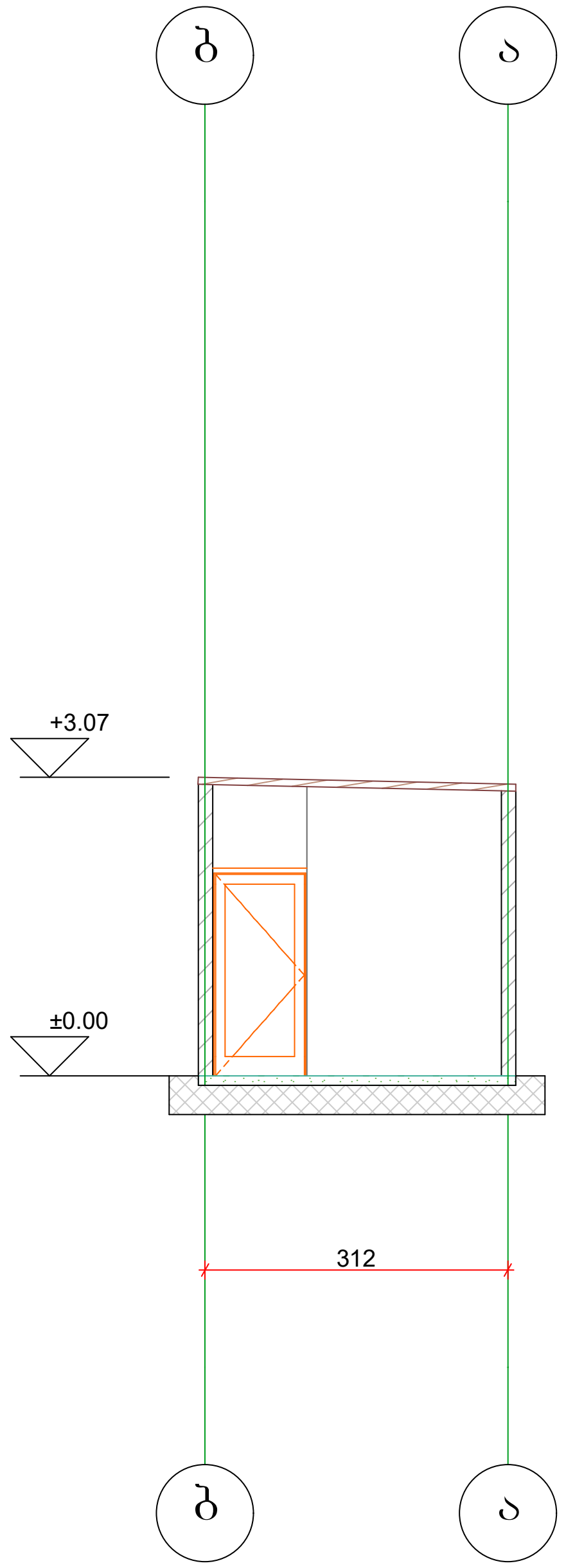

შპს „ნიუ პოინტ"
საქართველო, თბილისი, მგალობლიშვილის ქუჩა №3, I სართული, ოფისი №3; ს/ნ: 404883943

Measuremant
Cadastre
Topography

Ltd „New point"
office N3, floor N1, 3 mgaloblishvili str. Tbilisi, Georgia
ID: 404883943
+995 32 2945808; cell phone: +995 557 704433;
www.newpoint.ge info@newpoint.ge

შენიშვნები — Notes

ექსპლიკაცია — Explication

ტექნიკურ-ეკონომიკური მაჩვენებლები — Technical-econimic indicators

ქალაქი თბილისი, ქუჩა გერგეთი, №3
(ს/კ: 01.15.05.060.014)

განაშენიანების ფართობი 19.75 მ²

სართულების რაოდენობა 1

პროექტის დასახელება — Project
ინდივიდუალური ერთბინიანი საცხოვრებელი სახლი

დამკვეთი — Client
შპს "ის ჯი კომპანი" (ID:205247062)

მისამართი — Address
ქალაქი თბილისი, ქუჩა გერგეთი, №3
(ს/კ: 01.15.05.060.014)

თანამდებობა Position	სახელი გვარი Name Nurame	ხელმოწერა Signature
დირექტორი Director		გ. კირკიტაძე
პროექტის ავტორი Author		გ. კეკელიძე
არქიტექტორი Architector		გ. კეკელიძე
არქიტექტორი Architector		
კონსტრუქტორი Constructor		

არქიტექტურული ნაწილი
architecture

ნახაზი Drawing	თარიღი Date of issue	27/05/2021
	მასშტაბი Scale	1:100
	სტადია Stage	პროექტი
	ფორმატი Paper size	A3
	ფაილის სახელი File name	
	ფურცელი Pages	

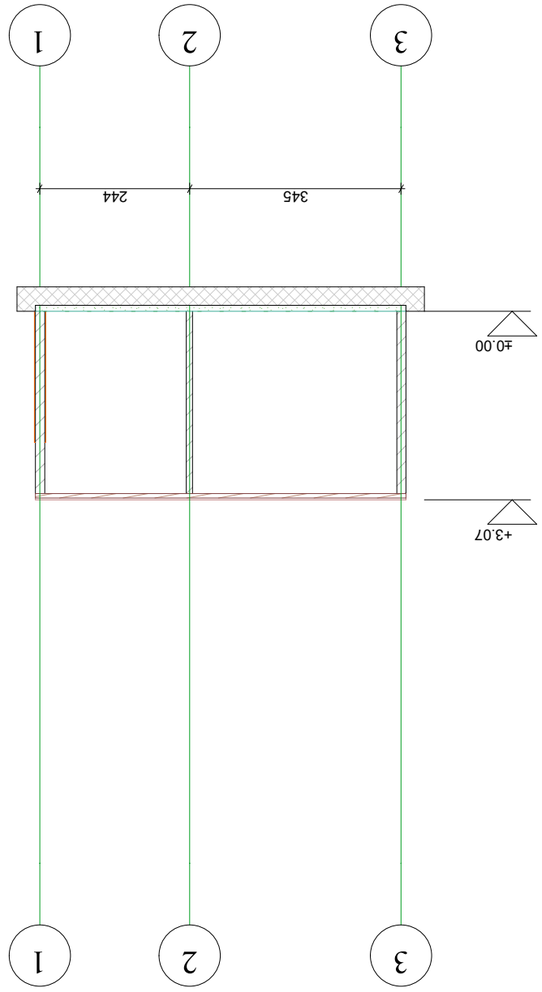

ვერტიკალური ჭრილი 2/1
მასშტაბი 3-1

პროექტი Project	ბინათმშენებლობა ტერიტორიაზე მდებარე ნაკვეთზე ქ.თბილისში, ისანი-სამგორის რაიონში, ალ.ყაზბეგის ქუჩის მიმდებარედ
დამკვეთი Client	შპს "ნიკორა ჯგუფი" (ID:206824706 2)
მისამართი Address	ქ.თბილისი, ისანი-სამგორის რაიონი, ალ.ყაზბეგის ქუჩა №3, (ს/კ: 01.15.05.060.014)

პოზიცია Position	სახელი, გვარი Name Surname	ხელმოწერა Signature
დირექტორი Director	ე. ჯორჯაძე	ე. ჯორჯაძე
ავტორი Author	ე. ჭოხონელიძე	ე. ჭოხონელიძე
არქიტექტორი Architector	ე. ჭოხონელიძე	ე. ჭოხონელიძე
არქიტექტორი Architector		
მშენებლობის მენეჯერი Constructor		

არქიტექტურა
architecture

ნახაზის დასახელება Drawing	
გამოშვების თარიღი Date of issue	27/05/2021
მასშტაბი Scale	1:100
სტადია Stage	პროექტი
ფურცლის ზომა Paper size	A3
ფურცლის დასახელება File name	
ფურცლების რაოდენობა Pages	

NEW POINT
Measurement
Cadastre
Topography

შპს „ნიუ პოინტ“
სამეწარმეო ბიუროს ტოპოგრაფიული გეგმა №3,
I სართული, ოთახი №3; ს/კ: 404883943

Ltd „New point“
office N3, floor N1, 3 mgaloblishvili str. Tbilisi, Georgia
ID: 404883943
+995 32 2945808; cell phone: +995 557 704433;
www.newpoint.ge info@newpoint.ge

შენიშვნები
Notes

ექსპლიკაცია
Explication

ტექნიკურ-ეკონომიკური მაჩვენებლები Technical-economic indicators	
ნაკვეთის საერთო ფართობი Total area of the plot	19,75 მ²
მშენებარე ობიექტის ფართობი Area of the building	1

შენობა ნაგებობა 3/1
I სართულის გეგმა +0.00

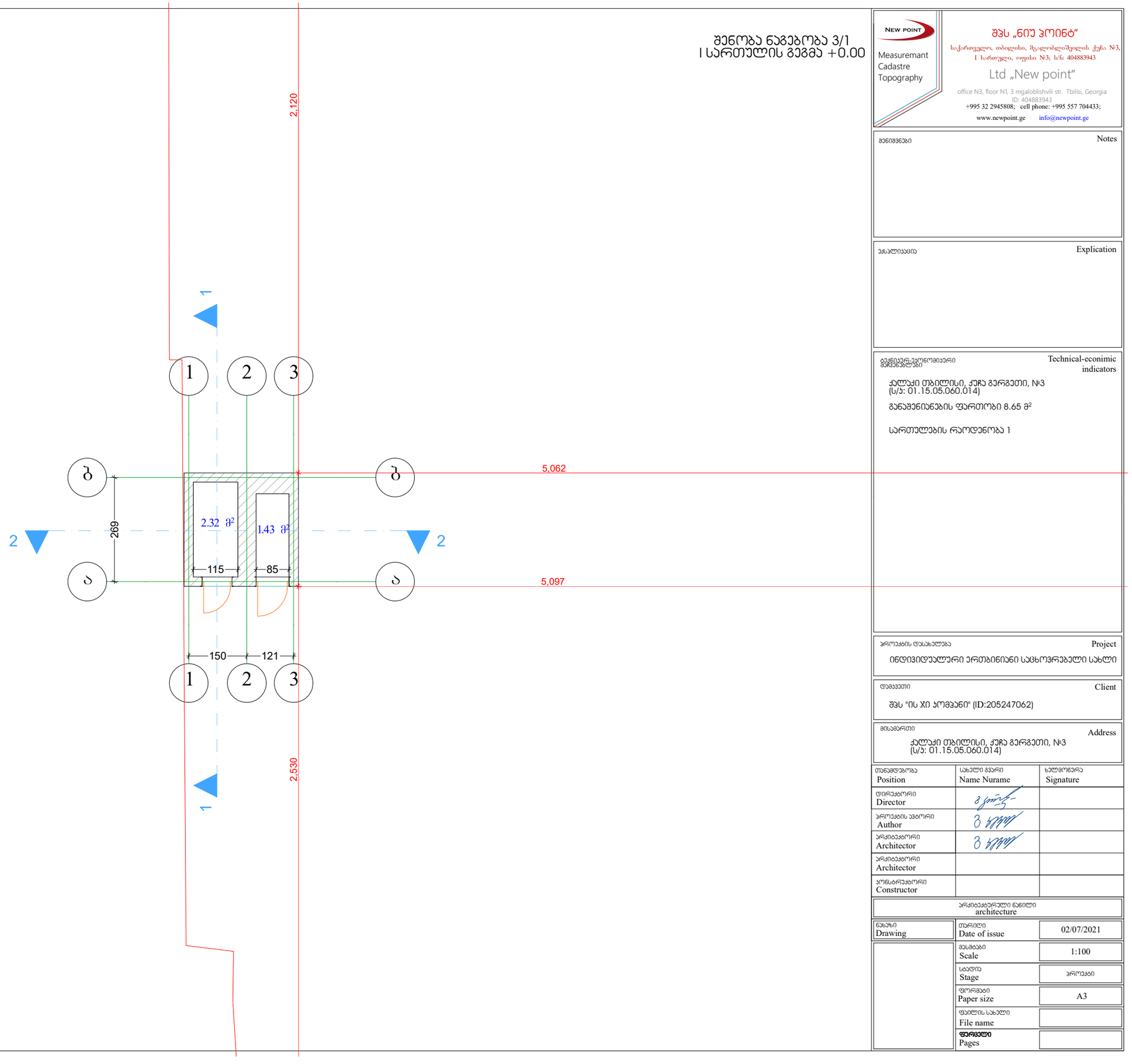

NEW POINT
Measuremant
Cadastre
Topography

შპს „ნიუ პოინტ“
საქართველო, თბილისი, მგალობლიშვილის ქუჩა №3,
I სართული, ოფისი №3; ს/ნ: 404883943
Ltd „New point“
office N3, floor N1, 3 mgaloblishvili str. Tbilisi, Georgia
ID: 404883943
+995 32 2945808; cell phone: +995 557 704433;
www.newpoint.ge info@newpoint.ge

შენიშვნები — Notes

ექსპლიკაცია — Explication

ტექნიკურ-ეკონომიკური მაჩვენებლები — Technical-econimic indicators

ქალაქი თბილისი, ქუჩა გერგეთი, №3
(ს/ნ: 01.15.05.060.014)

განაშენიანების ფართობი 8.65 მ²

სართულების რაოდენობა 1

პროექტის დასახელება — Project

ინდივიდუალური ერთბინიანი საცხოვრებელი სახლი

დამკვეთი — Client

შპს "ის ჯი პრომპანი" (ID:205247062)

მისამართი — Address

ქალაქი თბილისი, ქუჩა გერგეთი, №3
(ს/ნ: 01.15.05.060.014)

თანამდებობა Position	სახელი გვარი Name Nurame	ხელმოწერა Signature
დირექტორი Director		
პროექტის ავტორი Author		
არქიტექტორი Architector		
არქიტექტორი Architector		
კონსტრუქტორი Constructor		

არქიტექტურული ნაწილი
architecture

ნახაზი Drawing	თარიღი Date of issue	02/07/2021
	მასშტაბი Scale	1:100
	სტადია Stage	პროექტი
	ფორმატი Paper size	A3
	ფაილის სახელი File name	
	ფურცელი Pages	

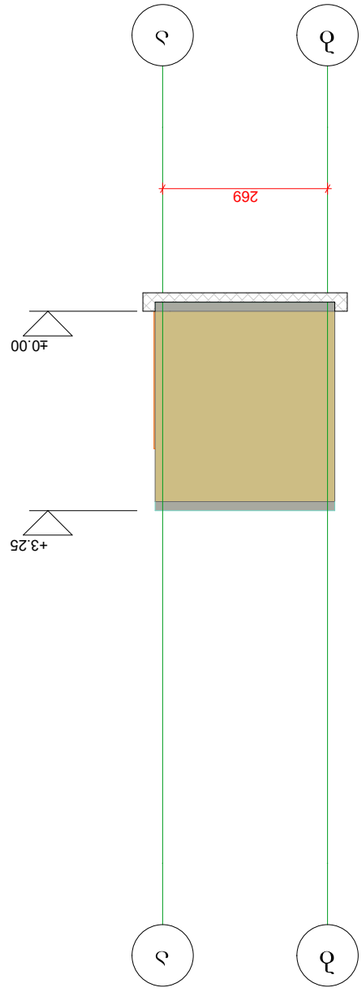

ვაზისებრთა ნაშთების 3/1 ფენა ბ-ა

Measurement Cadastre Topography	ვახ „NEW POINT“ ხელმოწერა, თბილისი, მთაწმინდის ქუჩა №3, I სართული, ოფისი №3. ს/კ: 404883943
	Ltd „New point“ office N3, floor N1, 3 mtatsminda str. Tbilisi, Georgia ID: 404883943 +995 32 2945808; cell phone: +995 557 704433; www.newpoint.ge info@newpoint.ge

შენიშვნები Notes	
ახსნა-განმარტება Explication	
ტექნიკურ-ეკონომიკური მაჩვენებლები Technical-economic indicators	
ობიექტის მისამართი, ქ.ჯგ ვაკის რაიონი, №3 (ს/კ: 01.15.05.060.014) ნაგებობის საერთო ფართობი 8.65 მ² ნაგებობათა რაოდენობა 1	

პროექტის დასახელება Project	ნაგებობის ფიზიკური დაზიანების ხარისხის განსაზღვრა ქ. თბილისში, ვაკის რაიონში, მთაწმინდის ქუჩა №3
დამკვეთი Client	შპს „ნიუ პოინთ“ (ID:205247062)
მისამართი Address	ქ.ჯგ ვაკის რაიონი, მთაწმინდის ქუჩა №3 (ს/კ: 01.15.05.060.014)

Position	Name Surname	Signature
დირექტორი Director	ა. ჯოჯუა	ი. ჯოჯუა
ავტორი Author	ე. ჭყონია	ე. ჭყონია
არქიტექტორი Architector	ე. ჭყონია	ე. ჭყონია
არქიტექტორი Architector		
კონსტრუქტორი Constructor		

არქიტექტურა
architecture

ნახაზის Drawing	თარიღი Date of issue: 27/05/2021
	მასშტაბი Scale: 1:100
	სტადია Stage: პროექტი
	ფორმატი Paper size: A3
	ფაილის სახელი File name
	ფურცლები Pages

შენობა ნაგებობა 3/1
ფასადი 1-3

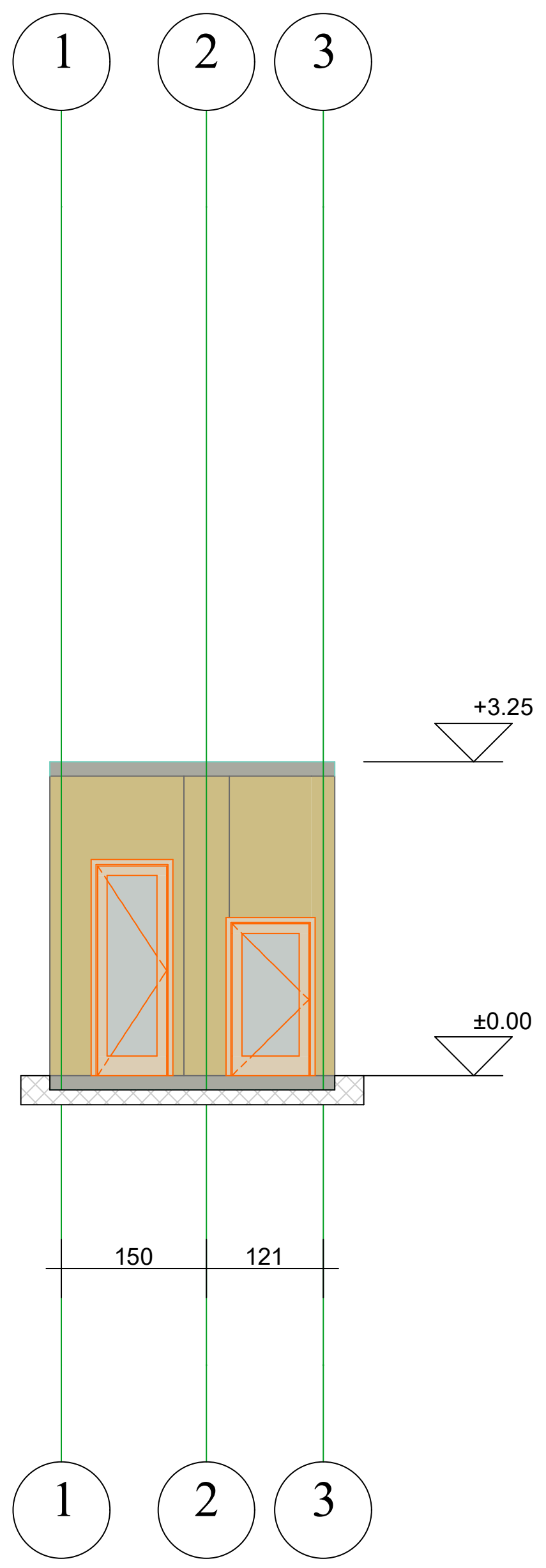

შპს „ნიუ პოინტ"
საქართველო, თბილისი, მგალობლიშვილის ქუჩა №3, I სართული, ოფისი №3; ს/ნ: 404883943

Ltd „New point"
office N3, floor N1, 3 mgaloblishvili str. Tbilisi, Georgia
ID: 404883943
+995 32 2945808; cell phone: +995 557 704433;
www.newpoint.ge info@newpoint.ge

Measuremant
Cadastre
Topography

შენიშვნები / Notes

ექსპლიკაცია / Explication

ტექნიკურ-ეკონომიკური მაჩვენებლები / Technical-econimic indicators

ქალაქი თბილისი, ქუჩა გერგეთი, №3
(ს/კ: 01.15.05.060.014)

განაშენიანების ფართობი 8.65 მ²

სართულების რაოდენობა 1

პროექტის დასახელება / Project

ინდივიდუალური ერთბინიანი საცხოვრებელი სახლი

დამკვეთი / Client

შპს "ის ჯი კომპანი" (ID:205247062)

მისამართი / Address

ქალაქი თბილისი, ქუჩა გერგეთი, №3
(ს/კ: 01.15.05.060.014)

თანამდებობა Position	სახელი გვარი Name Nurame	ხელმოწერა Signature
დირექტორი Director	[signature]	გ. კირკიტაძე
პროექტის ავტორი Author	[signature]	გ. კეკელიძე
არქიტექტორი Architector	[signature]	გ. კეკელიძე
არქიტექტორი Architector		
კონსტრუქტორი Constructor		

არქიტექტურული ნაწილი
architecture

ნახაზი Drawing	თარიღი Date of issue	27/05/2021
	მასშტაბი Scale	1:100
	სტადია Stage	პროექტი
	ფორმატი Paper size	A3
	ფაილის სახელი File name	
	ფურცელი Pages	

შენობა ნაგებობა 3/1
ფასადი ა-ბ

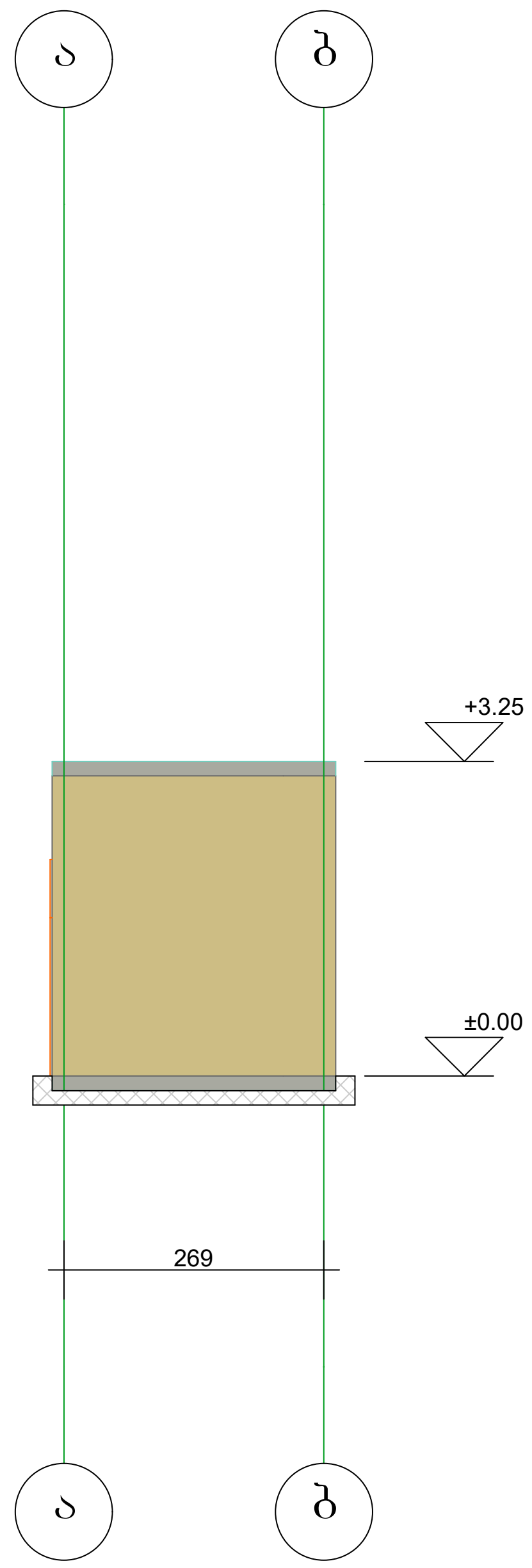

NEW POINT
Measuremant
Cadastre
Topography

შპს „ნიუ პოინტ"
საქართველო, თბილისი, მგალობლიშვილის ქუჩა №3, I სართული, ოფისი №3; ს/ნ: 404883943

Ltd „New point"
office N3, floor N1, 3 mgaloblishvili str. Tbilisi, Georgia
ID: 404883943
+995 32 2945808; cell phone: +995 557 704433;
www.newpoint.ge info@newpoint.ge

შენიშვნები — Notes

ექსპლიკაცია — Explication

ტექნიკურ-ეკონომიკური მაჩვენებლები — Technical-econimic indicators

ქალაქი თბილისი, ქუჩა გერგეთი, №3
(ს/კ: 01.15.05.060.014)

განაშენიანების ფართობი 8.65 $მ^2$

სართულების რაოდენობა 1

პროექტის დასახელება — Project
ინდივიდუალური ერთბინიანი საცხოვრებელი სახლი

დამკვეთი — Client
შპს "ის ჯი კომპანი" (ID:205247062)

მისამართი — Address
ქალაქი თბილისი, ქუჩა გერგეთი, №3
(ს/კ: 01.15.05.060.014)

თანამდებობა Position	სახელი გვარი Name Nurame	ხელმოწერა Signature
დირექტორი Director		გ. კირკიტაძე
პროექტის ავტორი Author		გ. კეკელიძე
არქიტექტორი Architector		გ. კეკელიძე
არქიტექტორი Architector		
კონსტრუქტორი Constructor		

არქიტექტურული ნაწილი
architecture

ნახაზი Drawing	თარიღი Date of issue	27/05/2021
	მასშტაბი Scale	1:100
	სტადია Stage	პროექტი
	ფორმატი Paper size	A3
	ფაილის სახელი File name	
	ფურცელი Pages	

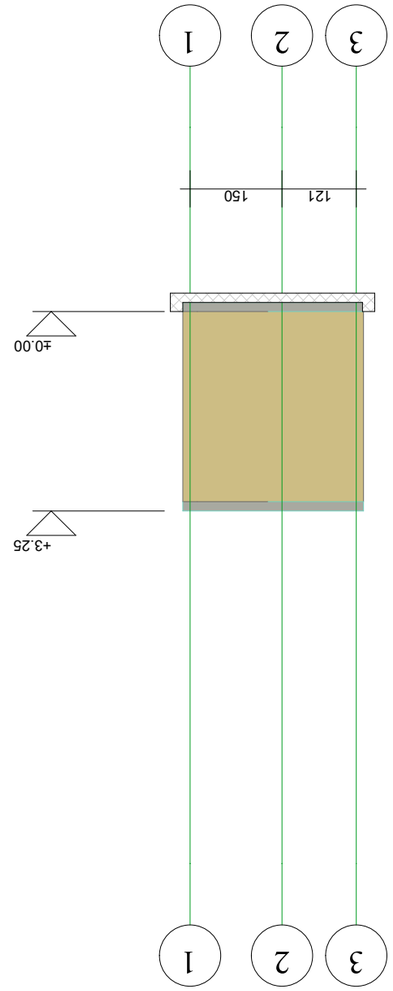

ვერტიკალური ჭრილი 3/1
მასშტაბი 1-3

შპს „ნიუ პოინტ“ სსიპ საჯარო რეესტრის ეროვნული სააგენტო ს/კ 404883943	New point LLC National Agency of Public Registry ID: 404883943
საქართველო, ქ. თბილისი, მგალობლიშვილის ქ. №3, 3 სართული, ოფისი №5 ტელ: +995 32 2945808; მობ: +995 557 704433; ელ-ფოსტა: info@newpoint.ge ვებ-გვერდი: www.newpoint.ge	Georgia, Tbilisi, Mgaloblishvili str. №3, floor №3, office №5 tel: +995 32 2945808; cell phone: +995 557 704433; e-mail: info@newpoint.ge web: www.newpoint.ge

ზედაპირული ტოპოგრაფიული აგეგმვა

Measurement Cadastre Topography

ობიექტი Project

ნაკვეთის ზედაპირული ტოპოგრაფიული აგეგმვა

დამკვეთი Client

შპს "ნუ პოინტ" (ID:205247062)

მისამართი Address

ქ.თბილისი, ვაკის რაიონი, ჭავჭავაძის გამზ. №3
(ს/კ: 01.15.05.060.014)

თანამდებობა Position	**სახელი, გვარი** Name Surname	**ხელმოწერა** Signature
დირექტორი Director	ბ. ტოტიბაძე	
ავტორი Author	ბ. ტოტიბაძე	
არქიტექტორი Architector	ბ. ტოტიბაძე	
არქიტექტორი Architector		
კონსტრუქტორი Constructor		

არქიტექტურა
architecture

თარიღი Date of issue	27/05/2021
მასშტაბი Scale	1:100
სტადია Stage	პროექტი
ფორმატი Paper size	A3
ფაილის სახელი File name	
ფურცლების რაოდენობა Pages	

ნახაზის დასახელება
Drawing

ტექნიკურ-ეკონომიკური მაჩვენებლები
technical-economic indicators

ჭავჭავაძის ქუჩა №3, ნაკვეთი (ს/კ: 01.15.05.060.014)

ნაკვეთის ფართობი 8.65 მ²

ნაკვეთის ფართობის ანაზომი 1

განმარტებითი ბარათი
Explication

შენიშვნა
Notes

შენობა ნაგებობა 3/1
ჭრილი ა-ბ

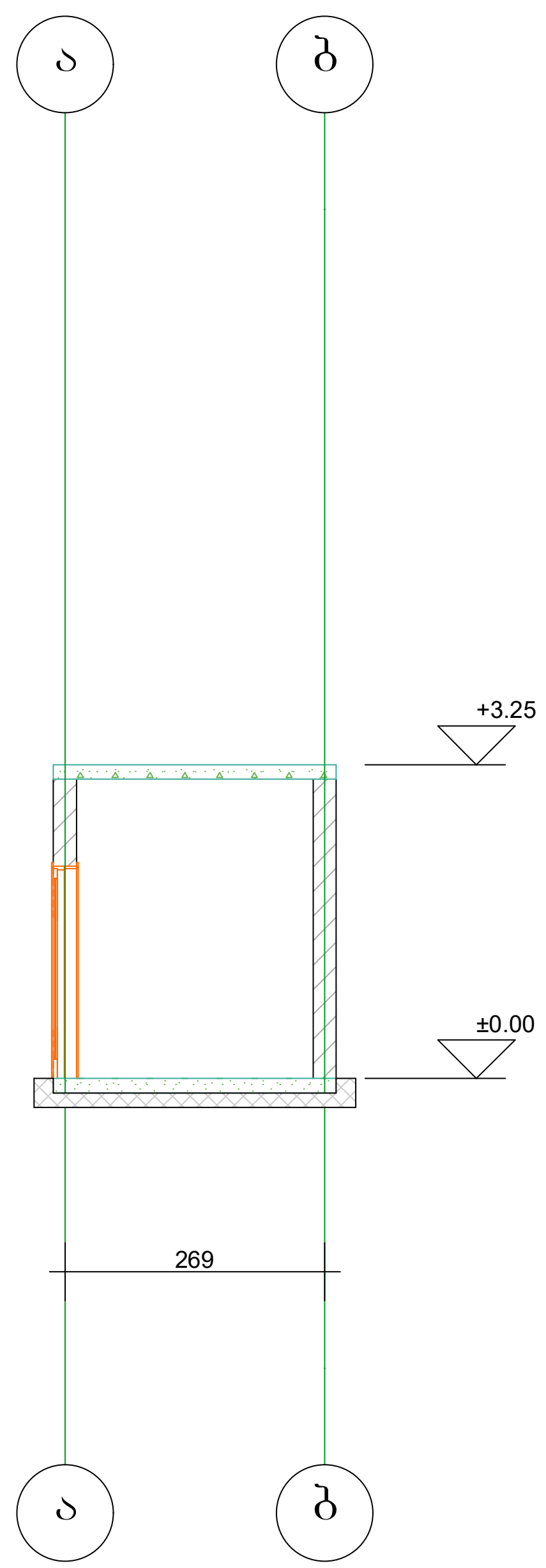

NEW POINT

Measuremant
Cadastre
Topography

შპს „ნიუ პოინტ“
საქართველო, თბილისი, მგალობლიშვილის ქუჩა №3,
I სართული, ოფისი №3; ს/ნ: 404883943

Ltd „New point“

office N3, floor N1, 3 mgaloblishvili str. Tbilisi, Georgia
ID: 404883943
+995 32 2945808; cell phone: +995 557 704433;
www.newpoint.ge info@newpoint.ge

შენიშვნები — Notes

ექსპლიკაცია — Explication

ტექნიკურ-ეკონომიკური მაჩვენებლები — Technical-econimic indicators

ქალაქი თბილისი, ქუჩა გერგეთი, №3
(ს/კ: 01.15.05.060.014)

განაშენიანების ფართობი 8.65 მ²

სართულების რაოდენობა 1

პროექტის დასახელება — Project

ინდივიდუალური ერთბინიანი საცხოვრებელი სახლი

დამკვეთი — Client

შპს "ის ჯი კომპანი" (ID:205247062)

მისამართი — Address

ქალაქი თბილისი, ქუჩა გერგეთი, №3
(ს/კ: 01.15.05.060.014)

თანამდებობა Position	სახელი გვარი Name Nurame	ხელმოწერა Signature
დირექტორი Director	[signature]	გ. კირკიტაძე
პროექტის ავტორი Author	[signature]	გ. კეკელიძე
არქიტექტორი Architector	[signature]	გ. კეკელიძე
არქიტექტორი Architector		
კონსტრუქტორი Constructor		

არქიტექტურული ნაწილი
architecture

ნახაზი Drawing	თარიღი Date of issue	27/05/2021
	მასშტაბი Scale	1:100
	სტადია Stage	პროექტი
	ფორმატი Paper size	A3
	ფაილის სახელი File name	
	ფურცელი Pages	

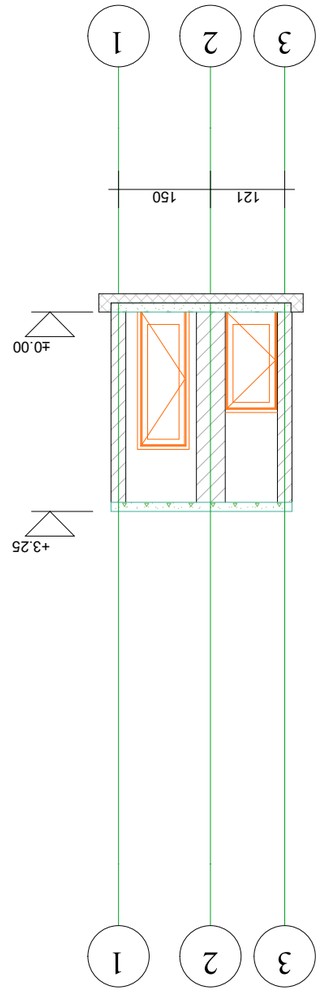

ფანჯრის ნაჭრის 3/1
ვარიანტი 3-1

პროექტი Project	ბინებისთვის, მოსაწყობი ბაღით, მეორე ეტაპის კორპუსი №3, ქვაბების ორი ნაგებობა და ტერიტორიის კეთილმოწყობა
დამკვეთი Client	შპს "ნიუ პოინტი" (ID:205824706 2)
მისამართი Address	ქ. თბილისი, ისანი-სამგორის რაიონი, ქუჩა №3 კორპუსი (ს/კ: 01.15.05.060.01 4)

პოზიცია Position	სახელი გვარი Name Surname	ხელმოწერა Signature
დირექტორი Director	ზ. ჯოჯუა	
ავტორი Author	ზ. ჯაჯანიძე	
არქიტექტორი Architector	ზ. ჯაჯანიძე	
არქიტექტორი Architector		
კონსტრუქტორი Constructor		

არქიტექტურა
architecture

ნახაზის Drawing	
გამოცემის თარიღი Date of issue	27/05/2021
მასშტაბი Scale	1:100
სტადია Stage	პროექტი
ფურცლის ზომა Paper size	A3
ფაილის სახელი File name	
ფურცლები Pages	

	NEW POINT შპს "ნიუ პოინტი" საქართველო, თბილისი, ქუჩა №3, I სართული, ოფისი №3, ს/კ 404883943 Ltd „New point" office N3, floor N1, 3 magaliashvili str., Tbilisi, Georgia ID: 404883943 +995 32 2945808; cell phone: +995 557 704433; www.newpoint.ge info@newpoint.ge
შენიშვნები Notes	
განმარტება Explication	
ტექნიკა-ეკონომიკური მაჩვენებლები Technical-economic indicators	ქ. თბილისი, ისანი-სამგორის რაიონი, ქუჩა №3 კორპუსი (ს/კ: 01.15.05.060.01 4) ნაკვეთის საერთო ფართობი 8.65 მ² სართულიანობა 1