გამომდინარე იქიდან, რომ ტექნიკურ-ეკონომიკურ მაჩვენებლებში ფიქსირდება შიდა ავტოსადგომის სართულის მთლიანი ფართი 675.9მ^2 (პარკინგების სავალი ნაწილის, კიბის უჯრედების და ლიფტის ჩათვლით), გთხოვთ, ბრძანების ტექსტში მიუთითოთ:

- უშუალოდ შიდა საპარკინგე ადგილების (სულ 18) ჯამური ფართი 268.2მ^2 (თითოეულის ფართი 14.9მ^2)
- გარე საპარკინგე ადგილების (სულ 6) ჯამური ფართი 90მ^2 (თითოეულის ფართი 15.0მ^2).

საჯარო რეესტრის მოთხოვნიდან გამომდინარე, მნიშვნელოვანია, რომ ბრძანების ტექსტში დაფიქსირდეს უშუალოდ საპარკინგე ადგილების ფართები (როგორც შიდა, ისე გარე)

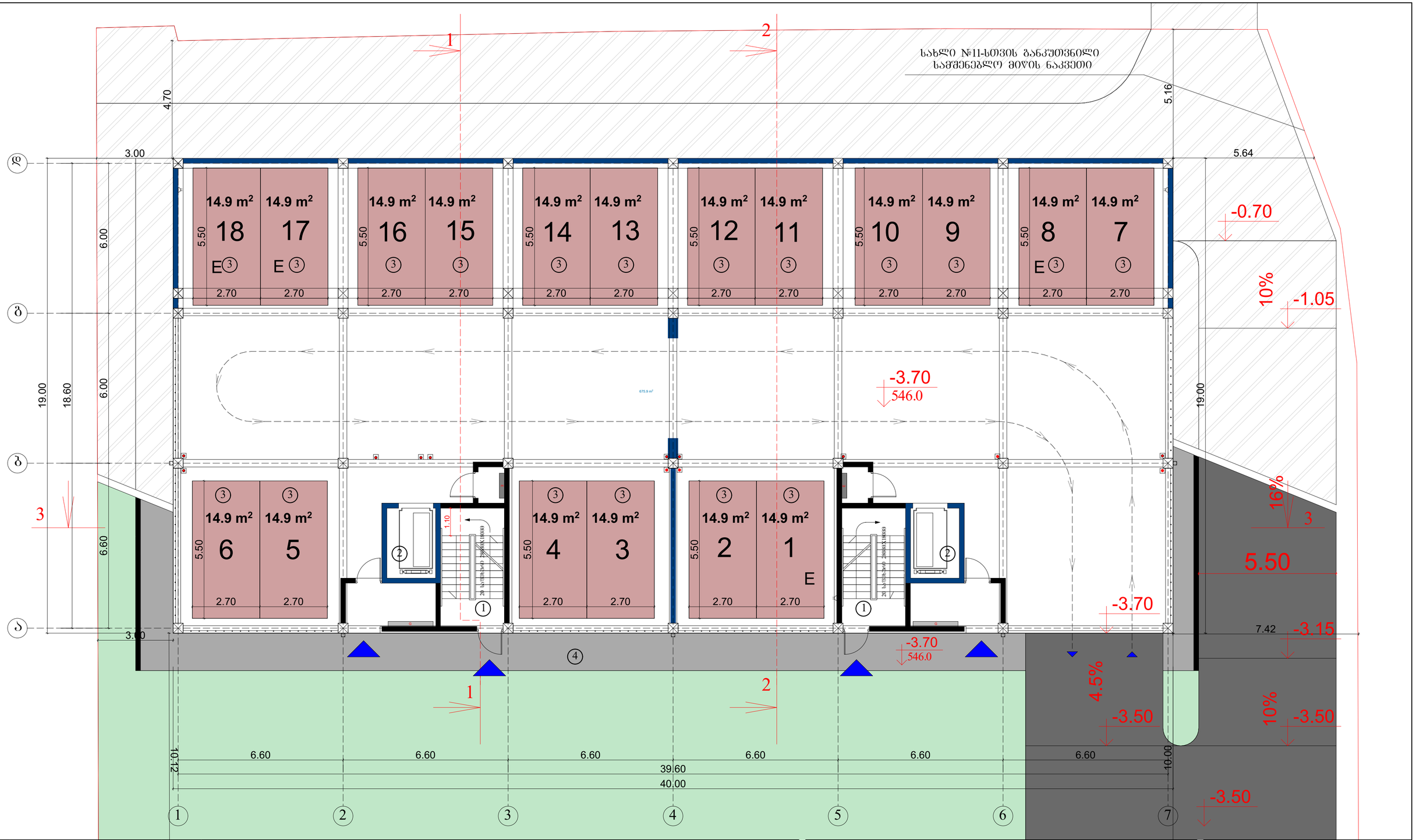

ტექნიკურ-ეკონომიკური პარამეტრები		
	მიწის ნაკვეთის ფართი	1701 მ²
	განაშენიანების ფართი	4713.6 მ²
	საერთო ფართი	4240.3 მ²
	მათ შორის	
	ავტოსადგომის ფართი	675.9 მ²
	საცხოვრებელი ფართი	2480.0 მ²
	საზოგადო ფართი	399.3 მ²
	სადარბაზოები და კიბის უჯრედები	685.1 მ²
	კ2-ის საანგარიშო ფართი ბარე კონტურზე	3729.1 მ²
	სამშენებლო ფართი	4680 მ²
	მათ შორის 0.00-ის ზევით	4160 მ²
	0.00-ის ქვევით	520 მ²
	სამშენებლო მოცულობა	14430 მ³
	მათ შორის 0.00-ის ზევით	13702 მ³
	0.00-ის ქვევით	728 მ³
	შენობის კონსტრუქციული სიმაღლე 28.65 მ (-5.0 ნიშნულიდან +23.65 ნიშნულამდე)	

ბეჭმა -3.00 ნიშნულზე

ავტოსადგომების ფართი	675.9 მ²
სადარბაზო და კიბის უჯრედი	61.2 მ²

ბეჭმა -3.00 ნიშნულზე (ფართით 675.9 მ2) მოიცავს უშუალოდ 18 ავტომანქანისთვის განკუთვნილ შიდა საპარკინგე ადგილს ჯამური ფართით 268.2 მ2 (თითოეულის ფართი შეადგენს 14.9 მ2-ს)

ექსპლიკაცია:

1. კიბის უჯრედი
2. ლიფტი
3. ავტოსადგომი
4. ტროტუარი

მრავალბინიანი საცხოვრებელი სახლი

ნახაზის დასახელება		მასშტაბი
ბეჭმა -3.00 ნიშნულზე		1:100
file	layout	ფორმ. A3
შპს „ჯეი ს"	მისამართი: ქობულეთი, მიზერიის ბაღისერი №13	
მთანამდებობა	გვარი	ხელმოწერა
არქიტექტორი	დ.ბეშიაშვილი	
არქიტექტორი	ს.ბერიძე, ნ.ბერიძე, ნ.ბერიძე	
კონსტრუქტორი	გ.ბარბაქაძე	
სტადია	თარიღი	შენიშვნები №
პროექტი	10.03.2020	



ტექნიკურ-ეკონომიკური პარამეტრები		
	მიწის ნაკვეთის ფართი	1701 მ²
	განაშენიანების ფართი	4713.6 მ²
	საერთო ფართი მათ შორის ავტოსადგომის ფართი საცხოვრებელი ფართი საზაფხულო ფართი სადარბაზოები და კიბის უჯრედები	4240.3 მ² 675.9 მ² 2480.0 მ² 399.3 მ² 685.1 მ²
	კ2-ის საანგარიშო ფართი გარე კონტურზე	3729.1 მ²
	სამშენებლო ფართი მათ შორის 0.00-ის ზევით 0.00-ის ქვევით	4680 მ² 4160 მ² 520 მ²
	სამშენებლო მოცულობა მათ შორის 0.00-ის ზევით 0.00-ის ქვევით	14430 მ³ 13702 მ³ 728 მ³
	შენობის კონსტრუქციული სიმაღლე 28.65 მ (-5.0 ნიშნულიდან +23.65 ნიშნულამდე)	

1 სართულის გეგმა 0.00 ნიშნულზე

კ2-ის საანგარიშო ფართი	525.3 მ²
საცხოვრებელი ფართი	323.6 მ²
სადარბაზო და კიბის უჯრედი	112 მ²
საზაფხულო ფართი	37.6 მ²

საპროექტო ობიექტის საკადასტრო ერთეულის ფარგლებში გათვალისწინებულია 6 გარე პარკინგი ჯამური ფართით 90 მ2 (თითოეულის ფართი შეადგენს 15.0 მ2-ს.

საჯარო რეესტრის მოთხოვნის საფუძველზე მოხდა ბინების უწყვეტი გადანომრვა

ექსპლიკაცია:

1. სადარბაზო
2. კიბის უჯრედი
3. საინჟინრო კომუნიკაციის შახტა
4. ლიფტი
5. საცხოვრებელი ბინა
6. გათბობის ქვაბის და კონდიციონერის გარე აგრეგატის სამონტაჟო ადგილი
7. აივანი
8. ტროტუარი
9. ავტოსადგომი

მრავალბინიანი საცხოვრებელი სახლი			
ნახაზის დასახელება			მასშტაბი
გეგმა 0.00 ნიშნულზე			მ.1/100
file		layout	ფორმ. A3
შპს „ჯეი 5"	მისამართი ქ.თბილისი. მოსკოვის გამზირი №13		
თანამდებობა	გვარი	ხელმოწერა	
პრ.კოორდინატორი	დ.ბუჩუკური		
არქიტექტორი	ს.ბერიშვილი ვ.ბაბუციძე ნ.ირემაშვილი		
კონსტრუქტორი	ბ.ბარბაქაძე		
სტადია	თარიღი	ფურც.რაოდ.	ფურცელი №
პროექტი	10.03.2020		

სახლი №11-სთვის განკუთვნილი
სამშენებლო მიწის ნაკვეთი

2 სართულის გეგმა



მიწის ნაკვეთის ფართი	1701 მ²
განაშენიანების ფართი	4713.6 მ²
საერთო ფართი	4240.3 მ²
მათ შორის	
ავტოსადგომის ფართი	675.9 მ²
საცხოვრებელი ფართი	2480.0 მ²
სახაფხულო ფართი	399.3 მ²
სადარბაზოები და კიბის უჯრედები	685.1 მ²
კ2-ის საანგარიშო ფართი გარე კონტურზე	3729.1 მ²
საშენებლო ფართი	4680 მ²
მათ შორის 0.00-ის ზევით	4160 მ²
0.00-ის ქვევით	520 მ²
საშენებლო მოცულობა	14430 მ³
მათ შორის 0.00-ის ზევით	13702 მ³
0.00-ის ქვევით	728 მ³
შენობის კონსტრუქციული სიმაღლე 28.65 მ (-5.0 ნიშნულიდან +23.65 ნიშნულამდე)	

ტექნიკურ-ეკონომიკური პარამეტრები

2 სართულის გეგმა +3.20 ნიშნულზე

კ2-ის საანგარიშო ფართი	546.6 მ²
საცხოვრებელი ფართი	363.1 მ²
სახაფხულო ფართი	57.6 მ²
სადარბაზო და კიბის უჯრედი	90.4 მ²

საჯარო რეესტრის მოთხოვნის საწუძველზე მოხდა ბინების უწყვეტი გადანომრვა

ექსპლიკაცია:

1. სადარბაზო
2. კიბის უჯრედი
3. საინჟინრო კომუნიკაციის შახტა
4. ლიფტი
5. საცხოვრებელი ბინა
6. გაიბაზის ქვაბის და კონდიციონერის გარე აბრეშატის სამონტაჟო ადგილი
7. აივანი

მრავალბინიანი საცხოვრებელი სახლი

ნახაზის დასახელება			მასშტაბი
გეგმა +3.20 ნიშნულზე			8.1/100
file	layout		ფორმ. A3
შპს „ჯეი ს"	მისამართი	ქობულეთი, მიხეილის გამზირი №13	
თანამდებობა	გვარი		ხელმოწერა
არქიტექტორი	დ.ბუნიაშვილი		
არქიტექტორი	ს.ბეროშვილი ჰ.ბაბაშვილაძე ნ.ტოლმაზიშვილი		
კონსტრუქტორი	ბ.ბარბაქაძე		
სტადია	თარიღი	შეკრ.ნომერი	შეკვეთის №
პროექტი	10.03.2020		

სახლი №11-სთვის განკუთვნილი
სამშენებლო მიწის ნაკვეთი

3 სართულის გეგმა

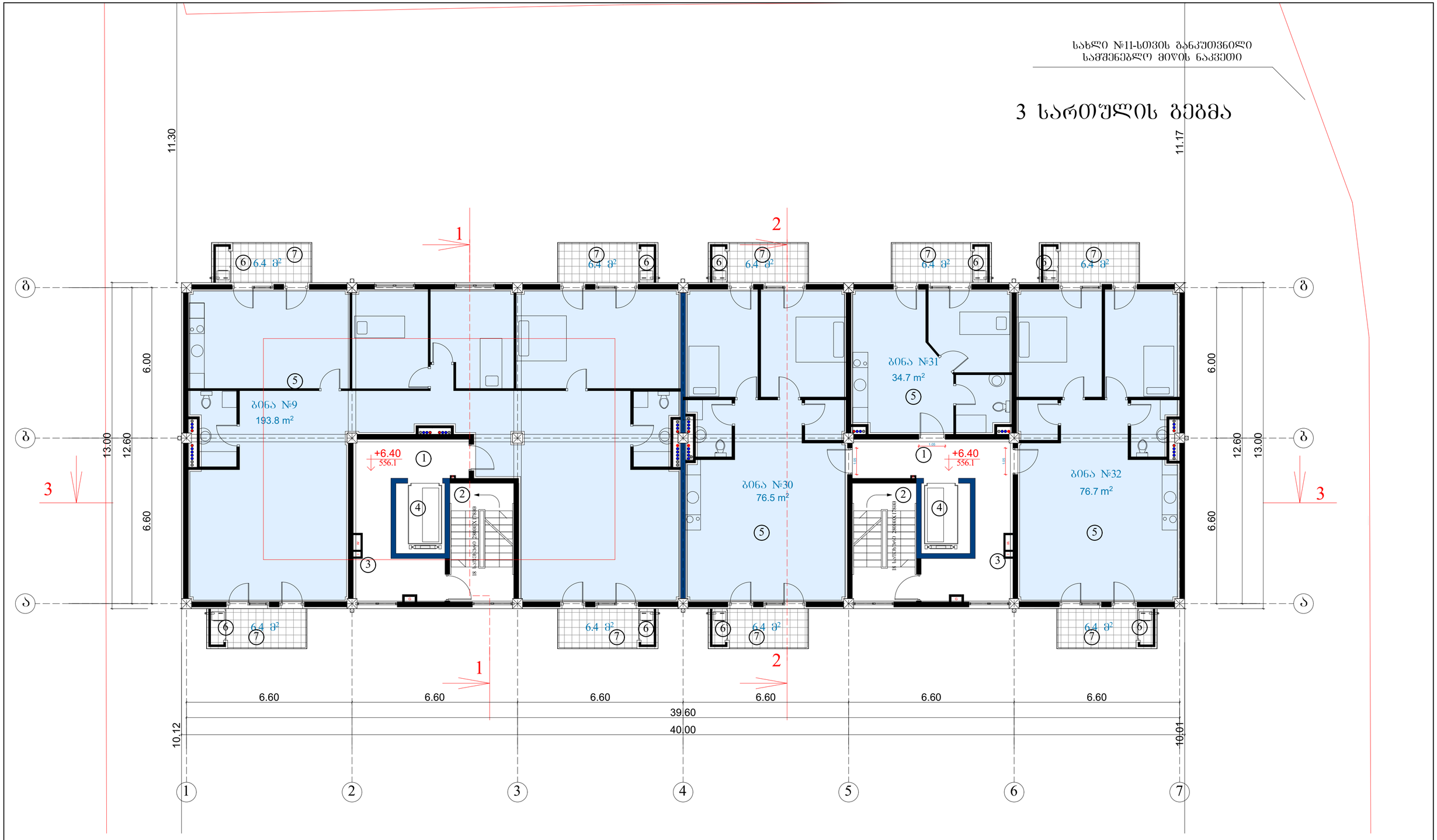

მიწის ნაკვეთის ფართი	1701 მ²
განაშენიანების ფართი	4713.6 მ²
საერთო ფართი	4240.3 მ²
მათ შორის	
ავტოსადგომის ფართი	675.9 მ²
საცხოვრებელი ფართი	2480.0 მ²
სახაფხულო ფართი	399.3 მ²
სადარბაზოები და კიბის უჯრედები	685.1 მ²
კ2-ის საანგარიშო ფართი გარე კონტურზე	3729.1 მ²
საშენებლო ფართი	4680 მ²
მათ შორის 0.00-ის ზევით	4160 მ²
0.00-ის ქვევით	520 მ²
საშენებლო მოცულობა	14430 მ³
მათ შორის 0.00-ის ზევით	13702 მ³
0.00-ის ქვევით	728 მ³
შენობის კონსტრუქციული სიმაღლე 28.65 მ (-5.0 ნიშნულიდან +23.65 ნიშნულამდე)	

ტექნიკურ-ეკონომიკური პარამეტრები

3 სართულის გეგმა +6.40 ნიშნულზე

კ2-ის საანგარიშო ფართი	546.6 მ²
საცხოვრებელი ფართი	381.7 მ²
სახაფხულო ფართი	57.6 მ²
სადარბაზო და კიბის უჯრედი	80.0 მ²

შენიშვნა: გაერთიანდა ბინები №9;10;11;12 და გახდა ბინა №9
საჯარო რეესტრის მოთხოვნის საფუძველზე მოხდა ბინების უწყვეტი გადანომრვა

ექსპლიკაცია:

1. სადარბაზო
2. კიბის უჯრედი
3. საინჟინრო კომუნიკაციის შახტა
4. ლიფტი
5. საცხოვრებელი ბინა
6. გათბობის ქვაბის და კონდიციონერის გარე აბრეშატის სამონტაჟო ადგილი
7. აივანი

მრავალბინიანი საცხოვრებელი სახლი

ნახაზის დასახელება			მასშტაბი
გეგმა +6.40 ნიშნულზე			8.1/100
file		layout	ფორმ. A3
შპს „ჯეო 5"		მისამართი	
		ქობულეთი, მიზკევის გამზირი №13	
თანამდებობა	პირი		ხელმოწერა
არქიტექტორი		დ.ბუნიაშვილი	
არქიტექტორი		ს.ბეჭრუხიშვილი ჰ.ბაბაუცისძე ნ.ტოლმაზიშვილი	
კონსტრუქტორი		ბ.ბარბაქაძე	
სტადია	თარიღი	შეკრ.ნომერი	შეკრ.ცვლილ. №
პროექტი	10.03.2020		

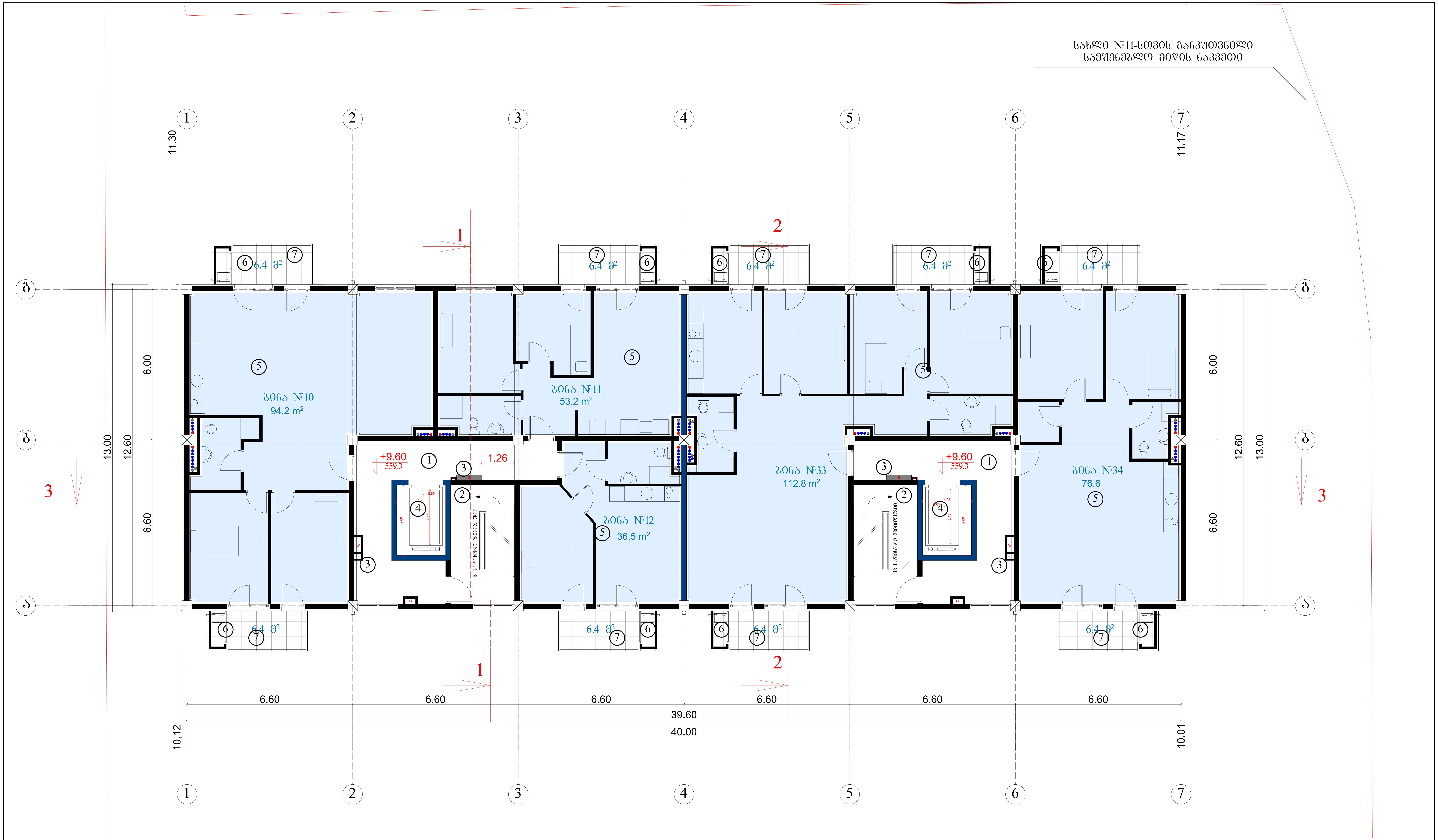

ტექნიკურ-ეკონომიკური პარამეტრები	
მიწის ნაკვეთის ფართი	1701 მ²
განაშენიანების ფართი	4713.6 მ²
საერთო ფართი	4240.3 მ²
მათ შორის	
ავტოსადგომის ფართი	675.9 მ²
საცხოვრებელი ფართი	2480.0 მ²
საზაფხულო ფართი	399.3 მ²
სადარბაზოები და კიბის უჯრედები	685.1 მ²
კ2-ის საანგარიშო ფართი გარე კონტურზე	3729.1 მ²
სამშენებლო ფართი	4680 მ²
მათ შორის 0.00-ის ზევით	4160 მ²
0.00-ის ქვევით	520 მ²
სამშენებლო მოცულობა	14430 მ³
მათ შორის 0.00-ის ზევით	13702 მ³
0.00-ის ქვევით	728 მ³
შენობის კონსტრუქციული სიმაღლე 28.65 მ (-5.0 ნიშნულიდან +23.65 ნიშნულამდე)	

4 სართულის გეგმა +9.60 ნიშნულზე

კ2-ის საანგარიშო ფართი	546.6 მ²
საცხოვრებელი ფართი	373.3 მ²
საზაფხულო ფართი	57.6 მ²
სადარბაზო და კიბის უჯრედი	85.4 მ²

საჯარო რეესტრის მოთხოვნის საფუძველზე მოხდა ბინების უწყვეტი გადანომრვა

ექსპლიკაცია:

1. სადარბაზო
2. კიბის უჯრედი
3. საინჟინრო კომუნიკაციის შახტა
4. ლიფტი
5. საცხოვრებელი ბინა
6. გათბობის ქვაბის და კონდიციონერის გარე აგრეგატის სამონტაჟო ადგილი
7. აივანი

მრავალბინიანი საცხოვრებელი სახლი

ნახაზის დასახელება				მასშტაბი
გეგმა +9.60 ნიშნულზე				მ.1/100
file		layout		ფორმ. A3
შპს „ჯეი 5"	მისამართი			
	ქ.თბილისი. მოსკოვის გამზირი №13			
თანამდებობა	გვარი	ხელმოწერა		
პრ.კოორდინატორი	დ.ბუჩუკური			
არქიტექტორი	ს.ბერიშვილი 3.ბაბუციძე ნ.ირემაშვილი			
კონსტრუქტორი	ბ.ბარბაქაძე			
სტადია	თარიღი	ფურც.რაოდ.		ფურცელი №
პროექტი	10.03.2020			

სახლი №11-სთვის განკუთვნილი
სამშენებლო მიწის ნაკვეთი

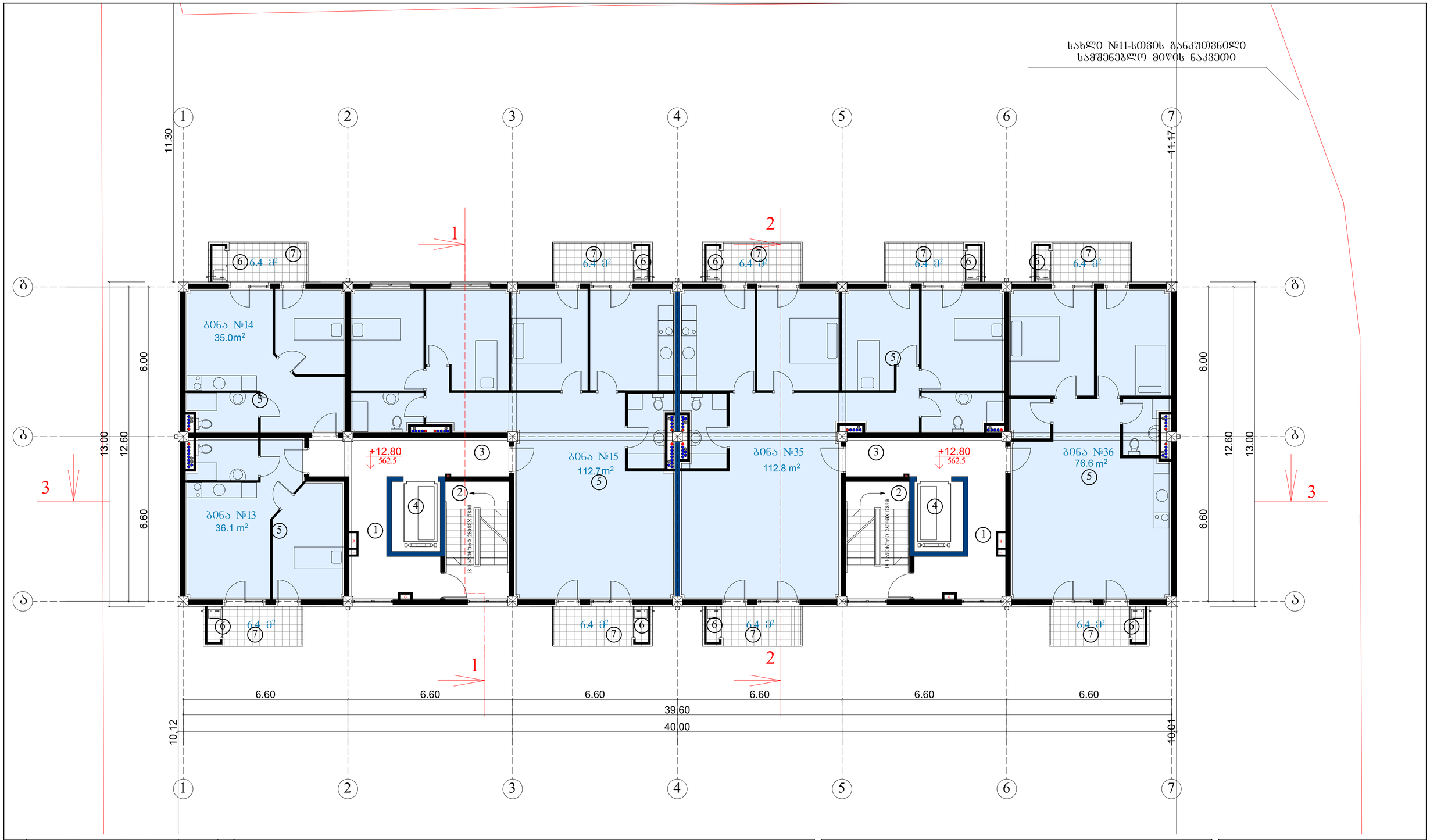

მიწის ნაკვეთის ფართი	1701 მ²
განაშენიანების ფართი	4713.6 მ²
საერთო ფართი	4240.3 მ²
მათ შორის	
ავტოსადგომის ფართი	675.9 მ²
საცხოვრებელი ფართი	2480.0 მ²
სახაფხულო ფართი	399.3 მ²
სადარბაზოები და კიბის უჯრედები	685.1 მ²
კ2-ის საანგარიშო ფართი მარე კონტურზე	3729.1 მ²
საშენებლო ფართი	4680 მ²
მათ შორის 0.00-ის ზევით	4160 მ²
0.00-ის ქვევით	520 მ²
საშენებლო მოცულობა	14430 მ³
მათ შორის 0.00-ის ზევით	13702 მ³
0.00-ის ქვევით	728 მ³
შენობის კონსტრუქციული სიმაღლე 28.65 მ (-5.0 ნიშნულიდან +23.65 ნიშნულამდე)	

ტექნიკურ-ეკონომიკური პარამეტრები

5 სართულის გეგმა +12.80 ნიშნულზე

კ2-ის საანგარიშო ფართი	546.6 მ²
საცხოვრებელი ფართი	373.2 მ²
სახაფხულო ფართი	57.6 მ²
სადარბაზო და კიბის უჯრედი	85.3 მ²

საჯარო რეესტრის მოთხოვნის საწუძველზე მოხდა ბინების უწყვეტი გადანომრვა

ექსპლიკაცია:

1. სადარბაზო
2. კიბის უჯრედი
3. საინჟინრო კომუნიკაციის შახტა
4. ლიფტი
5. საცხოვრებელი ბინა
6. გათბობის ძვაბის და კონდიციონერის გარე აბრეგატის სამონტაჟო ადგილი
7. აივანი

მრავალბინიანი საცხოვრებელი სახლი

ნახაზის დასახელება			მასშტაბი
გეგმა +12.80 ნიშნულზე			8.1/100
file	layout		ფორმ. A3
შპს „ჯეი 5"	პროექტი	ქობულეთი, მერაბ კოსტავას ჩაბრი №13	
თანამფლობა	გვარი	ხელმოწერა	
არქიტექტორი	დ.ბუნიაძარი		
არქიტექტორი	ს.ბეროშვილი ჰ.ბაბაბუტიძე ნ.ტოლმაჩიშვილი		
კონსტრუქტორი	გ.ბარამაძე		
სტადია	თარიღი	შეკრ.ნომერ.	შეკრულები №
პროექტი	10.03.2020		

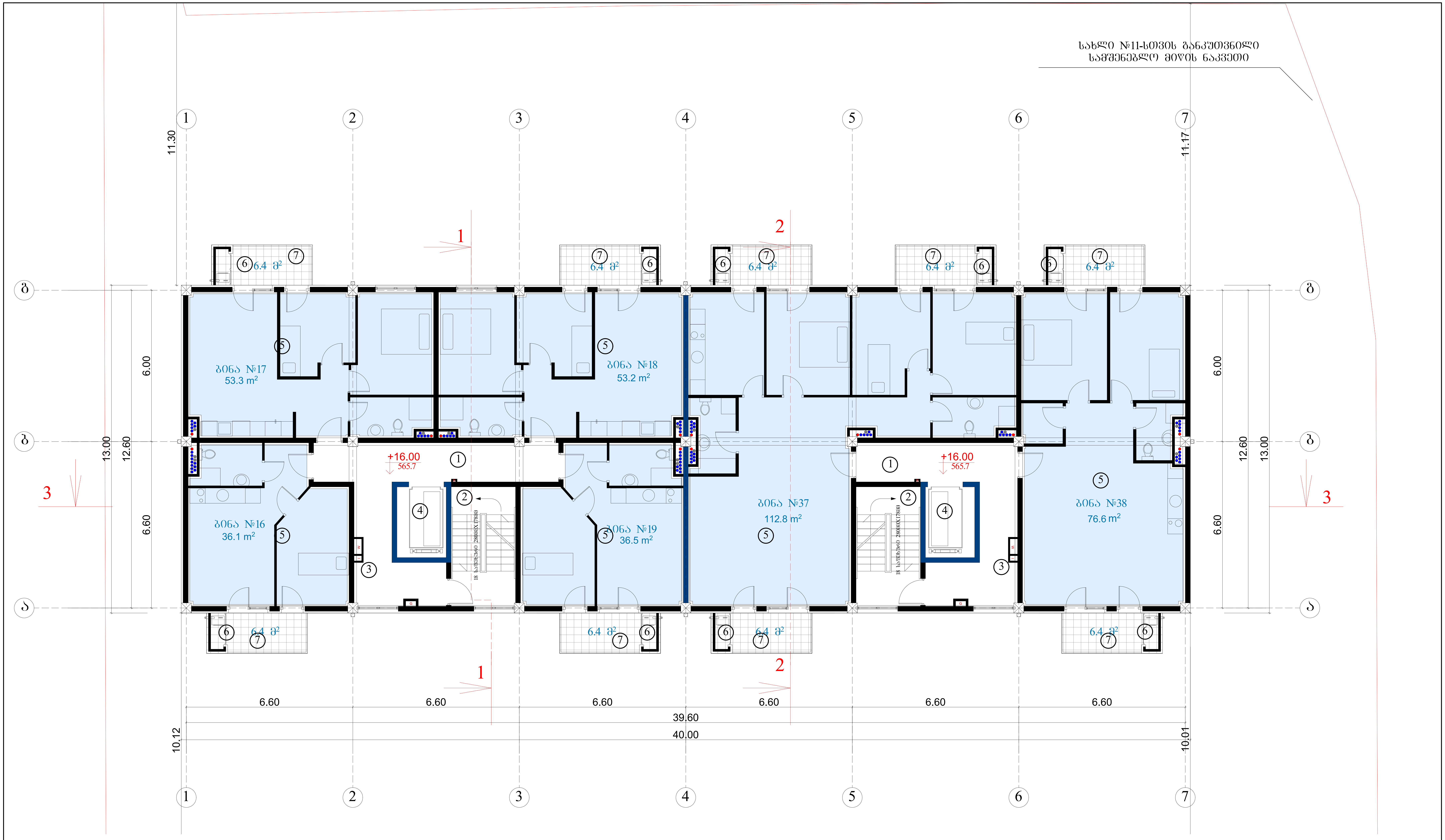

ტექნიკურ-ეკონომიკური პარამეტრები	
მიწის ნაკვეთის ფართი	1701 მ²
განაშენიანების ფართი	4713.6 მ²
საერთო ფართი	4240.3 მ²
მათ შორის	
ავტოსადგომის ფართი	675.9 მ²
საცხოვრებელი ფართი	2480.0 მ²
საზაფხულო ფართი	399.3 მ²
სადარბაზოები და კიბის უჯრედები	685.1 მ²
კ2-ის საანგარიშო ფართი გარე კონტურზე	3729.1 მ²
სამშენებლო ფართი	4680 მ²
მათ შორის 0.00-ის ზევით	4160 მ²
0.00-ის ქვევით	520 მ²
სამშენებლო მოცულობა	14430 მ³
მათ შორის 0.00-ის ზევით	13702 მ³
0.00-ის ქვევით	728 მ³
შენობის კონსტრუქციული სიმაღლე 28.65 მ (-5.0 ნიშნულიდან +23.65 ნიშნულამდე)	

6 სართულის გეგმა +16.00 ნიშნულზე

კ2-ის საანგარიშო ფართი	546.6 მ²
საცხოვრებელი ფართი	368.5 მ²
საზაფხულო ფართი	57.6 მ²
სადარბაზო და კიბის უჯრედი	87.8 მ²

საჯარო რეესტრის მოთხოვნის საფუძველზე მოხდა ბინების უწყვეტი გადანომრვა

ექსპლიკაცია:

1. სადარბაზო
2. კიბის უჯრედი
3. საინჟინრო კომუნიკაციის შახტა
4. ლიფტი
5. საცხოვრებელი ბინა
6. გათბობის ქვაბის და კონდიციონერის გარე აგრეგატის სამონტაჟო ადგილი
7. აივანი

მრავალბინიანი საცხოვრებელი სახლი

ნახაზის დასახელება		მასშტაბი
გეგმა +16.00 ნიშნულზე		მ.1/100
file	layout	ფორმ. A3
შპს „ჯეი 5"	მისამართი: ქ.თბილისი. მოსკოვის გამზირი №13	
თანამდებობა	გვარი	ხელმოწერა
პრ.კოორდინატორი	დ.ბუჩუკური	
არქიტექტორი	ს.ბერიშვილი ვ.ბაბუციძე ნ.ირემაშვილი	
კონსტრუქტორი	ბ.ბარბაქაძე	
სტადია	თარიღი	ფურც.რაოდ. / ფურცელი №
პროექტი	10.03.2020	

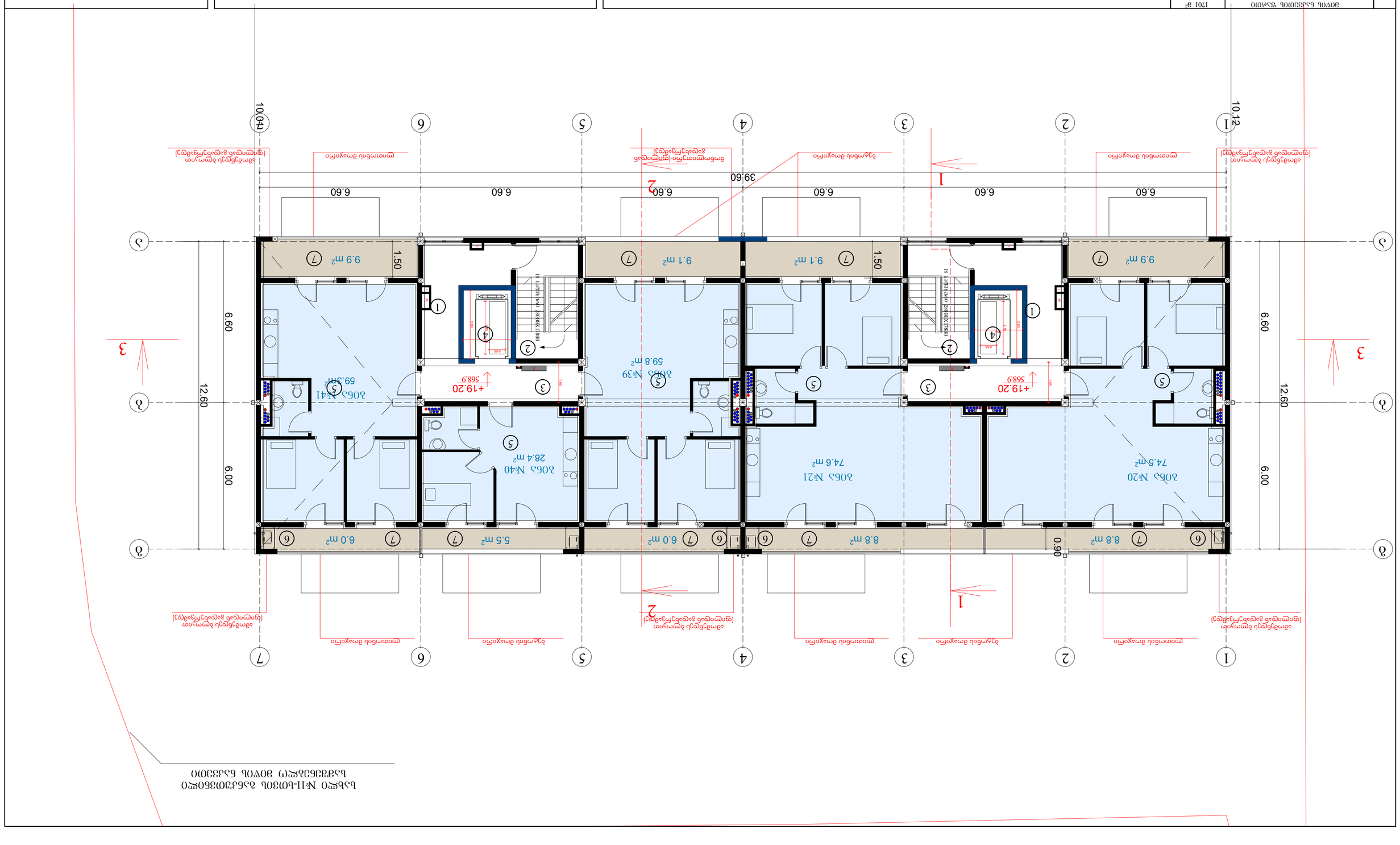

ОПЛОТНЕНИЕ ЗАЗОРА МЕЖДУ ПЕРЕКРЫТИЕМ И НЕСУЩЕЙ СТЕНОЙ

Общая площадь здания	1701 м²	
Общая площадь квартир	4713.6 м²	
Количество квартир	42410.3 м²	
1-комнатные квартиры	6759 м²	
2-комнатные квартиры	24800 м²	
3-комнатные квартиры	3993 м²	
Коммерческие помещения	685.1 м²	
1-комнатная квартира №1 площадью 37.2 кв.м	3729.1 м²	
1-комнатная квартира №1 площадью 46.8 кв.м	4680 м²	
Количество квартир студий	4160 м²	
Количество квартир студий	520 м²	
Количество квартир студий	14430 м²	
Количество квартир студий	1370.2 м²	
Количество квартир студий	728 м²	
Общая площадь жилых помещений квартир площадью от 28.63 до 23.65 кв.м (-5.0 кв.м)	28.63 м²	

Количество квартир площадью 1-комнатная квартира №1 площадью 46.8 кв.м — 7 штук

1-комнатная квартира №1 площадью 37.2 кв.м	32-0Б
1-комнатная квартира №1 площадью 46.8 кв.м	32-0Б
Количество квартир студий	471 м²
Количество квартир студий	296.6 м²
Количество квартир студий	73.7 м²
Общая площадь жилых помещений квартир площадью от 28.63 до 23.65 кв.м (-5.0 кв.м)	83.0 м²

Экспликация:

1. Наименование
2. Общая площадь
3. Количество этажей здания, шт.
4. Материал
5. Количество квартир, шт.
6. Общая площадь жилых помещений квартир, кв.м
7. Этажность

Изм.	Кол.уч.	Лист	№док.	Подп.	Дата
ГИП					
Н.контр.					
Разраб.					

Многоквартирный жилой дом №11-1.1.0.3.1.0.0.0.ПЗ

Стадия	Лист	Листов
Р	3.1/100	

File		layout		формат A3
Зональность				
Здание „Э.30 5"				
Отсканированный документ №13				
Отсканированный документ		Отсканированный документ		Отсканированный документ
Отсканированный документ		Отсканированный документ		
Отсканированный документ		Отсканированный документ		
Отсканированный документ		Отсканированный документ		Отсканированный документ

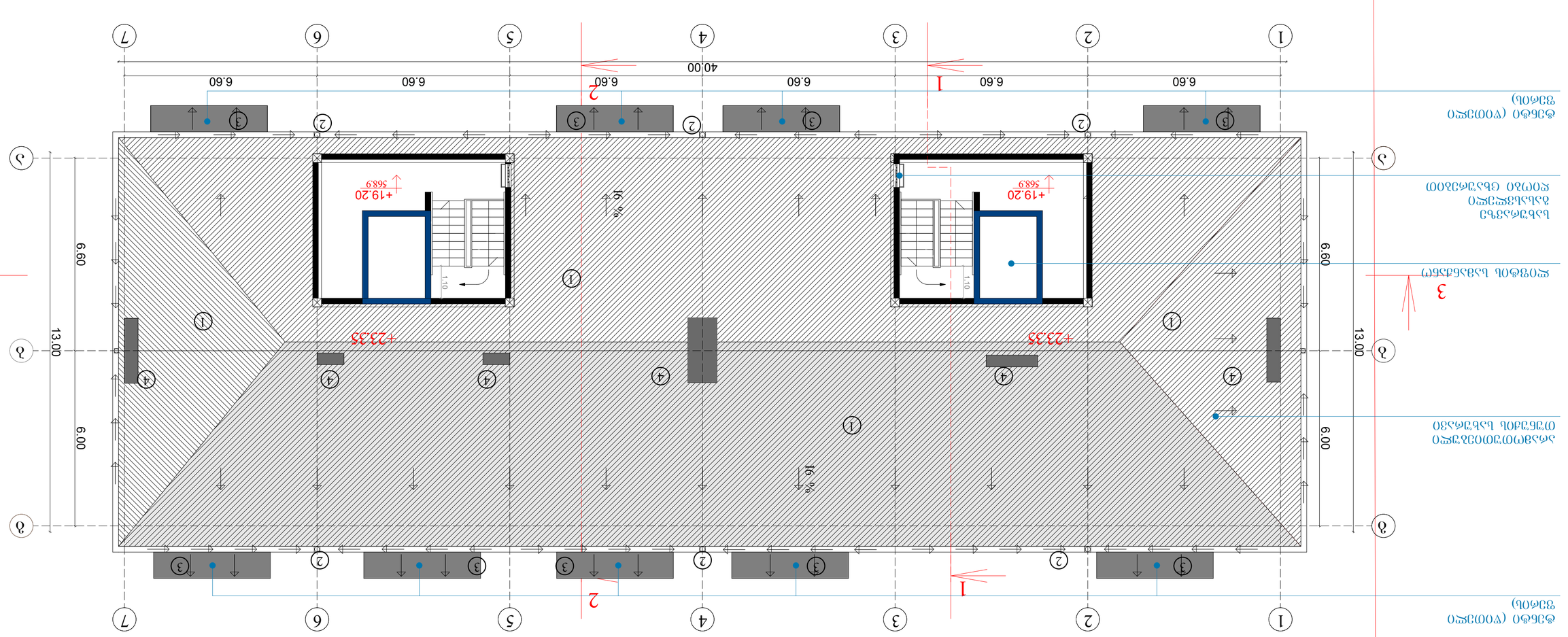

ФАСАД (УЗОЛ 1)
ВИД ЗДАНИЯ

ФАСАД (УЗОЛ 2)
ВИД ЗДАНИЯ

РАЗРЕЗ 3-3
ПОПЕРЕЧНЫЙ ПРОДОЛЬНЫЙ РАЗРЕЗ ЗДАНИЯ

ПЛАН КРОВЛИ
ПЛОСКАЯ ЭКСПЛУАТИРУЕМАЯ КРОВЛЯ

ПЛАН ПЕРВОГО ЭТАЖА
ПЛАН ПОМЕЩЕНИЙ ПЕРВОГО ЭТАЖА

ОБЩАЯ ПЛОЩАДЬ ЗДАНИЯ	1701 м²
ОБЩАЯ ПЛОЩАДЬ ЗДАНИЯ	4713.6 м²
ПЛОЩАДЬ ЗАСТРОЙКИ ЗЕЛЕНЫЕ НАСАЖДЕНИЯ ОБЩАЯ ПЛОЩАДЬ ЗДАНИЯ ПЛОЩАДЬ ЗДАНИЯ ПЛОЩАДЬ ЗДАНИЯ	4240.3 м² 679.9 м² 24800 м² 3993 м² 685.1 м²
ОБЩАЯ ПЛОЩАДЬ ЗДАНИЯ ПЛОЩАДЬ ЗДАНИЯ	3729.1 м² 4680 м²
ЗАЛ ОЖИДАНИЯ ЗАЛ ОЖИДАНИЯ ПЛОЩАДЬ ЗДАНИЯ	0.00-16.33300 4160 м² 520 м²
ПЛОЩАДЬ ЗДАНИЯ ЗАЛ ОЖИДАНИЯ ЗАЛ ОЖИДАНИЯ	14430 м² 0.00-16.33300 13702 м² 0.00-16.33300 728 м²
ОБЩАЯ ПЛОЩАДЬ ЗДАНИЯ ОБЩАЯ ПЛОЩАДЬ ЗДАНИЯ (-3.0 ОТМЕТКА ОСИ А +23.65 ОТМЕТКА ОСИ Г)	28.65 м

ЭКСПЛИКАЦИЯ ПОМЕЩЕНИЙ

1. ЗАЛ ОЖИДАНИЯ ПЛОЩАДЬ ЗДАНИЯ
2. ЗАЛ ОЖИДАНИЯ ПЛОЩАДЬ ЗДАНИЯ
3. ПЛОЩАДЬ ЗДАНИЯ ЗАЛ ОЖИДАНИЯ
4. ПЛОЩАДЬ ЗДАНИЯ ЗАЛ ОЖИДАНИЯ

ЗАРЕГИСТРИРОВАНО ПЛОЩАДЬ ЗДАНИЯ

ПЛОЩАДЬ ЗДАНИЯ		layout	file
ЗАЛ ОЖИДАНИЯ			ФОРМАТ А3
ЗАЛ ОЖИДАНИЯ		ЗДАНИЕ +19.20 ОТМЕТКА	3.1/100
ПЛОЩАДЬ ЗДАНИЯ	ЗАЛ ОЖИДАНИЯ ПЛОЩАДЬ ЗДАНИЯ №13	ПЛОЩАДЬ ЗДАНИЯ	ПЛОЩАДЬ ЗДАНИЯ
ЗАЛ ОЖИДАНИЯ	ПЛОЩАДЬ ЗДАНИЯ		
ЗАЛ ОЖИДАНИЯ	ЗАЛ ОЖИДАНИЯ ПЛОЩАДЬ ЗДАНИЯ ЗАЛ ОЖИДАНИЯ		
ЗАЛ ОЖИДАНИЯ	ЗАЛ ОЖИДАНИЯ		
ПЛОЩАДЬ ЗДАНИЯ	ПЛОЩАДЬ ЗДАНИЯ	ПЛОЩАДЬ ЗДАНИЯ	ПЛОЩАДЬ ЗДАНИЯ №
ЗАЛ ОЖИДАНИЯ	ЗАЛ ОЖИДАНИЯ	10.03.2020	ЗАЛ ОЖИДАНИЯ

ЗДАНИЕ ЗАЛ ОЖИДАНИЯ ПЛОЩАДЬ ЗДАНИЯ ЗАЛ ОЖИДАНИЯ
ПЛОЩАДЬ ЗДАНИЯ ЗАЛ ОЖИДАНИЯ ПЛОЩАДЬ ЗДАНИЯ №11-ПОЗЗОЛ ЗАЛ ОЖИДАНИЯ

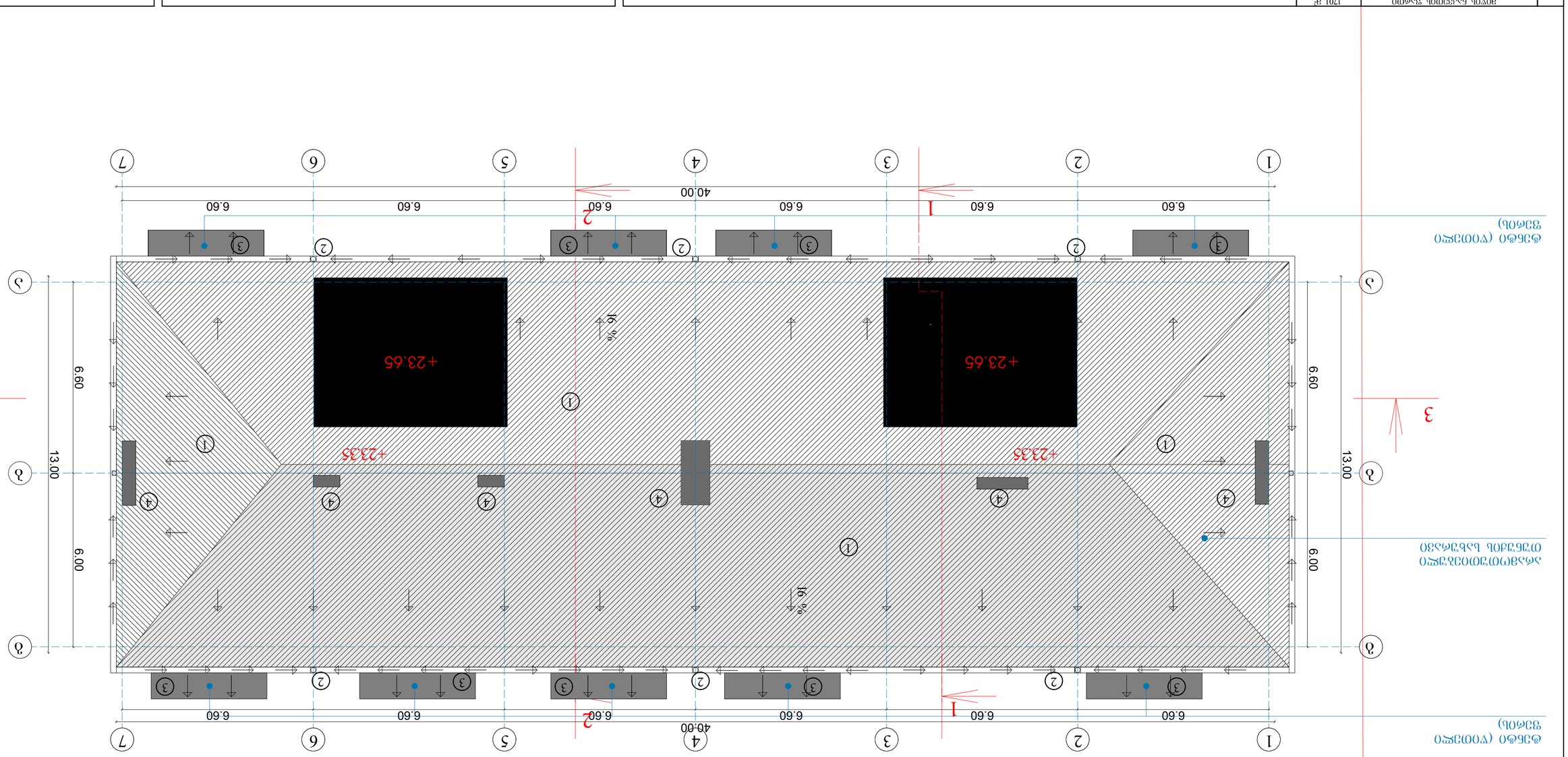

ЬъЬчо №II-Ь0ЪЪЬ ЗъбъЗЪ0ЪЪбчо
Ь5ЗЗЪбЗЗчо ЗОЧЬЬ ЬъЗЗЪЬО

ЗОЧЬЬ ЬъЗЗЪЬО	1701 Ъ²
ЗъбчЗЪЬбъбЗЪЬЬ ЧъдФЬО	4713.6 Ъ²
Ь5дФЬО(ч) ЧъдФЬО ЗъдФЬ ЗЬдФЬЬ ЗъЬФ(ч)ЪЬдЗЪЬЬ ЧъдФЬО Ь5ЬФ(ч)ЪЬдЗЪЬО ЧъдФЬО Ь5ЧЬЧЪЬЗЪЬчо ЧъдФЬО Ь5ЧЬЧЪЬЗЪЬчо ъс ЗЪЬЬЬ ЗЪЧЬдЗЪЬЗЪЬО	4240.3 Ъ² 679.9 Ъ² 2480.0 Ъ² 399.3 Ъ² 685.1 Ъ²
ъ2-ЬЬ Ь5ЧЬдЗЬдЗ(ч) ЧъдФЬО ЗъдЧ ЗЬдФЬдЧЬ ЬдЧЬ	3729.1 Ъ²
Ь5ЗЗЪбЗЪЗЪ(ч) ЧъдФЬО ЗъЗ ЗЬдФЬЬ 0.00-Ь Ч5ЗЗ00 0.00-Ь Ъ5ЗЗ00	4680 Ъ² 4160 Ъ² 520 Ъ²
Ь5ЗЗЪбЗЪЗЪ(ч) ЗЬ(С5Ъ(ч)ъЗ ЗъЗ ЗЬдФЬЬ 0.00-Ь Ъ5ЗЗ00 0.00-Ь Ъ5ЗЗ00	1443Ь Ъ² 1370Ъ Ъ² 728 Ъ²
ЗЗЬФ(ч)ЪЬЬ ЗЬдФЬЬЪ5ЗЪЬдЗЪЬЗЪЬО Ь0ЪЗЧЪЬО 28.65 З (-3.0 бО7ЪЬЪЬЗЬ6 ÷ 23.65 бО7ЪЬЪЬЗЧЬЗ)	

ЗЪЧЬЗЪЬЗЪЬО ЬъЬЪЬЗЪЬЗЪЬО ЬъЬЪЬО

ЬъЬЪЬЬЬ ЧъЬЬЗЪЬЗЪЬЬ	ЗЪЧЬЪЬО
ЗъЬъЬЪЗЪЬЬ ЗЪЗЪЬЬ	3.1/100
file	layout	ЧъЬЪЬЬ	A3
ЗЬЬЪЗЪЬО			
ЗЗЬ „ЪЗ0 5"	ЗЪЗЪЬЬЪЬ ЗЬЧЬдЧЗЬЬ ЗъЗЧЬЬЬ №13		
ЬЗЪЗЪЬЗЪЗЪ(ч)ъЗ	ЗЪЗЪЬ	ЬЗЪЗЪ(ч)ЧЗЪЬ	
ЗЬЬЪЗЪЬЗЪЬЬЪЬЧЬЬ	ЧЪ.ЗЪЬЗЪЬЬ		
ЬЗЪЗЪЬЗЪЬЬ ЗЪЗЪЬЗЪЬЗЪЬО Ь.ЬЗЪЗЪЗЪЗЪЬЗЪЬО			
ЗЧЬЬЬЗЪЬЗЪЬЗЪЬЬ ЗЪЗЪЬЗЪЬЗЪЬЬ			
ЬъЬЪЬЬ	ЬЪЗЪЬЬЪ	ЗЧЗЪЬЗЪЬЗЪЬ.	ЧЗЪЬЗЪЬЗЪЬ №
ЗЬЬ(ч)ЗЬЬ	10.03.2020		

ՕԳՏԱԿԱՆ ՄԱԿԵՐԵՍ	1701 մ²
ԸՆԴՀԱՆՈՒՐ ՄԱԿԵՐԵՍ	4713.6 մ²
ԲՆԱԿԱՐԱՆ ՏԱՐԱԾՔ ԱՅՄ ՅՈՒՂԱՀԱՐԿ ՀԱՏԱԿԱՑՎԱԾ ՏԱՐԱԾՔ ԱՆՑԱԿ ՕԺԱՆԴԱԿՈՒԹՅԱՆ ՏԱՐԱԾՔ ԼՎԱՑՄԱՆ ՀԱՄԱԿԱՐԳԻ ՏԱՐԱԾՔ ԲՆԱԿԱՐԱՆԻ ՏԱՐԱԾՔԻ ԵՎ ՕԺԱՆԴԱԿՈՒԹՅԱՆ ՀԱՄԱԿԱՐԳԻ ՏԱՐԱԾՔ	4240.3 մ² 679.9 մ² 2480.0 մ² 399.3 մ² 685.1 մ²
ՀԱՍԱՐԱԿԱԿԱՆ ՕԳՏԱԳՈՐԾՎՈՂ ՏԱՐԱԾՔՆԵՐ ՀԱՍԱՐԱԿԱԿԱՆ ՕԳՏԱԳՈՐԾՎՈՂ ՏԱՐԱԾՔՆԵՐԻ ՀԱՄԱԿԱՐԳԻ ՏԱՐԱԾՔ	372.9.1 մ²
ԼՎԱՑՄԱՆ ՀԱՄԱԿԱՐԳԻ ՏԱՐԱԾՔ ԱՅՄ ՅՈՒՂԱՀԱՐԿ 0.00-ԻՑ ՎԵՐ ԱՅՄ ՅՈՒՂԱՀԱՐԿ 0.00-ԻՑ ՑԱԾՐ	4680 մ² 4160 մ² 520 մ²
ԼՎԱՑՄԱՆ ՅՈՒՂԱՀԱՐԿԻ ՏԱՐԱԾՔ ԱՅՄ ՅՈՒՂԱՀԱՐԿ 0.00-ԻՑ ՎԵՐ ԱՅՄ ՅՈՒՂԱՀԱՐԿ 0.00-ԻՑ ՑԱԾՐ ՅՈՒՂԱՀԱՐԿԻ ՏԱՐԱԾՔԻ ՀԱՇՎԱՐԿԸ ՕԳՏԱԳՈՐԾՎՈՂ ՄԱԿԵՐԵՍԻ ՀԱՄԱՐ (-3.0 ՄԻՆՉԵՎ ՅՈՒՂԱՀԱՐԿԻ +23.65 ՄԻՆՉԵՎ ԳԱԳԱՐԱԿԱԾ)	14430 մ² 13702 մ² 728 մ² 28.65 հ

ՀԱՍԱՐԱԿԱԿԱՆ ՕԳՏԱԳՈՐԾՎՈՂ ՄԱԿԵՐԵՍ	ՀԱՏԱԿԱՑՎԱԾ ՏԱՐԱԾՔ
ՏԵՂԱԿԱՆ ՀԱՄԱԿԱՐԳԻ ՏԱՐԱԾՔ	8.1/100
file	layout		ցուցեհ. A3
ՅԱՆ „ՀՅՈ Տ"	ՅՈՒՆԱՐԻ ՀԱՄԱԿԱՐԳԻՉ ՀԱՅԱՍՏԱՆԻ ՀԱՆՐԱՊԵՏՈՒԹՅԱՆ ԱՇԽԱՏԱՆՔՆԵՐԻ ՆԱԽԱՐԱՐՈՒԹՅԱՆ ՀԱՅԿԱԿԱՆ ՄԱՍՆԱՃՅՈՒՂ
ՕՐՑԱՑՎԱԾՔԻ ՀԱՍՑԵ	ՃՅԱԿՈՒ	ԲՀՀԵՊՎՀՀՈՒՆԱ
ՀԱՍՑԵՈՒՄ ՀԱՄԱՐ	ՀԱՅԱՍՏԱՆԻ ՀԱՆՐԱՊԵՏՈՒԹՅԱՆ ՏԱՐԱԾՔԱՅԻՆ ԿԱՌԱՎԱՐՄԱՆ ՄԱՐՄՆԻ ՂԵԿԱՎԱՐ ՀՀ ՏԱՐԱԾՔԱՅԻՆ ԿԱՌԱՎԱՐՄԱՆ ԵՎ ՔԱՂԱՔԱՇԻՆՈՒԹՅԱՆ ՊԵՏԱԿԱՆ ԿՈՄԻՏԵ

0.00-ից մինչև 0.00	0.00-ից մինչև 0.00	0.00-ից մինչև 0.00
0.00-ից մինչև 0.00	0.00-ից մինչև 0.00	0.00-ից մինչև 0.00

0.00-ից մինչև 0.00	0.00-ից մինչև 0.00	0.00-ից մինչև 0.00
0.00-ից մինչև 0.00	0.00-ից մինչև 0.00	0.00-ից մինչև 0.00

Ընդհանուր մակերես	28.65 մ² (-3.0 մետրից մինչև +23.65 մետրանիշ)
Ընդհանուր երկարություն	728 մ
Ներքևի հենափայտ	728 մ
Վերին հենափայտ	1370.2 մ
Ստորին հենափայտ	1443.0 մ
Ուղղահեն	520 մ
Ներքևի հենափայտ	460 մ
Ներքևի հենափայտ	460 մ
Ուղղահեն	520 մ
Վերին հենափայտ	1370.2 մ
Ընդհանուր երկարություն	4713.6 մ
Ընդհանուր մակերես	1701 մ²







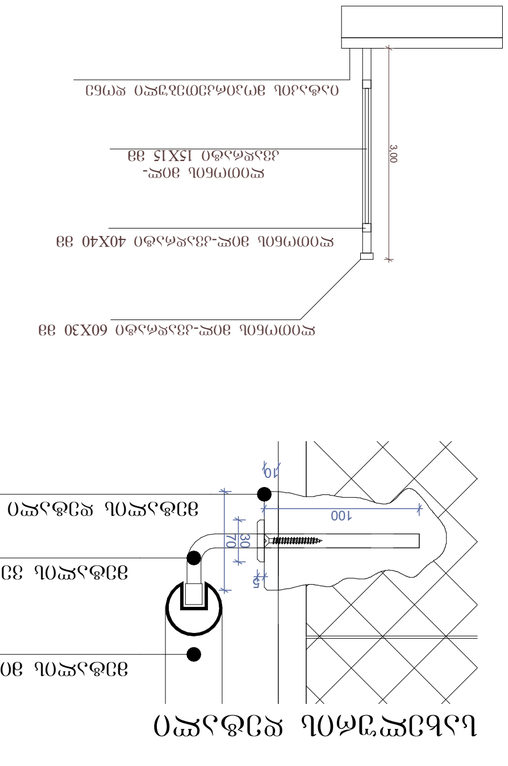

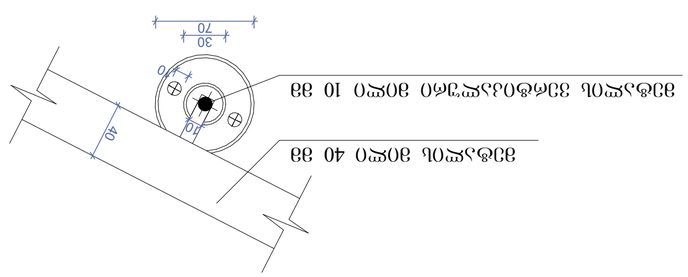

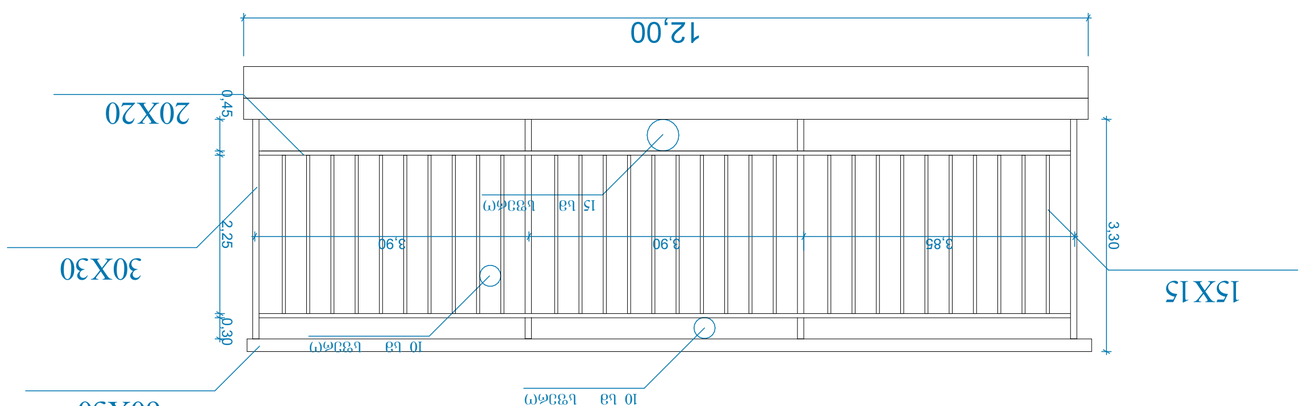

Նախագծի անվանում	Ընդհանուր պատկերազարդ
Գծագրի անվանում	Ընդհանուր ելևէջով
Գծագրի չափսը	A3
Գծագրի մասշտաբը	1:100
Գծագրի տեսակը	Ընդհանուր նախագծային աշխատանքներ
Գծագրի համարը	01
Գծագրի անվանումը	Ընդհանուր ելևէջով
Գծագրի կազմման ամսաթիվը	10.03.2020
Գծագրի համարը	01
Գծագրի փուլը	Նախագծային
Գծագրի տեսակը	Ընդհանուր
Գծագրի անվանումը	Ընդհանուր ելևէջով
Գծագրի համարը	01
Գծագրի չափսը	A3
Գծագրի մասշտաբը	1:100
Գծագրի տեսակը	Ընդհանուր նախագծային աշխատանքներ

სართულშუა გადახურვის მოწყობა ბინაში

D1

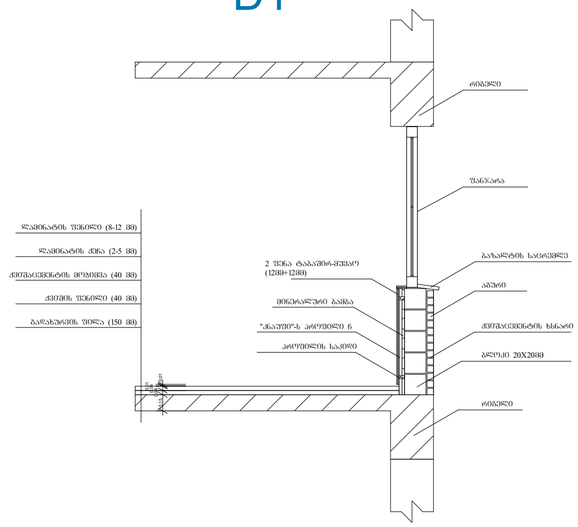

სართულშუა გადახურვის მოწყობა სადარბაზოში

D2

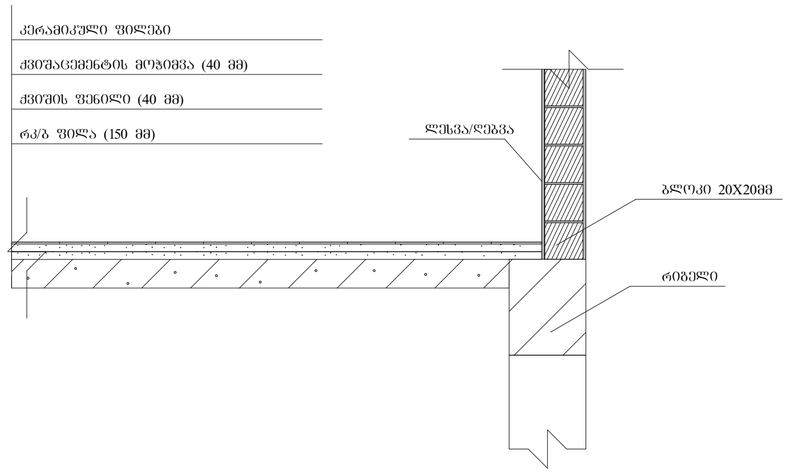

სახურავის დეტალური ნახაზი

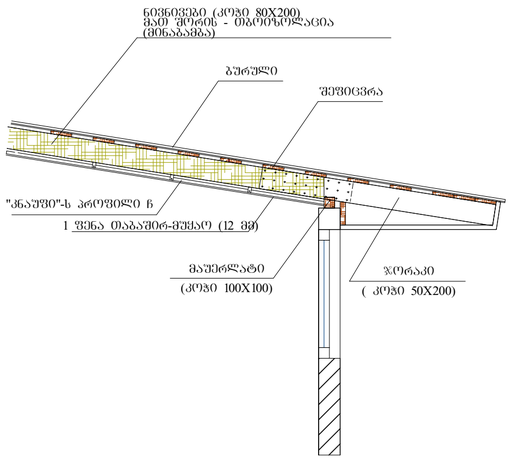

გარე საფარის და ფანჯრის დეტალი

D3

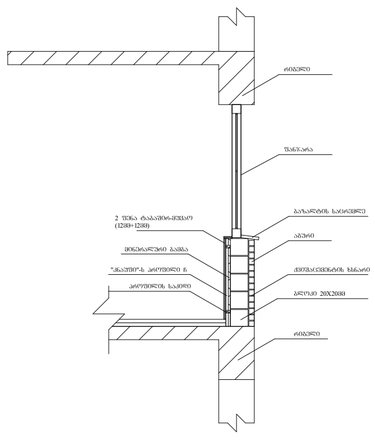

ტექნიკურ-ეკონომიკური პარამეტრები

მიწის ნაკვეთის ფართი	1701 მ²
ბანაშენიანების ფართი	4713.6 მ²
საერთო ფართი	4240.3 მ²
მათ შორის	
ავტოსადგომის ფართი	675.9 მ²
საცხოვრებელი ფართი	2480.0 მ²
საზოგადო ფართი	399.3 მ²
სადარბაზოები და კიბის უჯრედები	685.1 მ²
კ2-ის საანგარიშო ფართი გარე კონტურზე	3729.1 მ²
საშენებლო ფართი	4680 მ²
მათ შორის 0.00-ის ზევით	4160 მ²
0.00-ის ქვევით	520 მ²
საშენებლო მოცულობა	14430 მ³
მათ შორის 0.00-ის ზევით	13702 მ³
0.00-ის ქვევით	728 მ³
შენობის კონსტრუქციული სიმაღლე 28.65 მ (-5.0 ნიშნულიდან +23.65 ნიშნულამდე)	

მრავალბინიანი საცხოვრებელი სახლი

ნახაზის დასახელება			მასშტაბი
დეტალური ნახაზი			8.1/100
file		layout	ფორმ. A3
შპს „ჯეი 5"	მისამართი		
	ქ.თბილისი, მოსკოვის გამრჯი №13		
თანამდებობა	გვარი		ხელმოწერა
კონტროლიორი	დ.გეგეჭკორი		
არქიტექტორი	ს.ფეროძიშვილი ბ.ბაბაკეთელი ნ.ონოფრიშვილი		
კონსტრუქტორი	ბ.ბაბარბაძაძე		
სტადია	თარიღი	შეთანხმების	შეთანხმების №
პროექტი	10.03.2020		

ფანჯრების სპეციფიკაცია

დასახელება	ფ-1	ფ-2
მასალა	შავი ფერის ალუმინი	შავი ფერის ალუმინი
რაოდენობა	50	6
ზომები	1500X1600	1500X900
ნახაზი გაღებების ჩვენებით მ. 1:50	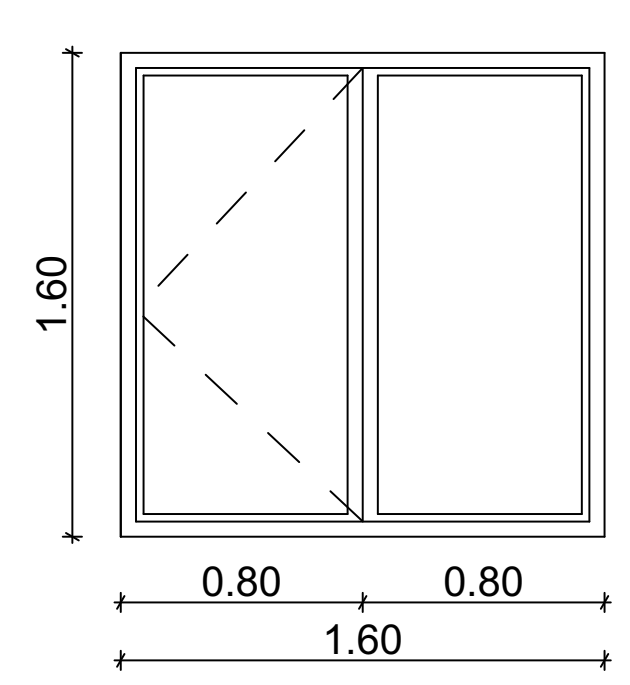	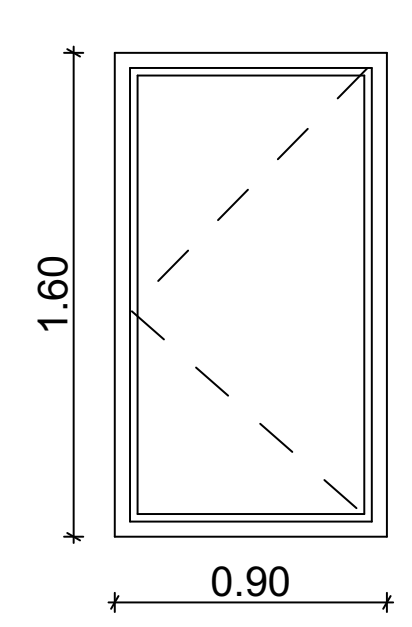

კარების სპეციფიკაცია

დასახელება	კ-1	კ-2	კ-3
მასალა	შავი ფერის ალუმინი	შავი ფერის ალუმინი	შავი ფერის ალუმინი
რაოდენობა	2	93	4
ზომები	2200X1500	2200X1050	2800X1050
ნახაზი გაღებების ჩვენებით მ. 1:50	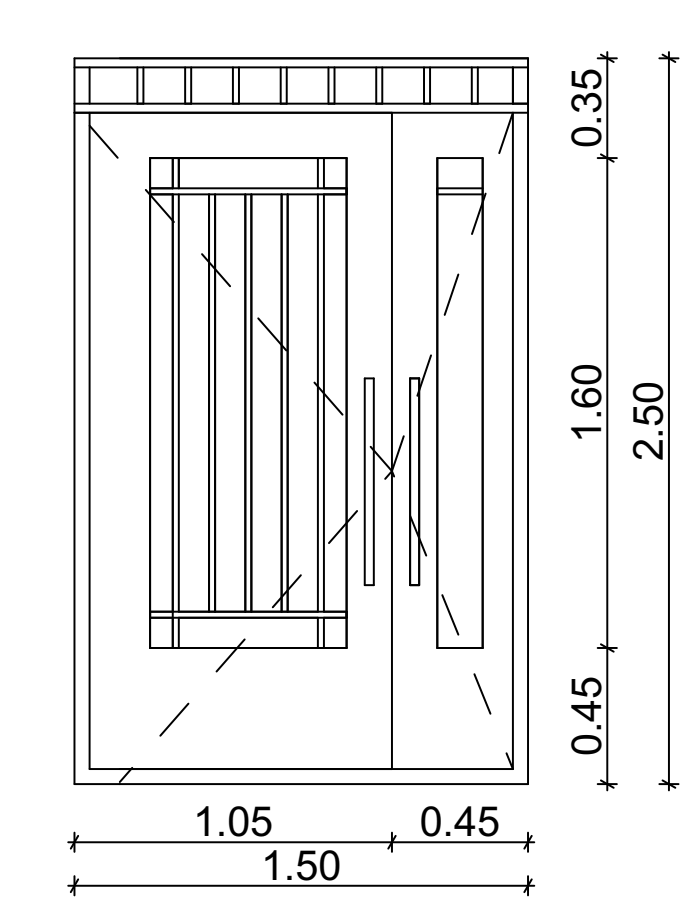	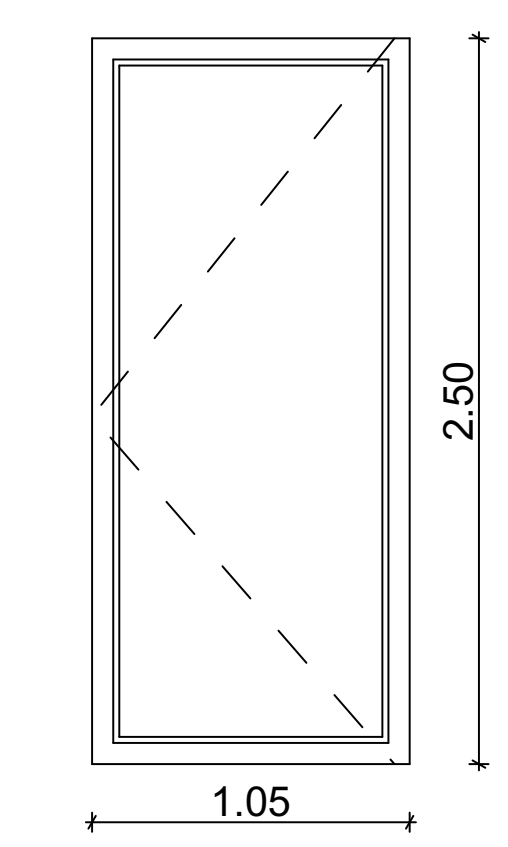	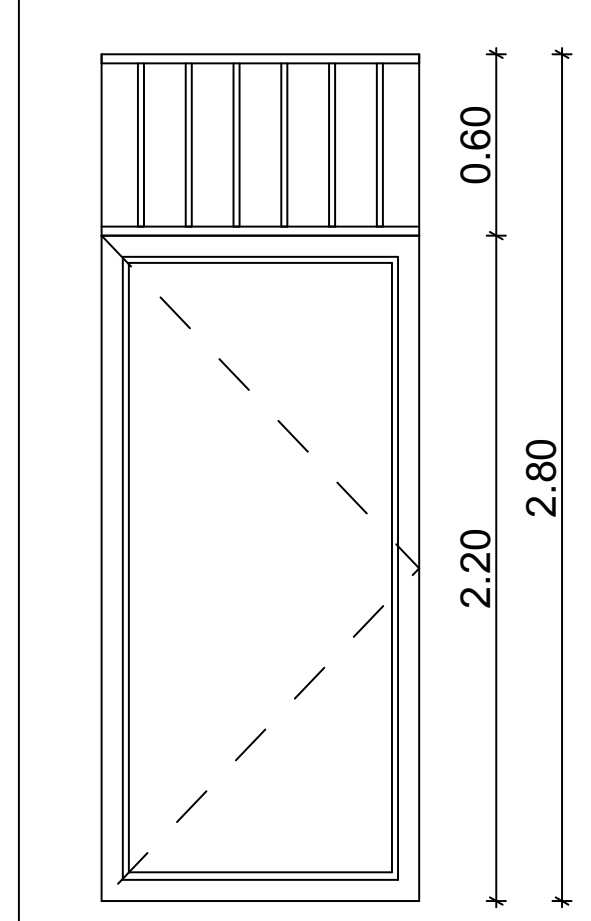

ვიტრაჟების სპეციფიკაცია

დასახელება	ვიტ-4	ვიტ-5	ვიტ-5
მასალა	შავი ფერის ალუმინი	შავი ფერის ალუმინი	შავი ფერის ალუმინი
რაოდენობა	58	70	28
ზომები	2500X900	2500X1600	2500X1600
ნახაზი გაღებების ჩვენებით მ. 1:50	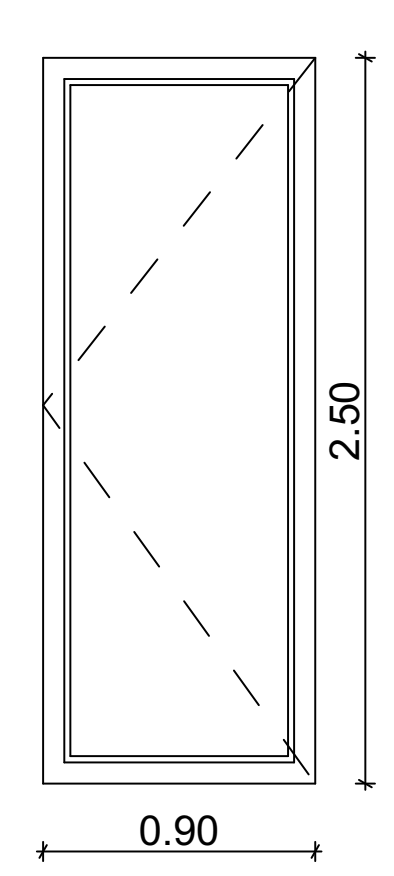	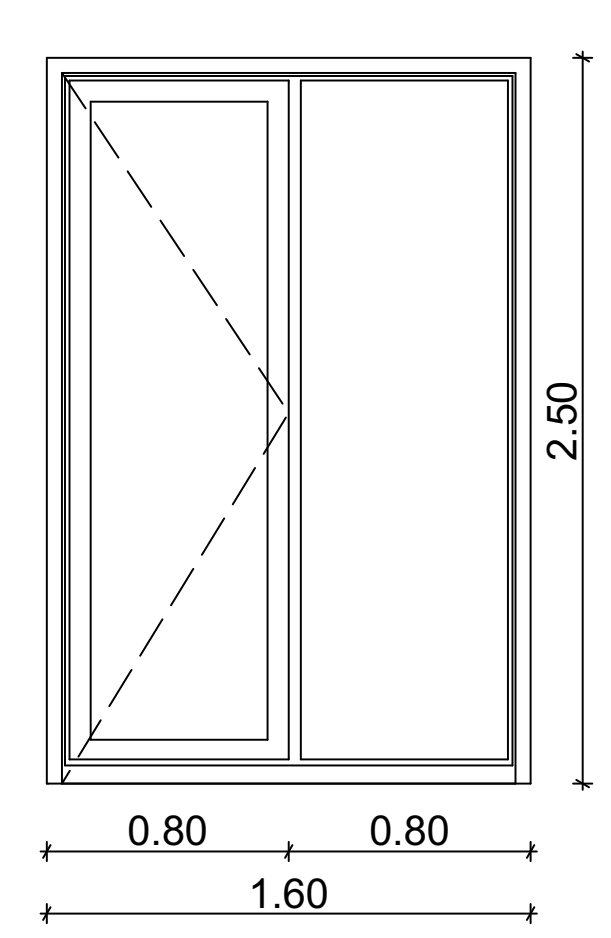	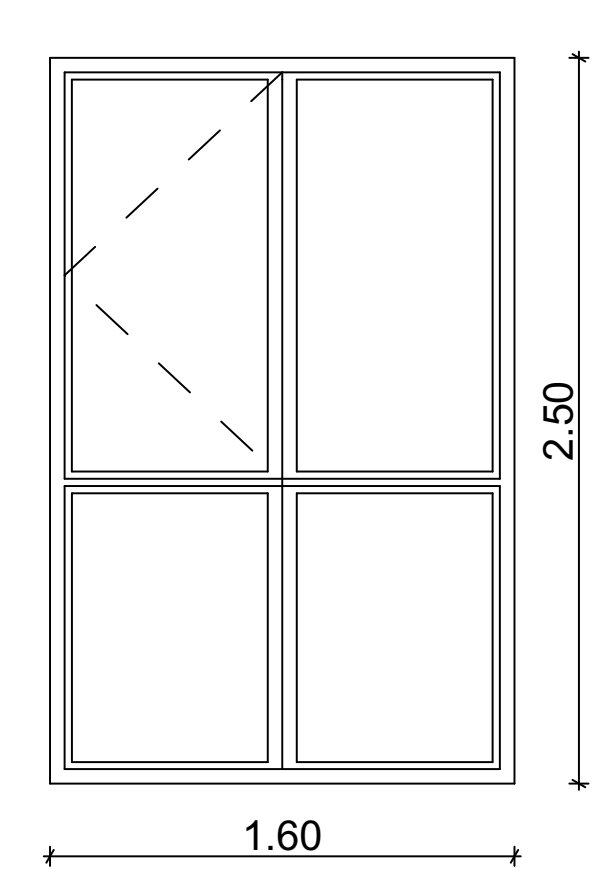

ტექნიკურ-ეკონომიკური პარამეტრები

მიწის ნაკვეთის ფართი	1701 მ²
განაშენიანების ფართი	4713.6 მ²
საერთო ფართი	4240.3 მ²
მათ შორის	
ავტოსადგომის ფართი	675.9 მ²
საცხოვრებელი ფართი	2480.0 მ²
საზაფხულო ფართი	399.3 მ²
სადარბაზოები და კიბის უჯრედები	685.1 მ²
კ2-ის საანგარიშო ფართი გარე კონტურზე	3729.1 მ²
სამშენებლო ფართი	4680 მ²
მათ შორის 0.00-ის ზევით	4160 მ²
0.00-ის ქვევით	520 მ²
სამშენებლო მოცულობა	14430 მ³
მათ შორის 0.00-ის ზევით	13702 მ³
0.00-ის ქვევით	728 მ³
შენობის კონსტრუქციული სიმაღლე 28.65 მ (-5.0 ნიშნულიდან +23.65 ნიშნულამდე)	

მრავალბინიანი საცხოვრებელი სახლი		
ნახაზის დასახელება		მასშტაბი
დეტალური ნახაზი		მ.1/100
file	layout	ფორმ. A3
შპს „ჯეი 5"	მისამართი: ქ.თბილისი. მოსკოვის გამზირი №13	
თანამდებობა	გვარი	ხელმოწერა
პრ.კოორდინატორი	დ.ბუჩუკური	
არქიტექტორი	ს.ბერიშვილი ვ.ბაბუციძე ნ.ირემაშვილი	
კონსტრუქტორი	ბ.ბარბაქაძე	
სტადია	თარიღი	ფურც.რაოდ. / ფურცელი №
პროექტი	10.03.2020	

მრავალბინიანი საცხოვრებელი სახლი #11 ჯიქიას ქ.#10, ვოლიტკოვსკაია #3

საქართველოს მთავრობის 2016 წლის 28 იანვრის #41 დადგენილებასთან "ტექნიკური რეგლამენტის "შენობა-ნაგებობის უსაფრთხოების ნესების დამტკიცების თაობაზე " შესაბამისობის ანალიზი

19.07.2021

შენობა-ნაგებობის უსაფრთხოების წესებთან შესაბამისობის ანალიზი

გამოყენებული წესები - **„შენობა-ნაგებობის უსაფრთხოების წესები“**

ჩამოთვალეთ შენობის დაკავებულებები და აღწერეთ თითოეული გამოყენება
სასაწყობო ჯგუფის ქვეჯგუფი **სწ-2** (ღია ავტოსადგომი გარაჟი -3,70 ნიშნულზე)
საცხოვრებელი ჯგუფის ქვეჯგუფი **სც-2** (საცხოვრებელი ერთეულები (ბინები)+/-0.00; +3.20, +6.40, +9.60, +12.80, +16,00, +18.60 და +19,20 ნიშნულებზე)

კონსტრუქციის ტიპი:	
განსაზღვრეთ კონსტრუქციის არსებული შენობისთვის: მაგალითი: II-A, II-B, V-A, V-B	
განსაზღვრეთ კონსტრუქციის ტიპი ახალი შენობისთვის: მაგალითი: II-A, II-B, V-A, V-B	**I-B**
შერეული კონსტრუქციის შემთხვევაში მიუთითეთ ტიპები, რომელიც გამოყენებული იქნება, განსაზღვრეთ ტიპები და მათი მდებარეობა:	

სიმაღლის შეზღუდვები ცხრილი 503 -ის მიხედვით		
დაკავებულობები	**დასაშვები სართულიანობა**	**შემოთავაზებული სართულიანობა**
საცხოვრებელი ჯგუფის ქვეჯგუფი **სც-2**	**11**	**7**
სასაწყობო ჯგუფის ქვეჯგუფი **სწ-2**	**11**	**1**
	დასაშვები სიმაღლე	**შემოთავაზებული სიმაღლე**
საერთო სიმაღლე =	**შეუზღუდავი**	**23.70 მეტრი** **(მიწის დონის ნიშნული 547,50)**
მიწის ზემოთ სართულის რაოდენობა	**8 სართული**	

ფართობის შეზღუდვები ცხრილი 503 -ის მიხედვით		
დაკავებულობები	**დასაშვები ფართობი**	**შემოთავაზებული ფართობი**
საცხოვრებელი ჯგუფის ქვეჯგუფი **სც-2**	**შეუზღუდავი**	**3478.0 კვ.მ**

სასაწყობო ჯგუფის ქვეჯგუფი **სწ-2**	**7340**	**732.0 კვ.მ**
იატაკის საერთო ფართობი =	**4210.0 კვ.მ**	
იატაკების რაოდენობა =	**8**	
შენობის საერთო ფართობი =	**4320,0კვ.მ**	

გარე კედლის ცეცხლმედეგობისა და ღიობისადმი მოთხოვნები

ცხრილების 602-ის და 705.8 -ის მიხედვით

გარე კედელი (ღერძებში)	**ხანძარსაწინააღმდეგო მანძილი** (მეტრი)	**ცეცხლმედეგობის ხარისხი** (საათი)		**კედლის ღიობების ფართობი** (კედლის %)					
				დასაშვები			**გათვალისწინებული**		
		მოთხოვნილი	**გათვალისწინებული**	**დაცული**	**დაუცველი საშხეფებით**	**დაუცველი**	**დაცული**	**დაუცველი საშხეფებით**	**დაუცველი**
“1-7“	10,12	0	0	შეუზღუდავი	შეუზღუდავი	შეუზღუდავი		-	**24.5%**
„7-1“	10,70	0	0	შეუზღუდავი	შეუზღუდავი	შეუზღუდავი		-	**27%**
„ა-გ“	4,70	1	2	75%	75%	25%		-	**6%**
„გ-ა“	3,00	1	2	45%	45%	15%	-	-	**10%**

ხანძრისაგან დაცვის სისტემებისადმი მოთხოვნები								
დაკავებულობები/სივრცეები/გასასვლელი საშუალებები	ავტოსაშხეფი სისტემა	ალტერნატიული ავტომატური ცეცხლსაქრობი სისტემები	სახანძრო განგაშისა, კვამლაღმომჩენი და ცეცხლაღმომჩენი სისტემები	სახანძრო მილდგარების სისტემები	კვამლის საკონტროლო სისტემები	ხელის ცეცხლმაქრები	საავარიო განგაშის სისტემები	ჰაერის განიავების სისტემა
საცხოვრებელი ჯგუფი სც-2	არა	-	კი	კი		-	არა	
სასაწყობო ჯფუფი სწ-2	არა		კი	კი			არა	
კიბის უჯრედი		-		კი				-
ლიფტები		-			კი (ლიფტები აღჭურვილია ჰაერის დაწნევის სიტემით			-
დერეფანი	არა	-	კი	კი				-
სახანძრო-სამაშველო სამსახურის მიერ გამოსაყენებელი მისაერთებლები				კი				
სახანძრო ტუმბოები წყლის რეზერვუარი				არა				

თითოეული სართულიდან გასასვლელი საშუალება						
სართულები	დაკავებულობა და დაკავებულობ	მოთხოვნილი გასასვლელ	გათვალისწინებული გასასვლელებ	გასასვლელი საშუალებების სიგანე(მეტრი)		
				გზა-კიბეები	დერაფანი,	გასასვლელის გზა-კარი

	ის დატვირთვის ჯამური მაჩვენებელი	ების/გასასვლელთან მისადგომის რაოდენობა	ის/გასასვლელთან მისადგომის რაოდენობა და ტიპი	მოთხოვნილი	გათვალისწინებული	მოთხოვნილი	გათვალისწინებული	მოთხოვნილი	გათვალისწინებული
მიწის დონის ქვედა სართული -3.00 ნიშნულის გეგმები	სწ-2 (დ.დ.-40)	2	2 შენობიდან გამოსასვლელი გზა-კარი			-	-	0,82 (თითო გზა-კარი)	მინ. 0,82 (თითო გზა-კარი)
პირველი,მე-2, მე-3,მე-6 სართულები	„ა“ ბლოკი სც-2 (დ.დ.-12) მქსიმალური დატვირთვა თითო სართულზე)	1	1 შიგა გასასვლელი გზა-კიბე	1.10	1.15	1.20	მინ. 1.50	0,82 (თითო გზა-კარი)	მინ. 0,82 (თითო გზა-კარი)
მე-4,მე-5, მე-7 სართული	„ა“ ბლოკი სც-2 (დ.დ.-13) მქსიმალური დატვირთვა თითო სართულზე)	1	1 შიგა გასასვლელი გზა-კიბე	1.10	1.15	1.20	მინ. 1.50	0,82 (თითო გზა-კარი)	მინ. 0,82 (თითო გზა-კარი)
პირველი, მე-2, მე-7 სართულები	„ბ“ ბლოკი სც-2 (დ.დ.-12) მქსიმალური დატვირთვა თითო სართულზე)	1	1 შიგა გასასვლელი გზა-კიბე	1.10	1.15	1.20	მინ. 1.50	0,82 (თითო გზა-კარი)	მინ. 0,82 (თითო გზა-კარი)
მე-3, მე-4, მე-5, მე-6 სართულები	„ა“ ბლოკი სც-2 (დ.დ.-14) მქსიმალური დატვირთვა თითო სართულზე)	1	1 შიგა გასასვლელი გზა-კიბე	1.10	1.15	1.20	მინ. 1.50	0,82 (თითო გზა-კარი)	მინ. 0,82 (თითო გზა-კარი)

განიავებისადმი მოთხოვნები		
დაკავებულობები/სივრცეები/გასასვლელი საშუალებები	ბუნებრივი განიავება	მექანიკური განიავება
საცხოვრებელი ჯგუფი სც-2;	კი	
სასაწყობო ჯგუფი სწ-2	კი	
კიბის უჯრედი	კი	
ლიფტები		კი
დერეფანი	კი	
ვესტიბიული	კი	

სართულები	საცხოვრებელი ერთეულები	ფიქსირებული მოწყობილობები									
		უნიტაზი (ერთ საცხოვრებელ ერთეულზე)		ტუალეტის ხელსაბანები (ერთ საცხოვრებელ ერთეულზე)		აბაზანა/შხაპი (ერთ საცხოვრებელ ერთეულზე)		სამზარეულოს ნიჟარა (ერთ საცხოვრებელ ერთეულზე)		ავტომატური სარეცხი მანქანის მისაერთებელი	
		მოთხოვნილი	გათვალისწინებული	მოთხოვნილი	გათვალისწინებული	მოთხოვნილი	გათვალისწინებული	მოთხოვნილი	გათვალისწინებული	მოთხოვნილი	გათვალისწინებული
პირველი მე-7 სართულები +/-0,00_19,20 ნიშნული	მაქსიმუმ **14** ერთეული თითოეულ სართულზე	1	1	1	1	1	1			1 (თითო საცხ. ერთეულზე)	1 (თითო საცხ. ერთეულზე)

ЭЛЕМЕНТЫ ОБОЗНАЧЕНИЯ

- ЛИНИЯ БЛИЖНЕЙ ГРАНИЦЫ ЗОНЫ ВИДИМОСТИ
- ОСЬ ЗДАНИЯ
- ЗДАНИЕ
- +96.75 ОТМЕТКА ЧИСТОГО ПОЛА
- ОБЪЕКТЫ ОБЩЕСТВЕННОГО ПИТАНИЯ
- ПЕШЕХОДНЫЕ ДОРОЖКИ, ТРОТУАРЫ
- ПАНДУС
- (1:12) УКЛОН ПАНДУСА (ДЛИНА ПАНДУСА 7000 ММ)
- ГРАНИЦЫ ЗОНЫ ОБСЛУЖИВАНИЯ ОБЪЕКТА
- ГРАНИЦЫ ЗОНЫ ОБСЛУЖИВАНИЯ ОБЪЕКТА, ПРЕДНАЗНАЧЕННОЙ ДЛЯ ПЕРЕМЕЩЕНИЯ ГРУППЫ ЛЮДЕЙ
- ГРАНИЦЫ ЗОНЫ ОБСЛУЖИВАНИЯ ОБЪЕКТА, ПРЕДНАЗНАЧЕННОЙ ДЛЯ ПЕРЕМЕЩЕНИЯ ГРУППЫ ЛЮДЕЙ (Ш-2)
- ЗОНЫ ОБСЛУЖИВАНИЯ ЖИЛЫХ ПОМЕЩЕНИЙ (Ш-2)

ЗОНЫ ОБСЛУЖИВАНИЯ ЖИЛЫХ ПОМЕЩЕНИЙ (Ш-2) ДЛЯ ГРУППЫ ЛЮДЕЙ, ПЕРЕМЕЩАЮЩЕЙСЯ ПО ПЕШЕХОДНЫМ ДОРОЖКАМ

- ЗОНЫ ОБСЛУЖИВАНИЯ ЖИЛЫХ ПОМЕЩЕНИЙ (Ш-2) ДЛЯ ГРУППЫ ЛЮДЕЙ, ПЕРЕМЕЩАЮЩЕЙСЯ ПО ПЕШЕХОДНЫМ ДОРОЖКАМ (ВИДИМОСТЬ ОТСУТСТВУЕТ)
- 820 2150 101 EL. 90 ЗОНЫ ОБСЛУЖИВАНИЯ ЖИЛЫХ ПОМЕЩЕНИЙ (ВИДИМОСТЬ ОТСУТСТВУЕТ)
- ЗОНЫ ОБСЛУЖИВАНИЯ ЖИЛЫХ ПОМЕЩЕНИЙ (Ш-2) ДЛЯ ГРУППЫ ЛЮДЕЙ, ПЕРЕМЕЩАЮЩЕЙСЯ ПО ПЕШЕХОДНЫМ ДОРОЖКАМ (ВИДИМОСТЬ ОТСУТСТВУЕТ)
- Ш-2 9.3 ?
- 9.2.5 ГРАНИЦЫ ЗОНЫ ОБСЛУЖИВАНИЯ ЖИЛЫХ ПОМЕЩЕНИЙ (ВИДИМОСТЬ ОТСУТСТВУЕТ)
- ГРАНИЦЫ ЗОНЫ ОБСЛУЖИВАНИЯ ЖИЛЫХ ПОМЕЩЕНИЙ
- N1-2 9.2 82
- ГРАНИЦЫ ЗОНЫ ОБСЛУЖИВАНИЯ ЖИЛЫХ ПОМЕЩЕНИЙ (ВИДИМОСТЬ ОТСУТСТВУЕТ)
- ГРАНИЦЫ ЗОНЫ ОБСЛУЖИВАНИЯ ЖИЛЫХ ПОМЕЩЕНИЙ

ЗОНЫ ОБСЛУЖИВАНИЯ ОБЩЕСТВЕННЫХ ПОМЕЩЕНИЙ

- ЗОНЫ ОБСЛУЖИВАНИЯ ОБЩЕСТВЕННЫХ ПОМЕЩЕНИЙ
- ЗОНЫ ОБСЛУЖИВАНИЯ ОБЩЕСТВЕННЫХ ПОМЕЩЕНИЙ (ВИДИМОСТЬ ОТСУТСТВУЕТ)
- ЗОНЫ ОБСЛУЖИВАНИЯ ОБЩЕСТВЕННЫХ ПОМЕЩЕНИЙ, ПРЕДНАЗНАЧЕННЫЕ ДЛЯ ПЕРЕМЕЩЕНИЯ ГРУППЫ ЛЮДЕЙ
- ЗОНЫ ОБСЛУЖИВАНИЯ ОБЩЕСТВЕННЫХ ПОМЕЩЕНИЙ, ПРЕДНАЗНАЧЕННЫЕ ДЛЯ ПЕРЕМЕЩЕНИЯ ГРУППЫ ЛЮДЕЙ (Ш-2)
- ЗОНЫ ОБСЛУЖИВАНИЯ ЖИЛЫХ ПОМЕЩЕНИЙ (Ш-2)

ЭЛЕМЕНТЫ ОБОЗНАЧЕНИЯ

- ЗОНЫ ОБСЛУЖИВАНИЯ ОБЩЕСТВЕННЫХ ПОМЕЩЕНИЙ
- ЗОНЫ ОБСЛУЖИВАНИЯ ОБЩЕСТВЕННЫХ ПОМЕЩЕНИЙ, ПРЕДНАЗНАЧЕННЫЕ ДЛЯ ПЕРЕМЕЩЕНИЯ ГРУППЫ ЛЮДЕЙ
- ЗОНЫ ОБСЛУЖИВАНИЯ ЖИЛЫХ ПОМЕЩЕНИЙ
- ЗОНЫ ОБСЛУЖИВАНИЯ ЖИЛЫХ ПОМЕЩЕНИЙ, ПРЕДНАЗНАЧЕННЫЕ ДЛЯ ПЕРЕМЕЩЕНИЯ ГРУППЫ ЛЮДЕЙ
- ЗОНЫ ОБСЛУЖИВАНИЯ ЖИЛЫХ ПОМЕЩЕНИЙ, ПРЕДНАЗНАЧЕННЫЕ ДЛЯ ПЕРЕМЕЩЕНИЯ ГРУППЫ ЛЮДЕЙ (Ш-2)

ЭЛЕМЕНТЫ ОБОЗНАЧЕНИЯ

- ЗОНЫ ОБСЛУЖИВАНИЯ ЖИЛЫХ ПОМЕЩЕНИЙ, ПРЕДНАЗНАЧЕННЫЕ ДЛЯ ПЕРЕМЕЩЕНИЯ ГРУППЫ ЛЮДЕЙ (Ш-2)
- ЗОНЫ ОБСЛУЖИВАНИЯ ЖИЛЫХ ПОМЕЩЕНИЙ, ПРЕДНАЗНАЧЕННЫЕ ДЛЯ ПЕРЕМЕЩЕНИЯ ГРУППЫ ЛЮДЕЙ (Ш-2) (ВИДИМОСТЬ ОТСУТСТВУЕТ)
- ЗОНЫ ОБСЛУЖИВАНИЯ ЖИЛЫХ ПОМЕЩЕНИЙ (Ш-2)
- ЗОНЫ ОБСЛУЖИВАНИЯ ЖИЛЫХ ПОМЕЩЕНИЙ (Ш-2) (ВИДИМОСТЬ ОТСУТСТВУЕТ)

ЭЛЕМЕНТЫ ОБОЗНАЧЕНИЯ

- ЗОНЫ ОБСЛУЖИВАНИЯ ЖИЛЫХ ПОМЕЩЕНИЙ (Ш-2)
- ЗОНЫ ОБСЛУЖИВАНИЯ ЖИЛЫХ ПОМЕЩЕНИЙ (Ш-2) (ВИДИМОСТЬ ОТСУТСТВУЕТ)
- ЗОНЫ ОБСЛУЖИВАНИЯ ЖИЛЫХ ПОМЕЩЕНИЙ, ПРЕДНАЗНАЧЕННЫЕ ДЛЯ ПЕРЕМЕЩЕНИЯ ГРУППЫ ЛЮДЕЙ (Ш-2)
- ЗОНЫ ОБСЛУЖИВАНИЯ ЖИЛЫХ ПОМЕЩЕНИЙ, ПРЕДНАЗНАЧЕННЫЕ ДЛЯ ПЕРЕМЕЩЕНИЯ ГРУППЫ ЛЮДЕ

Инв.№ подл.	
Взам.инв.№	
Подпись и дата	
Инв.№ дубл.	

Изм. Кол.уч. Лист № док. Подпись Дата	
Разработал Шишкина	Стадия Лист Листов
Н.контр. Шишкина	Р 1
ГИП Шишкина	

Ситуационный план
М 1:500

Формат	А2
Копировал	
Масштаб	1:100

Разрешается использование только по договору с правообладателем. Авторские права защищены.

-1 სართულის გეგმა

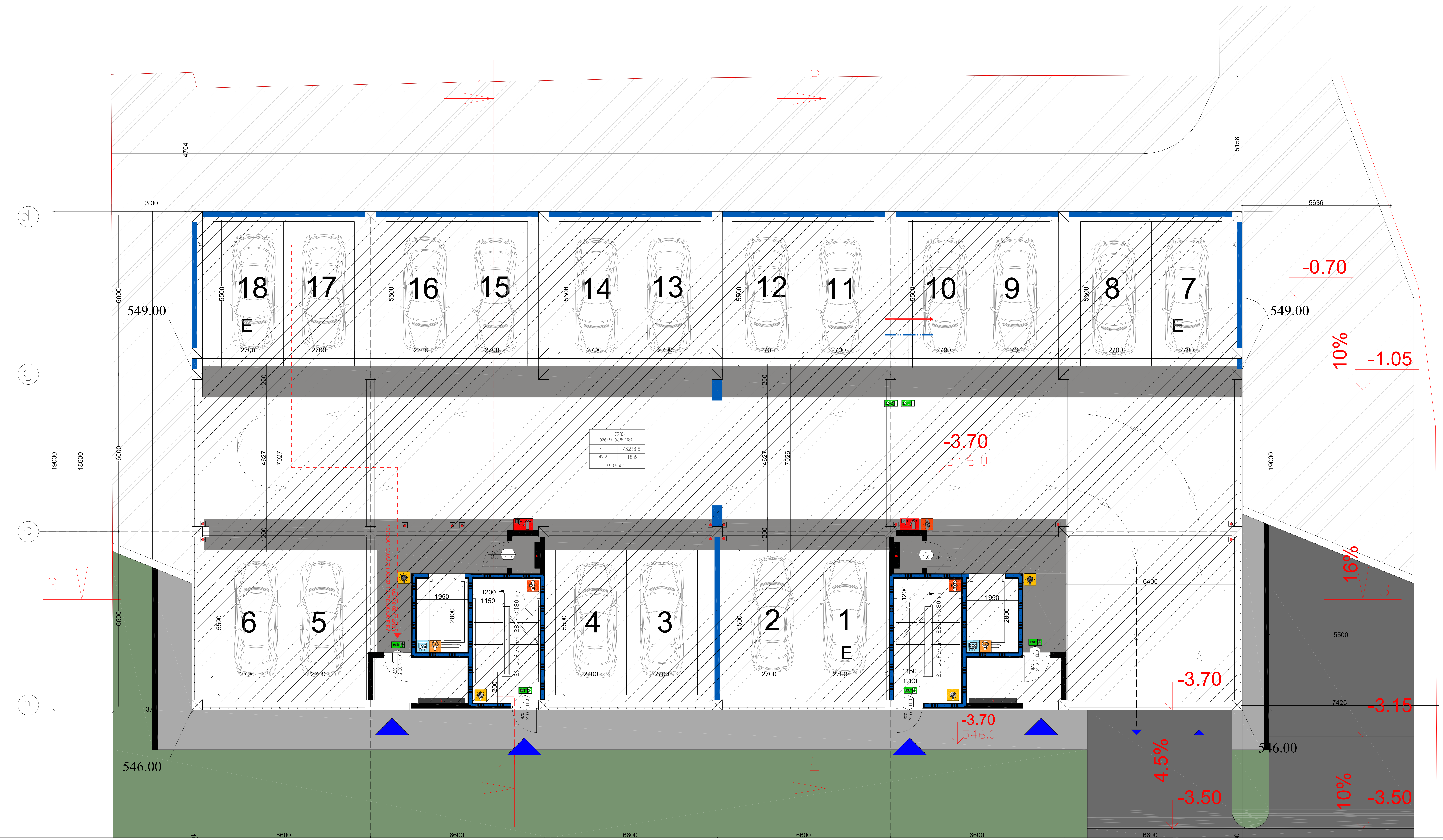

ტექნიკურ-ეკონომიკური პარამეტრები	
მიწის ნაკვეთის ფართი	
მოშენების ფართი	
საერთო ფართი	
კ2-ის საანგარიშო ფართი გარე კონტურზე	
სამშენებლო მოცულობა	

მრავალბინიანი საცხოვრებელი სახლი №11

ნახაზის დასახელება		მასშტაბი	
-1 სართულის გეგმა		m.1/100	
file	layout	form.	A2
შპს "ჯეი 3"	მისამართი: ქ.თბილისი, ჯიქიას №10, პოლიტკოვსკაია №3		
თანამდებობა	გვარი	ხელმოწერა	
დირექტორი	დ საგანელიძე		
არქიტექტორი	ს.ბერიშვილი		
კონსტრუქტორი	ბ.ბარბაქაძე		
სტადია	თარიღი	ფურც.რაოდ.	ფურცელი №
პროექტი	27.09.2019		

1 სართულის გეგმა

24	23	22	21	20	19

ბინა №2	
-	42.533.8
სმ-2	18.6
ტ.ტ.2	

ბინა №3	
-	52.333.8
სმ-2	18.6
ტ.ტ.3	

ბინა №23	
-	52.233.8
სმ-2	18.6
ტ.ტ.3	

ბინა№24	
-	42.533.8
სმ-2	18.6
ტ.ტ.2	

ბინა №1	
-	42.833.8
სმ-2	18.6
ტ.ტ.2	

ტერეფანი	
-	53.433.8
სმ-2	18.6
ტ.ტ.3	

ბინა №4	
-	43.133.8
სმ-2	18.6
ტ.ტ.2	

ბინა №22	
-	43.133.8
სმ-2	18.6
ტ.ტ.2	

ტერეფანი	
-	53.633.8
სმ-2	18.6
ტ.ტ.3	

ბინა №25	
-	42.633.8
სმ-2	18.6
ტ.ტ.2	

მინის ნაკეთების ფარდი	
მოედნების ფარდი	
საერთო ფარდი	
კე-ის საანგარიშო ფარდი გარე კონტურზე	
სამშენებლო მოედანზე	

ბუნებისა-კლიმატისეული პირობებისათვის

მრავალბინიანი საცხოვრებელი სახლი №11

ნახაზის დასახელება		მასშტაბი
1 სართულის გეგმა		m.1/100
file	layout	form, A2
შპს "ჯეი 3"	მისამართი ქ.თბილისი, ჭავჭავაძის №110, კორპუსი №3	
თანამდებობა	გვარი	ხელმოწერა
დირექტორი	ტ.სამადლიშვილი	
პროექტორი	ს.ბერიშვილი	
კონსტრუქტორი	გ.ბერიაშვილი	
სტადია	ფასი ნაბეჭდ.	ფურცელი №
პროექტი 27.09.2019		

2 სართულის გეგმა

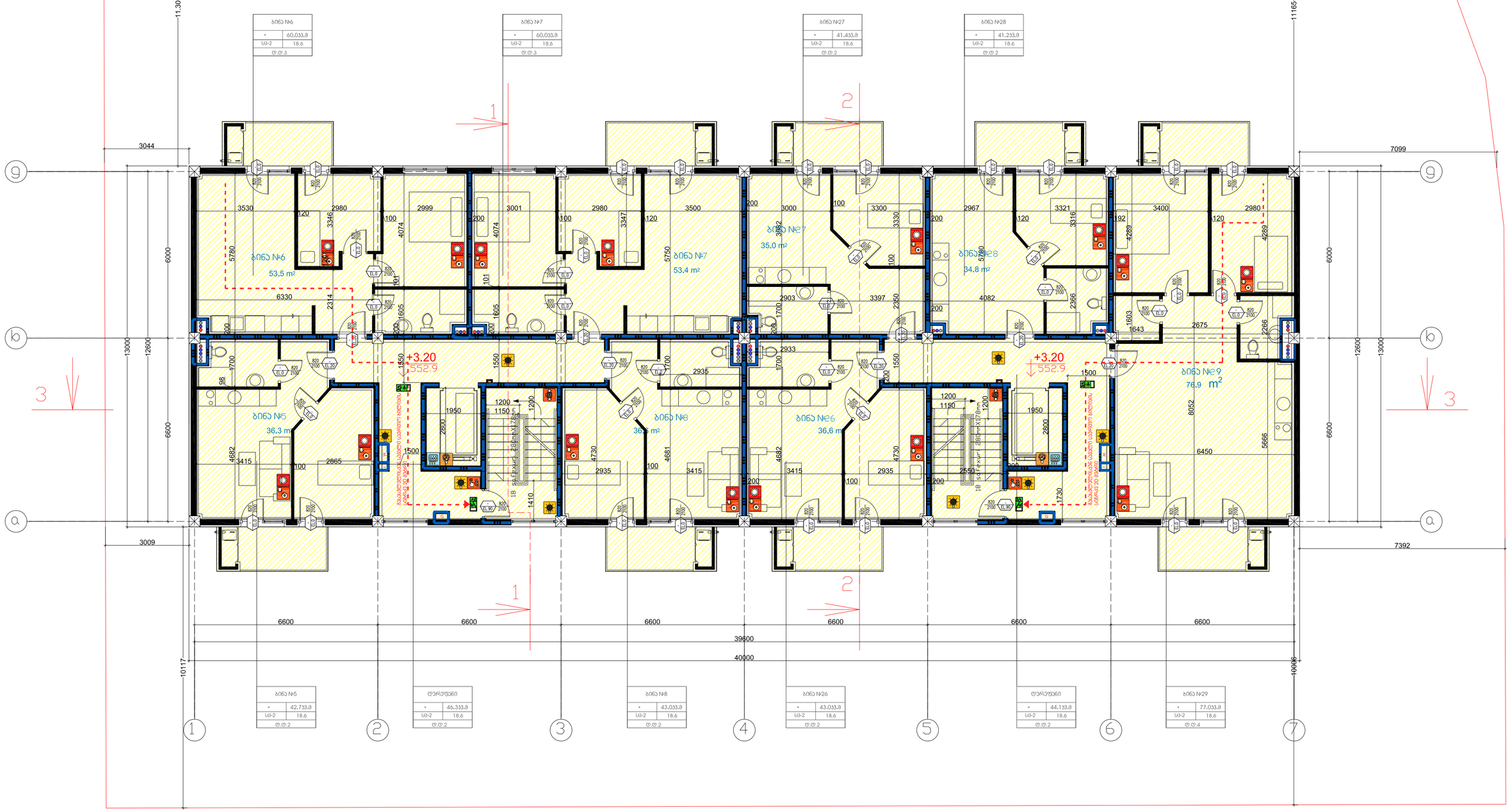

მინის ნაკეთების ფარდი	
მოედნების ფარდი	
საერთო ფარდი	
კქ-ის საანგარიშო ფარდი გარე კონტურზე	
სამშენებლო მოცულობა	

ფასიანი-ელექტრონული ხარისხის

მრავალბინიანი საცხოვრებელი სახლი №11

ნახაზის დასახელება		მასშტაბი
2 სართულის გეგმა		m,1/100
file	layout	form. A2
შპს "ჯეი 3"	მისამართი: ქ.ბათუმი, ზღვისპირა №10, კორპუსი №3	
თანამფლობელი	გეგარი	ხელმოწერა
მთავარი არქიტექტორი	ლ. სამკვლიშვილი	
არქიტექტორი	ს.ბერიაშვილი	
კონსტრუქტორი	გ.ბერიაშვილი	
სტადია	ფარდი	ფურცელი №
პროექტი	27.09.2019	

3 სართულის გეგმა

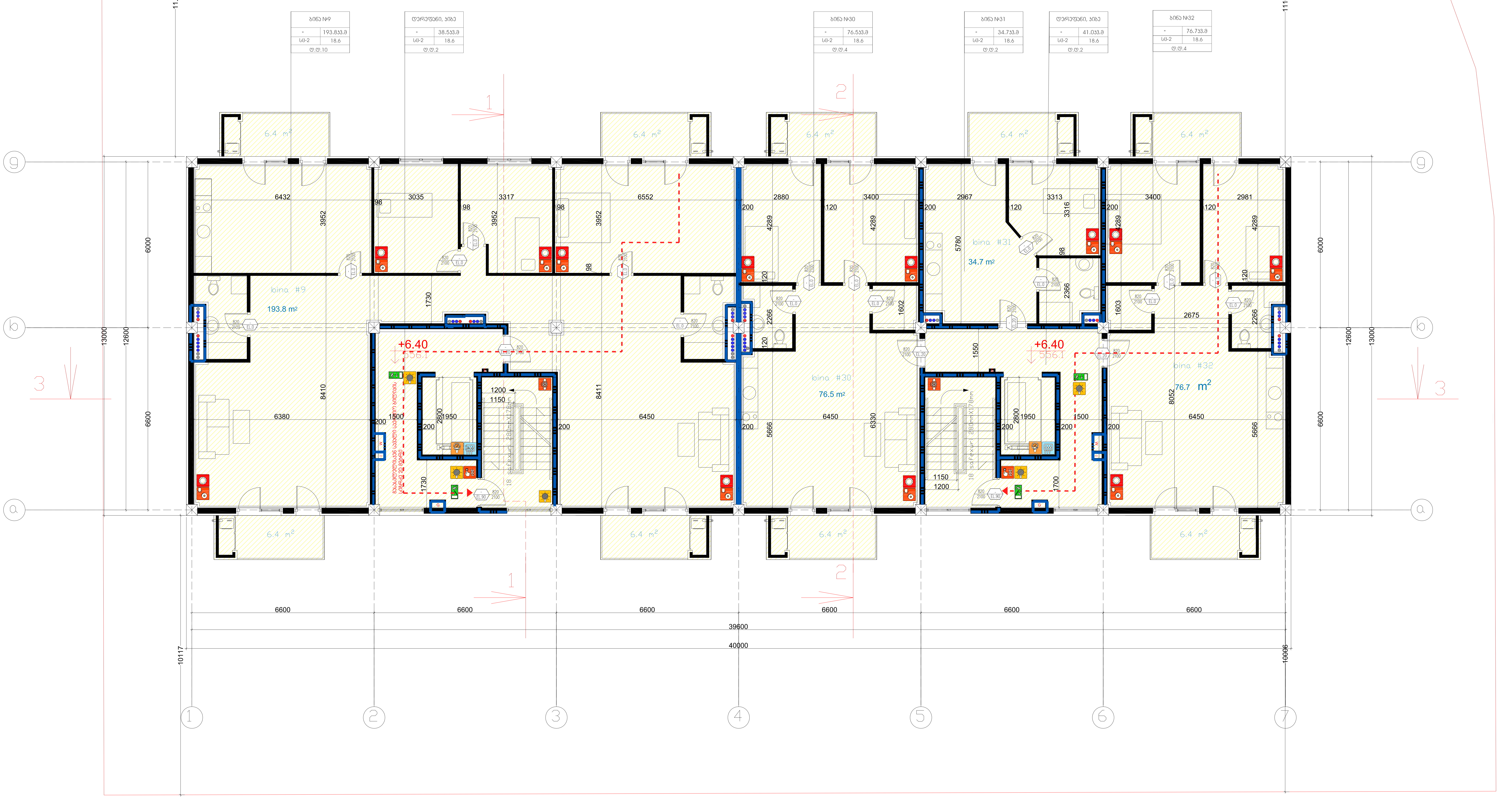

ტექნიკურ-ეკონომიკური პარამეტრები	
მიწის ნაკვეთის ფართი	
მოშენების ფართი	
საერთო ფართი	
კ2-ის საანგარიშო ფართი გარე კონტურზე	
სამშენებლო მოცულობა	

მრავალბინიანი საცხოვრებელი სახლი №11

ნახაზის დასახელება			მასშტაბი
3 სართულის გეგმა			m.1/100
file		layout	form. A2
შპს "ჯეი 3"	მისამართი ქ.თბილისი, ჯიქიას №10, პოლიტკოვსკაია №3		
თანამდებობა	გვარი	ხელმოწერა	
დირექტორი	დ საგანელიძე		
არქიტექტორი	ს.ბერიშვილი		
კონსტრუქტორი	ბ.ბარბაქაძე		
სტადია	თარიღი	ფურც.რაოდ.	ფურცელი №
პროექტი	27.09.2019		

4 სართულის გეგმა

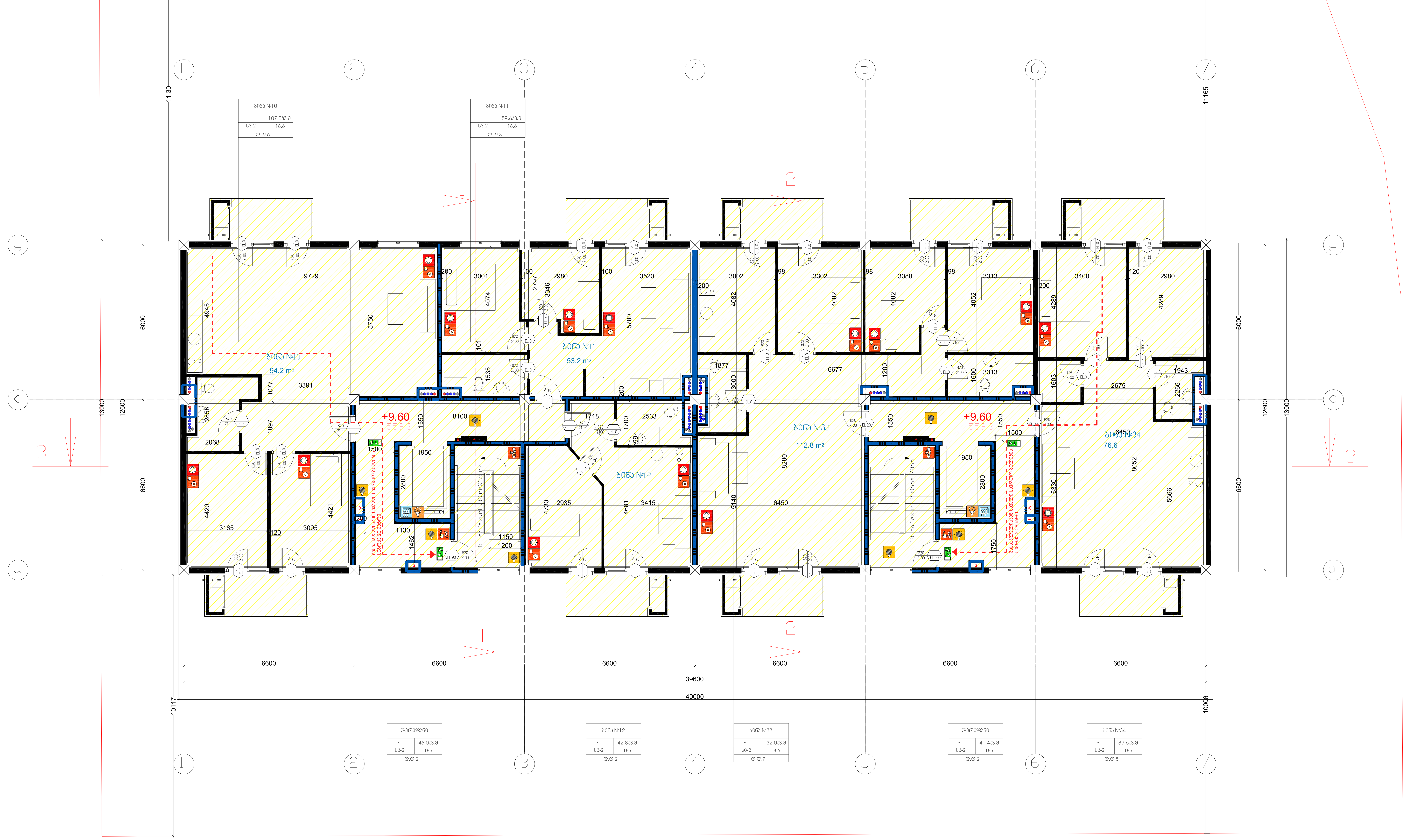

ტექნიკურ-ეკონომიკური პარამეტრები	მიწის ნაკვეთის ფართი	
	მოშენების ფართი	
	საერთო ფართი	
	კ2-ის საანგარიშო ფართი გარე კონტურზე	
	სამშენებლო მოცულობა	

მრავალბინიანი საცხოვრებელი სახლი №11

ნახაზის დასახელება			მასშტაბი
4 სართულის გეგმა			m.1/100
file	layout	form.	A2
შპს "ჯეი 3"	მისამართი: ქ.თბილისი, ჯიქიას №10, პოლიტკოვსკაია №3		
თანამდებობა	გვარი	ხელმოწერა	
დირექტორი	დ საგანელიძე		
არქიტექტორი	ს.ბერიშვილი		
კონსტრუქტორი	ბ.ბარბაქაძე		
სტადია	თარიღი	ფურც.რაოდ.	ფურცელი №
პროექტი	27.09.2019		

5 სართულის გეგმა

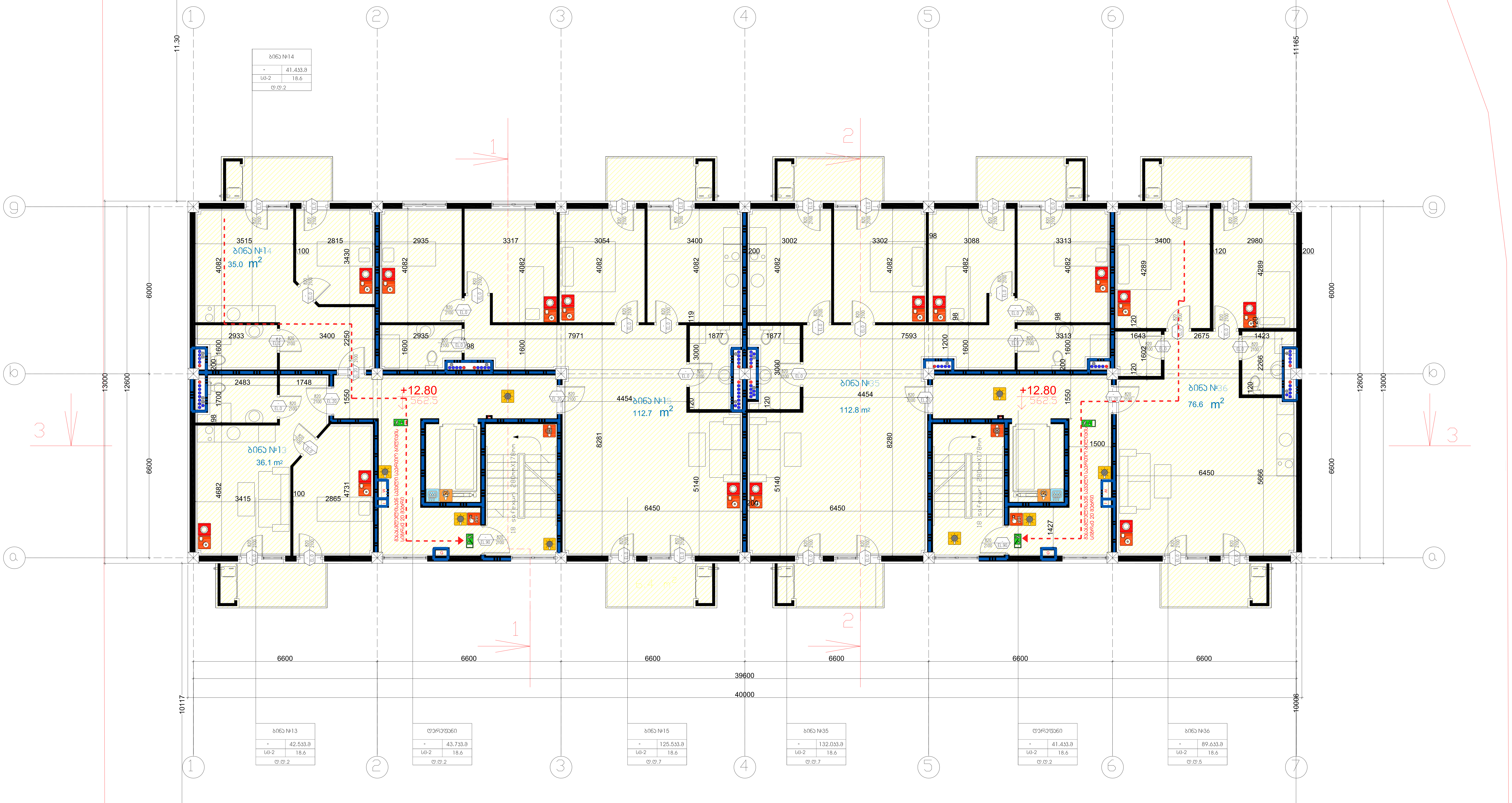

ტექნიკურ-ეკონომიკური პარამეტრები		
	მიწის ნაკვეთის ფართი	
	მოშენების ფართი	
	საერთო ფართი	
	კ2-ის საანგარიშო ფართი გარე კონტურზე	
	სამშენებლო მოცულობა	

მრავალბინიანი საცხოვრებელი სახლი №11

ნახაზის დასახელება				მასშტაბი	
5 სართულის გეგმა				m.1/100	
file		layout		form.	A2
შპს "ჯეი 3"	მისამართი				
	ქ.თბილისი, ჯიქიას №10, პოლიტკოვსკაია №3				
თანამდებობა	გვარი	ხელმოწერა			
დირექტორი	დ საგანელიძე				
არქიტექტორი	ს.ბერიშვილი				
კონსტრუქტორი	ბ.ბარბაქაძე				
სტადია	თარიღი	ფურც.რაოდ.		ფურცელი №	
პროექტი	27.09.2019				

6 სართულის გეგმა

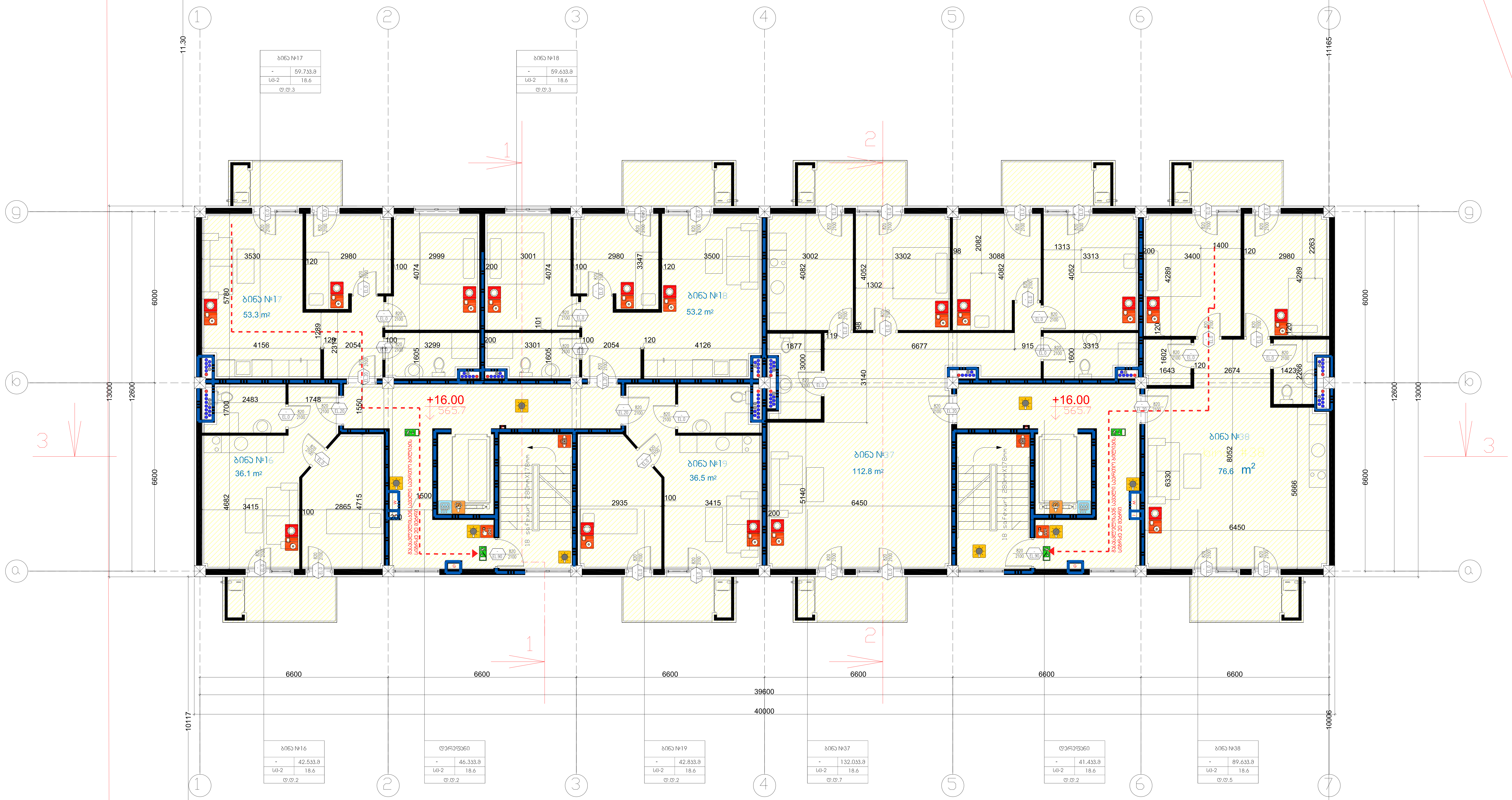

ტექნიკურ-ეკონომიკური პარამეტრები	
მიწის ნაკვეთის ფართი	
მოშენების ფართი	
საერთო ფართი	
კ2-ის საანგარიშო ფართი გარე კონტურზე	
სამშენებლო მოცულობა	

მრავალბინიანი საცხოვრებელი სახლი №11

ნახაზის დასახელება				მასშტაბი	
6 სართულის გეგმა				m.1/100	
file		layout		form.	A2
შპს "ჯეი 3"	მისამართი: ქ.თბილისი, ჯიქიას №10, პოლიტკოვსკაია №3				
თანამდებობა	გვარი	ხელმოწერა			
დირექტორი	დ საგანელიძე				
არქიტექტორი	ს.ბერიშვილი				
კონსტრუქტორი	ბ.ბარბაქაძე				
სტადია	თარიღი	ფურც.რაოდ.	ფურცელი №		
პროექტი	27.09.2019				

7 სართულის გეგმა

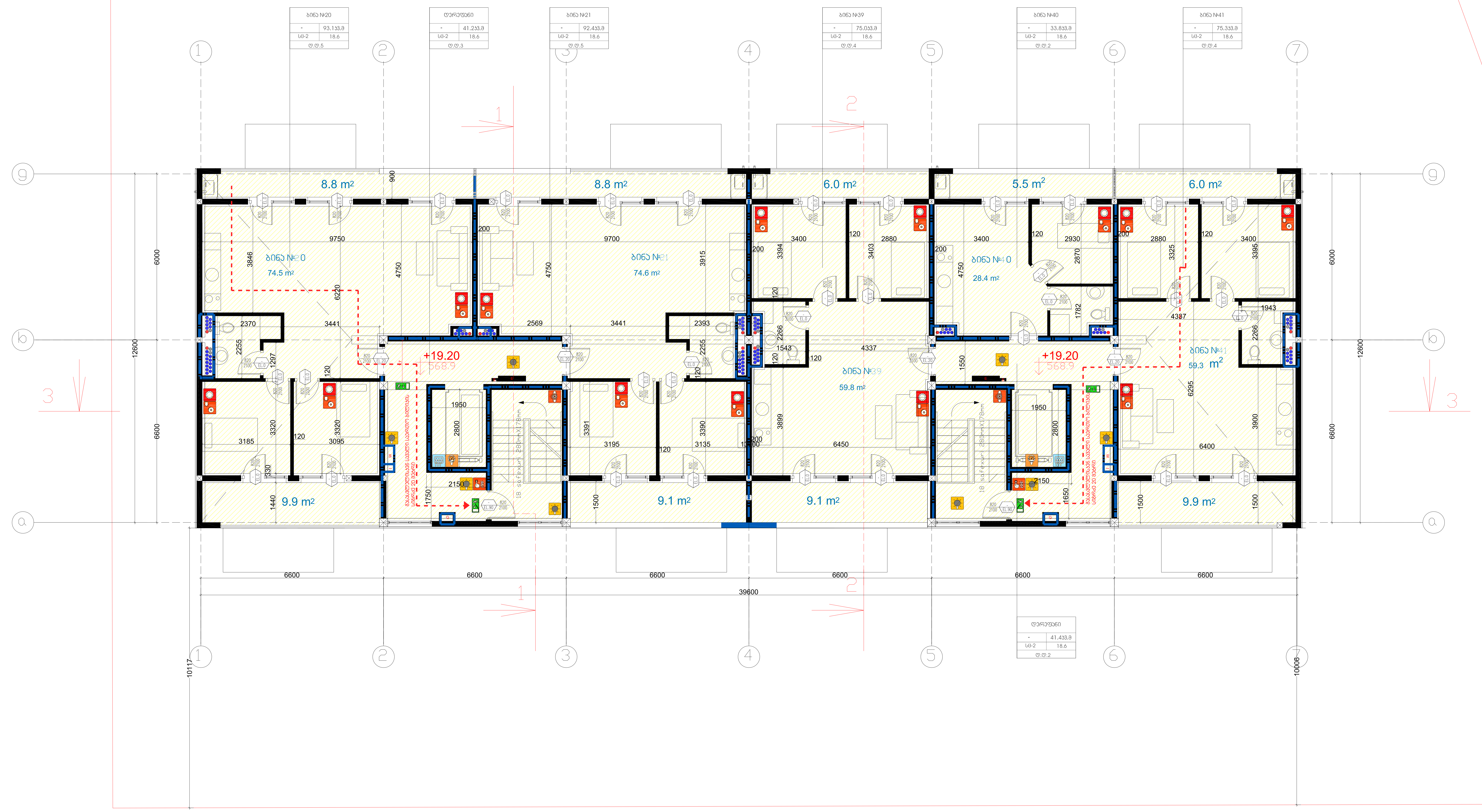

ტექნიკურ-ეკონომიკური პარამეტრები		
	მიწის ნაკვეთის ფართი	
	მოშენების ფართი	
	საერთო ფართი	
	კ2-ის საანგარიშო ფართი გარე კონტურზე	
	სამშენებლო მოცულობა	

მრავალბინიანი საცხოვრებელი სახლი №11					
ნახაზის დასახელება				მასშტაბი	
6 სართულის გეგმა				m.1/100	
file		layout		form.	A2
შპს "ჯეი 3"	მისამართი ქ.თბილისი, ჯიქიას №10, პოლიტკოვსკაია №3				
თანამდებობა	გვარი	ხელმოწერა			
დირექტორი	დ საგანელიძე				
არქიტექტორი	ს.ბერიშვილი				
კონსტრუქტორი	ბ.ბარბაქაძე				
სტადია	თარიღი	ფურც.რაოდ.		ფურცელი №	
პროექტი	27.09.2019				

გადახურვის შუალედური გეგმა

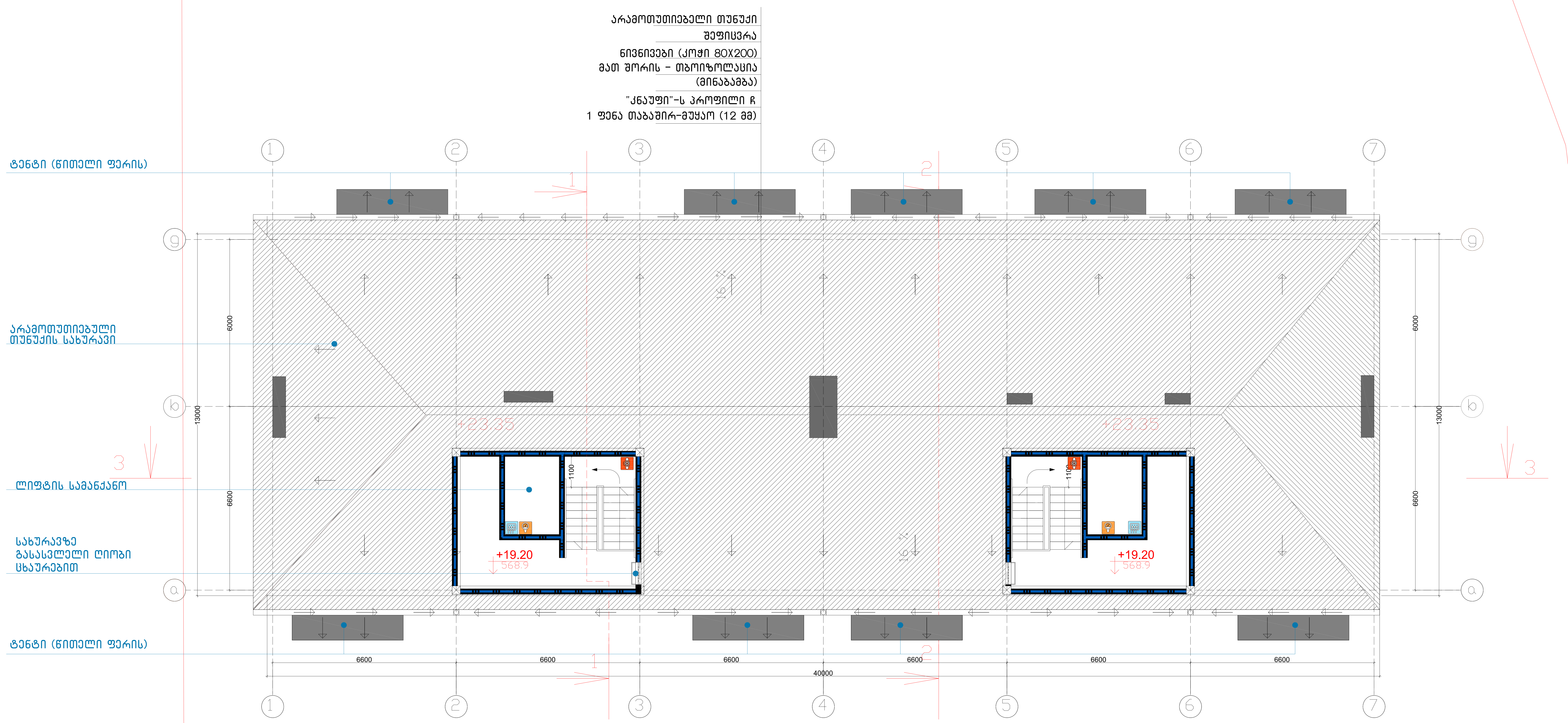

ტექნიკურ-ეკონომიკური პარამეტრები	
მიწის ნაკვეთის ფართი	
მოშენების ფართი	
საერთო ფართი	
კ2-ის საანგარიშო ფართი გარე კონტურზე	
სამშენებლო მოცულობა	

მრავალბინიანი საცხოვრებელი სახლი №11

ნახაზის დასახელება				მასშტაბი	
შუალედური სართულის გეგმა				m.1/100	
file		layout		form.	A2

შპს "ჯეი 3"	მისამართი: ქ.თბილისი, ჯიქიას №10, პოლიტკოვსკაია №3	
თანამდებობა	გვარი	ხელმოწერა
დირექტორი	დ საგანელიძე	
არქიტექტორი	ს.ბერიშვილი	
კონსტრუქტორი	ბ.ბარბაქაძე	

სტადია	თარიღი	ფურც.რაოდ.	ფურცელი №
პროექტი	27.09.2019		

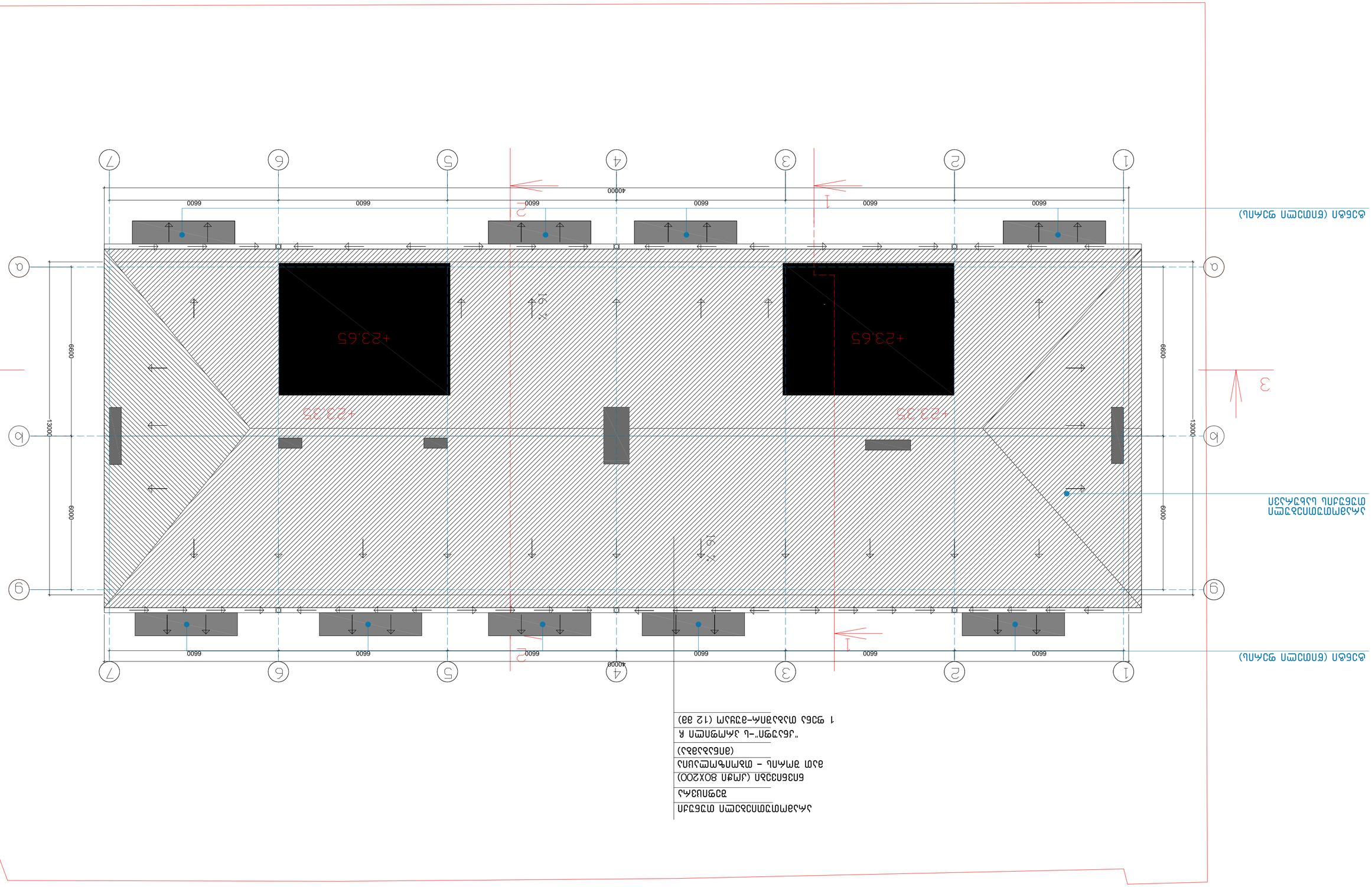

Фасад (вдоль осей 1-7)

Фасад (вдоль осей 7-1)

Ограждение из сетки рабочей с ячейкой 50х200 (вдоль осей 1-7 и 7-1 на высоту 1,2 м)

Ограждение из сетки рабочей с ячейкой 50х200 (вдоль осей А-Ж и Ж-А на высоту 1,2 м)

Ограждение из сетки рабочей с ячейкой 50х200 (вдоль осей 1-7 и 7-1 на высоту 1,2 м)

Изм.	Кол.уч.	Лист	№ док.
Разраб.			27.09.2019
Пров.			
Т.контр.			
Н.контр.			
ГИП			

Эскиз ограждения котлована

Стадия: Р | Лист: 1 | Листов: 1

ООО "ЭнергоСтройПроект"

Ограждение котлована

Фасад (вдоль осей 1-7)

Фасад (вдоль осей 7-1)

Ограждение из сетки рабочей с ячейкой 50х200 (вдоль осей 1-7 и 7-1 на высоту 1,2 м)

Ограждение из сетки рабочей с ячейкой 50х200 (вдоль осей А-Ж и Ж-А на высоту 1,2 м)

Копировал

Формат А2

Разрез 2–2

Вертикальный разрез по осям 1–1 (12 зд) Масштаб 1:100

Горизонтальные размеры (мм) Вертикальные размеры – абсолютные отметки (балтийская система)

Условные обозначения: Ж/б монолитные стены и перекрытия

Кирпичная кладка

Вертикальные размеры (мм) Горизонтальные размеры – оси здания

Ограждение кровли

Отмостка

Грунт

Бетонная подготовка

Щебень

Песчаная подушка

Уплотненный грунт

Примечания:

1. Все размеры даны в мм, отметки – в м.
2. Перед началом работ проверить привязку осей.
3. Гидроизоляцию стыков выполнить по всей высоте.
4. Утеплитель уложить без зазоров, швы проклеить.
5. Вентиляционные каналы не должны иметь сужений.
6. Отмостку выполнить с уклоном 3% от стен.
7. Все закладные детали окрасить антикоррозийным составом.
8. Работы вести в соответствии с СНиП 3.03.01-87.
9. Допуск по вертикали не более 1/200 высоты этажа.
10. Сварные швы зачистить и покрыть грунтовкой.
11. Проектная документация разработана в 2019 г.

Лист	Кол.уч.	№ док.	Подп.	Дата
Разраб.				
Пров.				
Н.контр.				
ГИП				

Стадия: Р | Лист: 3 | Листов: 7

Жилой дом (12 зд) Разрез 2–2

ООО «Проектстройсервис» г. Ростов-на-Дону, ул. Пушкинская, 145

Формат А2

Копировал: Сергеева

Инв. № подл. | Подп. и дата | Взам. инв. №

27.09.2019 Дата

№ 11

Жилой дом (12 зд) Разрез 2–2 Лит. Р Лист 3 Листов 7