ქალაქ თბილისის მუნიციპალიტეტის საჯარო სამართლის იურიდიული პირი – ქალაქ თბილისის მუნიციპალიტეტის ტრანსპორტისა და ურბანული განვითარების სააგენტო

წერილის ნომერი: **16-01203142569**
თარიღი: **09/11/2020**
პინი: **4930**

ადრესატი: სს ქროსი
საიდენტიფიკაციო ნომერი: 204573611
მისამართი: ყიფშიძის ქუჩა # 15

გადაამოწმეთ: **document.municipal.gov.ge**

შპს ''სს ქროსი''-ს განმცხადებელს
თენგიზ წულაიას

ბატონო თენგიზ ,

თქვენი მ/წლის 6 ნოემბრის განცხადებით (მერიაში რეგისტრაციის №10/01203112591-16; 06.11.2020წ.) პასუხად, რომელიც შეეხება ქალაქ თბილისში, მუხიანის რაიონში არსებულ მიწის ნაკვეთებზე (ს/კ: 01.11.13.002.187 / 01.11.13.002.168 / 01.11.13.002.188 / 01.11.13.001.080 / 01.11.13.002.190) საგზაო მოძრაობის ორგანიზების სქემის შეთანხმებას, გაცნობებთ, წარმოდგენილი საგზაო მოძრაობის ორგანიზების სქემა სააგენტოს მიერ შეთანხმებულია.

წარმოდგენილი საგზაო მოძრაობის ორგანიზების სქემა სამსახურის მიერ შეთანხმებულია იმ პირობით, რომ ტროტუარების ნაწილი, რომელიც მდებარეობს საკადასტრო საზღვრებში, დაიტვირთება საჯარო სერვიტუტით.

ამასთან გაცნობებთ, რომ სამუშაოს დასრულების შემდეგ, 30 კალენდარული დღის ვადაში დემონტაჟი უნდა გაუკეთდეს დროებით დამონტაჟებულ საგზაო მოძრაობის ორგანიზების ტექნიკურ საშუალებებს და ქუჩის სავალი ნაწილი მოყვანილი იქნას პირვანდელ მდგომარეობაში.

საგზაო მოძრაობის ორგანიზების სქემა შეთანხმებულია იმ პირობით, რომ საგზაო მოძრაობის ორგანიზების ცვლილების შემთხვევაში სქემა ხელახლა საჭიროებს შეთანხმებას სააგენტოსთან.

შენიშვნა: სსიპ - ტრანსპორტისა და ურბანული განვითარების სააგენტოს მიერ შეთანხმებული საგზაო მოძრაობის ორგანიზების სქემები იხილეთ თანდართულ ბმულზე :

https://cloud.tbilisi.gov.ge/index.php/s/YMZOSDOV3N7Vkgc

პატივისცემით,

ვიქტორ წილოსანი

სააგენტოს უფროსი

გამოყენებულია კვალიფიციური
ელექტრონული ხელმოწერა/
ელექტრონული შტამპი

საქართველოს შინაგან საქმეთა სამინისტროს
საპატრულო პოლიციის დეპარტამენტი

MINISTRY OF INTERNAL AFFAIRS OF GEORGIA
PATROL POLICE DEPARTMENT

MIA 5 20 02638342

10/11/2020

სს "ქროსი"-ს წარმომადგენელს ლ. კიკაბიძეს
ქ. თბილისი ც. დადიანის II შეს. N 5;
თქვენს 2020 წლის 10 ნოემბრის განცხადებაზე

ასლი: საპატრულო პოლიციის დეპარტამენტის
ქ. თბილისის მთავარი სამმართველოს

საპატრულო პოლიციის დეპარტამენტში განხილულ იქნა თქვენი განცხადება, რომელიც ეხება ქ. თბილისი მუხიანი ს/კ 01.11.13.002.187 / 01.11.13.002.168 / 01.11.13.002.188 / 01.11.13.001.080 / 01.11.13.002.190 -ის მიმდებარედ შესასვლელ–გამოსასვლელი გზის, სამშენებლო დამცავი ღობის განთავსების და არსებული საგზაო/სატრანსპორტო ინფრასტრუქტურის ნაკადების მიმართულების საგზაო მოძრაობის ორგანიზაციის წარმოდგენილი სქემების შეთანხმებას.

- ვითვალისწინებთ რა, ქ. თბილისის ქ. თბილისის მუნიციპალიტეტის ტრანსპორტის განვითარების სააგენტოს თანხმობას, შსს საპატრულო პოლიციის დეპარტამენტი ითანხმებს (საგზაო მოძრაობის უსაფრთხოების კუთხით) წარმოდგენილ დროებითი და მუდმივი მოძრაობის ორგანიზაციის სქემებს და არ არის წინააღმდეგი მოაწყოთ სამშენებლო დამცავი ღობე შემდეგი პირობების დაცვით:
- სამშენებლო დამცავი ღობე შეიღებოს შავ-თეთრი ან წითელ-თეთრი ზოლებით;
- ქვეითად მოსიარულეთა უსაფრთხოების მიზნით დამცავი ღობის ფარგლებში მოეწყოს ქუჩის სავალი ნაწილის მხრიდან ქვეითად მოსიარულეთა ბილიკი, ღობე გზის სავალი ნაწილის მხრიდან გადაიხუროს და ღამის საათებში განათდეს;
- სამშენებლო ობიექტზე მისასვლელი გზა აღიჭურვოს მოძრაობის რეგულირების ტექნიკური საშუალებებით წარმოდგენილი სქემის შესაბამისად;
- დაცული იქნას გზის სავალი ნაწილის სისაუფთავე, არ დაუშვათ სამშენებლო მასალისა და ტექნიკის გზის სავალ ნაწილზე განთავსება;
- სამუშაოების დასრულებისთანავე მიმდებარე ტერიტორია მოყვანილ იქნას პირვანდელ მდგომარეობაში და დროებითი მოძრაობის რეგულირების ტექნიკურ საშუალებებს გაუკეთდეს დემონტაჟი;

0190, თბილისი, ნოე რამიშვილის ქ. №38
№38, Noe Ramishvili St. 0190, Tbilisi, Georgia
ტელ./Tel.: (+995 032) 2 41 42 42
ფაქსი/Fax: (+995 032) 2 41 85 02
E-mail: patrolinfo@mia.gov.ge

- სამუშაოების დაწყების და დამთავრების შესახებ წინასწარ ეცნობოს შსს საპატრულო პოლიციის დეპარტამენტის სამორიგეო ნაწილს (ტელ: 241-85-04; 241-85-05);

მეორე ადრესატს: გთხოვთ, უზრუნველყოთ კონტროლის დაწესება წერილში მითითებულ პირობების შესრულებაზე და მოძრაობის რეგულირების ტექნიკური საშუალებების განთავსების მდგომარეობაზე. შეუსრულებლობის შემთხვევაში გაატარეთ ზომები საქართველოს ადმინისტრაციულ სამართალდარღვევათა კოდექსის 134 მუხლით გათვალისწინებული მოთხოვნების შესაბამისად.

დანართი: 2 ფაილად.

საპატრულო პოლიციის დეპარტამენტი /
საორგანიზაციო სამმართველო / საგზაო მოძრაობის
ზედამხედველობის განყოფილება
განყოფილების უფროსი
ბარბაქაძე დავით

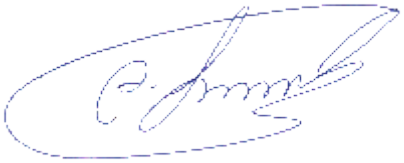

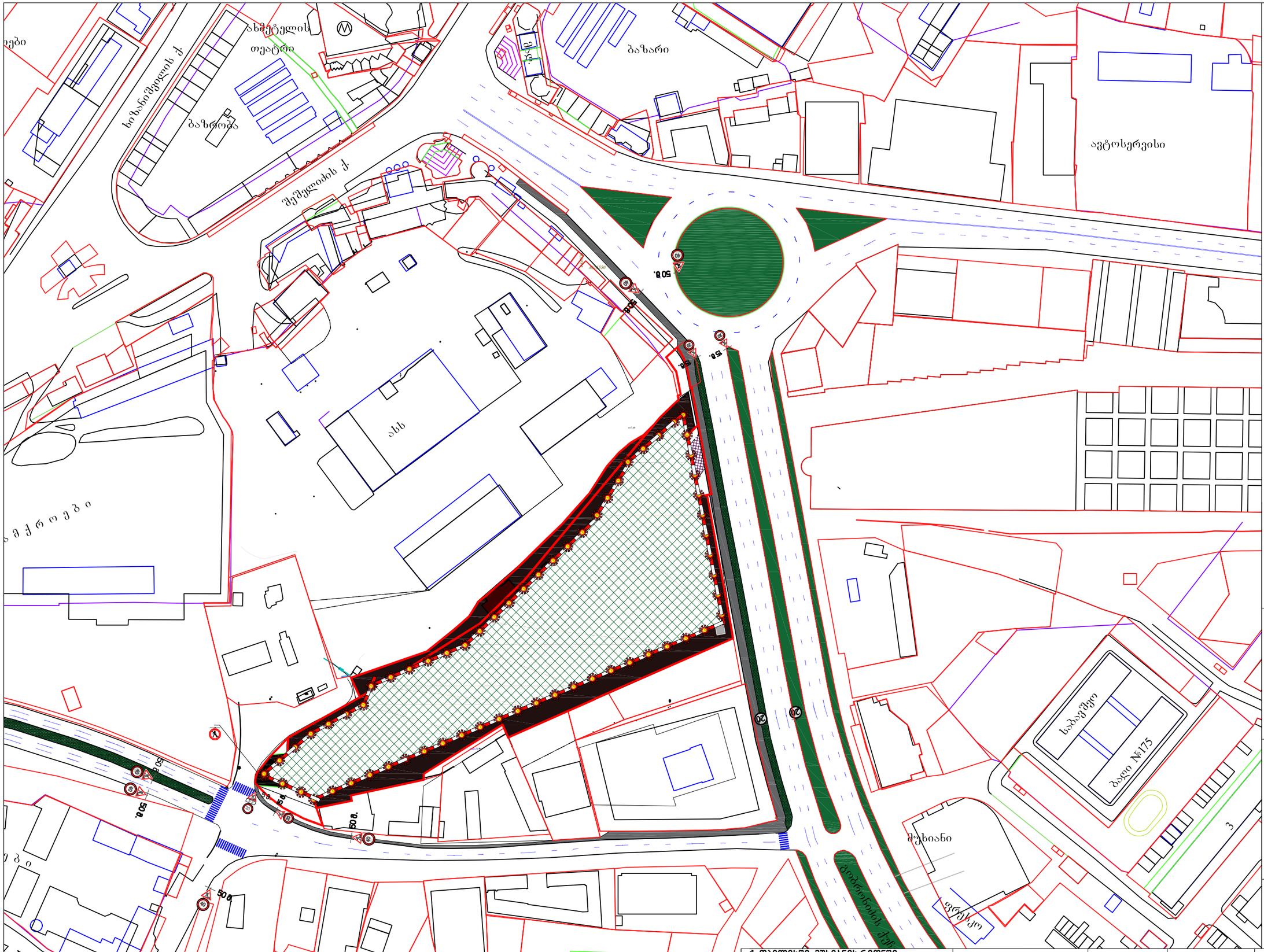

საგზაო მოძრაობის ორგანიზების ტექნიკური საშუალებები

1.26	1.26	10 ცალი.
3.10	3.10	1 ცალი.
20	3.24	4 ცალი.
40	3.24	6 ცალი.
20	3.25	2 ცალი.
5	8.1.1	1 ცალი.

შენიშვნა:

ღობის მონტაჟისა და დემონტაჟის სამუშაოები არ სცდება ბორდიურს და არ ზღუდავს გზის სავალ ნაწილს.

პირობითი აღნიშვნები

შუქ. ტ7_იანი ღობურა

სამშენებლო პოლიგონი

საგზაო მოძრაობის ორგანიების დროებითი სქემა (სამშენებლო ღობის მონტაჟი/დემონტაჟი)

ქ. თბილისში, მუხიანის რიონში, № 01.11.13.002.187 / 01.11.13.002.168 / 01.11.13.002.188 / 01.11.13.001.080 / 01.11.13.002.190 ნაკვეთზე ობიექტის მშენებლობის, საპროექტო ტერიტორიის სატრანსპორტო/საგზაო ინფრასტრუქტურის დატანით

საკადასტრო კოდი	ფორმატი	მასშტაბი
№ 01.11.13.002.187 / 01.11.13.002.168 / 01.11.13.002.188 / 01.11.13.001.080 / 01.11.13.002.190	A3	პირობითი

შემსრულებელი

შპს ტასჰაბი

TASHUB

მარიამ ბასარია

ტელ.: 593 49 71 71

ტელ.: 558 76 49 95

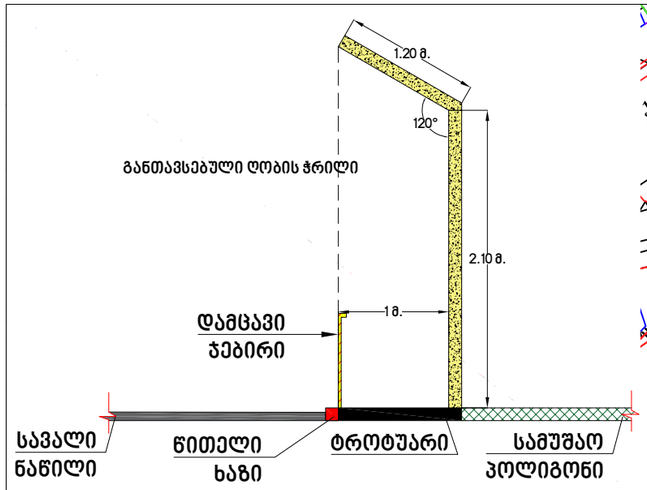

საგზაო მოძრაობის ორგანიზების ტექნიკური საშუალებები

1.26	1.26	10 ცალი.
20	3.24	4 ცალი.
40	3.24	6 ცალი.
20	3.25	2 ცალი.
5	8.1.1	1 ცალი.

პირობითი აღნიშვნები

- სამშენებლო ტექნიკის გადაადგილების მიმართულება
- სამშენებლო ღობის დამცავი ქოლგა
- სამშენებლო პოლიგონი

საგზაო მოძრაობის ორგანიების დროებითი სქემა (მშენებლობის პერიოდში განთავსებული სამშენებლო ღობე)

ქ. თბილისში, მუხიანის რიონში, № 01.11.13.002.187 / 01.11.13.002.168 / 01.11.13.002.188 / 01.11.13.001.080 / 01.11.13.002.190 ნაკვეთზე ობიექტის მშენებლობის, საპროექტო ტერიტორიის სატრანსპორტო/საგზაო ინფრასტრუქტურის დატანით

საკადასტრო კოდი	ფორმატი	მასშტაბი
№ 01.11.13.002.187 / 01.11.13.002.168 / 01.11.13.002.188 / 01.11.13.001.080 / 01.11.13.002.190	A3	პირობითი

შემსრულებელი	
შპს ტასჰაბი	მარიამ ბასარია
TASHUB	
ტელ.: 593 49 71 71	ტელ.: 558 76 49 95



საგზაო მოძრაობის ორგანიზების ტექნიკური საშუალებები

1.21.2	2 ცალი.
1.26	4 ცალი.
3.10	2 ცალი.
3.24	2 ცალი.
3.24	2 ცალი.
3.25	2 ცალი.
4.2.2	1 ცალი.

პირობითი აღნიშვნები

შუქ. ტ7_იანი ღობურა

სამშენებლო პოლიგონი

საგზაო მოძრაობის ორგანიების დროებითი სქემა (შესასვლელ/გამოსასვლელისა და ტროტუარის მოწყობა)

ქ. თბილისში, მუხიანის რიონზე, № 01.11.13.002.187 / 01.11.13.002.168 / 01.11.13.002.188 / 01.11.13.001.080 / 01.11.13.002.190 ნაკვეთზე ობიექტის მშენებლობის, საპროექტო ტერიტორიის სატრანსპორტო/საგზაო ინფრასტრუქტურის დატანით

საკადასტრო კოდი	ფორმატი	მასშტაბი
№ 01.11.13.002.187 / 01.11.13.002.168 / 01.11.13.002.188 / 01.11.13.001.080 / 01.11.13.002.190	A3	პირობითი

შემსრულებელი

შპს ტასჰაბი

TASHUB

მარიამ ბასარია

ტელ.: 593 49 71 71

ტელ.: 558 76 49 95



საგზაო მოძრაობის ორგანიზების ტექნიკური საშუალებები

2.3	2 ცალი.
5.19.1	4 ცალი.
5.19.2	4 ცალი.

პირობითი აღნიშვნები

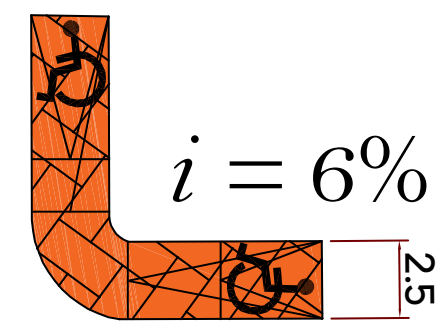

შშმ პირთა ადაპტირებული პანდუსი

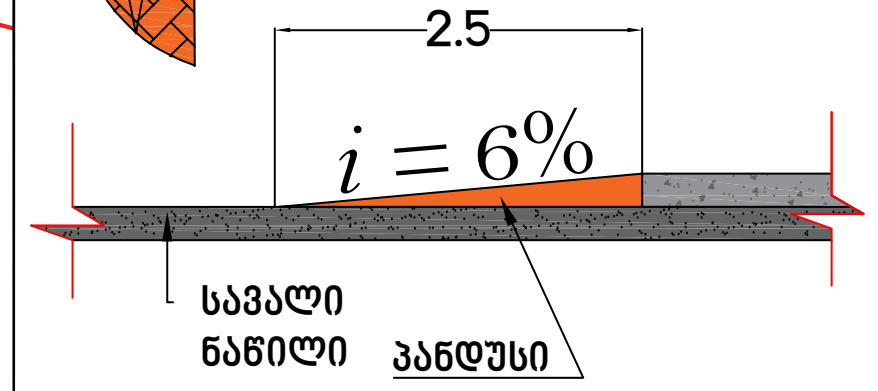

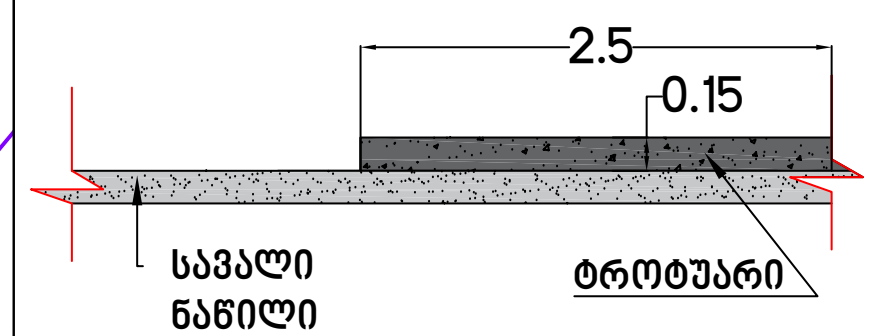

ტროტუარი

საგზაო მოძრაობის ორგანიზების სქემა (სამუშაოთა დასრულებული ვარიანტი)

ქ. თბილისში, მუხიანის რიონში, № 01.11.13.002.187 / 01.11.13.002.168 / 01.11.13.002.188 / 01.11.13.001.080 / 01.11.13.002.190 ნაკვეთზე ობიექტის მშენებლობის, საპროექტო ტერიტორიის სატრანსპორტო/საგზაო ინფრასტრუქტურის დატანით	საკადასტრო კოდი	ფორმატი	მასშტაბი	შემსრულებელი	
	№ 01.11.13.002.187 / 01.11.13.002.168 / 01.11.13.002.188 / 01.11.13.001.080 / 01.11.13.002.190	A3	პირობითი	შპს ტასჰაბი TASHUB ტელ.: 593 49 71 71	მარიამ ბასარია ტელ.: 558 76 49 95