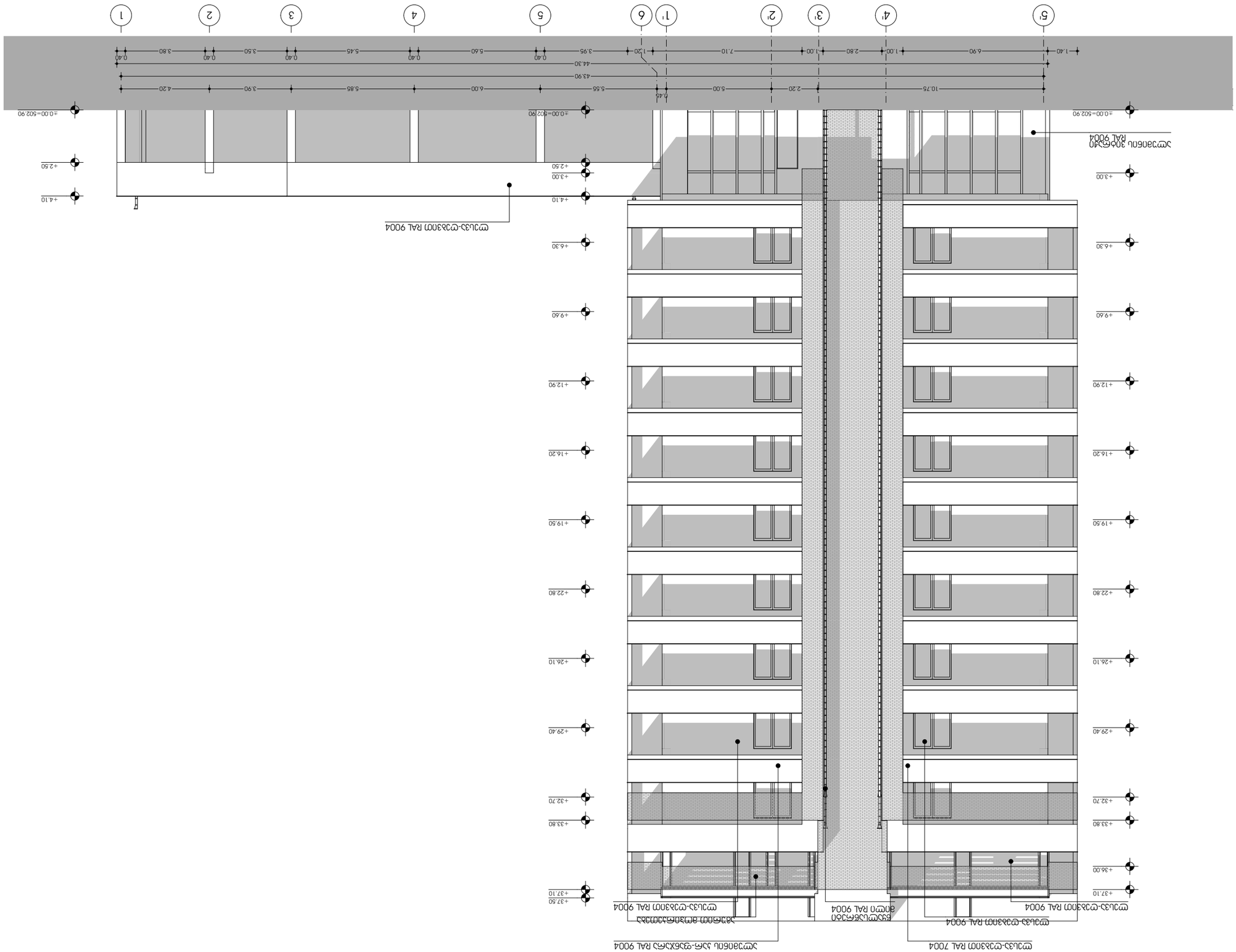

A3 ფასადები

ფასადები
ფასადის ელექტრომომწოდებლის განლაგების სქემა

ფასადის ფერადოვანი გადაწყვეტა
ფერადოვანი გადაწყვეტა

ფასადის ფრაგმენტი
ფრაგმ. ფასადის ფოტოები N 54

ფასადის ფერადოვანი გადაწყვეტა

ბინების ელექტრომომწოდებლის განლაგების სქემა

ბინების ელექტრომომწოდებლის განლაგების სქემა

ბინების ფერადოვანი გადაწყვეტა
ფასადის 5-1

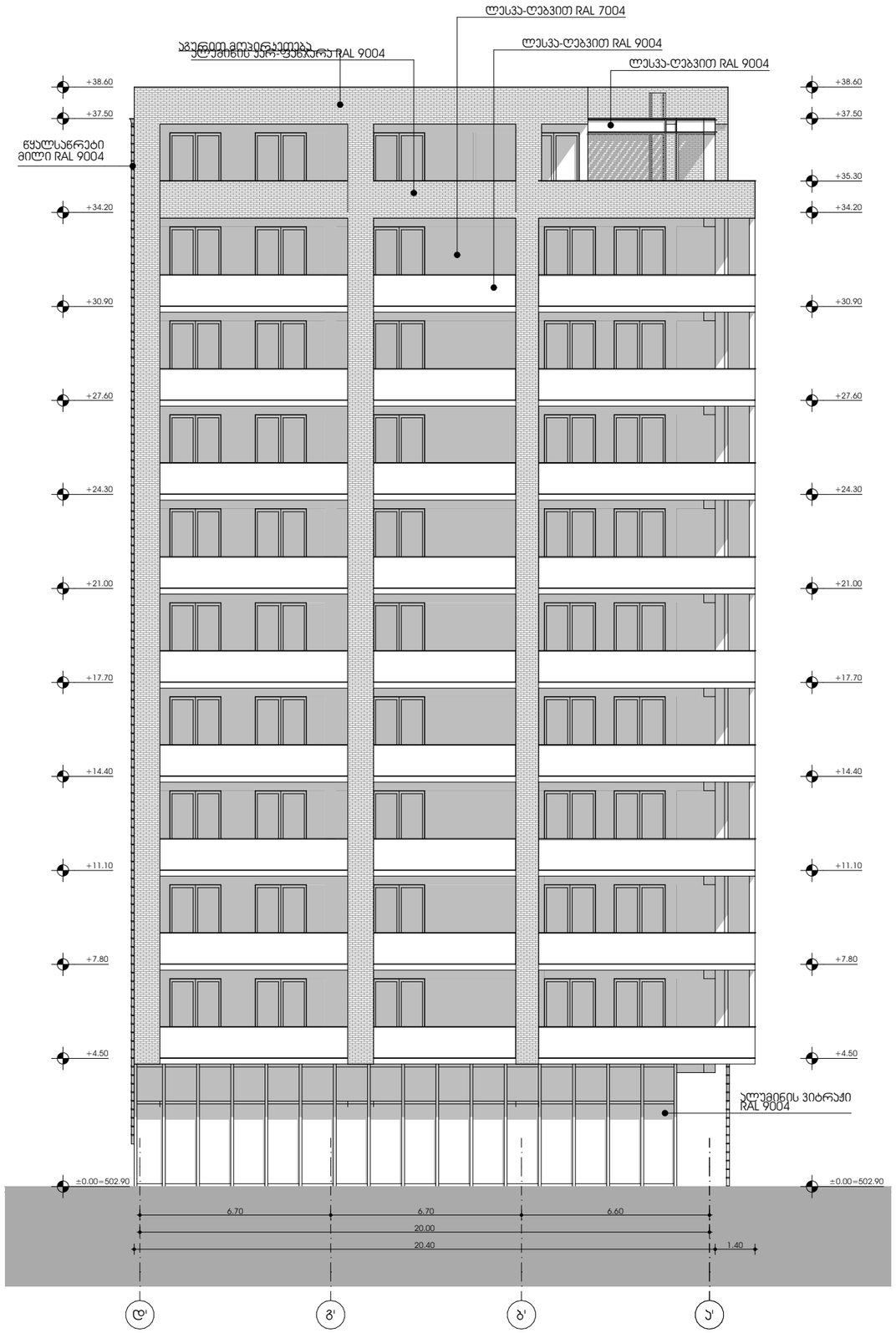

პროექტი

მრავალბინიანი საცხოვრებელი სახლი

პროექტის მისამართი

მიხეილ გახოკიძის ქუჩა N 54

დამკვეთი

ალექსი გუმაშვილი

არქიტექტურა

კონსტანტინე ურუშაძე
ბექა გიორგაძე

ნახაზი

ფასადი დ'-ა'

A3 ფორმატი

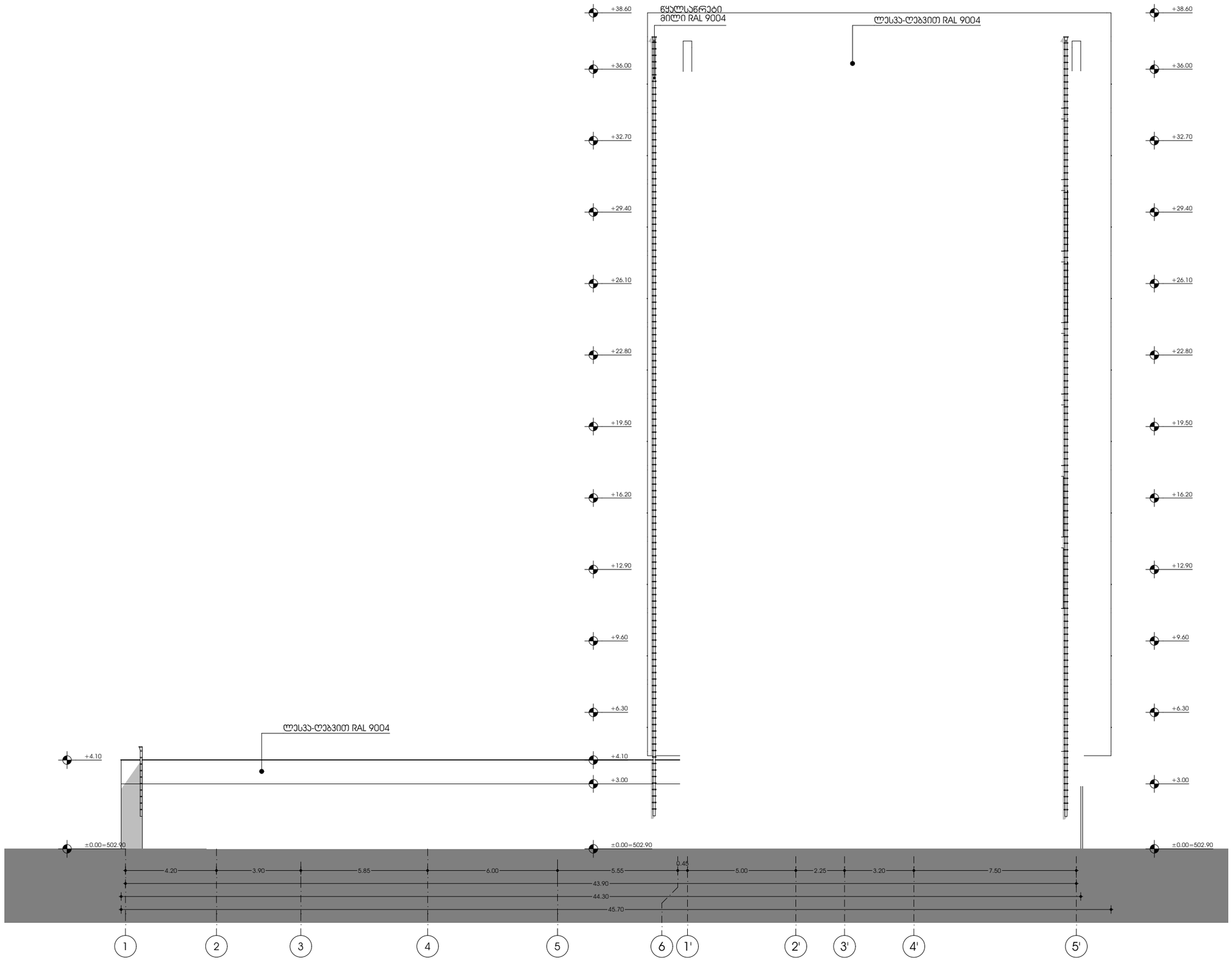

პროექტი

მრავალბინიანი
საცხოვრებელი სახლი

პროექტის
მისამართი

მიხეილ გახოკიძის ქუჩა
N 54

დამკვეთი

ალექსი გუმაშვილი

არქიტექტურა

კონსტანტინე ურუშაძე
ბექა გიორგაძე

ნახაზი

ფასადი 1-5'

A3 ფორმატი

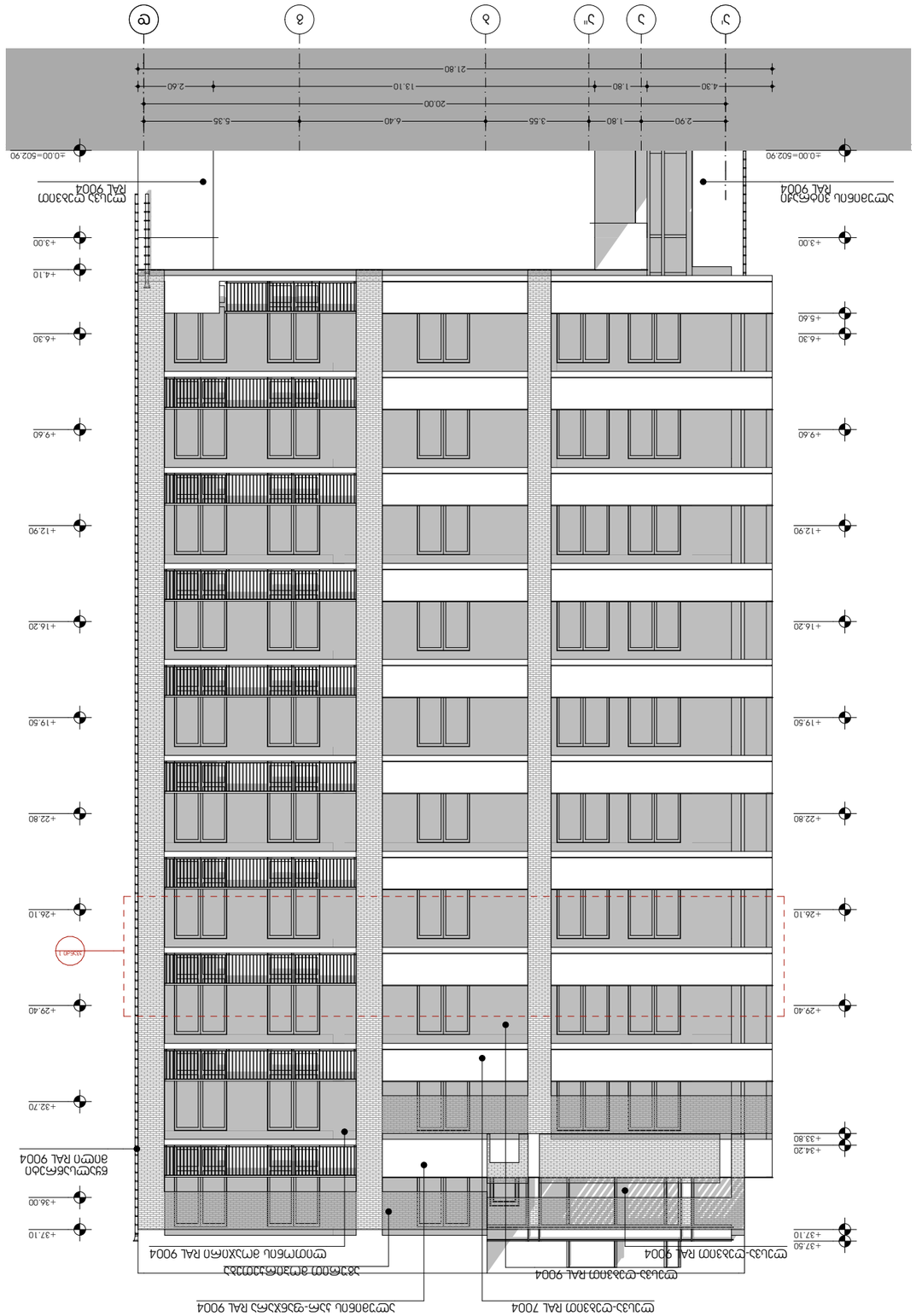
+0.00=502.90
+3.00
+4.10
+6.30
+9.60
+12.90
+16.20
+19.50
+22.80
+26.10
+29.40
+32.70
+36.00
+37.10
+34.20
+33.80
+37.50
+5.60
+6.30
+3.00
+0.00=502.90
20.00
21.80
2.90
1.80
3.55
2.40
5.35
4.30
1.80
13.10
2.60
ה
ד
ג
ב
א
מסגרת אלומיניום RAL 9004
מסגרת אלומיניום RAL 9004
מסגרת אלומיניום RAL 9004
מסגרת אלומיניום RAL 9004
מסגרת אלומיניום RAL 9004
מסגרת אלומיניום RAL 9004
מסגרת אלומיניום RAL 7004
מסגרת אלומיניום RAL 9004
מסגרת אלומיניום RAL 9004
מסגרת אלומיניום RAL 9004
מסגרת אלומיניום RAL 9004
מסגרת אלומיניום RAL 9

Фасад

Фасад со стороны ул. Ленина 5-1

Фасад

Фасад со стороны ул. Ленина

Материалы

Серый гранит N 54

Окна

Окна с деревянными рамами

Двери

Двери с металлическими вставками

Сергей Сергеевич Сергеев
Сергеев, Сергеевич

Сергеевский

A3 формат

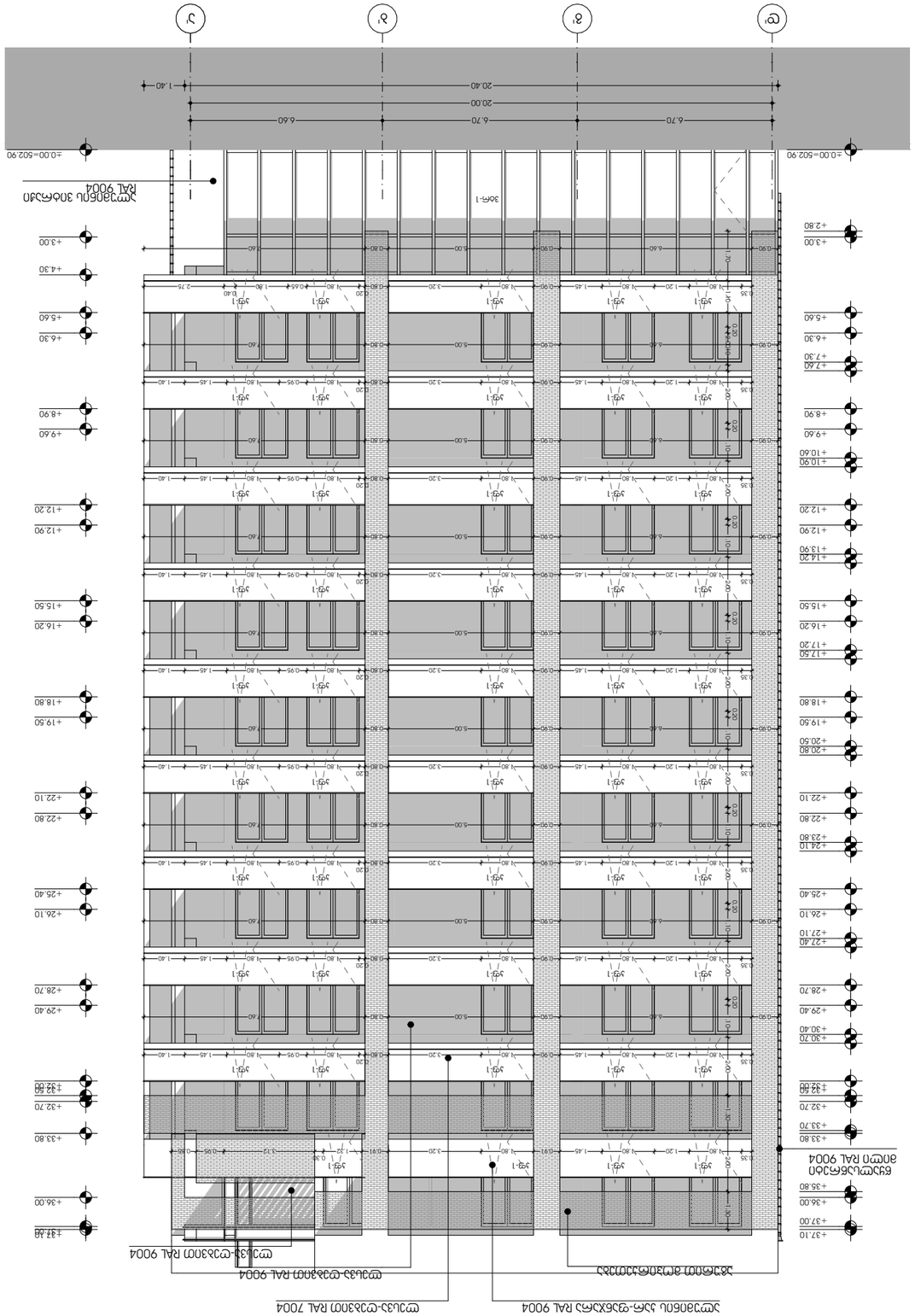
Ε'
Ζ'
Η'
Θ'
±0.00=502.90
+3.00
+2.80
+5.60
+6.30
+7.30
+7.60
+8.90
+9.60
+10.60
+10.90
+12.20
+12.90
+13.90
+14.20
+15.50
+16.20
+17.20
+17.50
+18.80
+19.50
+20.50
+20.80
+22.10
+22.80
+23.80
+24.10
+25.40
+26.10
+27.10
+27.40
+28.70
+29.40
+30.40
+30.70
+32.00
+32.60
+32.70
+33.70
+33.80
+35.80
+36.00
+37.00
+37.10
+4.30
+3.00
+2.75
+1.80
+1.40
+1.45
+1.20
+1.80
+3.20
+1.80
+1.45
+1.20
+1.80
+5.00
+6.40
+7.40
+6.60
+5.00
+0.90
+0.80
+0.20
+0.95
+0.90
+0.80
+0.20
+0.90
+0.80
+0.20
+0.90
+0.80
+0.20

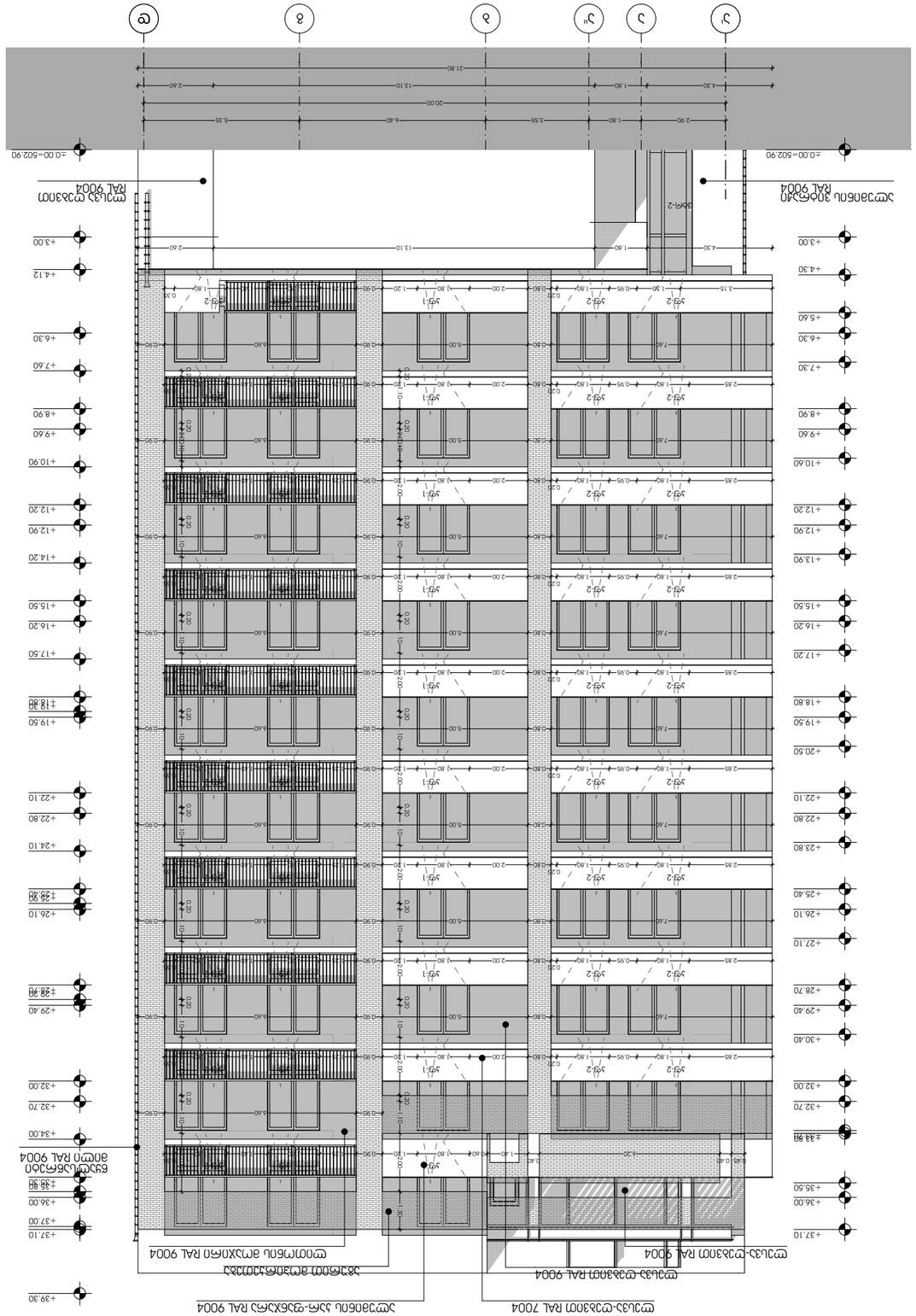
Ж
Й
И
Д
Г
В
А
±0.00=502.90
RAL 9004 ΑΠΟΧΡΩΣΗ ΑΛΟΥΜΙΝΙΟΥ
RAL 9004 ΑΠΟΧΡΩΣΗ ΑΛΟΥΜΙΝΙΟΥ
RAL 9004 ΧΡΩΜΑ ΕΠΟΞΕΙΔΙΚΟ ΣΕ ΣΙΔΗΡΟΠΟΡΤΑ
RAL 7004 ΧΡΩΜΑ ΣΥΝΘΕΤΙΚΟ ΣΕ ΜΕΤΑΛΛΟΚΑΤΑΣΚΕΥΕΣ
RAL 9

ჯვანძი 1 - ფასადი ა'-დ

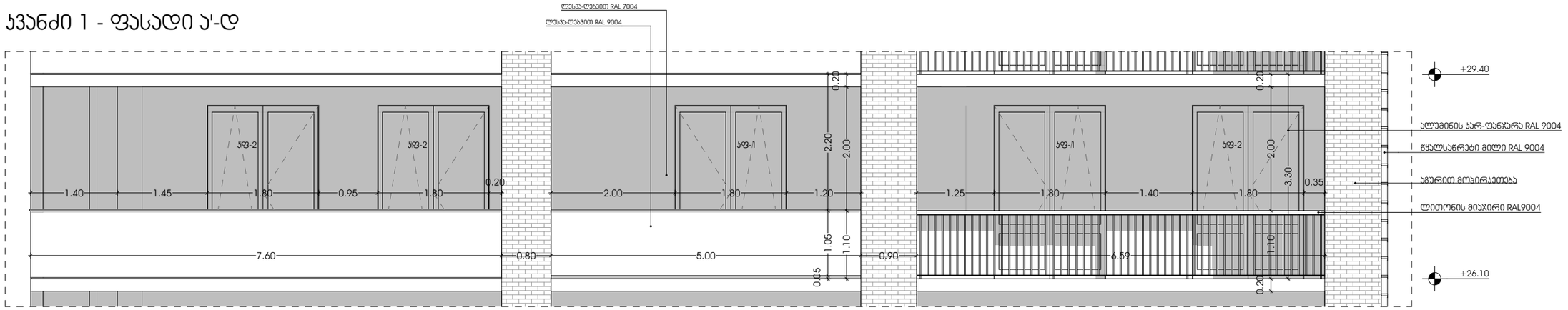

ჯვანძი 1- გეგმა

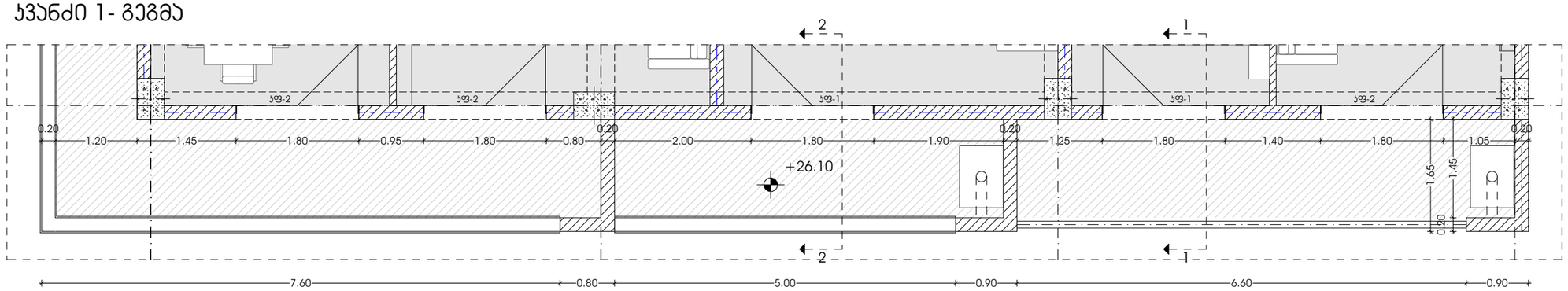

ჭრილი 1-1

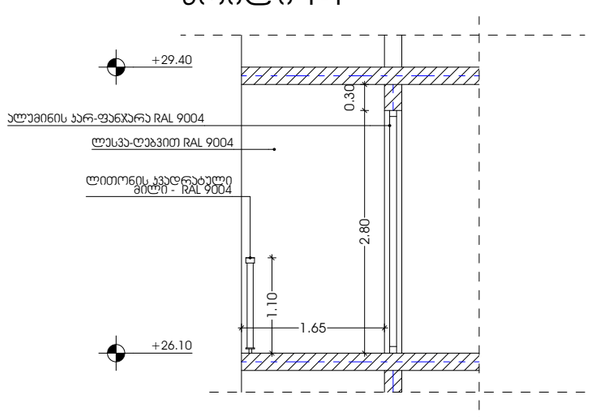

ჭრილი 2-2

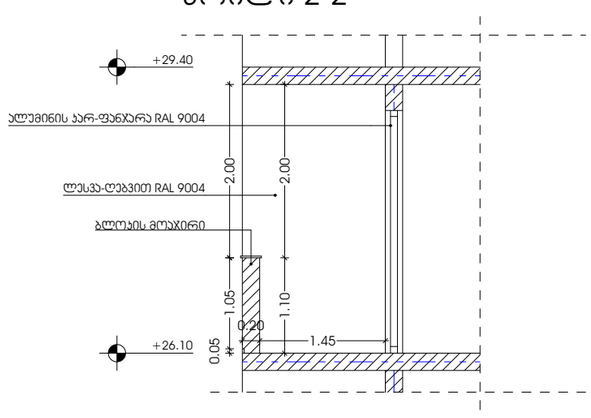

პროექტი

მრავალბინიანი საცხოვრებელი სახლი

პროექტის მისამართი

მიხეილ გახოკიძის ქუჩა N 54

დამკვეთი

ალექსი გუმაშვილი

არქიტექტურა

კონსტანტინე ურუშაძე
ბექა გიორგაძე

ნახაზი

ფასადის ჯვანძი - 1

A3 ფორმატი