A-3	שם הפרויקט PROJECT	בניין מגורים בחלקה 10 בגוש 6076 בשכונת מגדלי הים בעיר אשדוד		
	שם הלקוח CLIENT	חברת בניין בע"מ		
	שם האדריכל ARCHITECT	מיכאל שפירא אדריכלים בע"מ		
	שם המתכנן			
	שם המתכנן			
	שם היועץ			

שלב STAGE	היתר מס'	15.04.2020	תאריך DATE	
קנ"מ SCALE	1:200			
גרסה	A-201			
דף	27			

А-3	Экземпляр №				
	CLIENT Название заказчика	"Дом на берегу"			
	PROJECT Экземпляр/ Вопросы/ Ответы				
	Объект DRWG.	Чертеж	15.04.2020	Дата	
	Название чертежа			Экземпляр №	
	Название чертежа			Дата	
	Название чертежа			Дата	
	Название чертежа				
	Название чертежа				

Разрез 2-2

A-3	№ ЧЕРТЕЖА	ОБОЗНАЧЕНИЕ	НАИМЕНОВАНИЕ
		633.2-ОВ.ТЧ	Техническая часть
		633.2-ОВ.ГЧ	Графическая часть
		633.2-ОВ.СО	Спецификация оборудования
			Общие данные
			План этажа +3.400
			План этажа +6.650
			План этажа +9.900
			План этажа +13.150
			План этажа +16.400
			План этажа +19.650
			План этажа +22.900
			План этажа +26.150
			План этажа +29.400
			План этажа +32.650
			План этажа +35.900
			Разрез 1-1
			Разрез 2-2
			Разрез 3-3
			Разрез 4-4
			Разрез 5-5
			Разрез 6-6
			Разрез 7-7
			Разрез 8-8
			Разрез 9-9
			Разрез 10-10
			Разрез 11-11
			Разрез 12-12
			Разрез 13-13
			Разрез 14-14
			Разрез 15-15
			Разрез 16-16
			Разрез 17-17
			Разрез 18-18
			Разрез 19-19
			Разрез 20-20
			Разрез 21-21
			Разрез 22-22
			Разрез 23-23
			Разрез 24-24
			Разрез 25-25
			Разрез 26-26
			Разрез 27-27
			Разрез 28-28
			Разрез 29-29
			Разрез 30-30
			Разрез 31-31
			Разрез 32-32
			Разрез 33-33
			Разрез 34-34
			Разрез 35-35
			Разрез 36-36
			Разрез 37-37
			Разрез 38-38
			Разрез 39-39
			Разрез 40-40
			Разрез 41-41
			Разрез 42-42
			Разрез 43-43
			Разрез 44-44
			Разрез 45-45
			Разрез 46-46
			Разрез 47-47
			Разрез 48-48
			Разрез 49-49
			Разрез 50-50
			Разрез 51-51
			Разрез 52-52
			Разрез 53-53
			Разрез 54-54
			Разрез 55-55
			Разрез 56-56
			Разрез 57-57
			Разрез 58-58
			Разрез 59-59
			Разрез 60-60
			Разрез 61-61
			Разрез 62-62
			Разрез 63-63
			Разрез 64-64
			Разрез 65-65
			Разрез 66-66
			Разрез 67-67
			Разрез 68-68
			Разрез 69-69
			Разрез 70-70
			Разрез 71-71
			Разрез 72-72
			Разрез 73-73
			Разрез 74-74
			Разрез 75-75
			Разрез 76-76
			Разрез 77-77
			Разрез 78-78
			Разрез 79-79
			Разрез 80-80
			Разрез 81-81
			Разрез 82-82
			Разрез 83-83
			Разрез 84-84
			Разрез 85-85
			Разрез 86-86
			Разрез 87-87
			Разрез 88-88
			Разрез 89-89
			Разрез 90-90
			Разрез 91-91
			Разрез 92-92
			Разрез 93-93
			Разрез 94-94
			Разрез 95-95
			Разрез 96-96
			Разрез 97-97
			Разрез 98-98
			Разрез 99-99
			Разрез 100-100
			Разрез 101-101
			Разрез 102-102
			Разрез 103-103
			Разрез 104-104
			Разрез 105-105
			Разрез 106-106
			Разрез 107-107
			Разрез 108-108
			Разрез 109-109
			Разрез 110-110
			Разрез 111-111
			Разрез 112-112
			Разрез 113-113
			Разрез 114-114
			Разрез 115-115
			Разрез 116-116
			Разрез 117-117
			Разрез 118-118
			Разрез 119-119
			Разрез 120-120
			Разрез 121-121
			Разрез 122-122
			Разрез 123-123
			Разрез 124-124
			Разрез 125-125
			Разрез 126-126
			Разрез 127-127
			Разрез 128-128
			Разрез 129-129
			Разрез 130-130
			Разрез 131-131
			Разрез 132-132
			Разрез 133-133
			Разрез 134-134
			Разрез 135-135
			Разрез 136-136
			Разрез 137-137
			Разрез 138-138
			Разрез 139-139
			Разрез 140-140
			Разрез 141-141
			Разрез 142-142
			Разрез 143-143
			Разрез 144-144
			Разрез 145-145
			Разрез 146-146
			Разрез 147-147
			Разрез 148-148
			Разрез 149-149
			Разрез 150-150
			Разрез 151-151
			Разрез 152-152
			Разрез 153-153
			Разрез 154-154
			Разрез 155-155
			Разрез 156-156
			Разрез 157-157
			Разрез 158-158
			Разрез 159-159
			Разрез 160-160
			Разрез 161-161
			Разрез 162-162
			Разрез 163-163
			Разрез 164-164
			Разрез 165-165
			Разрез 166-166
			Разрез 167-167
			Разрез 168-168
			Разрез 169-169
			Разрез 170-170
			Разрез 171-171
			Разрез 172-172
			Разрез 173-173
			Разрез 174-174
			Разрез 175-175
			Разрез 176-176
			Разрез 177-177
			Разрез 178-178
			Разрез 179-179
			Разрез 180-180
			Разрез 181-181
			Разрез 182-182
			Разрез 183-183
			Разрез 184-184
			Разрез 185-185
			Разрез 186-186
			Разрез 187-187
			Разрез 188-188
			Разрез 189-189
			Разрез 190-190
			Разрез 191-191
			Разрез 192-192
			Разрез 193-193
			Разрез 194-194
			Разрез 195-195
			Разрез 196-196
			Разрез 197-197
			Разрез 198-198
			Разрез 199-199
			Разрез 200-200
			Разрез 201-201
			Разрез 202-202
			Разрез 203-203
			Разрез 204-204
			Разрез 205-205
			Разрез 206-206
			Разрез 207-207
			Разрез 208-208
			Разрез 209-209
			Разрез 210-210
			Разрез 211-211
			Разрез 212-212
			Разрез 213-213
			Разрез 214-214
			Разрез 215-215
			Разрез 216-216
			Разрез 217-217
			Разрез 218-218
			Разрез 219-219
			Разрез 220-220
			Разрез 221-221
			Разрез 222-222
			Разрез 223-223
			Разрез 224-224
			Разрез 225-225
			Разрез 226-226
			Разрез 227-227
			Разрез 228-228
			Разрез 229-229
			Разрез 230-230
			Разрез 231-231
			Разрез 232-232
			Разрез 233-233
			Разрез 234-234
			Разрез 235-235
			Разрез 236-236
			Разрез 237-237
			Разрез 238-238
			Разрез 239-239
			Разрез 240-240
			Разрез 241-241
			Разрез 242-242
			Разрез 243-243
			Разрез 244-244
			Разрез 245-245
			Разрез 246-246
			Разрез 247-247
			Разрез 248-248
			Разрез 249-249
			Разрез 250-250
			Разрез 251-251
			Разрез 252-252
			Разрез 253-253
			Разрез 254-254
			Разрез 255-255
			Разрез 256-256
			Разрез 257-257
			Разрез 258-258
			Разрез 259-259
			Разрез 260-260
			Разрез 261-261
			Разрез 262-262
			Разрез 263-263
			Разрез 264-264
			Разрез 265-265
			Разрез 266-266
			Разрез 267-267
			Разрез 268-268
			Разрез 269-269
			Разрез 270-270
			Разрез 271-271
			Разрез 272-272
			Разрез 273-273
			Разрез 274-274
			Разрез 275-275
			Разрез 276-276
			Разрез 277-277
			Разрез 278-278
			Разрез 279-279
			Разрез 280-280
			Разрез 281-281
			Разрез 282-282
			Разрез 283-283
			Разрез 284-284
			Разрез 285-285
			Разрез 286-286
			Разрез 287-287
			Разрез 288-288
			Разрез 289-289
			Разрез 290-290
			Разрез 291-291
			Разрез 292-292
			Разрез 293-293
			Разрез 294-294
			Разрез 295-295
			Разрез 296-296
			Разрез 297-297
			Разрез 298-298
			Разрез 299-299
			Разрез 300-300
			Разрез 301-301
			Разрез 302-302
			Разрез 303-303
			Разрез 304-304
			Разрез 305-305
			Разрез 306-306
			Разрез 307-307
			Разрез 308-308
			Разрез 309-309
			Разрез 310-310
			Разрез 311-311
			Разрез 312-312
			Разрез 313-313
			Разрез 314-314
			Разрез 315-315
			Разрез 316-316
			Разрез 317-317
			Разрез 318-318
			Разрез 319-319
			Разрез 320-320
			Разрез 321-321
			Разрез 322-322
			Разрез 323-323
			Разрез 324-324
			Разрез 325-325
			Разрез 326-326
			Разрез 327-327
			Разрез 328-328
			Разрез 329-329
			Разрез 330-330
			Разрез 331-331
			Разрез 332-332
			Разрез 333-333
			Разрез 334-334
			Разрез 335-335
			Разрез 336-336
			Разрез 337-337
			Разрез 338-338
			Разрез 339-339
			Разрез 340-340
			Разрез 341-341
			Разрез 342-342
			Разрез 343-343
			Разрез 344-344
			Разрез 345-345
			Разрез 346-346
			Разрез 347-347
			Разрез 348-348
			Разрез 349-349
			Разрез 350-350
			Разрез 351-351
			Разрез 352-352
			Разрез 353-353
			Разрез 354-354
			Разрез 355-355
			Разрез 356-356
			Разрез 357-357
			Разрез 358-358
			Разрез 359-359
			Разрез 360-360
			Разрез 361-361
			Разрез 362-362
			Разрез 363-363
			Разрез 364-364
			Разрез 365-365
			Разрез 366-366
			Разрез 367-367
			Разрез 368-368
			Разрез 369-369
			Разрез 370-370
			Разрез 371-371
			Разрез 372-372
			Разрез 373-373
			Разрез 374-374
			Разрез 375-375
			Разрез 376-376
			Разрез 377-377
			Разрез 378-378
			Разрез 379-379
			Разрез 380-380
			Разрез 381-381
			Разрез 382-382
			Разрез 383-383
			Разрез 384-384
			Разрез 385-385
			Разрез 386-386
			Разрез 387-387
			Разрез 388-388
			Разрез 389-389
			Разрез 390-390
			Разрез 391-391
			Разрез 392-392
			Разрез 393-393
			Разрез 394-394
			Разрез 395-395
			Разрез 396-396
			Разрез 397-397
			Разрез 398-398
			Разрез 399-399
			Разрез 400-400
			Разрез 401-401
			Разрез 402-402
			Разрез 403-403
			Разрез 404-404
			Разрез 405-405
			Разрез 406-406
			Разрез 407-407
			Разрез 408-408
			Разрез 409-409
			Разрез 410-410
			Разрез 411-411
			Разрез 412-412
			Разрез 413-413
			Разрез 414-414
			Разрез 415-415
			Разрез 416-416
			Разрез 417-417
			Разрез 418-418
			Разрез 419-419
			Разрез 420-420
			Разрез 421-421
			Разрез 422-422
			Разрез 423-423
			Разрез 424-424
			Разрез 425-425
			Разрез 426-426
			Разрез 427-427
			Разрез 428-428
			Разрез 429-429
			Разрез 430-430
			Разрез 431-431
			Разрез 432-432
			Разрез 433-433
			Разрез 434-434
			Разрез 435-435
			Разрез 436-436
			Разрез 437-437
			Разрез 438-438
			Разрез 439-439
			Разрез 440-440
			Разрез 441-441
			Разрез 442-442
			Разрез 443-443
			Разрез 444-444
			Разрез 445-445
			Разрез 446-446
			Разрез 447-447
			Разрез 448-448
			Разрез 449-449
			Разрез 450-450
			Разрез 451-451
			Разрез 452-452
			Разрез 453-453
			Разрез 454-454
			Разрез 455-455
			Разрез 456-456
			Разрез 457-457
			Разрез 458-458
			Разрез 459-459
			Разрез 460-460
			Разрез 461-461
			Разрез 462-462
			Разрез 463-463
			Разрез 464-464
			Разрез 465-465
			Разрез 466-466
			Разрез 467-467
			Разрез 468-468
			Разрез 469-469
			Разрез 470-470
			Разрез 471-471
			Разрез 472-472
			Разрез 473-473
			Разрез 474-474
			Разрез 475-475
			Разрез 476-476
			Разрез 477-477
			Разрез 478-478
			Разрез 479-479
			Разрез 480-480
			Разрез 481-481
			Разрез 482-482
			Разрез 483-483
			Разрез 484-484
			Разрез 485-485
			Разрез 486-486
			Разрез 487-487
			Разрез 488-488
			Разрез 489-489
			Разрез 490-490
			Разрез 491-491
			Разрез 492-492
			Разрез 493-493
			Разрез 494-494
			Разрез 495-495
			Разрез 496-496
			Разрез 497-497
			Разрез 498-498
			Разрез 499-499
			Разрез 500-500
			Разрез 501-501
			Разрез 502-502
			Разрез 503-503
			Разрез 504-504
			Разрез 505-505
			Разрез 506-506
			Разрез 507-507
			Разрез 508-508
			Разрез 509-509
			Разрез 510-510
			Разрез 511-511
			Разрез 512-512
			Разрез 513-513
			Разрез 514-514
			Разрез 515-515
			Разрез 516-516
			Разрез 517-517
			Разрез 518-518
			Разрез 519-519
			Разрез 520-520
			Разрез 521-521
			Разрез 522-522
			Разрез 523-523
			Разрез 524-524
			Разрез 525-525
			Разрез 526-526
			Разрез 527-527
			Разрез 528-528
			Разрез 529-529
			Разрез 530-530
			Разрез 531-531
			Разрез 532-532
			Разрез 533-533
			Разрез 534-534
			Разрез 535-535
			Разрез 536-536
			Разрез 537-537
			Разрез 538-538
			Разрез 539-539
			Разрез 540-540
			Разрез 541-541
			Разрез 542-542
			Разрез 543-543
			Разрез 544-544
			Разрез 545-545
			Разрез 546-546
			Разрез 547-547
			Разрез 548-548
			Разрез 549-549
			Разрез 550-550
			Разрез 551-551
			Разрез 552-552
			Разрез 553-553
			Разрез 554-554
			Разрез 555-555
			Разрез 556-556
			Разрез 557-557
			Разрез 558-558
			Разрез 559-559
			Разрез 560-560
			Разрез 561-561
			Разрез 562-562
			Разрез 563-563
			Разрез 564-564
			Разрез 565-565
			Разрез 566-566
			Разрез 567-567
			Разрез 568-568
			Разрез 569-569
			Разрез 570-570
			Разрез 571-571
			Разрез 572-572
			Разрез 573-573
			Разрез 574-574
			Разрез 575-575
			Разрез 576-576
			Разрез 577-577
			Разрез 578-578
			Разрез 579-579
			Разрез 580-580
			Разрез 581-581
			Разрез 582-582
			Разрез 583-583
			Разрез 584-584
			Разрез 585-585
			Разрез 586-586
			Разрез 587-587
			Разрез 588-588
			Разрез 589-589
			Разрез 590-590
			Разрез 591-591
			Разрез 592-592
			Разрез 593-593
			Разрез 594-594
			Разрез 595-595
			Разрез 596-596
			Разрез 597-597
			Разрез 598-598
			Разрез 599-599
			Разрез 600-600
			Разрез 601-601
			Разрез 602-602
			Разрез 603-603
			Разрез 604-604
			Разрез 605-605
			Разрез 606-606
			Разрез 607-607
			Разрез 608-608
			Разрез 609-609
			Разрез 610-610
			Разрез 611-611
			Разрез 612-612
			Разрез 613-613
			Разрез 614-614
			Разрез 615-615
			Разрез 616-616
			Разрез 617-617
			Разрез 618-618
			Разрез 619-619
			Разрез 620-620
			Разрез 621-621
			Разрез 622-622
			Разрез 623-623
			Разрез 624-624
			Разрез 625-625
			Разрез 626-626
			Разрез 627-627
			Разрез 628-628
			Разрез 629-629
			Разрез 630-630
			Разрез 631-631
			Разрез 632-632
			Разрез 633-633
			Разрез 634-634
			Разрез 635-635
			Разрез 636-636
			Разрез 637-637
			Разрез 638-638
			Разрез 639-639
			Разрез 640-640
			Разрез 641-641
			Разрез 642-642
			Разрез 643-643
			Разрез 644-644
			Разрез 645-645
			Разрез 646-646
			Разрез 647-647
			Разрез 648-648
			Разрез 649-649
			Разрез 650-650
			Разрез 651-651
			Разрез 652-652
			Разрез 653-653
			Разрез 654-654
			Разрез 655-655
			Разрез 656-656
			Разрез 657-657
			Разрез 658-658
			Разрез 659-659
			Разрез 660-660
			Разрез 661-661
			Разрез 662-662
			Разрез 663-663
			Разрез 664-664
			Разрез 665-665
			Разрез 666-666
			Разрез 667-667
			Разрез 668-668
			Разрез 669-669
			Разрез 670-670
			Разрез 671-671
			Разрез 672-672
			Разрез 673-673
			Разрез 674-674
			Разрез 675-675
			Разрез 676-676
			Разрез 677-677
			Разрез 678-678
			Разрез 679-679
			Разрез 680-680
			Разрез 681-681
			Разрез 682-682
			Разрез 683-683
			Разрез 684-684
			Разрез 685-685
			Разрез 686-686
			Разрез 687-687
			Разрез 688-688
			Разрез 689-689
			Разрез 690-690
			Разрез 691-691
			Разрез 692-692
			Разрез 693-693
			Разрез 694-694
			Разрез 695-695
			Разрез 696-696
			Разрез 697-697
			Разрез 698-698
			Разрез 699-699
			Разрез 700-700
			Разрез 701-701
			Разрез 702-702
			Разрез 703-703
			Разрез 704-704
			Разрез 705-705
			Разрез 706-706
			Разрез 707-707
			Разрез 708-708
			Разрез 709-709
			Разрез 710-710
			Разрез 711-711
			Разрез 712-712
			Разрез 713-713
			Разрез 714-714
			Разрез 715-715
			Разрез 716-716
			Разрез 717-717
			Разрез 718-718
			Разрез 719-719
			Разрез 720-720
			Разрез 721-721
			Разрез 722-722
			Разрез 723-723
			Разрез 724-724
			Разрез 725-725
			Разрез 726-726
			Разрез 727-727
			Разрез 728-728
			Разрез 729-729
			Разрез 730-730
			Разрез 731-731
			Разрез 732-732
			Разрез 733-733
			Разрез 734-734
			Разрез 735-735
			Разрез 736-736
			Разрез 737-737
			Разрез 738-738
			Разрез 739-739
			Разрез 740-740
			Разрез 741-741
			Разрез 742-742
			Разрез 743-743
			Разрез 744-744
			Разрез 745-745
			Разрез 746-746
			Разрез 747-747
			Разрез 748-748
			Разрез 749-749
			Разрез 750-750
			Разрез 751-751
			Разрез 752-752
			Разрез 753-753
			Разрез 754-754
			Разрез 755-755
			Разрез 756-756
			Разрез 757-757
			Разрез 758-758
			Разрез 759-759
			Разрез 760-760
			Разрез 761-761
			Разрез 762-762
			Разрез 763-763
			Разрез 764-764
			Разрез 765-765
			Разрез 766-766
			Разрез 767-767
			Разрез 768-768
			Разрез 769-769
			Разрез 770-770
			Разрез 771-771
			Разрез 772-772
			Разрез 773-773
			Разрез 774-774
			Разрез 775-775
			Разрез 776-776
			Разрез 777-777
			Разрез 778-778
			Разрез 779-779
			Разрез 780-780
			Разрез 781-781
			Разрез 782-782
			Разрез 783-783
			Разрез 784-784
			Разрез 785-785
			Разрез 786-786
			Разрез 787-787
			Разрез 788-788
			Разрез 789-789
			Разрез 790-790
			Разрез 791-791
			Разрез 792-792
			Разрез 793-793
			Разрез 794-794
			Разрез 795-795
			Разрез 796-796
			Разрез 797-797
			Разрез 798-798
			Разрез 799-799
			Разрез 800-800
			Разрез 801-801
			Разрез 802-802
			Разрез 803-803
			Разрез 804-804
			Разрез 805-805
			Разрез 806-806
			Разрез 807-807
			Разрез 808-808
			Разрез 809-809
			Разрез 810-810
			Разрез 811-811
			Разрез 812-812
			Разрез 813-813
			Разрез 814-814
			Разрез 815-815
			Разрез 816-816
			Разрез 817-817
			Разрез 818-818
			Разрез 819-819
			Разрез 820-820
			Разрез 821-821
			Разрез 822-822
			Разрез 823-823
			Разрез 824-824
			Разрез 825-825
			Разрез 826-826
			Разрез 827-827
			Разрез 828-828
			Разрез 829-829
			Разрез 830-830
			Разрез 831-831
			Разрез 832-832
			Разрез 833-833
			Разрез 834-834
			Разрез 835-835
			Разрез 836-836
			Разрез 837-837
			Разрез 838-838
			Разрез 839-839
			Разрез 840-840
			Разрез 841-841
			Разрез 842-842
			Разрез 843-843
			Разрез 844-844
			Разрез 845-845
			Разрез 846-846
			Разрез 847-847
			Разрез 848-848
			Разрез 849-849
			Разрез 850-850
			Разрез 851-851
			Разрез 852-852
			Разрез 853-853
			Разрез 854-854
			Разрез 855-855
			Разрез 856-856
			Разрез 857-857
			Разрез 858-858
			Разрез 859-859
			Разрез 860-860
			Разрез 861-861
			Разрез 862-862
			Разрез 863-863
			Разрез 864-864
			Разрез 865-865
			Разрез 866-866
			Разрез 867-867
			Разрез 868-868
			Разрез 869-869
			Разрез 870-870
			Разрез 871-871
			Разрез 872-872
			Разрез 873-873
			Разрез 874-874
			Разрез 875-875
			Разрез 876-876
			Разрез 877-877
			Разрез 878-878
			Разрез 879-879
			Разрез 880-880
			Разрез 881-881
			Разрез 882-882
			Разрез 883-883
			Разрез 884-884
			Разрез 885-885
			Разрез 886-886
			Разрез 887-887
			Разрез 888-888
			Разрез 889-889
			Разрез 890-890
			Разрез 891-891
			Разрез 892-892
			Разрез 893-893
			Разрез 894-894
			Разрез 895-895
			Разрез 896-896
			Разрез 897-897
			Разрез 898-898
			Разрез 899-899
			Разрез 900-900
			Разрез 901-901
			Разрез 902-902
			Разрез 903-903
			Разрез 904-904
			Разрез 905-905
			Разрез 906-906
			Разрез 907-907
			Разрез 908-908
			Разрез 909-909
			Разрез 910-910
			Разрез 911-911
			Разрез 912-912
			Разрез 913-913
			Разрез 914-914
			Разрез 915-915
			Разрез 916-916
			Разрез 917-917
			Разрез 918-918
			Разрез 919-919
			Разрез 920-920
			Разрез 921-921
			Разрез 922-922
			Разрез 923-923
			Разрез 924-924
			Разрез 925-925
			Разрез 926-926
			Разрез 927-927
			Разрез 928-928
			Разрез 929-929
			Разрез 930-930
			Разрез 931-931
			Разрез 932-932
			Разрез 933-933
			Разрез 934-934
			Разрез 935-935
			Разрез 936-936
			Разрез 937-937
			Разрез 938-938
			Разрез 939-939
			Разрез 940-940
			Разрез 941-941
			Разрез 942-942
			Разрез 943-943
			Разрез 944-944
			Разрез 945-945
			Разрез 946-946
			Разрез 947-947
			Разрез 948-948
			Разрез 949-949
			Разрез 950-950
			Разрез 951-951
			Разрез 952-952
			Разрез 953-953
			Разрез 954-954
			Разрез 955-955
			Разрез 956-956
			Разрез 957-957
			Разрез 958-958
			Разрез 959-959
			Разрез 960-960
			Разрез 961-961
			Разрез 962-962
			Разрез 963-963
			Разрез 964-964
			Разрез 965-965
			Разрез 966-966
			Разрез 967-967
			Разрез 968-968
			Разрез 969-969
			Разрез 970-970
			Разрез 971-971
			Разрез 972-972
			Разрез 973-973
			Разрез 974-974
			Разрез 975-975
			Разрез 976-976
			Разрез 977-977
			Разрез 978-978
			Разрез 979-979
			Разрез 980-980
			Разрез 981-981
			Разрез 982-982
			Разрез 983-983
			Разрез 984-984
			Разрез 985-985
			Разрез 986-986
			Разрез 987-987
			Разрез 988-988
			Разрез 989-989
			Разрез 990-990
			Разрез 991-991
			Разрез 992-992
			Разрез 993-993
			Разрез 994-994
			Разрез 995-995
			Разрез 996-996
			Разрез 997-997
			Разрез 998-998
			Разрез 999-999
			Разрез 1000-1000

A-3	№ ЧЛОБРСМЭЖ	ФОПЗЗЬЭЬЭЬ CLIENT	ЗЗЬ "БОЗ ЗЗЬ"				
ФЬЭЬЗЬЭЬЭЬ	ЗЗЬЭЬ	ЬЭЖЭЬЭЬЭЬЭЬ					
ФЭЬЭЖЭЬЭЬЭЬ	ЗЬЭЬЭЬЭЬЭЬЭЬ	ЗЬЭЬЭЬЭЬЭЬЭЬ					
ЭЬЭЬЭЬ

ჯიბის დეტალიზაცია
მ 1:25

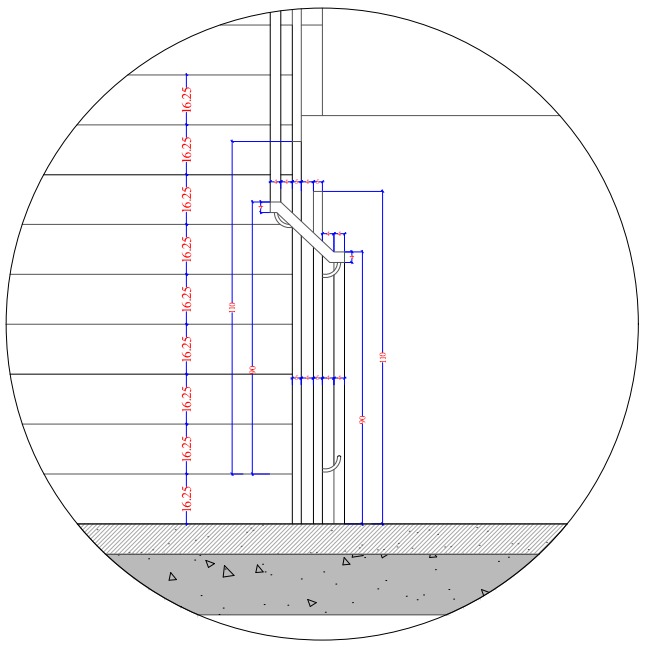

ჯიბის დეტალიზაცია
მ 1:25

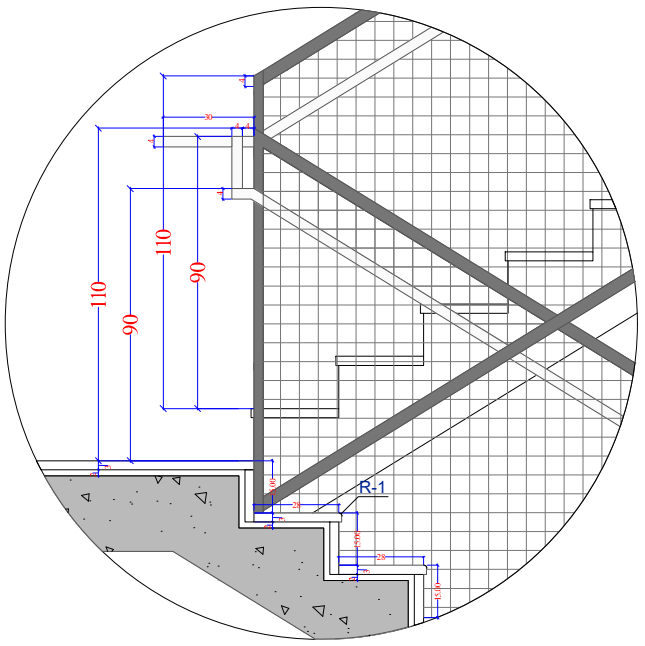

ჯიბის დეტალიზაცია
მ 1:25

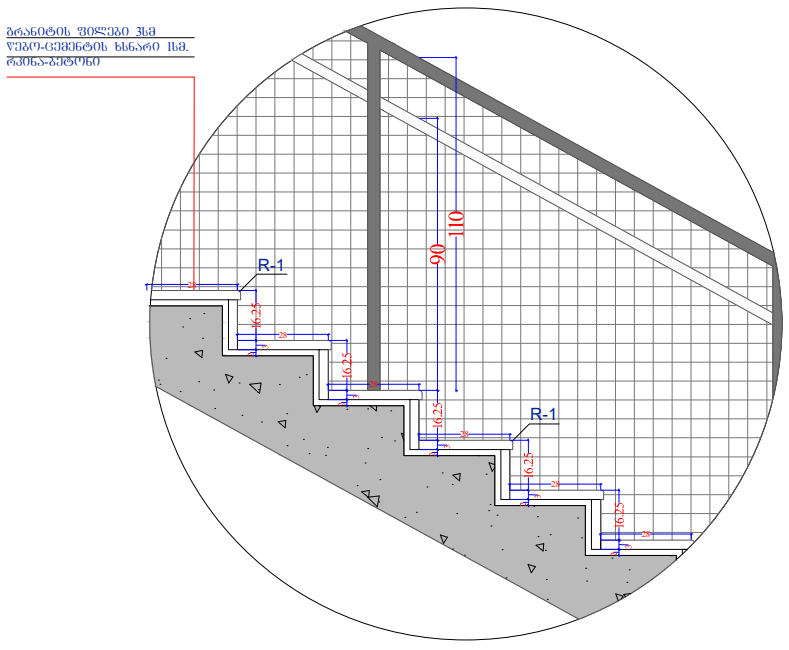

A-3	პროექტის №	დამკვეთი CLIENT	შპს "ნიუ ჰაუსი"	პროექტი/ მისამართი PROJECT	მრავალბინიანი საცხოვრებელი სახლი ვარკეთილში საკადასტრო კოდი: 01.19.20.005.034		
თანამდებობა		გვარი	ხელმოწერა	ნახაზი DRWG.	თარიღი	15.04.2020	არქიტექტურული ნაწილი ARCHITECTURE
დირექტორი		მ.გიორგობიანი		ჯიბეების დეტალიზაცია	კორექტირება		შ.პ.ს MHD GROUP
არქიტექტორი		მ.გიორგობიანი			№	კორექტ. REV.	თარიღი DATE
დაამუშავა		თ.ჯვირკველია			1		
		ე.ბერიძე			2		
					3		
					მასშტაბი SCALE	სტადია STAGE	ინდექსი / ფურც.
					1:25	პროექტი	A-410 / 40