სართულის გეგმა ±0.00 ნიშნულზე მ 1 : 100

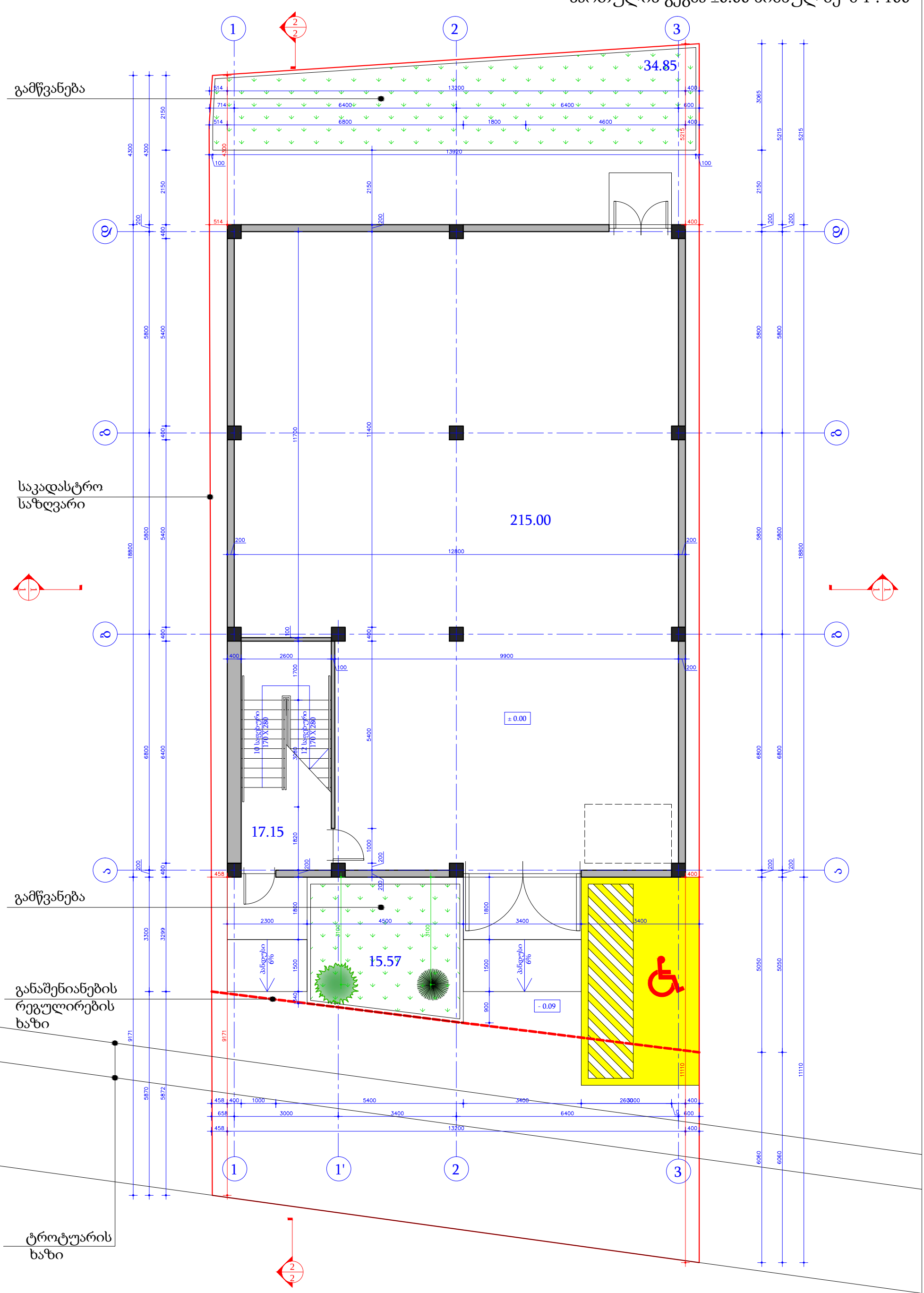

შენიშვნა:
1. ნახაზზე ზომები მოცემულია სანტიმეტრებში, ხოლო ნიშნულები მეტრებში.

დამკვეთი: სააქციო საზოგადოება "თრიალეთი"-ს (ID 209467717)		ქ.თბილისი, მტკვრის მარცხენა სანაპირო, სერგეი ლაზოს მიმდებარედ, სერგეი ლაზოს №1 (ნაკვეთი 24), სააქციო საზოგადოება "თრიალეთი"-ს (ID 209467717) საკუთრებაში მქონე მიწის ნაკვეთზე (ს/კ 01.11.04.019.416) საავეჯე მასალების საწყობის პროექტი		
პრ.მთ. არქიტექტორი	საბა გორგაძე	არქიტექტურული ნაწილი	ფურცელი	ფორმატი
შეასრულა	საბა გორგაძე	სართულის გეგმა ±0.00 ნიშნულზე	ა - 1	A3

სართულის გეგმა 4.08 ნიშნულზე მ 1 : 100

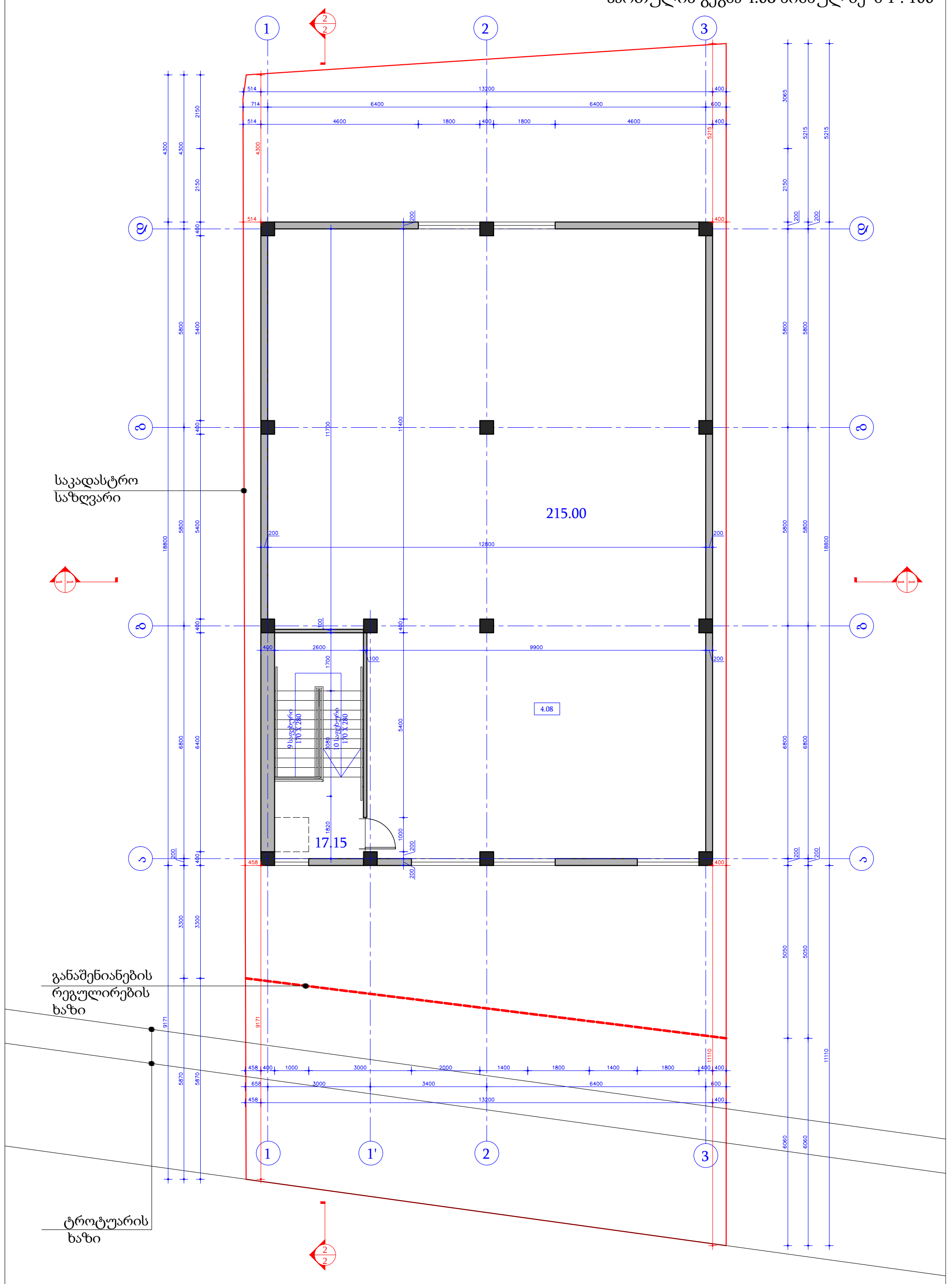

შენიშვნა:
1. ნახაზზე ზომები მოცემულია სანტიმეტრებში, ხოლო ნიშნულები მეტრებში.

დამკვეთი: სააქციო საზოგადოება "თრიალეთი"-ს (ID 209467717)		ქ.თბილისი, მტკვრის მარცხენა სანაპირო, სერგეი ლაზოს მიმდებარედ, სერგეი ლაზოს №1 (ნაკვეთი 24), სააქციო საზოგადოება "თრიალეთი"-ს (ID 209467717) საკუთრებაში მქონე მიწის ნაკვეთზე (ს/კ 01.11.04.019.416) საავეჯე მასალების საწყობის პროექტი		
პრ.მთ. არქიტექტორი	საბა გორგაძე	არქიტექტურული ნაწილი	ფურცელი	ფორმატი
შეასრულა	საბა გორგაძე	სართულის გეგმა 4.08 ნიშნულზე	ა - 2	A3

სახურავის გეგმა მ 1 : 100

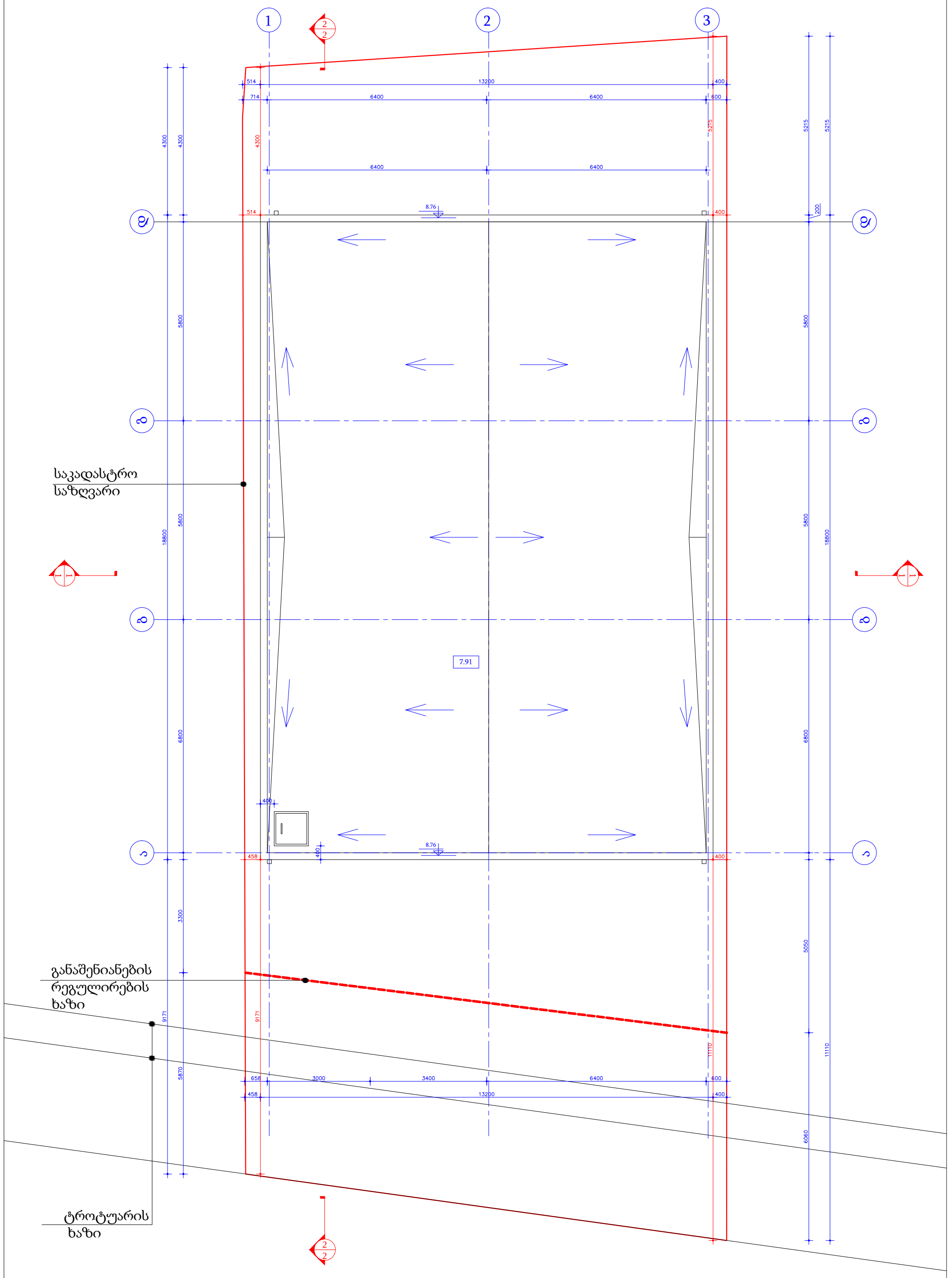

შენიშვნა:
1. ნახაზზე ზომები მოცემულია სანტიმეტრებში, ხოლო ნიშნულები მეტრებში.

დამკვეთი: სააქციო საზოგადოება "თრიალეთი"-ს (ID 209467717)		ქ.თბილისი, მტკვრის მარცხენა სანაპირო, სერგეი ლაზოს მიმდებარედ, სერგეი ლაზოს №1 (ნაკვეთი 24), სააქციო საზოგადოება "თრიალეთი"-ს (ID 209467717) საკუთრებაში მქონე მიწის ნაკვეთზე (ს/კ 01.11.04.019.416) საავეჯე მასალების საწყობის პროექტი		
პრ.მთ. არქიტექტორი	საბა გორგაძე	არქიტექტურული ნაწილი	ფურცელი	ფორმატი
შეასრულა	საბა გორგაძე	სახურავის გეგმა	ა - 3	A3

დეტალი - 1 მ 1:25

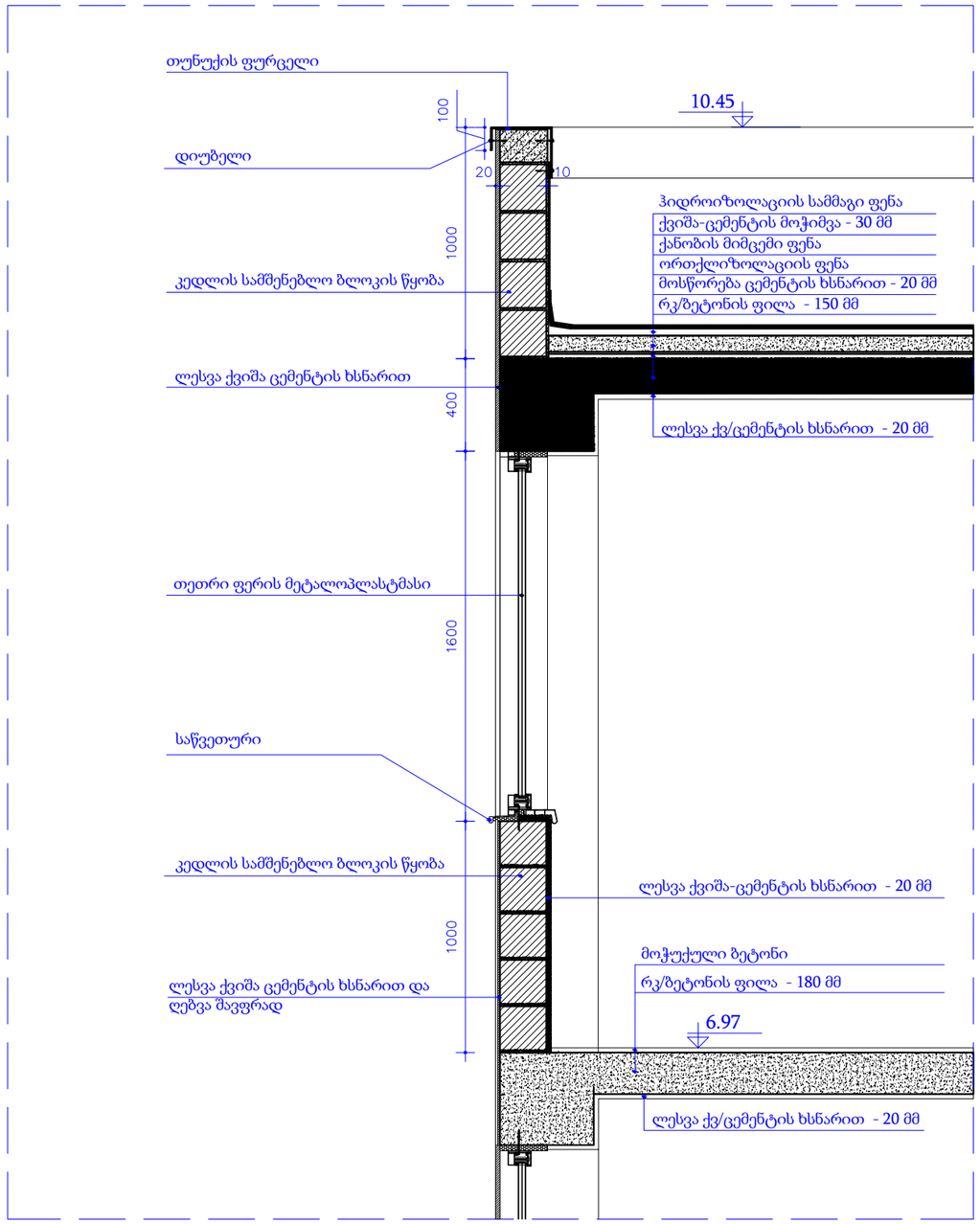

შენიშვნა:
1. ნახაზზე ზომები მოცემულია მილიმეტრებში, ხოლო ნიშნულები მეტრებში.

დამკვეთი: სააქციო საზოგადოება "თრიალეთი"-ს (ID 209467717)				
პრ.მთ. არქიტექტორი	საბა გორგაძე	არქიტექტურული ნაწილი	ფურცელი	ფორმატი
შეასრულა	საბა გორგაძე	დეტალი-1	ა - 3(1)	A3

ქ.თბილისი, მტკვრის მარცხენა სანაპირო, სერგეი ლაზოს მიმდებარედ,
სერგეი ლაზოს №1 (ნაკვეთი 24), სააქციო საზოგადოება "თრიალეთი"-ს (ID 209467717)
საკუთრებაში მქონე მიწის ნაკვეთზე (ს/კ 01.11.04.019.416) საწყობის პროექტი

საქართველოს მთავრობის 2020 წლის 4 დეკემბრის N732 დადგენილების

ტექნიკური რეგლამენტის
"მისაწვდომობის ეროვნული სტანდარტების"
შესაბამისობის დასკვნა და გრაფიკული დოკუმენტაცია

2021

გრაფიკული აღნიშვნები

პირობითი აღნიშვნა	მნიშვნელობა
	მისაწვდომობის საერთაშორისო სიმბოლო
	სავალი ან მისაწვდომი მიმართულება
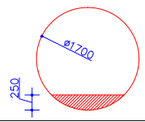	წრიული მოსატრიალებელი სივრცე, ზომა და გადაფარვა
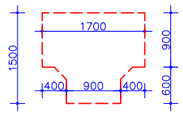	T - ის ფორმის მოსატრიალებელი სივრცე
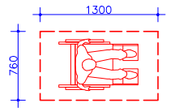	იატაკის თავისუფალი სივრცის ზომა
	გამოკვეთილი ელემენტი ჭრილში ან გეგმაში
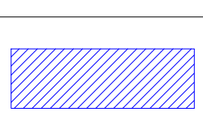	ელემენტის, სამართავის ან მოწყობილობის მდებარეობის ზონა

მისაწვდომობის ეროვნულ რეგლამენტთან შესაბამისობის ანალიზი

პროექტის აღწერა:

საპროექტო ობიექტი მდებარეობს ქ.თბილისი, მტკვრის მარცხენა სანაპირო, სერგეი ლაზოს მიმდებარედ, სერგეი ლაზოს №1 (ნაკვეთი 24), სააქციო საზოგადოება "თრიალეთი"-ს (ID 209467717) საკუთრებაში მქონე მიწის ნაკვეთზე (ს/კ 01.11.04.019.416). პროექტით ნაგებობა ორსართულიანია და წარმოადგენს საავეჯე მასალის საწყობს.

ა) შენობების ბლოკები

302 ქვეთავის შესაბამისად იატაკები არის მდგრადი, მყარი და არასრიალა მასალა, რკინაბეტონის ფილაზე მოხვეწილი ქვიშა-ცემენტის ხსნარი. იატაკის ზედაპირებს არ გააჩნია ღიობები.

303 ქვეთავის მიხედვით იატაკებს ორივე სართულზე არ აქვს დონეთა სხვაობა.

304 ქვეთავის მიხედვით მოსატრიალებელ სივრცედ გათვალისწინებულია წრიული 1700 მმ დიამეტრით(სურ. 304.3.1.1) და T -ს ფორმის(სურ. 304.3.2.1 (ა)).

305 ქვეთავის შესაბამისად იატაკის თავისუფალ სივრცედ აღებულია 1300 მმ x 760 მმ (სურ. 305.3.1).

307 ქვეთავის მოთხოვნით გამოშვერილი საგნები თარაზულად მიმოსვლის ბილიკისკენ შენობას არ გააჩნია.

308 ქვეთავით მისაწვდომი ჩაუხერგავია და მიწვდომის დიაპაზონად წინიდან და გვერდიდან სიმაღლე იატაკიდან არის 380 - 1200 მმ. ფარგლებში.

ბ)მისაწვდომი სვლაგეზები

403.3 ქვეთავით სავალი ზედაპირებს არ გააჩნია გრძივი და განივი დახრა.

403.5.1 ქვეთავით მისაწვდომი სვლაგეზის თავისუფალი სიგანე შენობაში არის არაუმცირეს 900 მმ. მისაწვდომი სვლაგეზის თავისუფალი სიგანე შენობის გარეთ კი არაუმცირეს 1200 მმ.

403.5.3.1 თავისუფალი სიგანე 90 გრადუსიანი ბრუნის შემთხვევაში მისაწვდომ საშუალებებში, სადაც მისაწვდომი სვლაგეზი აკეთებს 90 გრადუსიან ბრუნს, თავისუფალი სიგანე მოსატრიალებელთან მიახლოებისას და მოსატრიალებლიდან მოშორებისას არის მინიმუმ 2000 მმ სიგანის.

404.2.2 ქვეთავის მიხედვით გზა-კარის თავისუფალი ღიობის სიგანე არის 870 მმ. და შენობას მისაწვდომობის თავისუფალ სიგანეში არ გააჩნია გამონაშვერები იატაკიდან.

404.2.3 კარებთან მინიმალური თავისუფალი სივრცე, მანევრირებისთვის ანჯამებიან კარებთან კარის წინიდან მისაწვდომი - გამოწევით გაღებისთვის 1500 მმ-ია და მხარის თავისუფალი სივრცე 450 მმ-ია, ხოლო თავისუფალი სივრცე კართან მანევრირებისთვის - ანჯამიანი კარი - წინიდან მისაწვდომი - მიწოლით გაღებისას 1300 მმ და მხარის თავისუფალი სივრცე 300 მმ.

404.4 ქვეთავით პანდუსის ზედაპირი არის მდგრადი, მყარი და არასრიალა.

405.2 ქვეთავის შესაბამისად გარე პანდუსის დახრა უდრის 1 : 16,7;

405.3 ქვეთავის მიხედვით პანდუსის გვერდითი დახრა უდრის 1 : 50;

405.6 ქვეთავის შესაბამისად პანდუსის ამაღლება შეადგენს 90 მმ-ს დასაშვები 750 მმ-ის ნაცვლად.

405.7.1 ქვეთავით პანდუსის ბაქნებს ექნება 1:50 გვერდითი დახრა.

405.7.2 ქვეთავის მოთხოვნით პანდუსის ბაქნების სიგანე პანდუსის სიგანის ტოლია.

405.7.3 ქვეთავის შესაბამისად პანდუსის ბაქნის სიგრძე რეგლამენტით განსაზღვრულ მინიმალურ სიგრძის ტოლია და 1500 მმ-ს შეადგენს.

405.8 ქვეთავის მიხედვით რადგან პანდუსის ამაღლება რეგლამენტით განსაზღვრულ მინიმალურ 150 მმ-ზე მეტი არ არის და შეადგენს 90 მმ-ს სახელურის აუცილებლობა არ მოეთხოვება.

გ) ადგილისა და შენობის ზოგადი ელემენტები

504 ქვეთავის მიხედვით გზა-კიბეების საბიჯელი 280 მმ და ამაღლება კი -170 მმ; ნაშვერი 10 მმ-ია და და წინაპირი კი 45 ° დახრისაა.

504.4 ქვეთავის მიხედვით საფეხურის საბიჯელების ზედაპირი შეესაბამება 302-ე ქვეთავს და დაქანება არის არაუმეტეს 1:48.

504.5 ქვეთავით საფეხურის ნაშვერები შეესაბამება შემდეგს:

1. გზა-კიბის საფეხურის ნაშვერები ერთნაირი ზომისაა.
2. საბიჯელის წინა პირის მომრგვალების რადიუსი არის 10 მმ-ს.
3. საბიჯელი წინა პირთან 45 გრადუსით უნდა იყოს დახრილი და ასეთი დახრა თარაზულად არაუმეტეს 10 მმ-მდეა გაგრძელებული.
4. საფეხურების ნაშვერები ქვედა საფეხურზე გადმოეშვერილია 20 მმ-ით.

504.6 ქვეთავის შესაბამისად ხილვადი კონტრასტით თითოეული საფეხურის თარაზული ზედაპირის (საბიჯელის) წინა კიდის მთელ სიგრძეზე უნდა განთავსდება მთლიანი და უწყვეტი ზოლი. კონტურული ზოლების მინიმალური თარაზული სიგანე იქნება 25 მმ, ხოლო მაქსიმალური – 50 მმ. ზოლის წინა კიდე განთავსდება მაქსიმუმ 13 მმ-ზე საფეხურის წინა კიდიდან/ნაშვერიდან.

505.4 ქვეთავით კიბის სახელურების სიმაღლე განისაზღვრა 900 მმ.

505.7 ქვეთავის შესაბამისად კიბის სახელურის განივ კვეთად აღებულ იქნა 40 მმ დიამეტრის მრგვალი სახეობა, რომლის თავისუფალი სივრცედ განისაზღვრა ასევე 40 მმ.

505.10.2 ქვეთავის მიხედვით კიბის მარშის თავთან სახელურები გაგრძელებულია თარაზულად ბაქნის საზღვრებში 300 მმ-ით და იწყება ბაქნის წინაპირიდან უშუალოდ ზემოთ.

506.2 ქვეთავის შესაბამისად მისაწვდომ სივრცეებში ფანჯრების გასაღებად, დასახურად, დასაკეტად ან ჩასაკეტად და მათ გასახსნელად და გასაღებად გამოყენებული მოქმედი ძალა უნდა განისაზღვროს AAMA 513 -ის 106.2.13 ქვეთავის მიხედვით და დასახურად საჭირო მოქმედი ძალა იქნება:

1. არაუმეტეს 37,7 ნ შვეულად ან თარაზულად მოსრიალე ფანჯრისათვის.
2. არაუმეტეს 22,2 ნ ყველა სხვა ტიპის გაღებადი ფანჯრისათვის.

ე) საკომუნიკაციო ელემენტები და ფუნქციები

702.1 ქვეთავის მიხედვით ხმოვანი და ვიზუალური განგაშისა და შეტყობინების მოწყობილობები, რომლებიც შენობის სახანძრო განგაშის სისტემის ნაწილს შეადგენენ, დაყენდება 106.2.4 ქვეთავში მითითებული NFPA 72-ის შესაბამისად, მუდმივად უნდა იყოს მიერთებული ელექტრო სისტემასთან.

703.1.1 ქვეთავით შიგა და გარე ნიშნები, რომლებიც აღნიშნავენ მისაწვდომ სივრცეების მუდმივ გამოყენებებს, შეესაბამება 703.1, 703.2 და 703.3 ქვეთავებს.

703.1.2 ქვეთავის მიხედვით ნიშნები, რომლებიც შეიცავენ მიმართულებას ან ინფორმაციას შენობის შიგა სივრცისა და ადგილის მოწყობილობების შესახებ შეესაბამება 703.2 ქვეთავს.

703.1.3 ქვეთავის მიხედვით, სადაც ოთახებისა და სივრცეების აღნიშვნებად პიქტოგრამებია გამოყენებული, პიქტოგრამები შეესაბამება 703.5 ქვეთავს და აქვთ ტექსტური აღწერები, რომლებიც მდებარეობს ზუსტად პიქტოგრამების დაფის ქვევით და შეესაბამება 703.2 და 703.3 ქვეთავებს.

703.2.2 ვიზუალური სიმბოლოების შრიფტად გამოყენებულია ლათინური.

703.2.9 ქვეთავით ვიზუალური სიმბოლოები იატაკიდან, არაუმცირეს, 1000 მმ სიმაღლეზე უნდა იყოს იმ ადგილიდან, საიდანაც ვუყურებთ, რაც იზომება სიმბოლოს ქვედა ხაზამდე. სიმაღლეები უნდა შეესაბამებოდეს 703.2.4 ცხრილს, ნიშანზე სიმბოლოების ზომაზე დაყრდნობით.

705.5 ამოცნობადი გამაფრთხილებლების ზედაპირებზე არის 705.5 ქვეთავის შესაბამისი თავწაკვეთილი გუმბათები. თავწაკვეთილი გუმთათების ფუძის დიამეტრი არის, არაუმცირეს 23 მმ და, არაუმეტეს, 36 მმ, ხოლო წვეროს დიამეტრი ფუძის დიამეტრის, არაუმცირეს 50% და, არაუმეტეს, 65%. მათი სიმაღლე არის 5,0 მმ. თავწაკვეთილი გუმბათების ცენტრიდან ცენტრამდე დაშორება არის, არაუმცირეს, 40 მმ და, არაუმეტეს, 60 მმ, ხოლო ფუძიდან ფუძემდე დაშორება, არაუმცირეს,16,5 მმ დაფაზე ყველაზე ახლოს მდებარე გუმბათებს შორის გაზომვისას. ამოცნობადი გამაფრთხილებლების

ზედაპირები უნდა გრძელდებოდეს არაუმცირეს 600 მმ-ით ფეხით მოსიარულეთა მოძრაობის მიმართულებით.

დამკვეთი: სააქციო საზოგადოება "თრიალეთი"-ს (ID 209467717)		ქ.თბილისი, მტკვრის მარცხენა სანაპირო, სერგეი ლაზოს მიმდებარედ, სერგეი ლაზოს №1 (ნაკვეთი 24), სააქციო საზოგადოება "თრიალეთი"-ს (ID 209467717) საკუთრებაში მქონე მიწის ნაკვეთზე (ს/კ 01.11.04.019.416) საავეჯე მასალების საწყობის პროექტი		
პრ.მთ. არქიტექტორი	საბა გორგაძე	არქიტექტურული ნაწილი	ფურცელი	ფორმატი
შესრულა	საბა გორგაძე	მისაწვდომობის ეროვნული სტანდარტების ანალიზი	ა - 11	A3

სართულის გეგმა ±0.00 ნიშნულზე "მისაწვდომობის ეროვნული სტანდარტების" გათვალისწინებით
მ 1 : 100

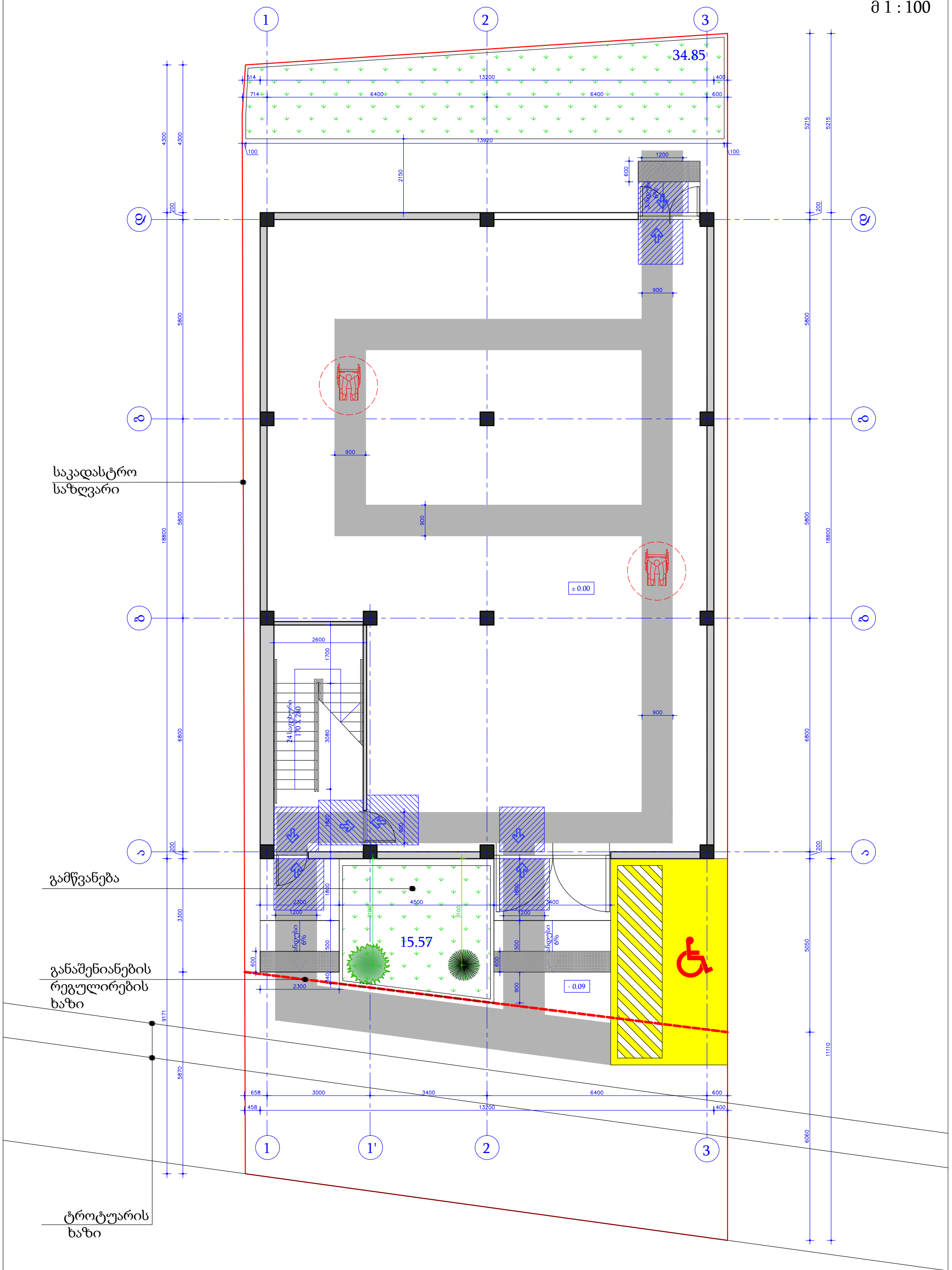

შენიშვნა:
1. ნახაზი დამუშავებულია "ტექნიკური რეგლამენტის - "მისაწვდომობის ეროვნული სტანდარტების" დამტკიცების თაობაზე" საქართველოს მთავრობის 2020 წლის 4 დეკემბერის №732 დადგენილების მოთხოვნების მიხედვით.

დამკვეთი: სააქციო საზოგადოება "თრიალეთი"-ს (ID 209467717)		ქ.თბილისი, მტკვრის მარცხენა სანაპირო, სერგეი ლაზოს მიმდებარედ, სერგეი ლაზოს №1 (ნაკვეთი 24), სააქციო საზოგადოება "თრიალეთი"-ს (ID 209467717) საკუთრებაში მქონე მიწის ნაკვეთზე (ს/კ 01.11.04.019.416) საავეჯე მასალების საწყობის პროექტი		
პრ.მთ. არქიტექტორი	საბა გორგაძე	არქიტექტურული ნაწილი	ფურცელი	ფორმატი
შეასრულა	საბა გორგაძე	სართულის გეგმა ±0.00 ნიშნულზე "მისაწვდომობის ეროვნული სტანდარტების გათვალისწინებით	ა - 12	A3

სართულის გეგმა 4.08 ნიშნულზე "მისაწვდომობის ეროვნული სტანდარტების" გათვალისწინებით
მ 1 : 100

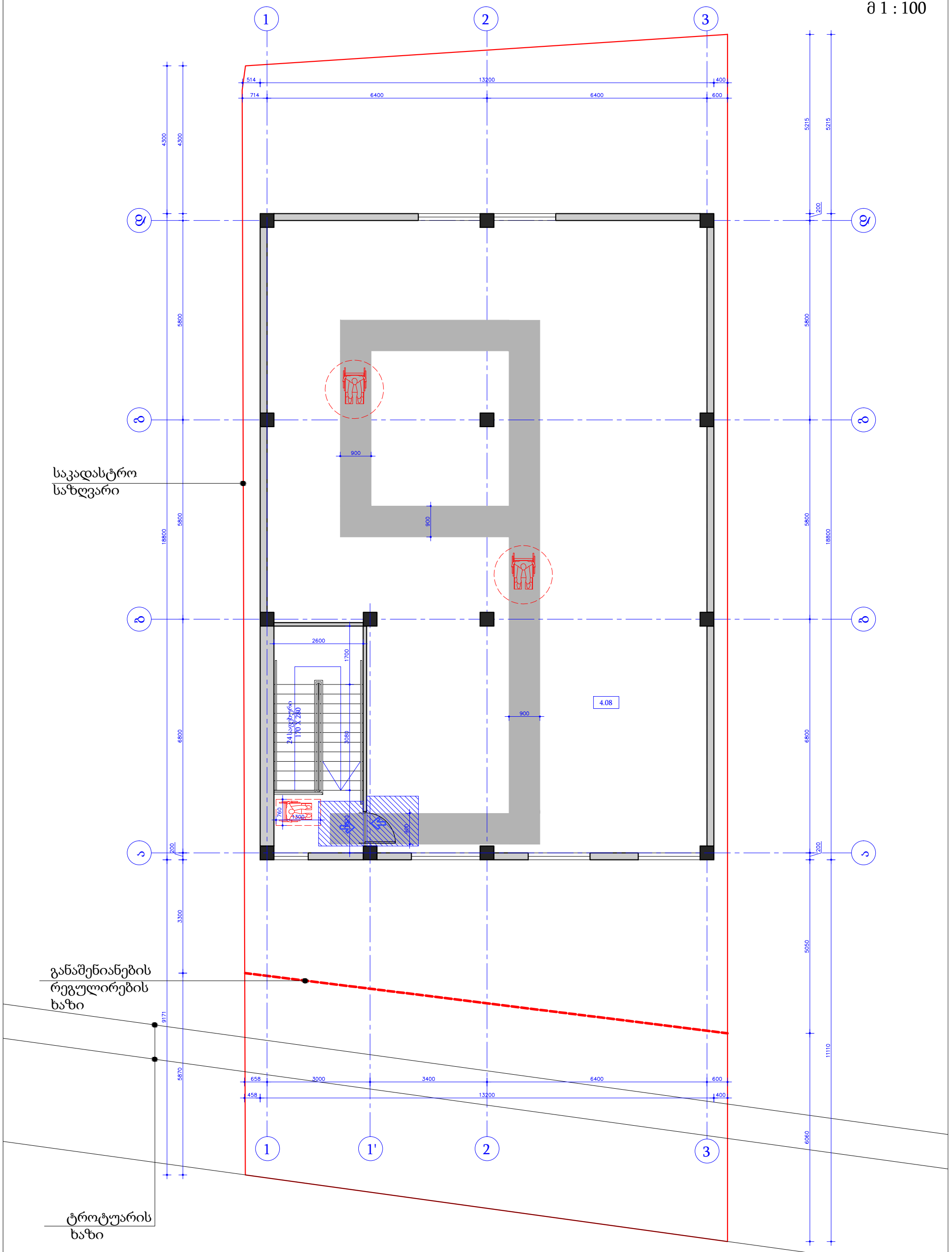

შენიშვნა:
1. ნახაზი დამუშავებულია "ტექნიკური რეგლამენტის - "მისაწვდომობის ეროვნული სტანდარტების" დამტკიცების თაობაზე" საქართველოს მთავრობის 2020 წლის 4 დეკემბერის №732 დადგენილების მოთხოვნების მიხედვით.

დამკვეთი: სააქციო საზოგადოება "თრიალეთი"-ს (ID 209467717)		ქ.თბილისი, მტკვრის მარცხენა სანაპირო, სერგეი ლაზოს მიმდებარედ, სერგეი ლაზოს №1 (ნაკვეთი 24), სააქციო საზოგადოება "თრიალეთი"-ს (ID 209467717) საკუთრებაში მქონე მიწის ნაკვეთზე (ს/კ 01.11.04.019.416) საავეჯე მასალების საწყობის პროექტი		
პრ.მთ. არქიტექტორი	საბა გორგაძე	არქიტექტურული ნაწილი	ფურცელი	ფორმატი
შესრულა	საბა გორგაძე	სართულის გეგმა 4.08 ნიშნულზე "მისაწვდომობის ეროვნული სტანდარტების გათვალისწინებით	ა - 13	A3

მისაწვდომი სვლაგეზი შენობის გარეთ
მ 1 : 100

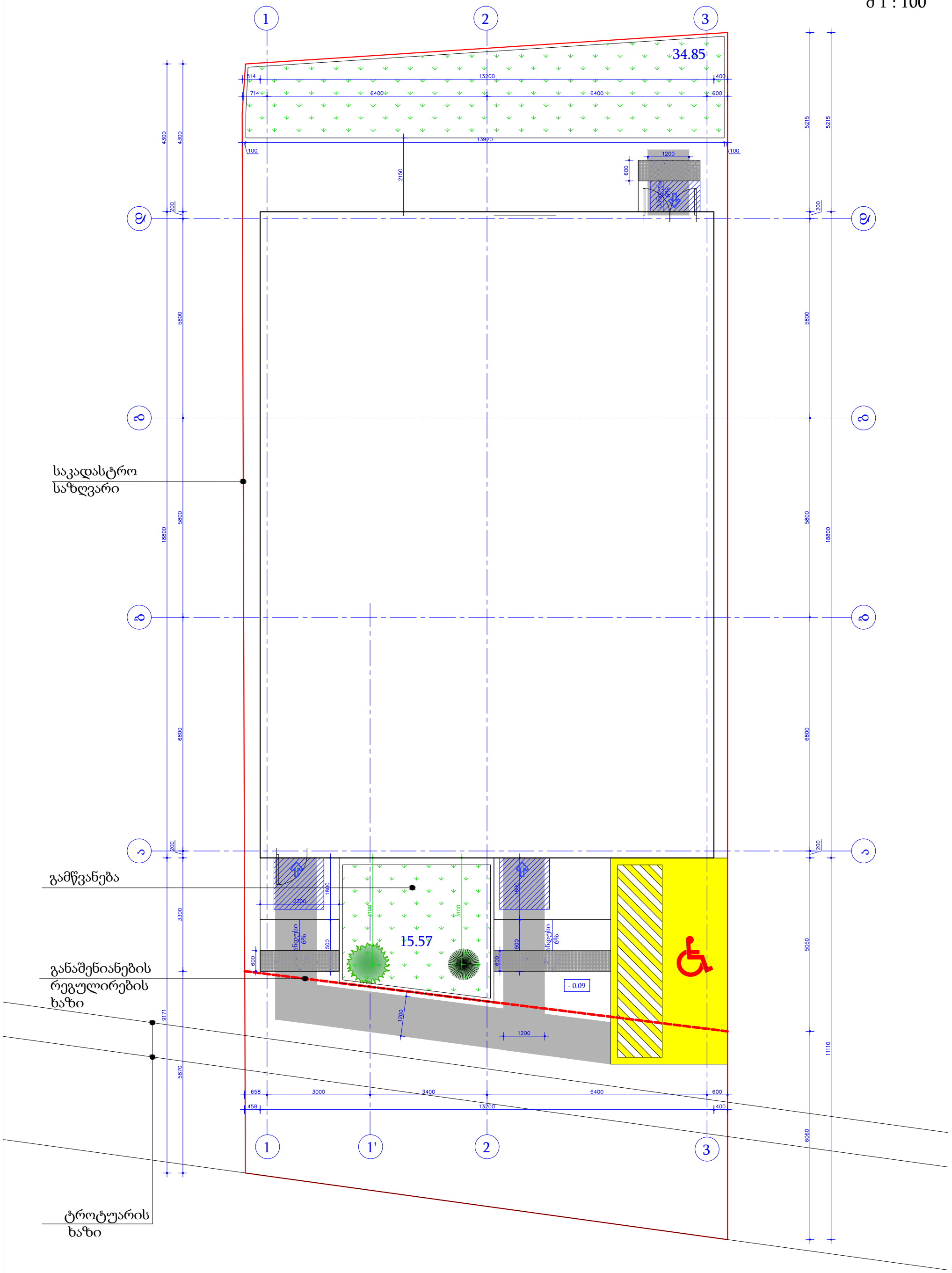

შენიშვნა:
1. ნახაზი დამუშავებულია "ტექნიკური რეგლამენტის - "მისაწვდომობის ეროვნული სტანდარტების" დამტკიცების თაობაზე" საქართველოს მთავრობის 2020 წლის 4 დეკემბერის №732 დადგენილების მოთხოვნების მიხედვით.

დამკვეთი: სააქციო საზოგადოება "თრიალეთი"-ს (ID 209467717)		ქ.თბილისი, მტკვრის მარცხენა სანაპირო, სერგეი ლაზოს მიმდებარედ, სერგეი ლაზოს №1 (ნაკვეთი 24), სააქციო საზოგადოება "თრიალეთი"-ს (ID 209467717) საკუთრებაში მქონე მიწის ნაკვეთზე (ს/კ 01.11.04.019.416) საავეჯე მასალების საწყობის პროექტი		
პრ.მთ. არქიტექტორი	საბა გორგაძე	არქიტექტურული ნაწილი	ფურცელი	ფორმატი
შეასრულა	საბა გორგაძე	მისაწვდომი სვლაგეზი შენობის გარეთ	ა - 14	A3

სართულის გეგმა ±0.00 ნიშნულზე მისაწვდომი სვლაგეზი
და თავისუფალი სივრცე კართან მანევრირებისათვის
მ 1 : 100

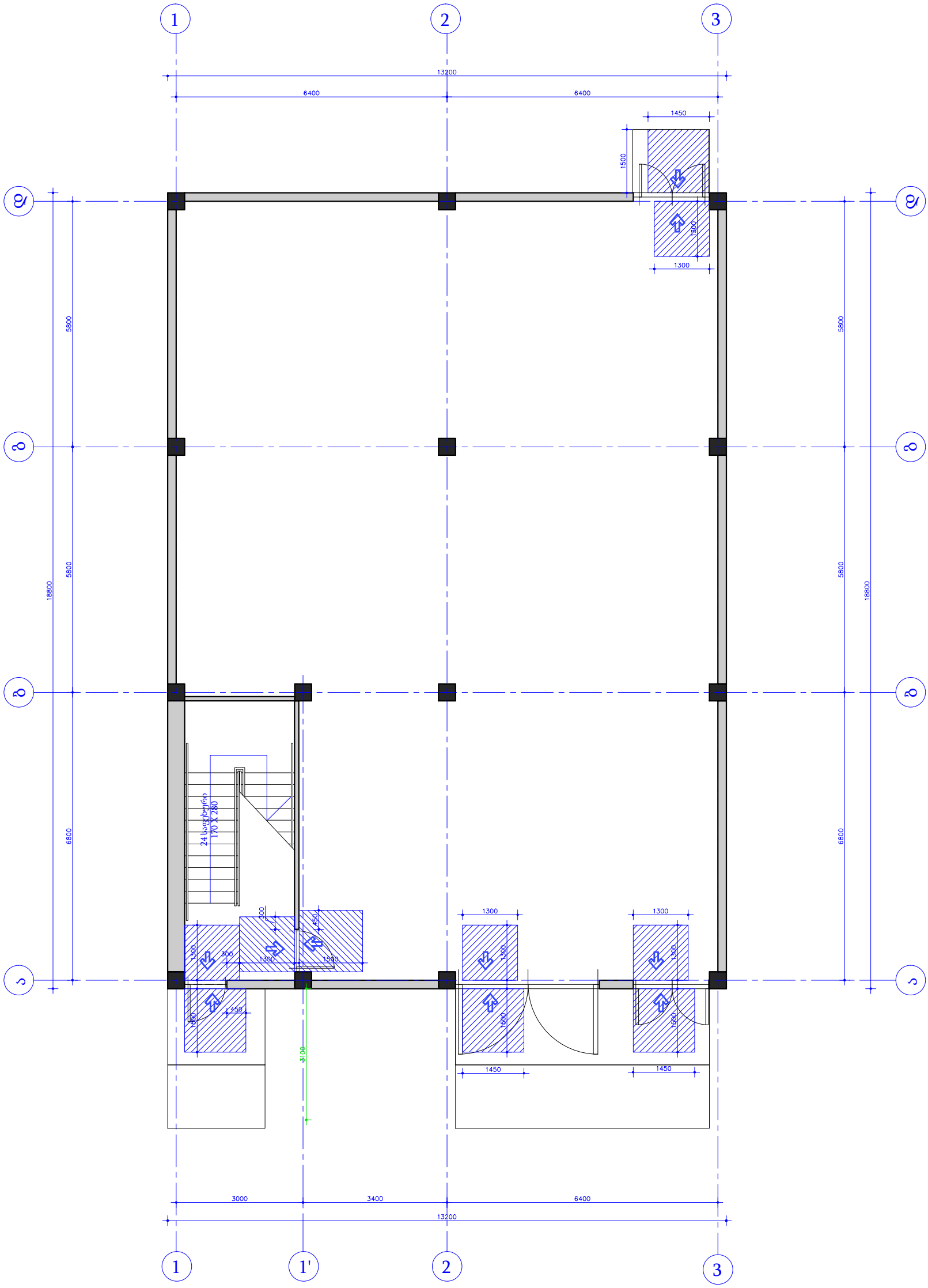

შენიშვნა:
1. ნახაზი დამუშავებულია "ტექნიკური რეგლამენტის - "მისაწვდომობის ეროვნული სტანდარტების" დამტკიცების თაობაზე" საქართველოს მთავრობის 2020 წლის 4 დეკემბერის №732 დადგენილების მოთხოვნების მიხედვით.

დამკვეთი: სააქციო საზოგადოება "თრიალეთი"-ს (ID 209467717)		ქ.თბილისი, მტკვრის მარცხენა სანაპირო, სერგეი ლაზოს მიმდებარედ, სერგეი ლაზოს №1 (ნაკვეთი 24), სააქციო საზოგადოება "თრიალეთი"-ს (ID 209467717) საკუთრებაში მქონე მიწის ნაკვეთზე (ს/კ 01.11.04.019.416) საავეჯე მასალების საწყობის პროექტი		
პრ.მთ. არქიტექტორი	საბა გორგაძე	არქიტექტურული ნაწილი	ფურცელი	ფორმატი
შეასრულა	საბა გორგაძე	სართულის გეგმა ±0.00 ნიშნულზე მისაწვდომი სვლაგეზი და თავისუფალი სივრცე კართან მანევრირებისათვის	ა - 15	A3

სართულის გეგმა ±0.00 ნიშნულზე კარის თავისუფალი სიგანე
მ 1 : 100

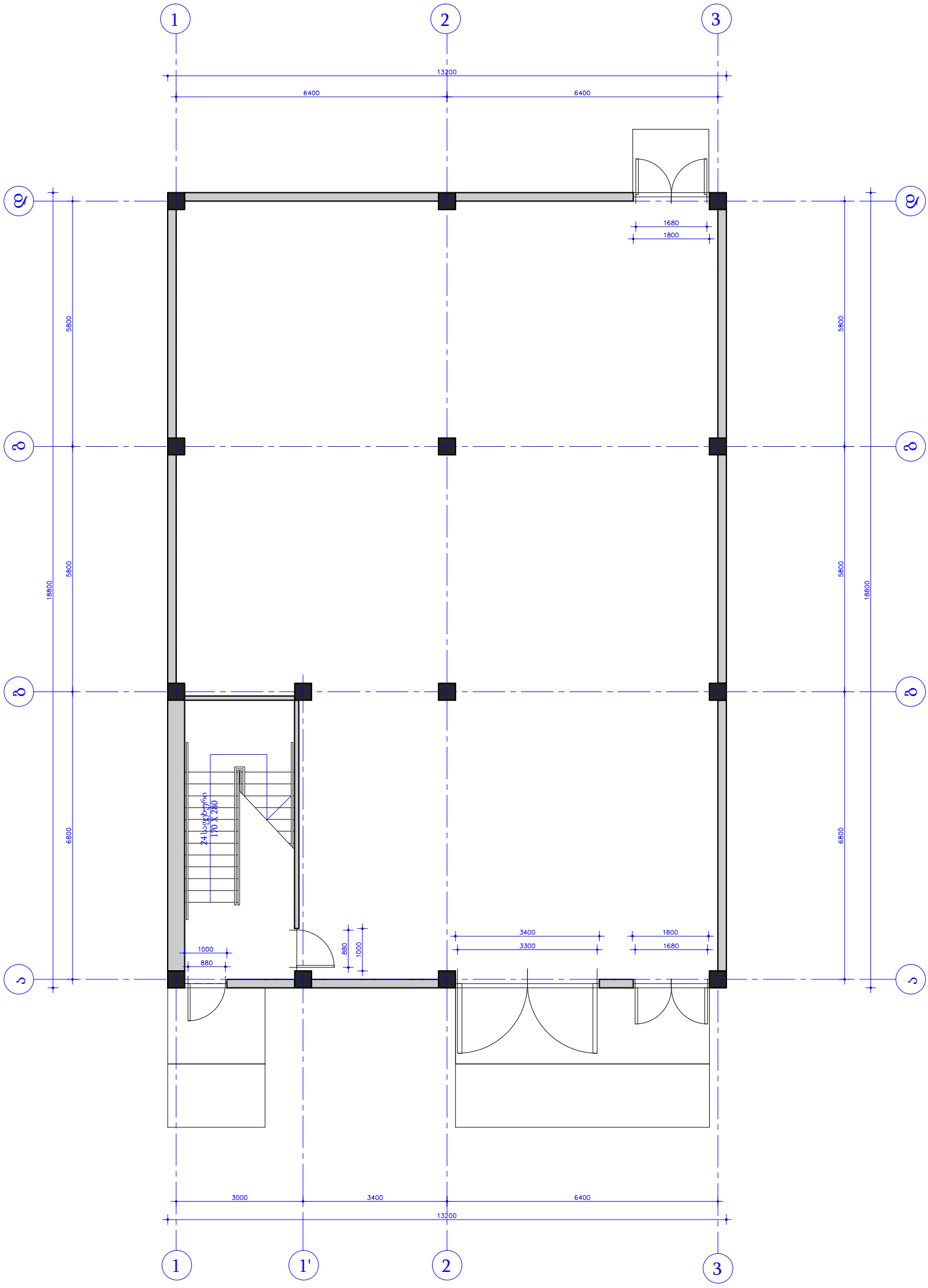

შენიშვნა:
1. ნახაზი დამუშავებულია "ტექნიკური რეგლამენტის - "მისაწვდომობის ეროვნული სტანდარტების" დამტკიცების თაობაზე" საქართველოს მთავრობის 2020 წლის 4 დეკემბერის №732 დადგენილების მოთხოვნების მიხედვით.

დამკვეთი: სააქციო საზოგადოება "თრიალეთი"-ს (ID 209467717)		ქ.თბილისი, მტკვრის მარცხენა სანაპირო, სერგეი ლაზოს მიმდებარედ, სერგეი ლაზოს №1 (ნაკვეთი 24), სააქციო საზოგადოება "თრიალეთი"-ს (ID 209467717) საკუთრებაში მქონე მიწის ნაკვეთზე (ს/კ 01.11.04.019.416) საავეჯე მასალების საწყობის პროექტი		
პრ.მთ. არქიტექტორი	საბა გორგაძე	არქიტექტურული ნაწილი	ფურცელი	ფორმატი
შეასრულა	საბა გორგაძე	სართულის გეგმა ±0.00 ნიშნულზე კარის თავისუფალი სიგანე	ა - 16	A3

სართულის გეგმა ±0.00 ნიშნულზე მისაწვდომი სვლაგეზი
და თავისუფალი სივრცე კართან მანევრირებისათვის
მ 1 : 100

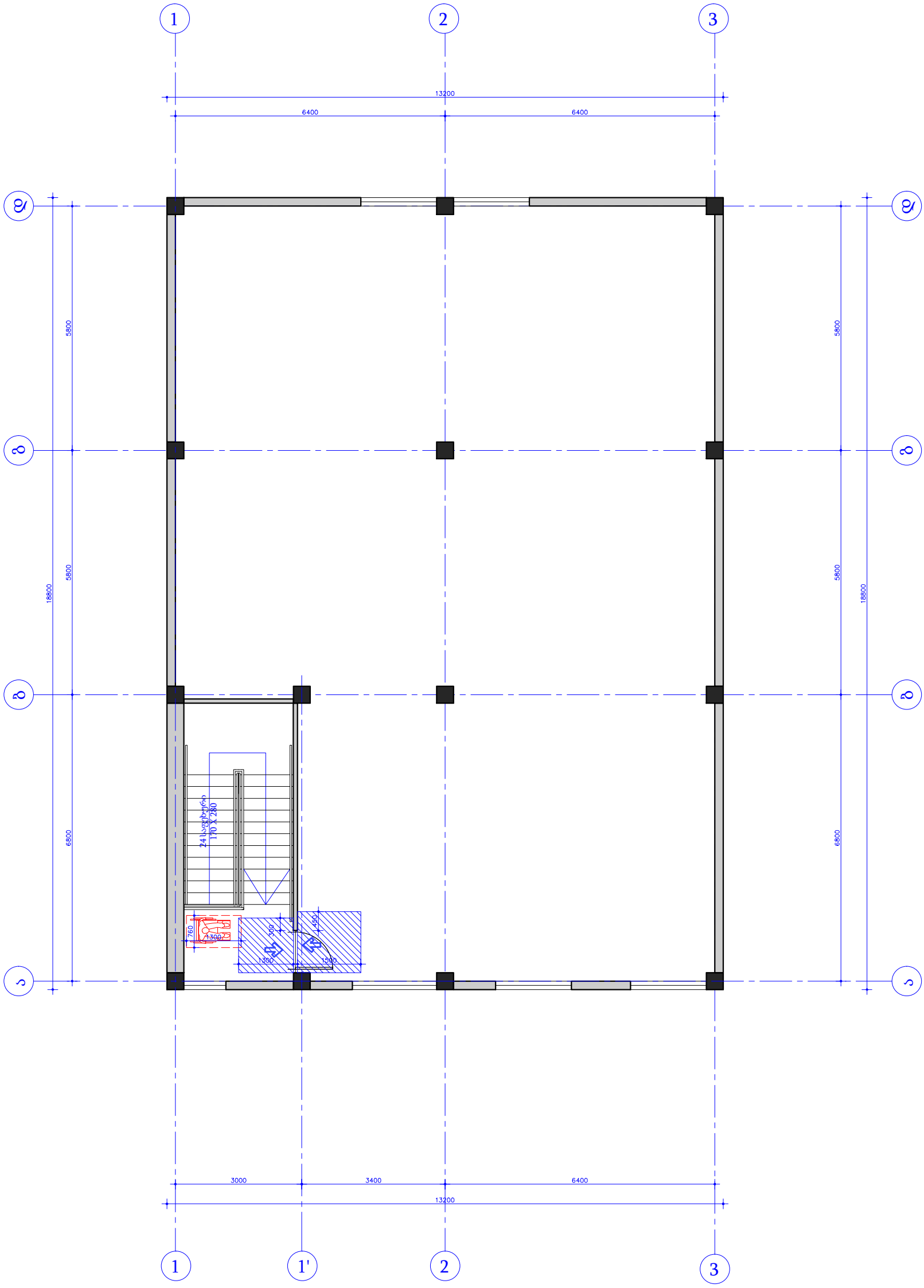

შენიშვნა:
1. ნახაზი დამუშავებულია "ტექნიკური რეგლამენტის - "მისაწვდომობის ეროვნული სტანდარტების" დამტკიცების თაობაზე" საქართველოს მთავრობის 2020 წლის 4 დეკემბერის №732 დადგენილების მოთხოვნების მიხედვით.

დამკვეთი: სააქციო საზოგადოება "თრიალეთი"-ს (ID 209467717)		ქ.თბილისი, მტკვრის მარცხენა სანაპირო, სერგეი ლაზოს მიმდებარედ, სერგეი ლაზოს №1 (ნაკვეთი 24), სააქციო საზოგადოება "თრიალეთი"-ს (ID 209467717) საკუთრებაში მქონე მიწის ნაკვეთზე (ს/კ 01.11.04.019.416) საავეჯე მასალების საწყობის პროექტი		
პრ.მთ. არქიტექტორი	საბა გორგაძე	არქიტექტურული ნაწილი	ფურცელი	ფორმატი
შეასრულა	საბა გორგაძე	სართულის გეგმა 4.08 ნიშნულზე მისაწვდომი სვლაგეზი და თავისუფალი სივრცე კართან მანევრირებისათვის	ა - 17	A3

სართულის გეგმა 4.08 ნიშნულზე კარის თავისუფალი სიგანე
მ 1 : 100

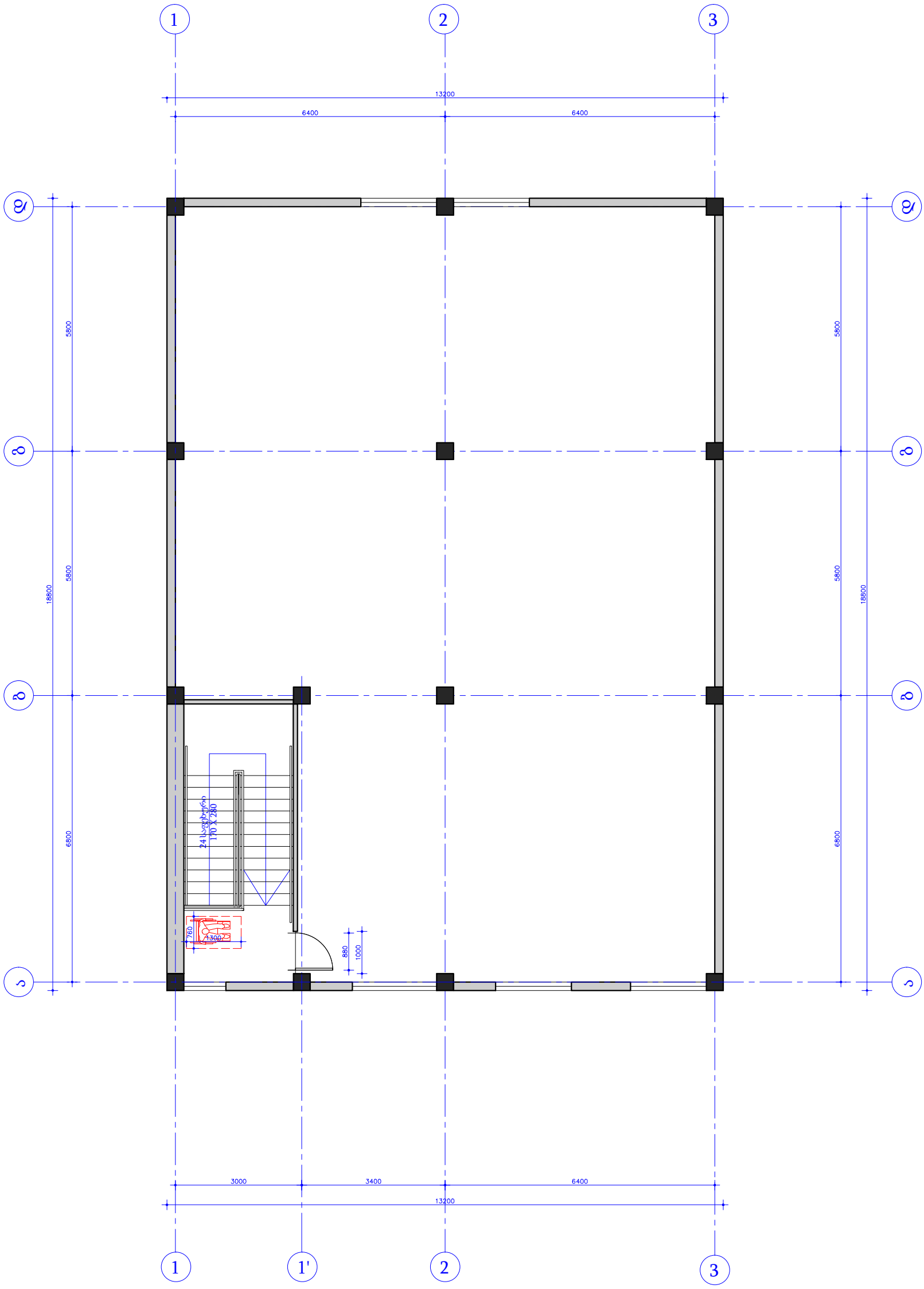

შენიშვნა:
1. ნახაზი დამუშავებულია "ტექნიკური რეგლამენტის - "მისაწვდომობის ეროვნული სტანდარტების" დამტკიცების თაობაზე" საქართველოს მთავრობის 2020 წლის 4 დეკემბერის №732 დადგენილების მოთხოვნების მიხედვით.

დამკვეთი: სააქციო საზოგადოება "თრიალეთი"-ს (ID 209467717)		ქ.თბილისი, მტკვრის მარცხენა სანაპირო, სერგეი ლაზოს მიმდებარედ, სერგეი ლაზოს №1 (ნაკვეთი 24), სააქციო საზოგადოება "თრიალეთი"-ს (ID 209467717) საკუთრებაში მქონე მიწის ნაკვეთზე (ს/კ 01.11.04.019.416) საავეჯე მასალების საწყობის პროექტი		
პრ.მთ. არქიტექტორი	საბა გორგაძე	არქიტექტურული ნაწილი	ფურცელი	ფორმატი
შეასრულა	საბა გორგაძე	სართულის გეგმა 4.08 ნიშნულზე კარის თავისუფალი სიგანე	ა - 18	A3

შენობაში გამოყენებული ბლოკები მ 1 : 50

წრიული მოსატრიალებელი სივრცე

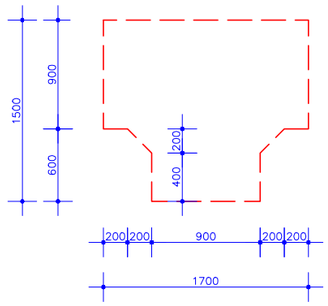

წრიული მოსატრიალებელი სივრცე

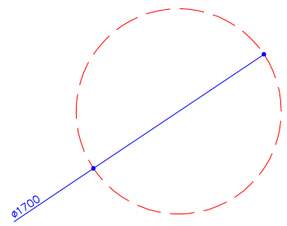

იატაკის თავისუფალი სივრცის ზომა

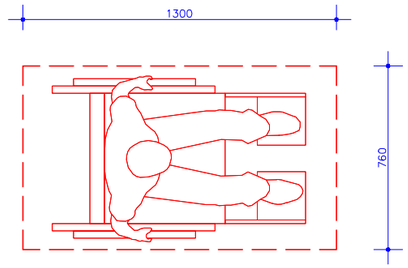

ფეხის ფალანგის სივრცე - ამაღლება

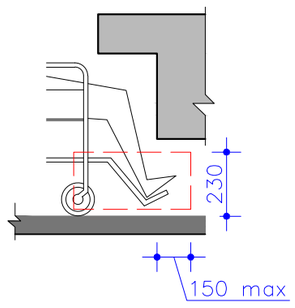

მუხლის სიმაღლემდე სივრცე - ამაღლება

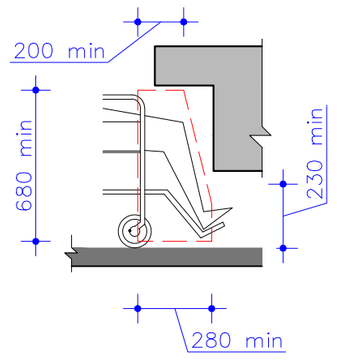

ფეხის ფალანგის სივრცე - გეგმა

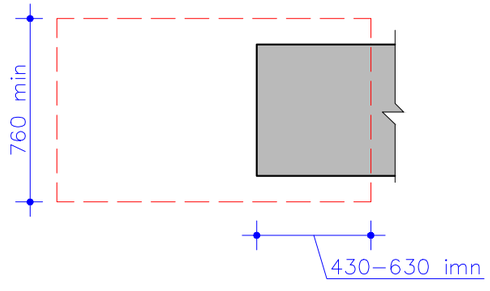

მუხლის სიმაღლემდე სივრცე - გეგმა

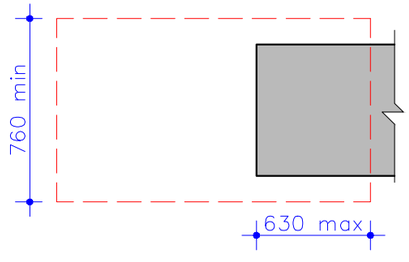

შენიშვნა:
1. ნახაზი დამუშავებულია "ტექნიკური რეგლამენტის - "მისაწვდომობის ეროვნული სტანდარტების" დამტკიცების თაობაზე" საქართველოს მთავრობის 2020 წლის 4 დეკემბერის №732 დადგენილებისმოთხოვნების მიხედვით.

დამკვეთი: სააქციო საზოგადოება "თრიალეთი"-ს (ID 209467717)		ქ.თბილისი, მტკვრის მარცხენა სანაპირო, სერგეი ლაზოს მიმდებარედ, სერგეი ლაზოს №1 (ნაკვეთი 24), სააქციო საზოგადოება "თრიალეთი"-ს (ID 209467717) საკუთრებაში მყონე მიწის ნაკვეთზე (ს/კ 01.11.04.019.416) საავეჯე მასალების საწყობის პროექტი		
პრ.მთ. არქიტექტორი	საბა გორგაძე	არქიტექტურული ნაწილი	ფურცელი	ფორმატი
შეასრულა	საბა გორგაძე	შენობაში გამოყენებული ბლოკები	ა - 19	A3

გამოყენებული თავისუფალი სივრცეები კართან მანევრირებისათვის მ 1 : 50

თავისუფალი სივრცე კართან მანევრირებისათვის
- ანჯამიანი კარი - წინიდან მისაწვდომი - გამოწევით გაღება
(კ-1)

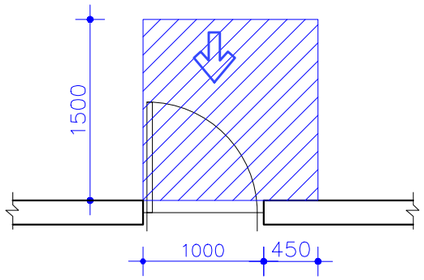

თავისუფალი სივრცე კართან მანევრირებისათვის
- ანჯამიანი კარი - წინიდან მისაწვდომი - გამოწევით გაღება
(ვტ-1, ვტ-4)

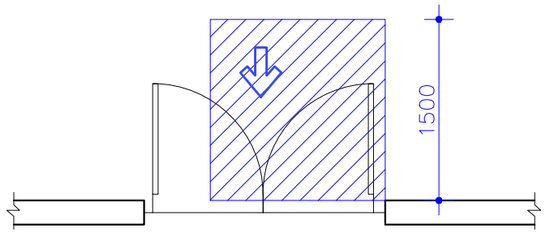

კარის თავისუფალი სიგანე - ანჯამიანი კარი

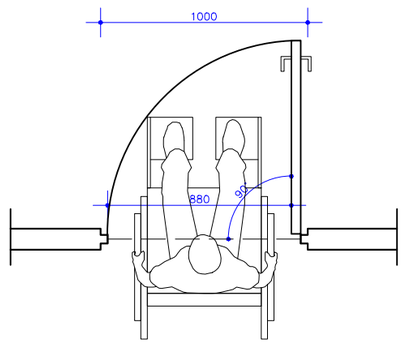

თავისუფალი სივრცე კართან მანევრირებისათვის
- ანჯამიანი კარი - წინიდან მისაწვდომი - მიწოლით გაღება
(კ-1)

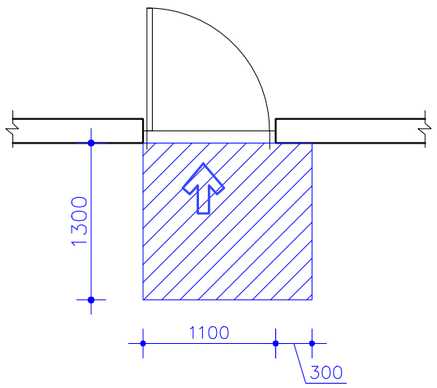

თავისუფალი სივრცე კართან მანევრირებისათვის
- ანჯამიანი კარი - წინიდან მისაწვდომი - გამოწევით გაღება
(ვტ-1, ვტ-4)

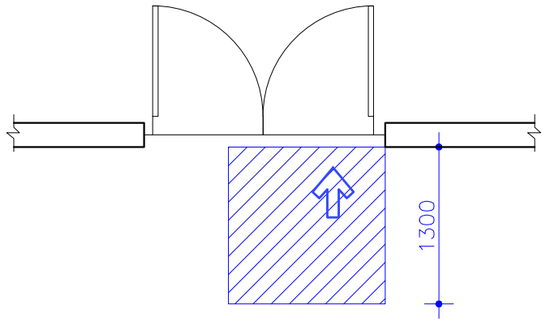

კარის თავისუფალი სიგანე - ანჯამიანი კარი

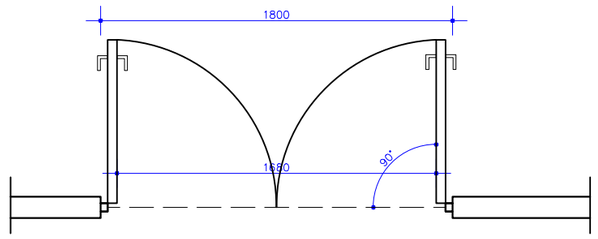

შენიშვნა:
1. ნახაზი დამუშავებულია "ტექნიკური რეგლამენტის - "მისაწვდომობის ეროვნული სტანდარტების" დამტკიცების თაობაზე" საქართველოს მთავრობის 2020 წლის 4 დეკემბერის №732 დადგენილებისმოთხოვნების მიხედვით.

დამკვეთი: სააქციო საზოგადოება "თრიალეთი"-ს (ID 209467717)		ქ.თბილისი, მტკვრის მარცხენა სანაპირო, სერგეი ლაზოს მიმდებარედ, სერგეი ლაზოს №1 (ნაკვეთი 24), სააქციო საზოგადოება "თრიალეთი"-ს (ID 209467717) საკუთრებაში მყონე მიწის ნაკვეთზე (ს/კ 01.11.04.019.416) საავეჯე მასალების საწყობის პროექტი		
პრ.მთ. არქიტექტორი	საბა გორგაძე	არქიტექტურული ნაწილი	ფურცელი	ფორმატი
შესრულა	საბა გორგაძე	გამოყენებული თავისუფალი სივრცეები კართან მანევრირებისათვის	ა - 20	A3

შენობაში შესასვლელი კარის იატაკის შვეული შემაღლება (ზღურბლი)

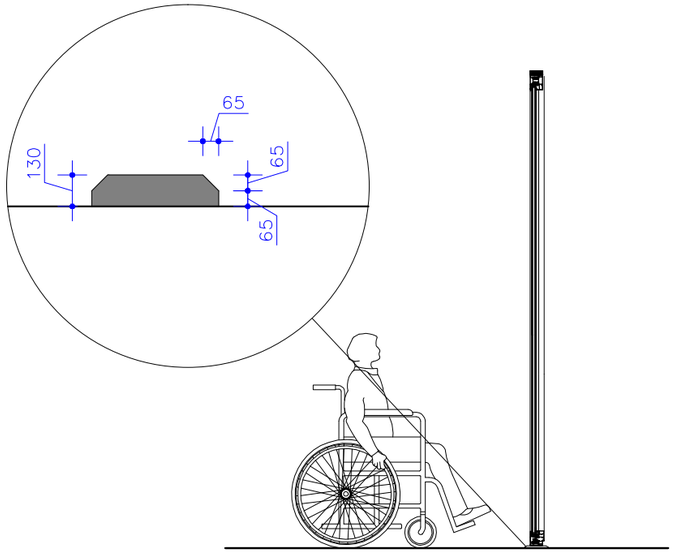

დახლის სიმაღლე

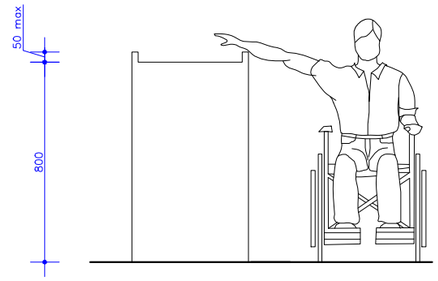

ფანჯრის სახელურის სიმაღლე

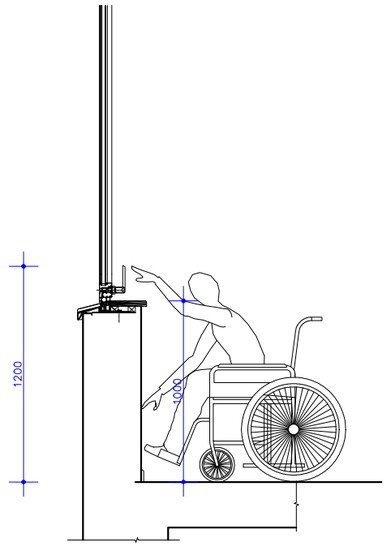

კარის სახელურის სიმაღლე

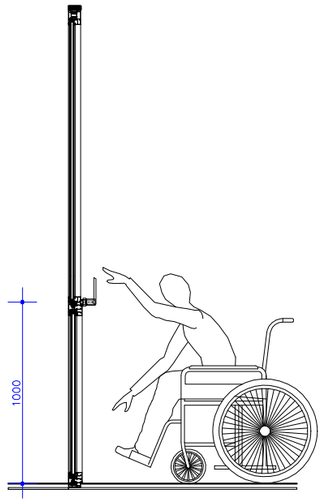

შენიშვნა:
1. ნახაზი დამუშავებულია "ტექნიკური რეგლამენტის - "მისაწვდომობის ეროვნული სტანდარტების" დამტკიცების თაობაზე" საქართველოს მთავრობის 2020 წლის 4 დეკემბერის №732 დადგენილებისმოთხოვნების მიხედვით.

დამკვეთი: სააქციო საზოგადოება "თრიალეთი"-ს (ID 209467717)		ქ.თბილისი, მტკვრის მარცხენა სანაპირო, სერგეი ლაზოს მიმდებარედ, სერგეი ლაზოს №1 (ნაკვეთი 24), სააქციო საზოგადოება "თრიალეთი"-ს (ID 209467717) საკუთრებაში მყონე მიწის ნაკვეთზე (ს/კ 01.11.04.019.416) საავეჯე მასალების საწყობის პროექტი		
პრ.მთ. არქიტექტორი	საბა გორგაძე	არქიტექტურული ნაწილი	ფურცელი	ფორმატი
შეასრულა	საბა გორგაძე	მისაწვდომობის ეროვნული სტანდარტების შესაბამისობა	ა - 21	A3

სახელურის სიმაღლე - კიბეები

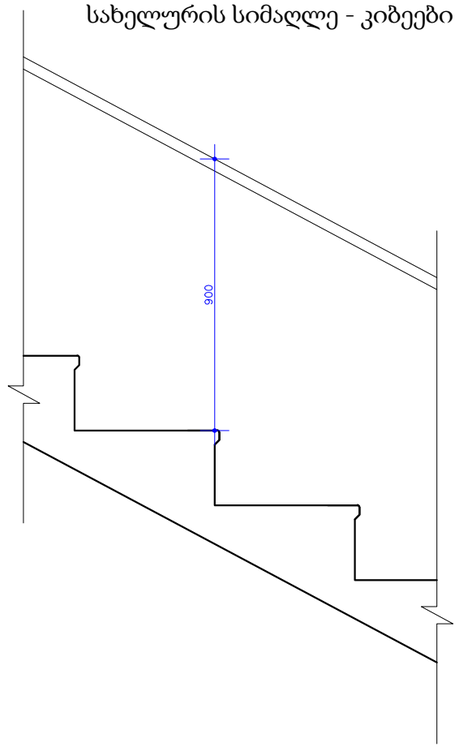

კ ი ბ ე მ 1 : 50

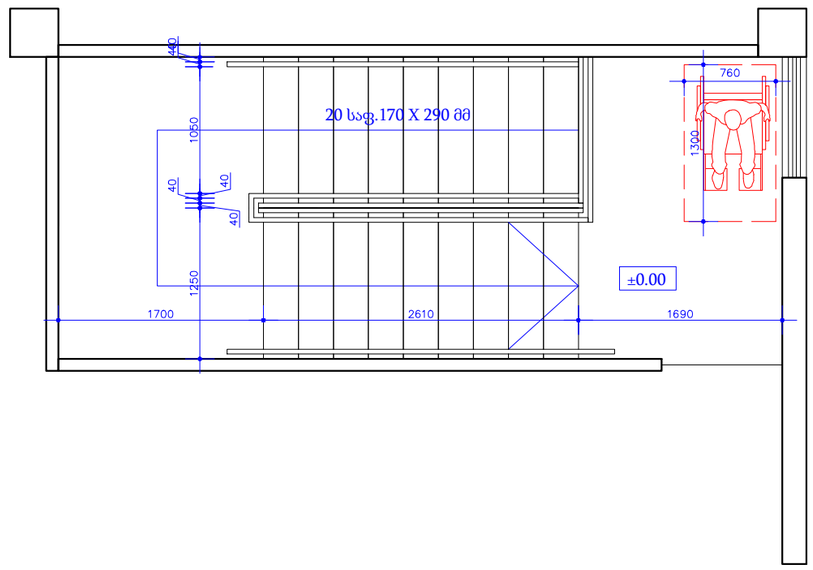

504.5 (გ) საფეხურის წინაპირი - შვეული ამაღლება ნაშვერის დახრა

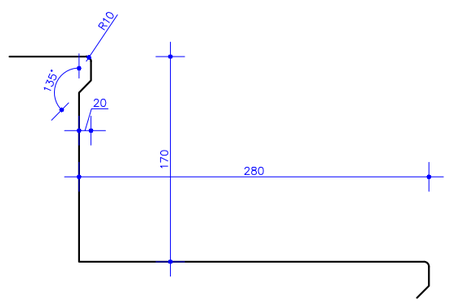

სახელურისა და თავისუფალი სივრცის ზომები

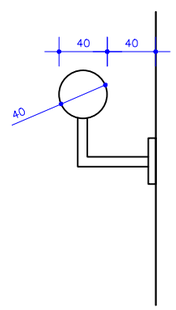

სახელურისა და თავისუფალი სივრცის ზომები

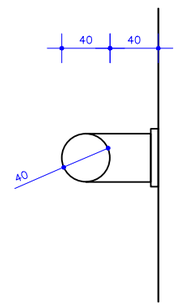

შენიშვნა:
1. ნახაზი დამუშავებულია "ტექნიკური რეგლამენტის - "მისაწვდომობის ეროვნული სტანდარტების" დამტკიცების თაობაზე" საქართველოს მთავრობის 2020 წლის 4 დეკემბერის №732 დადგენილებისმოთხოვნების მიხედვით.

დამკვეთი: სააქციო საზოგადოება "თრიალეთი"-ს (ID 209467717)		ქ.თბილისი, მტკვრის მარცხენა სანაპირო, სერგეი ლაზოს მიმდებარედ, სერგეი ლაზოს №1 (ნაკვეთი 24), სააქციო საზოგადოება "თრიალეთი"-ს (ID 209467717) საკუთრებაში მყონე მიწის ნაკვეთზე (ს/კ 01.11.04.019.416) საავეჯე მასალების საწყობის პროექტი		
პრ.მთ. არქიტექტორი	საბა გორგაძე	არქიტექტურული ნაწილი	ფურცელი	ფორმატი
შეასრულა	საბა გორგაძე	მისაწვდომობის ეროვნული სტანდარტების შესაბამისობა	ა - 22	A3

სიმბოლოების სიმაღლე იატაკიდან

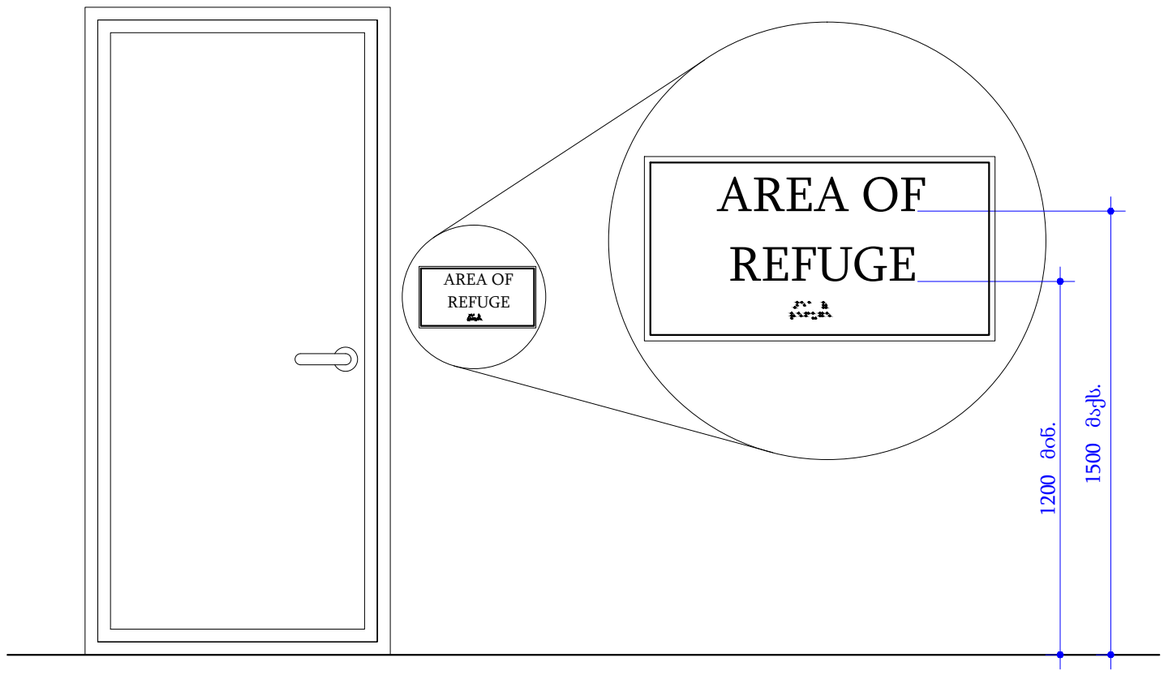

თავწაკვეთილი გუმბათის ზომა და დაშორებები (705.5)

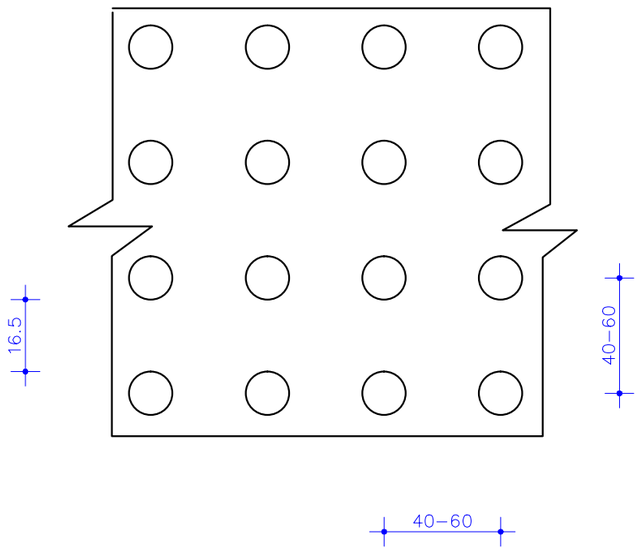

ამოცნობადი გამაფრთხილებლები პანდუსზე
(თავწაკვეთილი გუმბათი, 705.6)

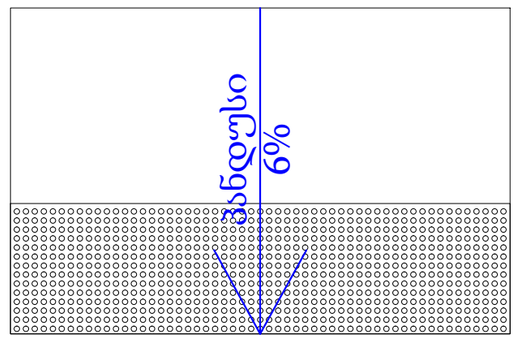

დამკვეთი: სააქციო საზოგადოება "თრიალეთი"-ს (ID 209467717)		ქ.თბილისი, მტკვრის მარცხენა სანაპირო, სერგეი ლაზოს მიმდებარედ, სერგეი ლაზოს №1 (ნაკვეთი 24), სააქციო საზოგადოება "თრიალეთი"-ს (ID 209467717) საკუთრებაში მყოფი მიწის ნაკვეთზე (ს/კ 01.11.04.019.416) საავეჯე მასალების საწყობის პროექტი		
პრ.მთ. არქიტექტორი	საბა გორგაძე	არქიტექტურული ნაწილი	ფურცელი	ფორმატი
შესრულა	საბა გორგაძე	მისაწვდომობის ეროვნული სტანდარტების შესაბამისობა	ა - 23	A3