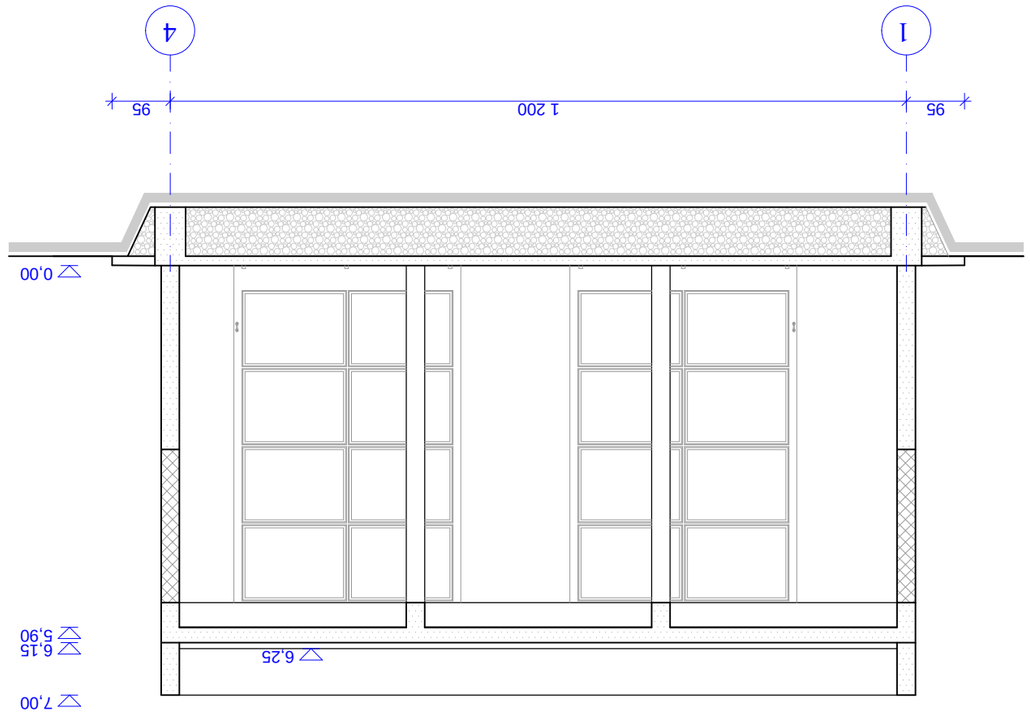

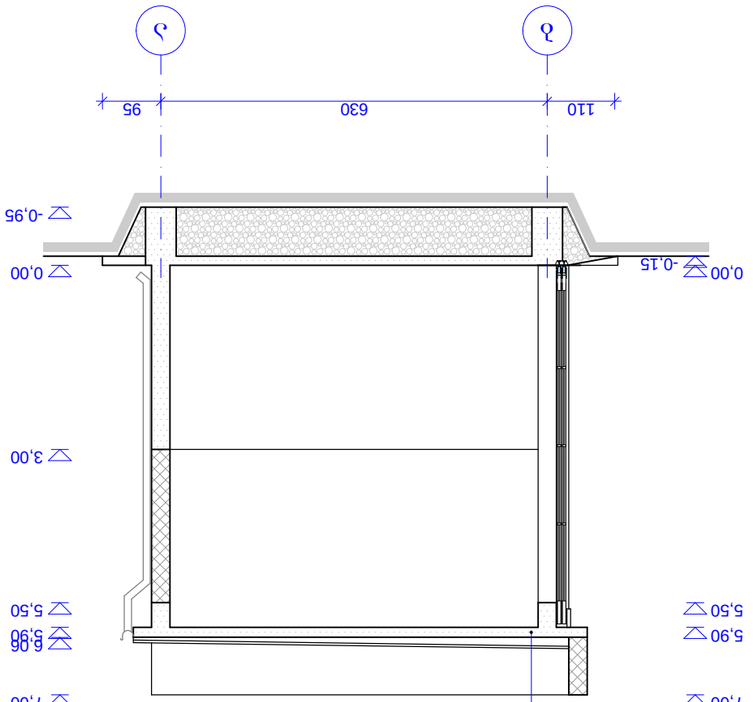

ელ.ფოსტა		
ტელეფონი		
პროექტირების ეროვნული ბიუროს ხელმძღვანელი		
ტექნიკური ზედამხედველი		
ტექნიკური ზედამხედველი		
ტექნიკური ზედამხედველ