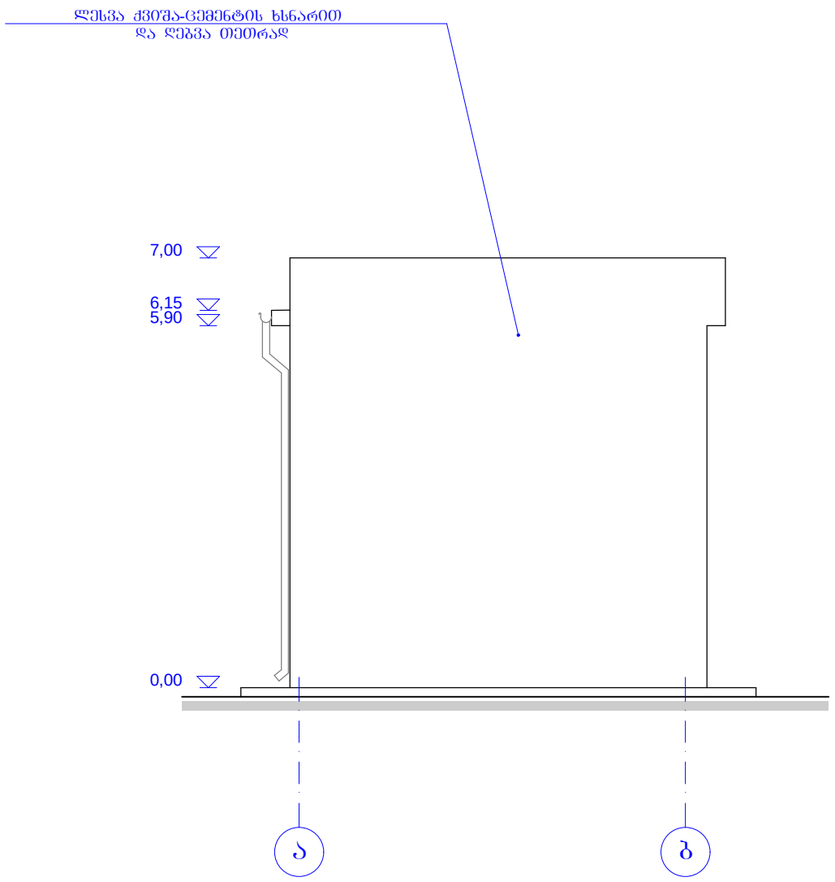

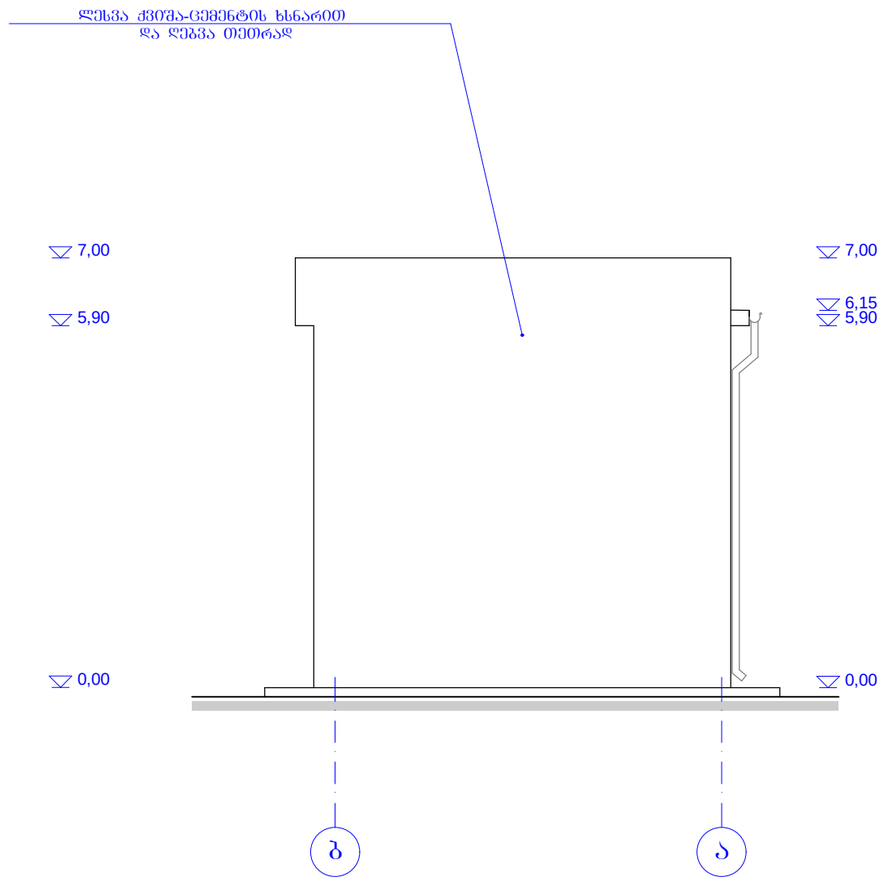

ფასადი ღერძებში ა - ბ
ფასადი ღერძებში ბ - ა

0.00=455.15

შპს „პროექტსერვისი“

ობიექტი. ქიზიყის ჭ.№17. რეკონსტრუქციის პროექტი - შპს „კნაუფბეისთბილისი“- წარმოების პროცესში წარმოქმნილი ხმაურის და მტვრისაბან დაცვის პროექტი

შენობა №5 -
ნაგვის ბუნკერი

არქიტექტურული ნაწილი

ფასადი ღერძებში ა-ბ
ფასადი ღერძებში ბ-ა

დაკვეთა		
დირექტორი		
პრ.მთ.არქიტექტ.		თ.ზანდარაშვილი
დაამუშავა		თ.სხილაძემ
შეამოწმა		თ.ზანდარაშვილმა
სტადია		მ.პ.
ფურცელი		ა-6
ფურც. რაოდ.		
მასშტაბი		1:100
თარიღი		

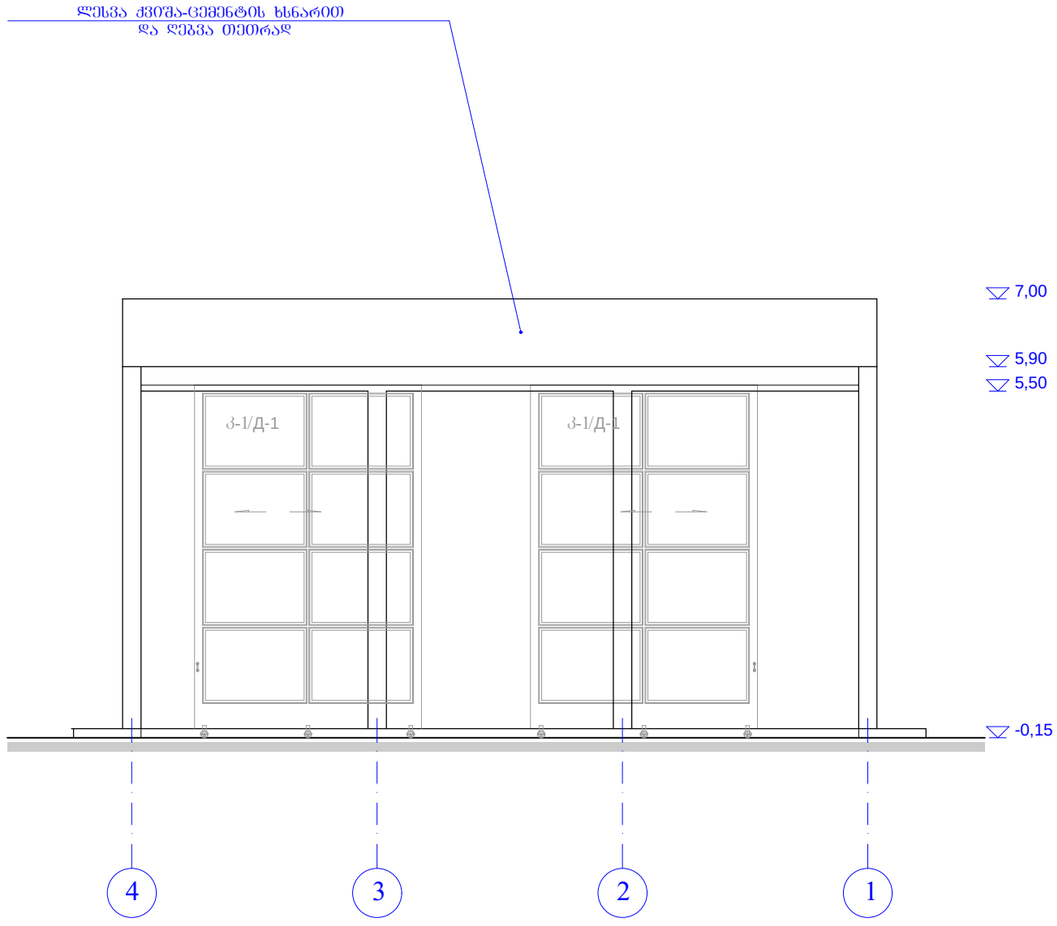

ფასადი ღერძებში 4 - 1

0.00=455.15

შპს „პროექტსერვისი“

თბილისი. ძიზიყის ქ.№17. რეკონსტრუქციის პროექტი - შპს „კნაუფბაუსთბილისი“- წარმოების პროცესში წარმოქმნილი ხმაურის და მტვრისაბან დაცვის პროექტი

შენობა №5 -
ნაგვის ბუნკერი

არქიტექტურული ნაწილი

ფასადი ღერძებში 4-1

დაკვეთა		
დირექტორი		
პრ.მთ.არქიტექტ.		თ.ხანდარაშვილი
დაამუშავა		თ.სხილაძემ
შეამოწმა		თ.ხანდარაშვილმა
სტადია		მ.პ.
ფურცელი		ა-7
ფურც. რაოდ.		
მასშტაბი		1:100
თარიღი		

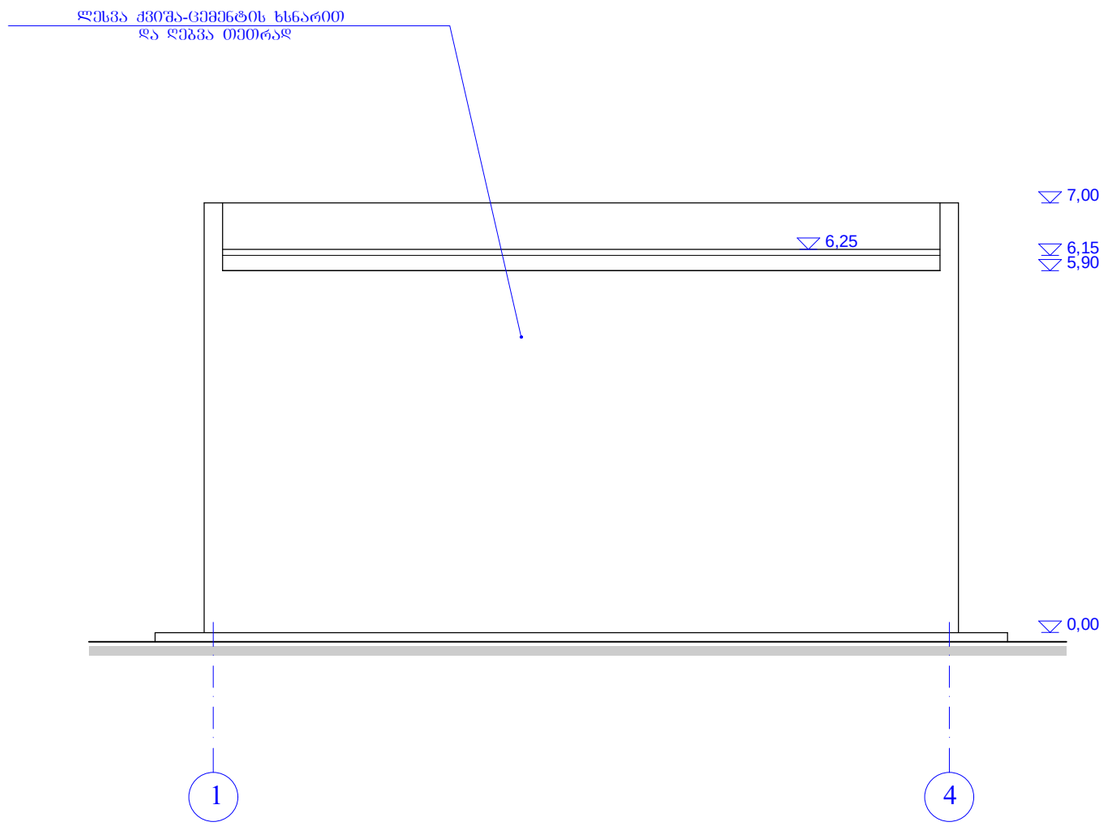

ფასადი ღერძებში 1 - 4

0.00=455.15

შპს „პროექტსერვისი“

თბილისი. ჟიზიქის ქ.№17. რეკონსტრუქციის პროექტი - შპს „კნაუფბაისთბილისი“- წარმოების პროცესში წარმოქმნილი ხმაურის და მტვრისაბან დაცვის პროექტი

შენობა №5 -
ნაგვის ბუნკერი

არქიტექტურული ნაწილი

ფასადი ღერძებში 1-4

დაკვეთა		
დირექტორი		
პრ.მთ.არქიტექტ.		თ.ზანდარაშვილი
დაამუშავა		თ.სხილაძემ
შეამოწმა		თ.ზანდარაშვილმა
სტადია		მ.პ.
ფურცელი		ა-8
ფურც. რაოდ.		
მასშტაბი		1:100
თარიღი		