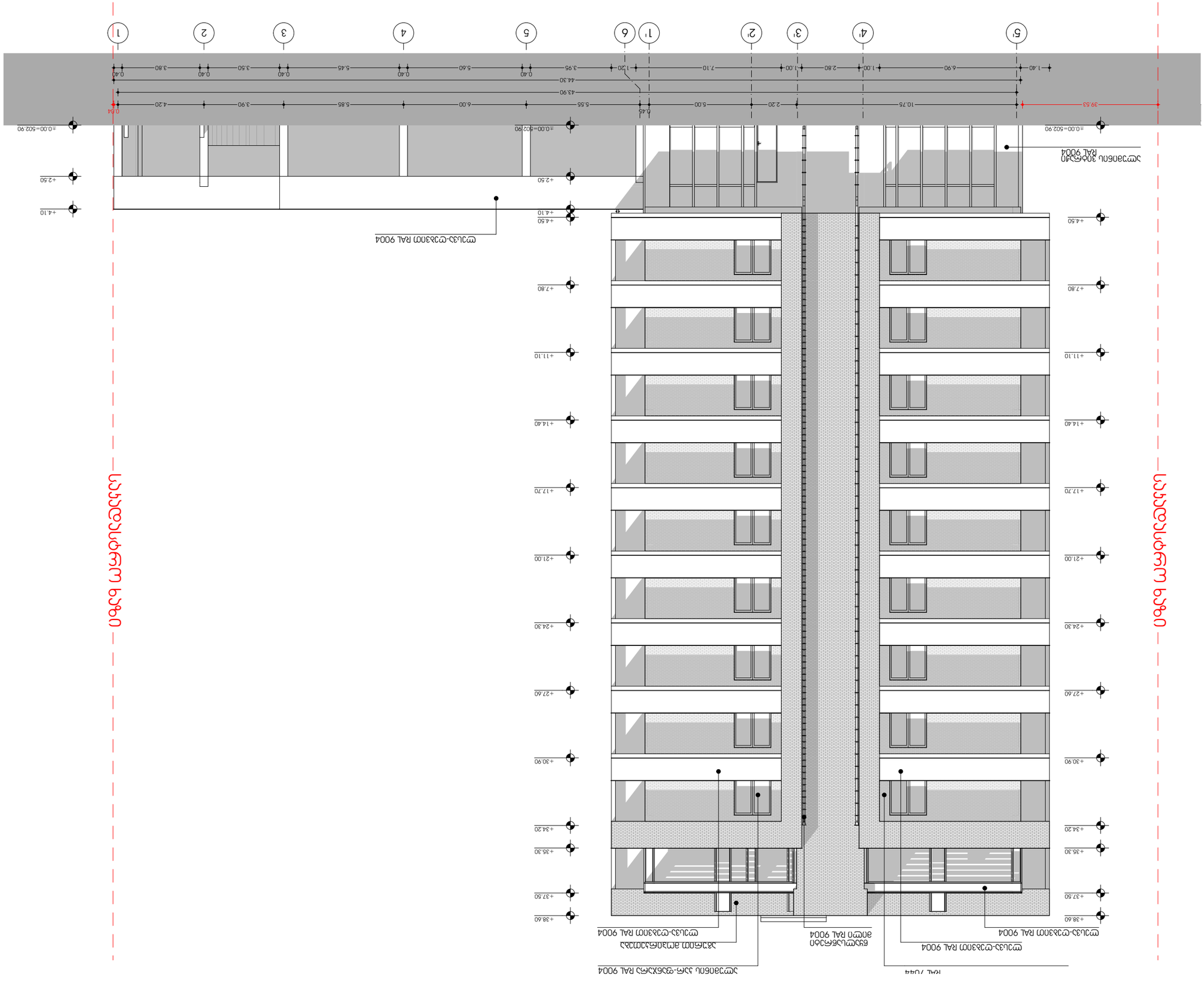

ФАСАД СО ВЕНТИЛИРУЕМЫМ ФАСАДОМ

ФАСАД С ВЕНТИЛИРУЕМЫМ ФАСАДОМ

ФАСАДЫ

ОБЩИЕ ДАННЫЕ ПО ПРОЕКТИРОВАНИЮ

ОБЩИЕ ДАННЫЕ

ОБЩАЯ ПОЯСНИТЕЛЬНАЯ ЗАПИСКА

ГЕНЕРАЛЬНЫЙ ПЛАН

СХЕМА ПЛАНИРОВОЧНОЙ ОРГАНИЗАЦИИ ЗЕМЕЛЬНОГО УЧАСТКА
N 54

АРХИТЕКТУРНЫЕ РЕШЕНИЯ

ПОЭТАЖНЫЕ ПЛАНЫ

КОНСТРУКТИВНЫЕ РЕШЕНИЯ

КОНСТРУКТИВНЫЕ РЕШЕНИЯ МОНОЛИТНОГО КАРКАСА

ОБЩИЕ ДАННЫЕ

ФАСАД 5-1

ФАСАД 5-1

A3 формат



A3 ფასადი

ფასადის ტიპი ტ-1

ფასადის ელემენტები

ალუმინის ფანჯრები

ალუმინის პარაპეტის თუნუქი

ფასადის ფერადოვანი გადაწყვეტა

ფასადის ტექსტურული გადაწყვეტა

ფასადის ელემენტების ნუმერაცია

ფასადის ელემენტების ნუმერაცია

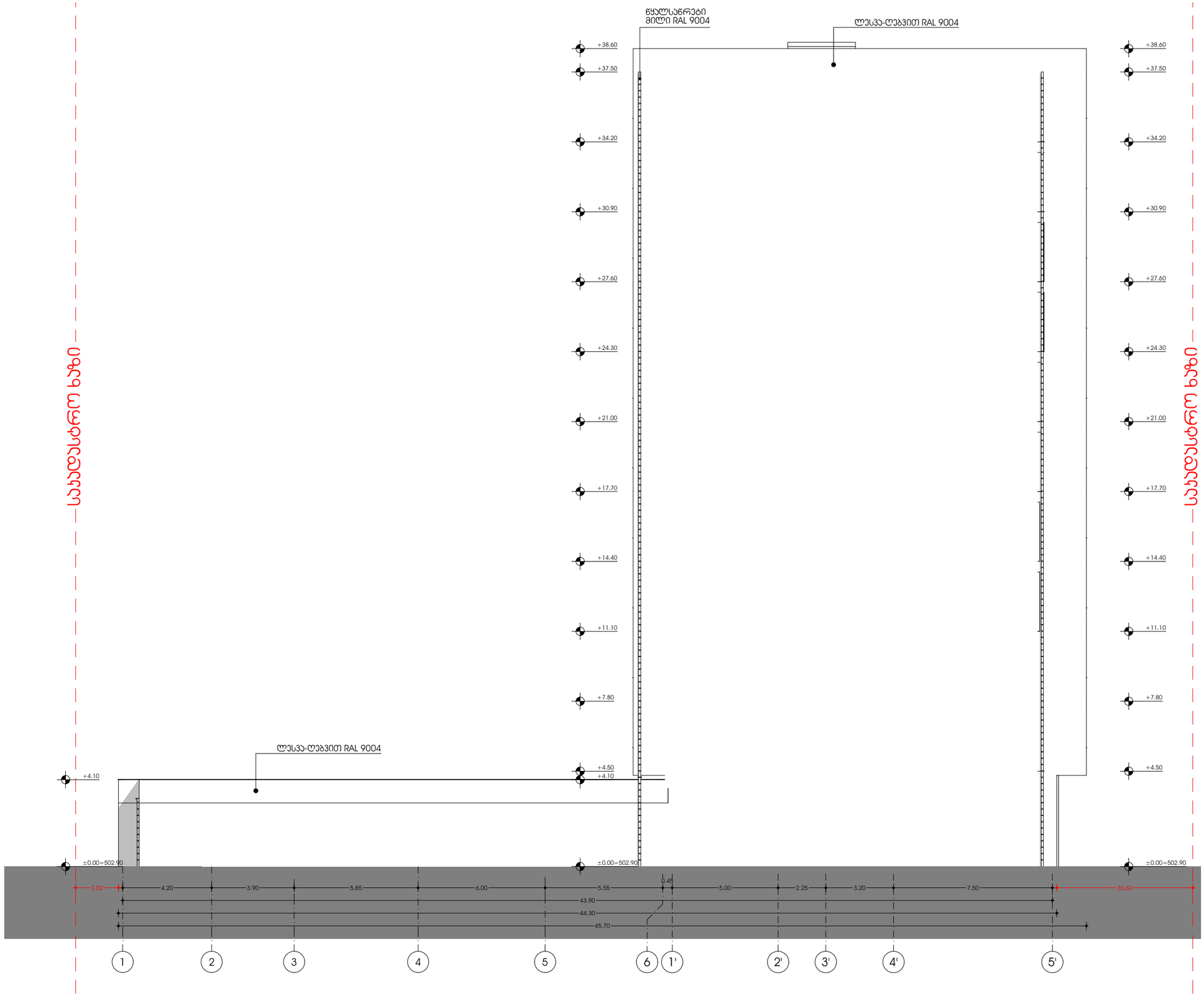

პროექტი

მრავალბინიანი საცხოვრებელი სახლი

პროექტის მისამართი

მიხეილ გახოკიძის ქუჩა N 54

დამკვეთი

ალექსი გუმაშვილი

არქიტექტურა

კონსტანტინე ურუშაძე
ბექა გიორგაძე

ნახაზი

ფასადი 1-5'

A3 ფორმატი


+38.60
+37.50
+34.20
+30.90
+27.60
+24.30
+21.00
+17.70
+14.40
+11.10
+7.80
+5.60
+4.50
+4.30
±0.00=502.90
RAL 9004
RAL 9004
RAL 9004

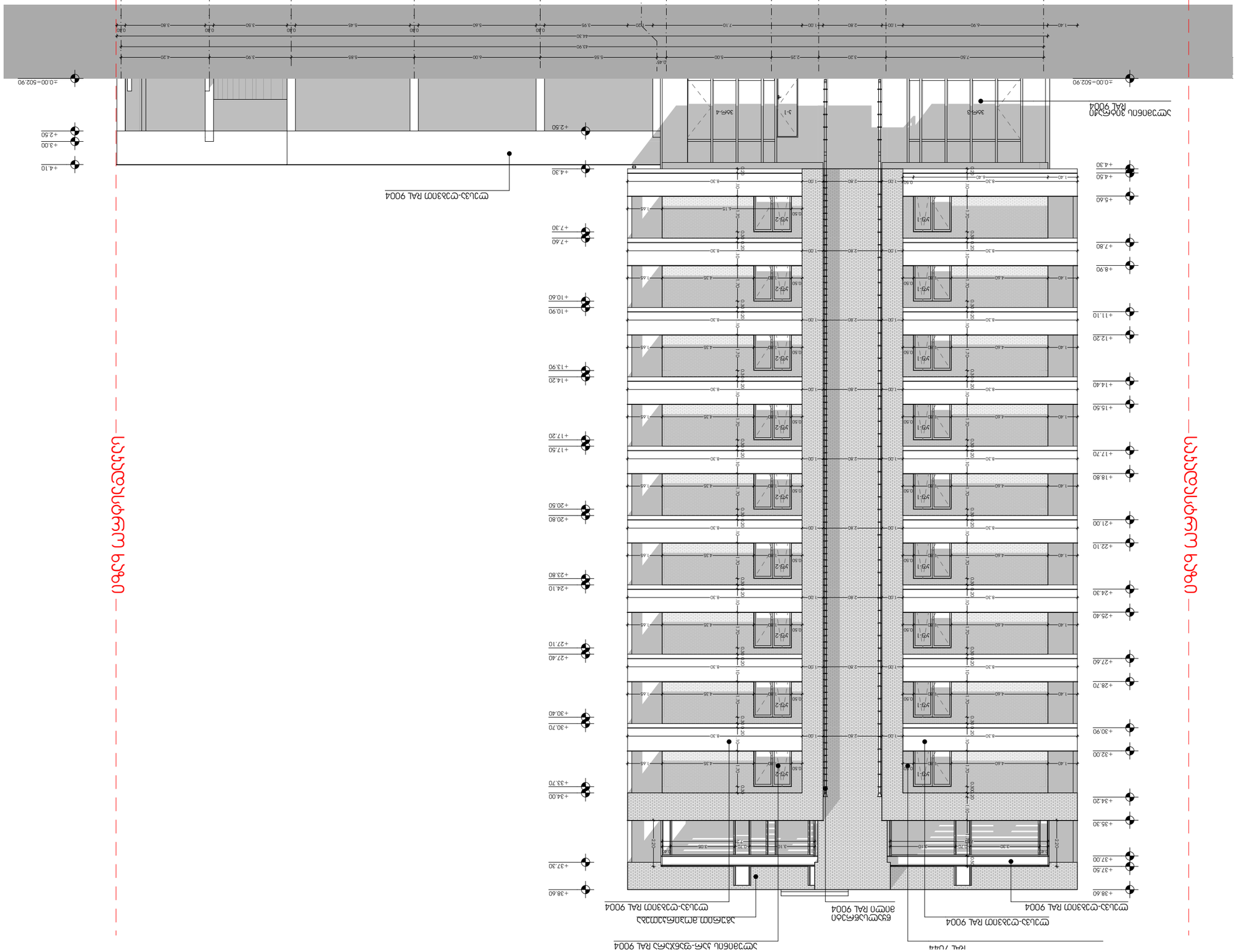
Цветовое решение фасада
Цветовое решение фасада
Цоколь: бетон RAL 7044
Стена: штукатурка RAL 9004
Отмостка: бетон RAL 9004
Ограждение балконов: RAL 9004
Ограждение лоджий: RAL 9004
Стена: штукатурка RAL 9004
Стена: штукатурка RAL 9004
Стена: штукатурка

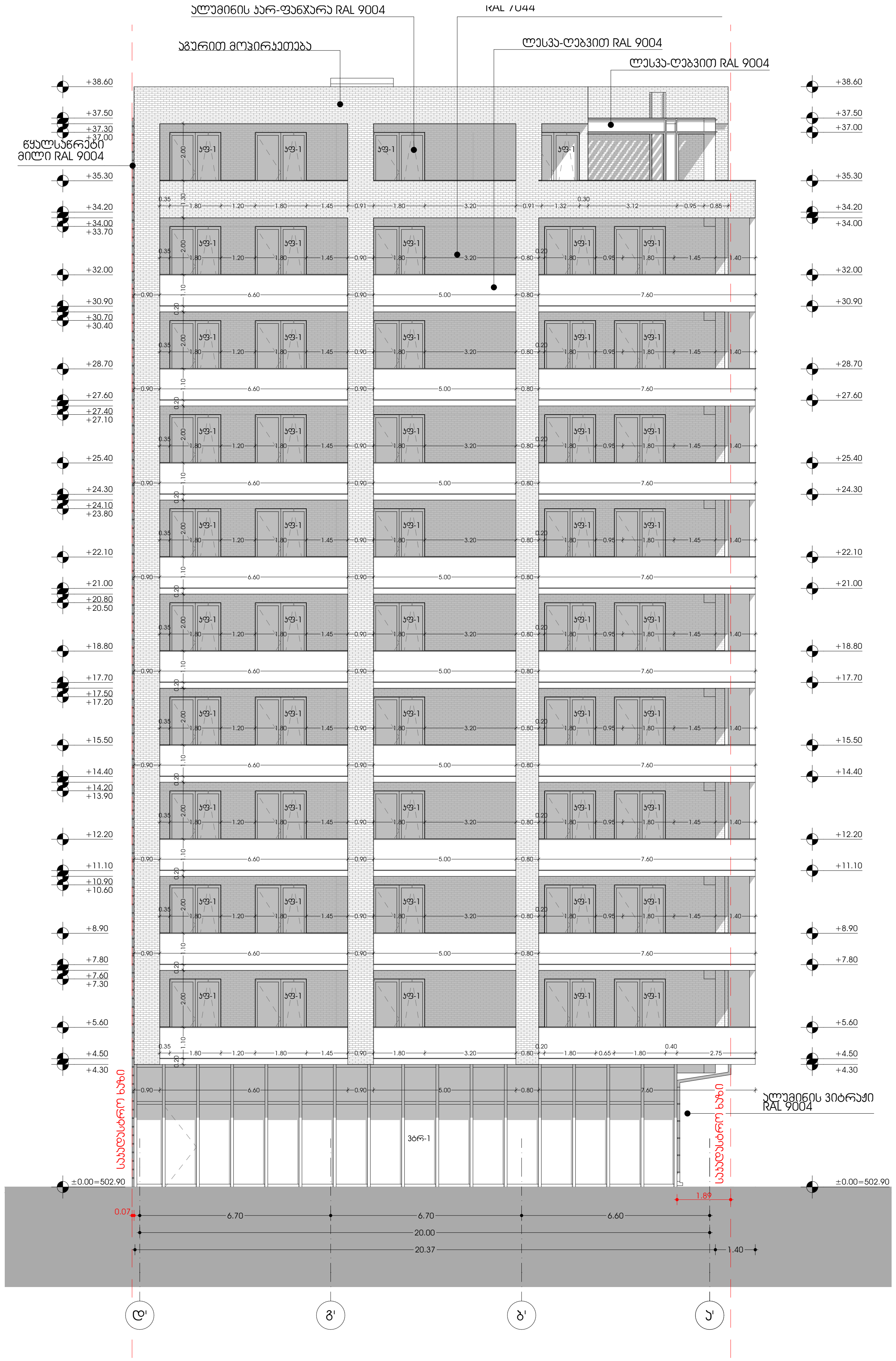

პროექტი

მრავალბინიანი საცხოვრებელი სახლი

პროექტის მისამართი

მიხეილ გახოკიძის ქუჩა N 54

დამკვეთი

ალექსი გუმაშვილი

არქიტექტურა

კონსტანტინე ურუშაძე
ბექა გიორგაძე

ნახაზი

დეტალური ფასადი დ'-ა'

A3 ფორმატი

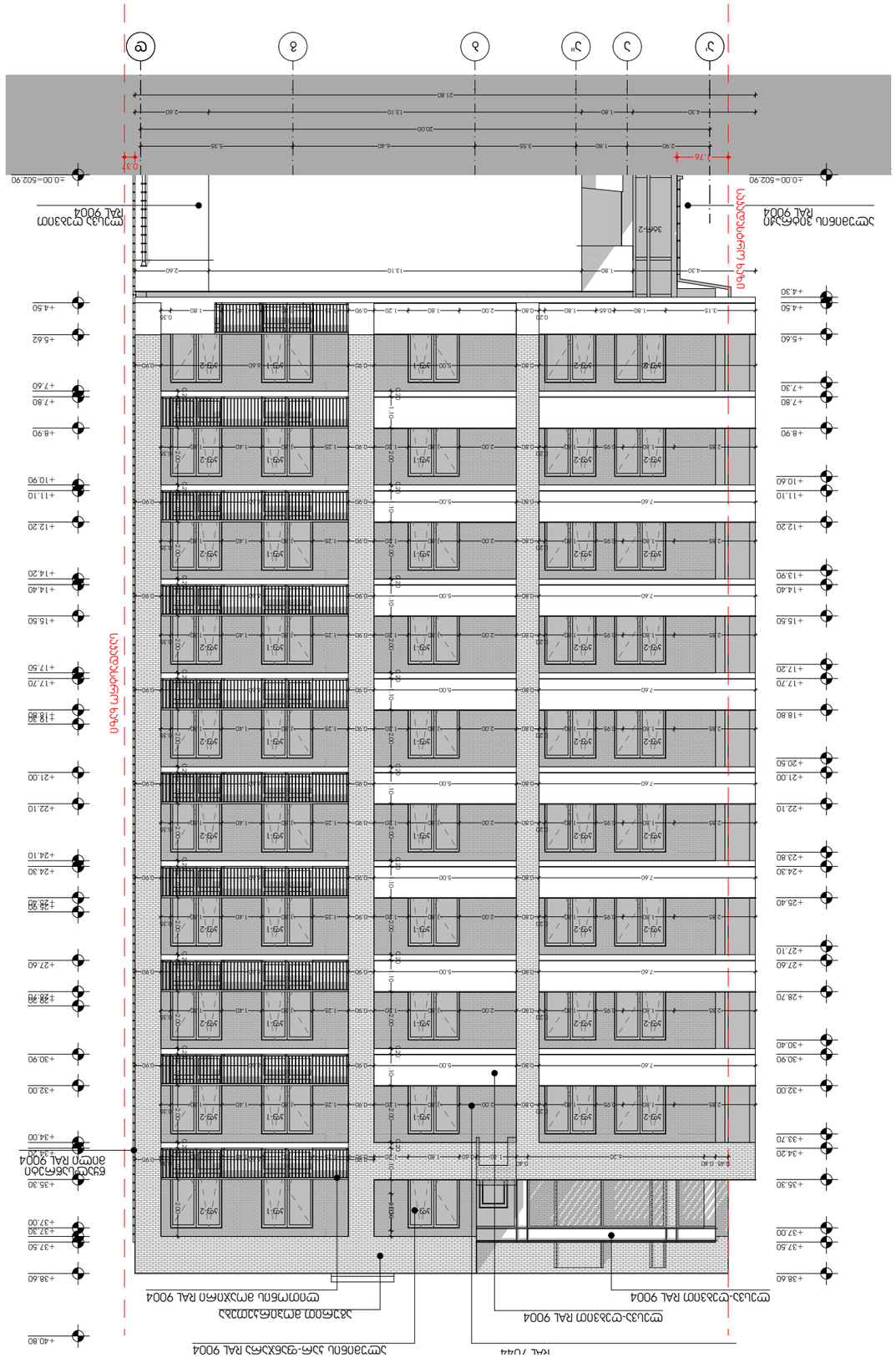

A3 מפרט חומרים

חומרי גמר

חומרי גמר חיצוניים
חיפוי חיצוני מאבן טבעית

חומרי גמר פנימיים
טיח צבוע

מסגרות חלונות
מסגרות חלונות מאלומיניום

צבע: אפור כהה מט N 54

חומרי איטום
איטום תרמי

מערכות סולאריות
מערכות סולאריות ומערכות פוטו-וולטאיות

מערכות חשמל ותקשורת
מערכות חשמל, תקשורת ומערכות בקרה

מערכת בקרה

ჯვანძი 1 - ფასადი ა'-დ

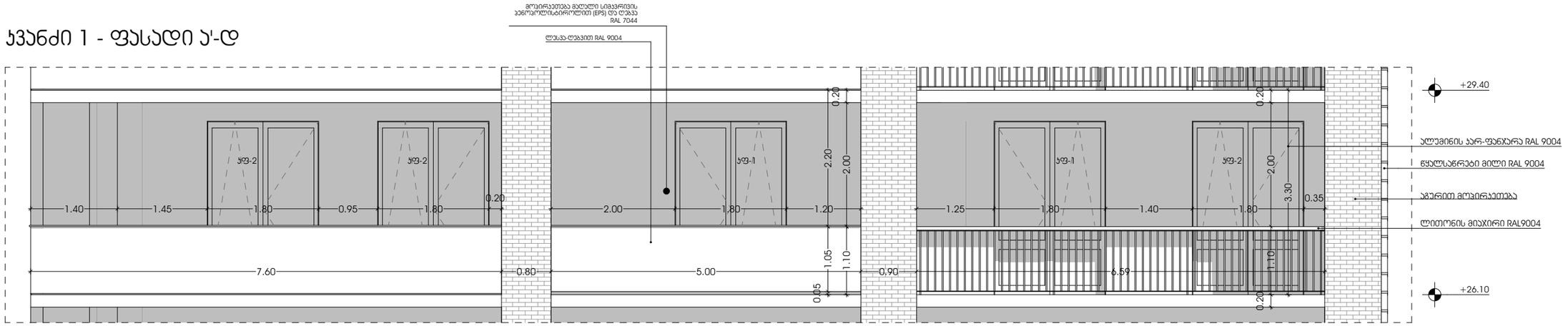

ჯვანძი 1- გეგმა

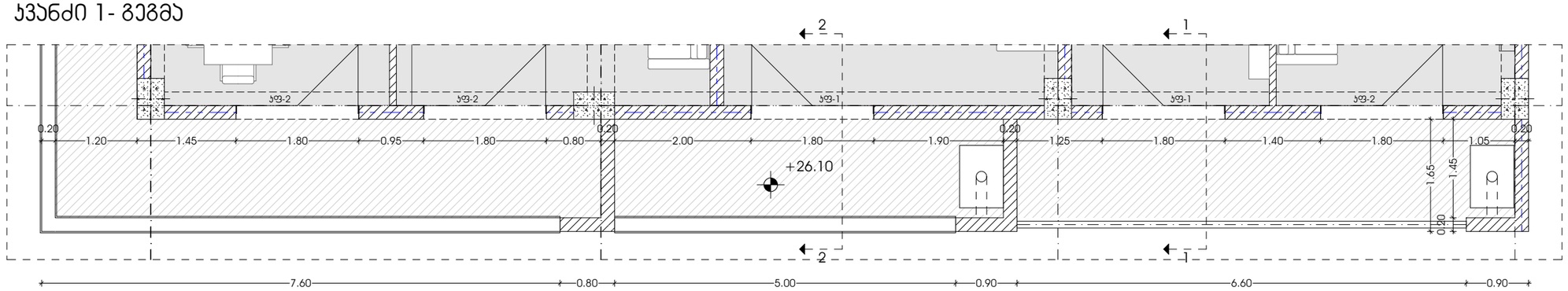

ჭრილი 1-1

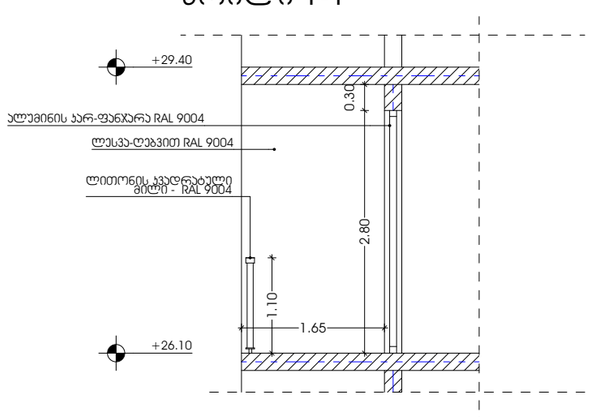

ჭრილი 2-2

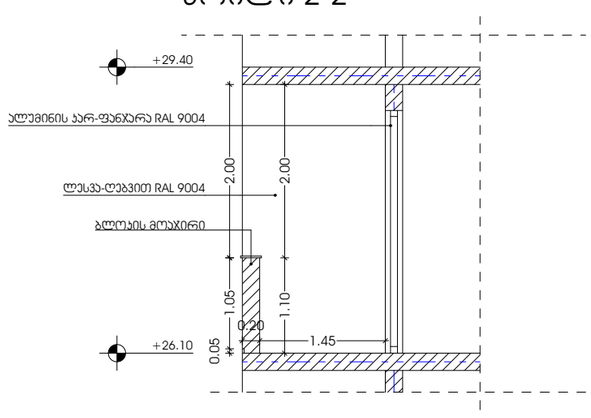

პროექტი

მრავალბინიანი საცხოვრებელი სახლი

პროექტის მისამართი

მიხეილ გახოკიძის ქუჩა N 54

დამკვეთი

ალექსი გუმაშვილი

არქიტექტურა

კონსტანტინე ურუშაძე
ბექა გიორგაძე

ნახაზი

ფასადის ჯვანძი - 1

A3 ფორმატი

ჭრილი 2-2

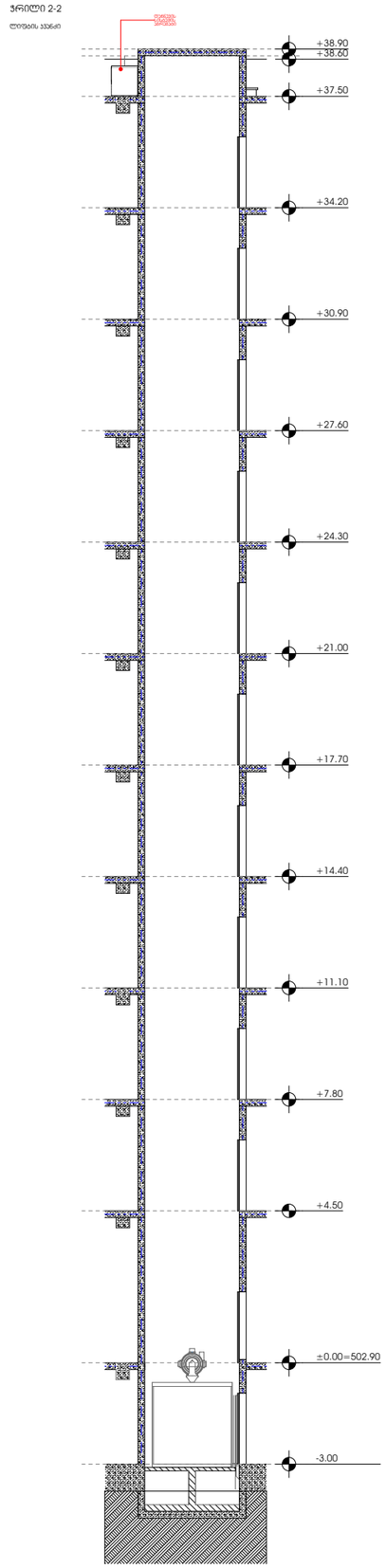

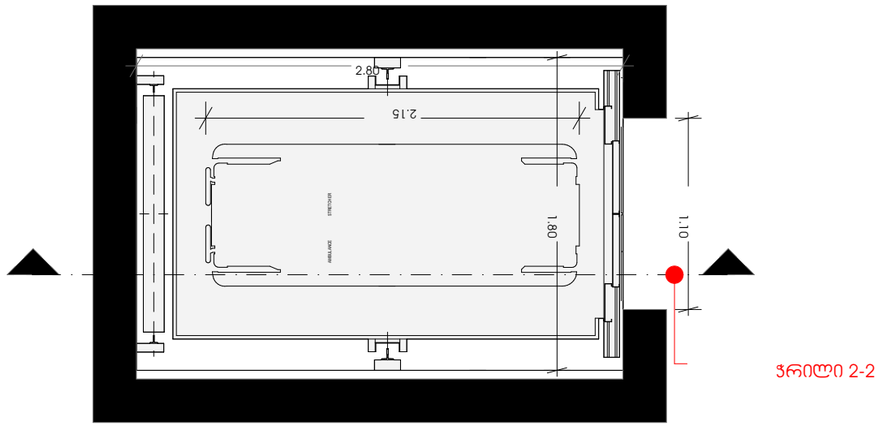

ჭრილი 2-2

პროექტი

მრავალბინიანი საცხოვრებელი სახლი

პროექტის მისამართი

მიხეილ გახოკიძის ქუჩა N 54

დამკვეთი

ალექსი გუმაშვილი

არქიტექტურა

კონსტანტინე ურუშაძე
ბექა გიორგაძე

ნახაზი

A3 ფორმატი

დასახელება		მასალა	რაოდენობა	მ²	მ²-სულ
ჯფ-1	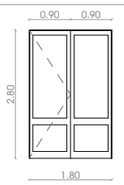	ალუმინის ჯარ-ფანჯარა	78	5.04	393.12
ჯფ-2	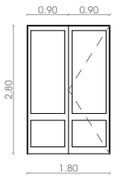	ალუმინის ჯარ-ფანჯარა	37	5.04	186.48
ჯ-1	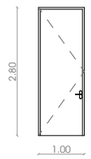	მეტალის ჯარი	1	2.80	2.80
ვტრ-2	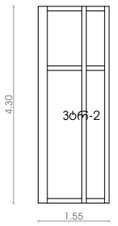	ალუმინის ვიტრაჟი	1	6.67	6.67
ვტრ-3	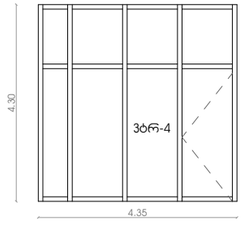	ალუმინის ვიტრაჟი	1	18.71	18.71
ვტრ-4	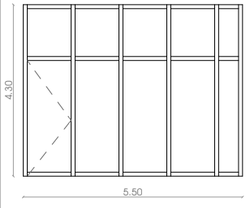	ალუმინის ვიტრაჟი	1	23.65	23.65
ვტრ-1	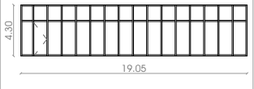	ალუმინის ვიტრაჟი	1	81.92	81.92
სულ-ალუმინის ჯარფანჯარა	579.60				
სულ-ლითონის ჯარი	2.80				
სულ-ალუმინის ვიტრაჟი	130.95				

პროექტი

მრავალბინიანი საცხოვრებელი სახლი

პროექტის მისამართი

მიხეილ გახოკიძის ქუჩა N 54

დამკვეთი

ალექსი გუმაშვილი

არქიტექტურა

კონსტანტინე ურუშაძე
ბექა გიორგაძე

ნახაზი

A3 ფორმატი