Цоколь №20
Разрез 1-1
М. 1:100

Отделка наружных стен: декоративная штукатурка по системе утепленного фасада, цвет по проекту

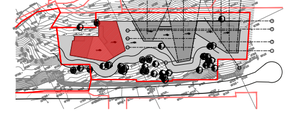

ობიექტის ადგილმდებარეობა :

ქ. თბილისი, ვაკის რაიონი, ბაბანაშვილის (ნაძალადევის) ქუჩა N1, 1/88)

ნაკვეთის საკადასტრო კოდი 01.03.03.033.020

ნაკვეთის ფართობი 0.1 ჰა

ნაკვეთის ზომები და საზღვრები ასახულია საკადასტრო გეგმაზე

ნაკვეთის მიმდებარე ტერიტორიის ათვისების პირობები :

ქ. თბილისი, ბაბანაშვილის (ნაძალადევის) ქუჩა N1, 1/88)

ნაკვეთის ფართობი 0.1 ჰა

ნაკვეთის საკადასტრო კოდი 01.03.03.033.020

ნაკვეთის ზომები და საზღვრები ასახულია საკადასტრო გეგმაზე

ვაკის რაიონი 2-2

მასშტაბი :	1:100
ფორმატი :	A-2
თარიღი :	2021

სამუშაოს დასახელება :

ნაკვეთის ათვისების ძირითადი პარამეტრების ცხრილი

ნაკვეთის ფართობი	0.1 ჰა
მიწისქვეშა სართულების რაოდენობა	1
მიწისზედა სართულების რაოდენობა	7
ნაკვეთის ათვისების კოეფიციენტი	0.3
ნაკვეთის ინტენსივობის კოეფიციენტი	2.1
მინიმალური ბიოლოგიურად აქტიური ზედაპირის ფართობი	30%
მინიმალური მანძილი ნაკვეთის საზღვრიდან	3 მ

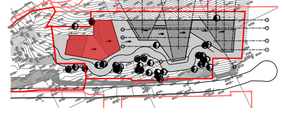

הכנה לאישור:	
עבור :	
סוג התכנית :	תכנית מפרטית לבקשה להיתר
שם התכנית :	תכנית מפרטית לבקשה להיתר בנושא בטיחות אש
	תכנית מפרטית לבקשה להיתר בנושא נגישות
	תכנית מפרטית לבקשה להיתר בנושא מיגון
	תכנית מפרטית לבקשה להיתר בנושא מיזוג אויר
	תכנית מפרטית לבקשה להיתר בנושא אקוסטיקה
	תכנית מפרטית לבקשה להיתר בנושא תאורה
	תכנית מפרטית לבקשה להיתר בנושא תשתיות
	תכנית מפרטית לבקשה להיתר בנושא תנועה
	תכנית מפרטית לבקשה להיתר בנושא פיתוח
	תכנית מפרטית לבקשה להיתר בנושא בינוי
	תכנית מפרטית לבקשה להיתר בנושא הריסה
	תכנית מפרטית לבקשה להיתר בנושא תכנון
	תכנית מפרטית לבקשה להיתר בנושא סקר
	תכנית מפרטית לבקשה להיתר בנושא מדיד

Цялата документация:			
Заглавие на проекта:			
Възложител на обекта:			
Част от проекта:			
Етап на проекта:			
Обект:			
Адрес на обекта:			
Проектант:			
Част:			
Етап:			
Дата:			
Проектант:			
Част:			
Етап:			
Дата:			

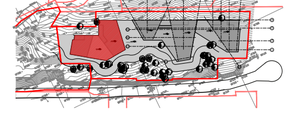

Разрез 1-1 по оста на стълбището

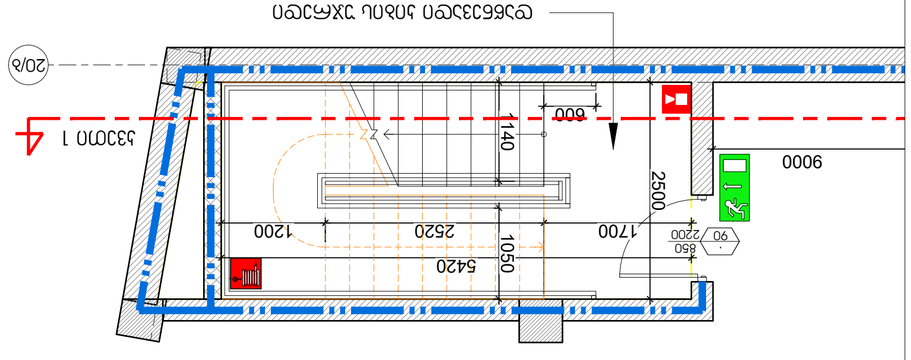

Детайл 1 - Парапет

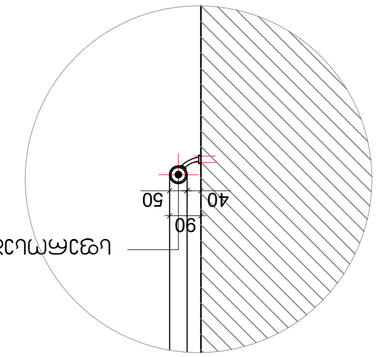

Детайл 2 - Парапет

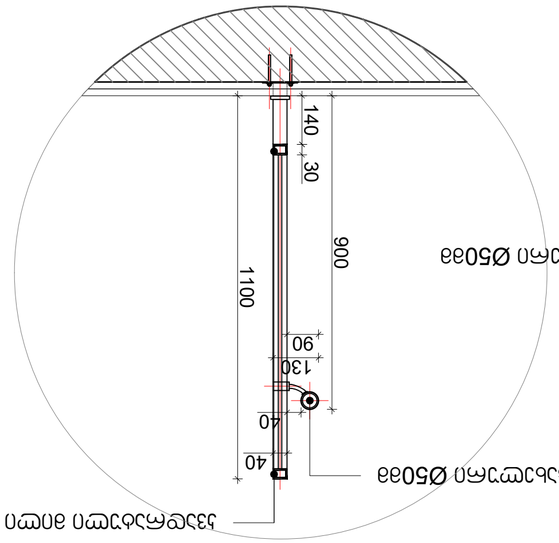

Детайл 3 - Парапет

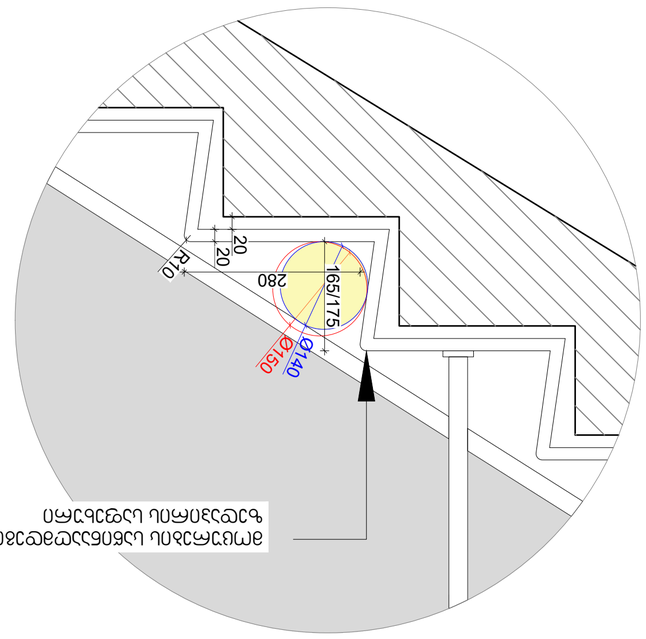

Детайл 4 - Парапет

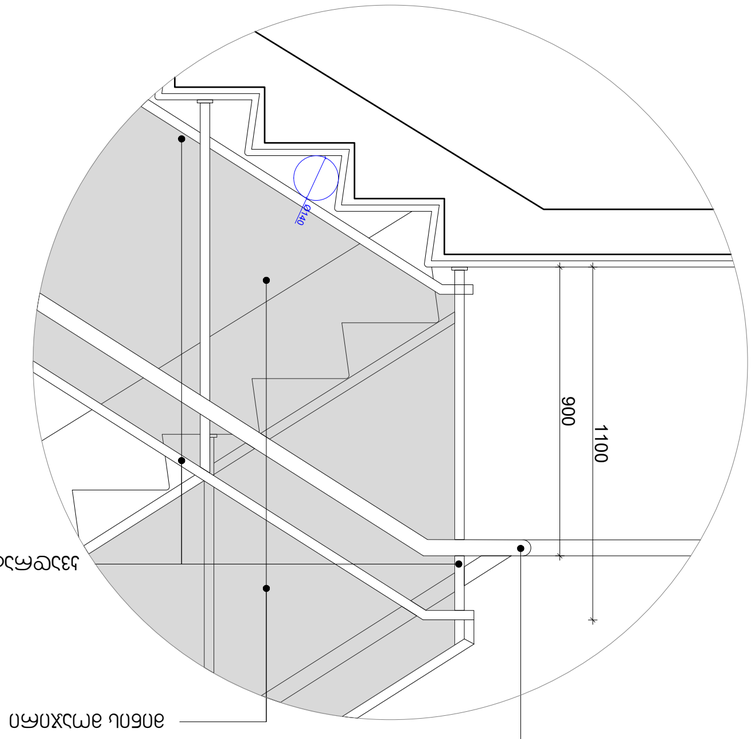

Разрез 2-2 по оста на стълбището

