ქ. თბილისი, გამზირი ალ/ ყაზბეგი. №34-ში (ს/კ 01.14.03.040.014) მდებარე ნიწის ნაკვეთზე არსებული შენობა-ნაგებობების (№4/1 და №5/1 სავაჭრო ობიექტი) დემონტაჟი

სადემონტაჟო სამუშაოების ორგანიზაციის პროექტი

დაამუშავა: ს.მახარაძე

ს. მახარაძე

თბილისი 2021 წელი

შინაარსი

I – განმარტებითი ბარათი

1. საერთო ნაწილი
2. მშენებლობის ჰირობების და ობიექტის დახასიათება
3. მშენებლობის ხანგრძლივობის დადგენა სამუშაოთა წარმოების წესები და მეთოდები
4. სამუშაოთა წარმოების წესები და მეთოდები
5. უსაფრხოების ტექნიკა
6. გარემოს დაცვის ღონისძიებები

II – ძირითადი სამშენებლო მანქანებისა და სატრანსპორტო საშუალებების მოთხოვნილებათა უწყისი

III – გამოყენებული ლიტერატურა

IV – სადემონტაჟო სამუშაოების წარმოების გრაფიკი

გრაფიკული ნაწილი (მოჯ-1)

I – განმარტებითი ბარათი

1. საერთო ნაწილი

ა) სადემონტაჟო სამუშაოების ორგანიზაციის პროექტის დამუშავების საფუძვლად დაედო შემდეგი მონაცემები:
– დავალება პროექტირებაზე;
– პროექტით მიღებული არქიტექტურული და კონსტრუქციული გადაწყვეტები
– მშენებლობის რაიონის სიტუაციური გეგმა;
– არსებული ფართის აზომვითი ნახაზები.

ბ) სადემონტაჟო სამუშაოების ორგანიზაციის პროექტი შესრულებულია მოქმედი სამშენებლო ნორმების, წესებისა და სახელმწიფო სტანდარტების (მათ
შორის ხანძარფეთქებადი უსაფრთხოების) შესაბამისად. ნორმატიული დოკუმენტების ჩამონათვალი მოცემულია III თავში (გამოყენებული ლიტერატურა), აგრეთვე შესაბამის თავებში და ქვეთავებში.

2. მშენებლობის პირობების და ობიექტის დახასიათება

სადემონტაჟო შენობა-ნაგებობა მდებარეობს ქ. თბილისში, ალ.ყაზბეგის გამზირი №34 –ში შ.პ.ს "ლიკადონი"-ს საკუთრებაში მყოფ არასასოფლო-სამეურნეო დანიშნულების მიწის ნაკვეთზე (ს/კ 01.14.03.040.014), რომლის ფართობია საკადასტრო რუქის მიხედვით 4110 მ^2. ტერიტორია განვითარებულია ალ.ყაზბეგის გამზირის პარალერულად. ნაკვეთს ორი მხრიდან ასფალტირებული გზები ესაზღვრება, დანარჩენი ორი მხრიდან კი ნაკვეთები. მიწის ნაკვეთის მფლობელის გადაწყვეტით უნდა მოხდეს არსებული ტერიტორიის მოწესრიგება, ახალი გეგმარებიდან გამომდინარე ხდება საჭირო არსებული №4/1და №5/1 შენობების დემონტაჟი. სადემონტაჟო შენობებს გააჩნია კომბინირებული საძირკველი, ძირითადი კონსტრუქციაც შერეული ტიპისაა, საყრდენებად გამოყენებულია ლითონის სვეტები ასევე. შემავსებლად გამოყენებულია ბლოკი. შენობა №1-ის ზომები გეგმაში შეადგენს 8.20X8.60 მეტრს, ხოლო სიმაღლე 3.90 მეტრს, მალის მაქსიმალური სიგრძე 4.60 მეტრს. შენობა №2-ის ზომები 4.95X3.80, მალის მაქსიმალური ზომა 4.75, ხოლო სიმაღლი 2.81. შენობების გადახურვა ქანობიანია, რომლებიც ეყრდნობა ლითონის მზიდ პროფილებს. შენობის ძირითადი ნაწილი შელესილია, ნაწილი მოპირკეთებულია აგურით.

სადემონტაჟო შენობების ტექნიკურ-ეკონომიკური მაჩვენებლები:

მიწის ნაკვეთის ფართი: 4110.0 მ^2
სადემონტაჟო შენობობების საერთო ფართი: 84.12 მ^2
შენობა №1 65.47 მ^2
შენობა №2 18.65 მ^2

3. მშენებლობის ხანგრძლივობა.

იმის გამო, რომ სადემონტაჟო ობიექტი მარტივი აგებულებისაა მშენებლობის ხანგრძლივობას ვნიშნავთ ანალოგიური ხასიათის სამუშაოების გამოცდილების გათვალისწინებით _ 3 თვე, მათ შორის 5 დღე _ მოსამზადებელი პერიოდის ხანგრძლივობაა. მოსამზადებელ პერიოდში უნდა მოხდეს სადემონტაჟო სამუშაოებისთვის ფრონტის მომზადება, ტერიტორიის შემოღობვა მსუბუქი ინვენტარული გადასატანი ღობის პანელებით. მუშა-მოსამსახურე პერსონალის გასახდელი და სამუშაოთა მწარმოებლის ოთახის მოწყობა შესაძლებელია ტერიტორიაზე არსებულ დამხმარე შენობებში დამკვეთთან შეთანხმებით.

4. სამუშაოთა წარმოების წესები და მეთოდები

სადემონტაჟო ნაგებობების დაშლამდე აუცილებელია არსებული საინჟინრო ქსელების, კომუნიკაციებისა და კაბელების ჩახსნა საქალაქო ქსელებიდან სპეციალიზებული ორგანიზაციების მეთვალყურეობის ქვეშ. შენობის დაშლა ხდება სამონტაჟო სამუშაოების თანმიმდევრობის საჰირისპირო, ე.ი. ზემოდან ქვევით. სადემონტაჟო სამუშაოების ჩატარება გათვალისწინებულია ხელით, ლითონკონსტრუქციების ადგილზე ჩაჭრით,დანაწევრებით. რკინა-ბეტონის იატაკის ფილების კონსტრუქციების დემონტაჟი სანგრევი ჩაქუჩის მეშვეობით.

5. უსაფრთხოების ტექნიკა

1. უცხო პირთა, აგრეთვე სამშენებლო ოპერაციებში დაუსაქმებელ მუშა-მოსამსახურეთა ყოფნა სამშენებლო მოედანზედაუშვებელია.
2. მუშა-მომსახურე პერსონალს უნდა ჩაუტარდეს ინსტრუქტაჟი მშენებლობაზე უსაფრთხოების ტექნიკის უზრუნველყოფის საკითხებზე, ასევე ტარდება გამოცდაც.
3. სამუშაოების შესრულების დროს საჭიროა СхиП-III-4-80 თავის “უსაფრთხოების ტექნიკა მშენებლობაში” და სხვა ნორმატიული დოკუმენტების მოთხოვნების დაცვა.
4. სადემონტაჟო სამუშაოების ჩატარება დაიშვება ინჟინრების ხელმძღვანელობით, რომლებსაც აქვთ გამოცდილება ასეთი სახის სამუშაოების ჩატარების.
5. მუშა-მოსამსახურე პერსონალი დაიშვება სამუშაოდ მხოლოდ 18წ. ასაკიდან.

6. სახიფათო ზონები აუცილებლად უნდა იყვნენ აღნიშნულნი და შემოღობილნი ყველა ფაქტორის გათვალისწინებით.
7. სადემონტაჟო სამუშაოების ჩატარებამდე და მათი მსვლელობის დროს შენობა და მისი ცალკეული ელემენტები უნდა იყვნენ შემოწმებულნი მდგრადობაზე, თუ ხდება აუცილებელი, სპეციალისტი, რომელიც თვალს ადევნებს სადემონტაჟო პროცესს, იღებს გადაწყვეტილებას მათი გამაგრების დროებითი საყრდენების მეშვეობით ან მიწის უკუჩაყრით და ა.შ.
8. სადემონტაჟო სამუშაოების მსვლელობის დროს აუცილებლად უნდა მიექცეს ყურადღება ამინდის მდგომარეობას, სამუშაოების ჩატარება დაუშვებელია, როდესაც ქარის სიჩქარე აღემატება 10მ/წმ.

6. ეკოლოგია და ბუნების დაცვის საკითხი

ა. სადემონტაჟო სამუშაოების დაწყება დაიშვება მერიის არქიტექტურის სამსახურის მიერ გაცემული ნებართვის შემდეგ. სამუშაოები აუცილებელია განხორციელდეს ბუნების დაცვითი და ჰაერის გაბინძურების საწინააღმდეგო ღონისძიებების დაცვით.
ბ. გარემოს დაცვის სამსახურის ნებართვის გარეშე მშენებლობის სიახლოვეს იკრძალება მრავალწლიანი ხეებისა და ნარგავების მოჭრა ან განადგურება.
გ. დაუშვებელია არსებულ საკანალიზაციო ჭებში ბეტონ და ხსნარ მილსადენების ჩარეცხვა ან მათი დანაგვიანება სამშენებლო ნარჩენებით.
დ. სამუშაოების მიმდინარეობის პერიოდში შენობიდან სამშენებლო ნაგვის ღიად ჩამოყრა დაუშვებელია, რათა ამ შემთხვევაშიც არ მოხდეს მტვრის
გაბნევა სელიტებურ ზონაში. შენობა უნდა აღიჭურვოს ინვენტარული პონუსური ტიპის ნაგავგამტარებით და ნაგვის ჩამოცლა ჯი მოხდეს უშუალოდ ავტოთვითმცლელი მანქანების ძარებში.
ე. გატარდეს ღონისძიებები ხანძრის საშიშროების თავიდან ასაცილებლად ამჟამად მოქმედი სანიტარული ნორმების (№30777-84) მიხედვით გატარდეს ღონისძიებები რათა ხმაურის დონე სამუშაოთა წარმოების მიმდინარეობისას არ აღემატებოდეს 55დ.ბ.
3. გათვალისწინებული იქნას აგრეთვე სამშენებლო ნარჩენების მინიმიზაცია, პოლიმერული ნარჩენის გატანა ტერიტორიიდან მოხდეს შესაბამისი ნორმების დაცვით.
ზ. სამუშაოების პროცესში წარმოქმნილი მტვრის შემცირების მიზნით მშრალ ამინდში ტერიტორია მოირწყას, ხოლო სამშენებლო მასალების ტრანსპორტირება მოხდეს დახურული ან ტენიანი ავტოტრანსპორტით. მაღალი სართულებიდან ნაგვის ტრანსპორტირება იწარმოოს მილებით.

II – სამშენებლო მანქანების, მექნიზმების, დანადგარებისა და ინსტრუმენტის ჩამონათვალი

№	დასახელება	მარკა	რაოდ.	შენიშვნა
1	სანგრევი ჩაქუჩი МО-8У	МО-8У	2	კონსტრუქციების დაშლა
2	კომპრესორი	ПКС-5	1	შეკუმშული ჰაერი
3	ა/თვითმსაცლელი	ЗиЛ-4352	1	შატრანსპორტო სამუშ.
4	“ბოლგარკის” ტიპის ან უფრო თანამედროვე კონსტრუქციების საჭრელი მოწყობილობა	კომპლ.	4	კონსტრუქციების დაშლა
5	ავტოგენური საჭრელიაპარატი	კომპლ.	2	კონსტრუქციების დაშლა

III – გამოყენებული ლიტერატურა

СНиП III-4-80 Техника безопасности в строительстве
СНиП 3-02-01-87 Земляные сооружения
СНиП 3-01-01-85 Организация строительного производства
СНиП РН-73 Расчетные нормативы

IV.სადემონტაჟო სამუშაოების წარმოების გრაფიკი

N	სამუშაოს დასახელება	დღე	1 თვე						2 თვე						3 თვე					
			5	10	15	20	25	30	5	10	15	20	25	30	5	10	15	20	25	30
	მოსამზადებელი პერიოდის სამუშაოები																			
1	მოსამზადებელი სამუშაოების ჩატარება	5																		
	ძირითადი პერიოდის სადემონტაჟო სამუშაოები																			
2	-- კონსტრუქციების მომზადება დემონტაჟისთვის -- ხარ-ფანჭრების ამოღება -- იატაკის საფარის აყრა -- სახურავის დაშლა -- ჯედლების დანგრევა და ლითონის კონსტრუქციების დემონტაჟი -- ბეტონის ფილის დანგრევა -- გრუნტის დამუშავება	85																		
	საერთო სამუშაოები																			
3	სამშენებლო ნაგვის გატანა																			
4	სხვადასხვა სამუშაოები																			

საქართველო
ქ.თბილისის მერიის საჯარო სამართლის იურიდიული პირი
ქ.თბილისის არქიტექტურის სამსახური

სამსახურის უფროსი

ტოპო გეგმა



ქალაქგებმარების განყოფილება		
განყოფილების უფროსი		
მთავარი სპეციალისტი		

ალ.ქაზბეგის ბამზირი №34
მიწის ნაკვეთის ფართობი 4110 კვ.მ.

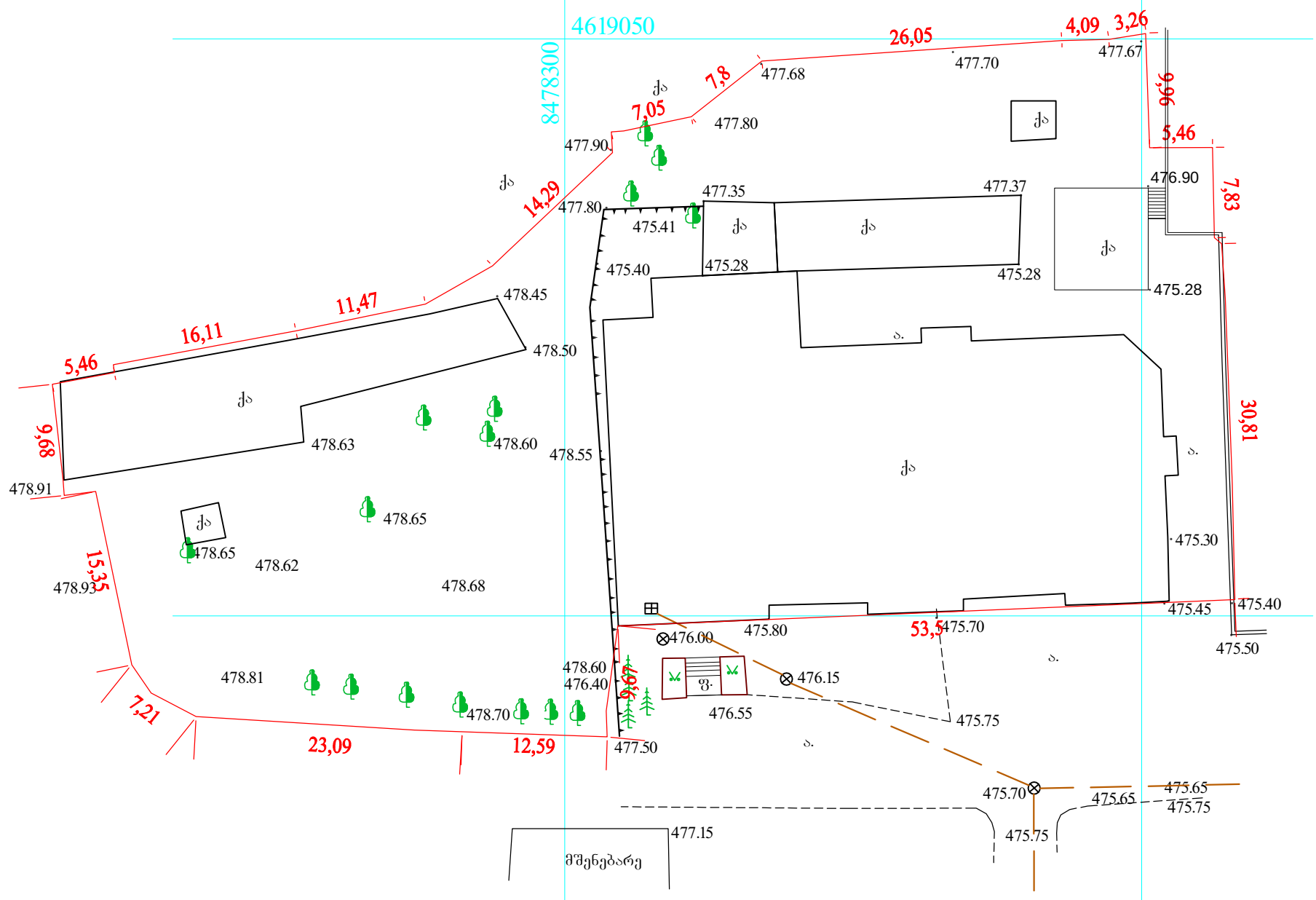

პირობითი აღნიშვნები

U.T.M საკოორდინატო სისტემის კოორდინატები	ღობე	შენობა
ადგილობრივი სისტემის სამუშაო კოორდინატები	ბორდიური	მშენებარე
	ქვის კედელი	ფარდული
	კედელი	ფოთლოვანი ხე
	ფლატე	წიწვოვანი ხე
	კანალიზაცია	წყლის მილი
	დენის კაბელი	**ლამპიონი**
		სამეთვალყურეო ჭა

შ.პ.ს. "დმ"		
დირექტორი		მ. ბოგოფშური
შემსრულებელი		მ. ცინცაძე
1:500	63-a-	14.02.2014

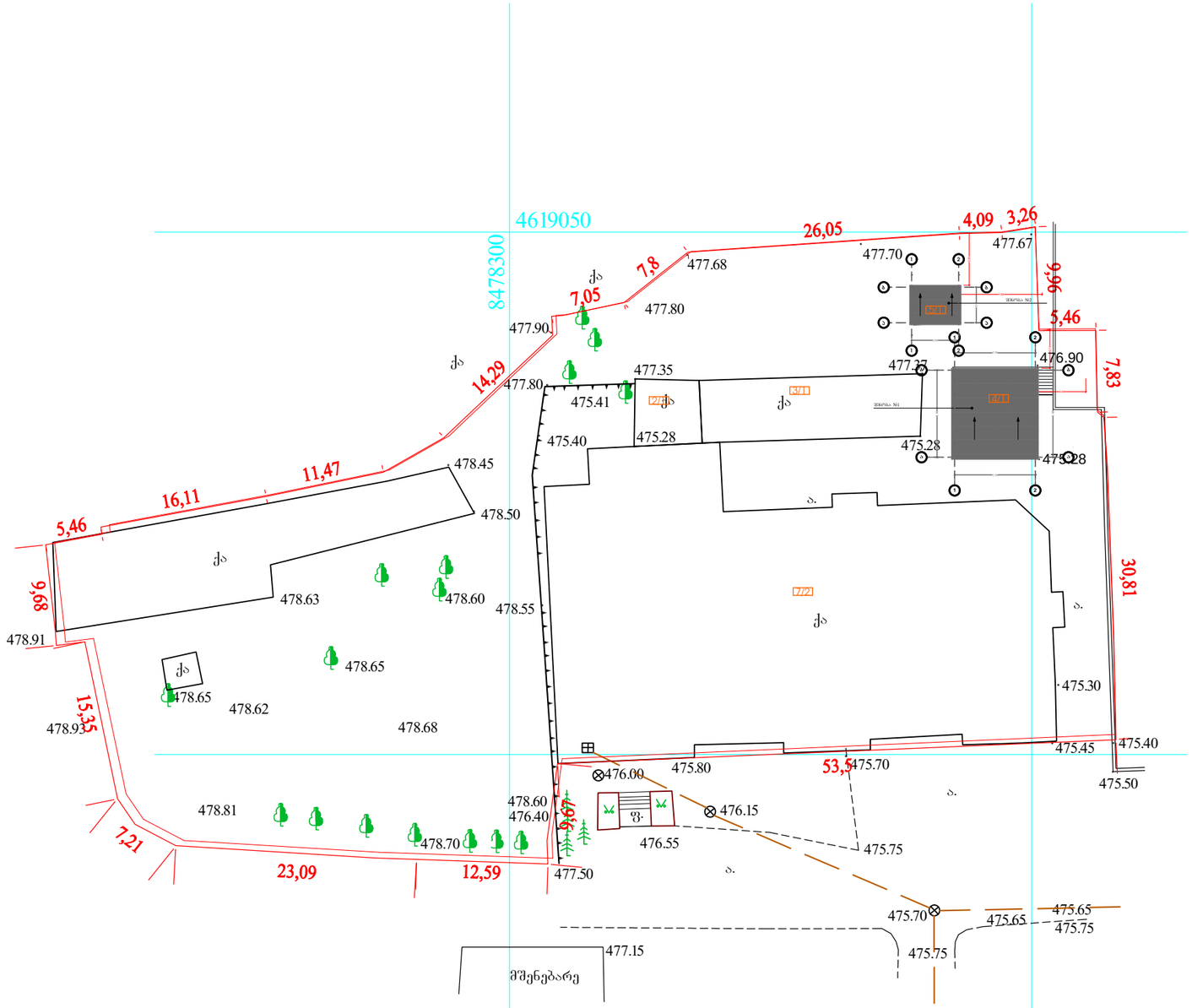

მთ.არქიტექტორი		ს.მახარაძე
პრ.ავტორი		ს.მახარაძე
დამკვეთი		შ.პ.ს. ლიკადონი (ს/კ 204859395)

კომერციული ფართის დამხმარე სათავსო

არსებული №4/1; 5/1 შენობა ნაგებობების დემონტაჟი

ობიექტის მის:	ქ. თბილისი, გამზირი ალ/ ყაზბეგი. №34 (ს/კ 01.14.03.040.014)
ნახაზი:	მასშტაბი: 1:500

პროექტი	შურცელი	შურცლები	თარიღი
სტადია			2021 წ

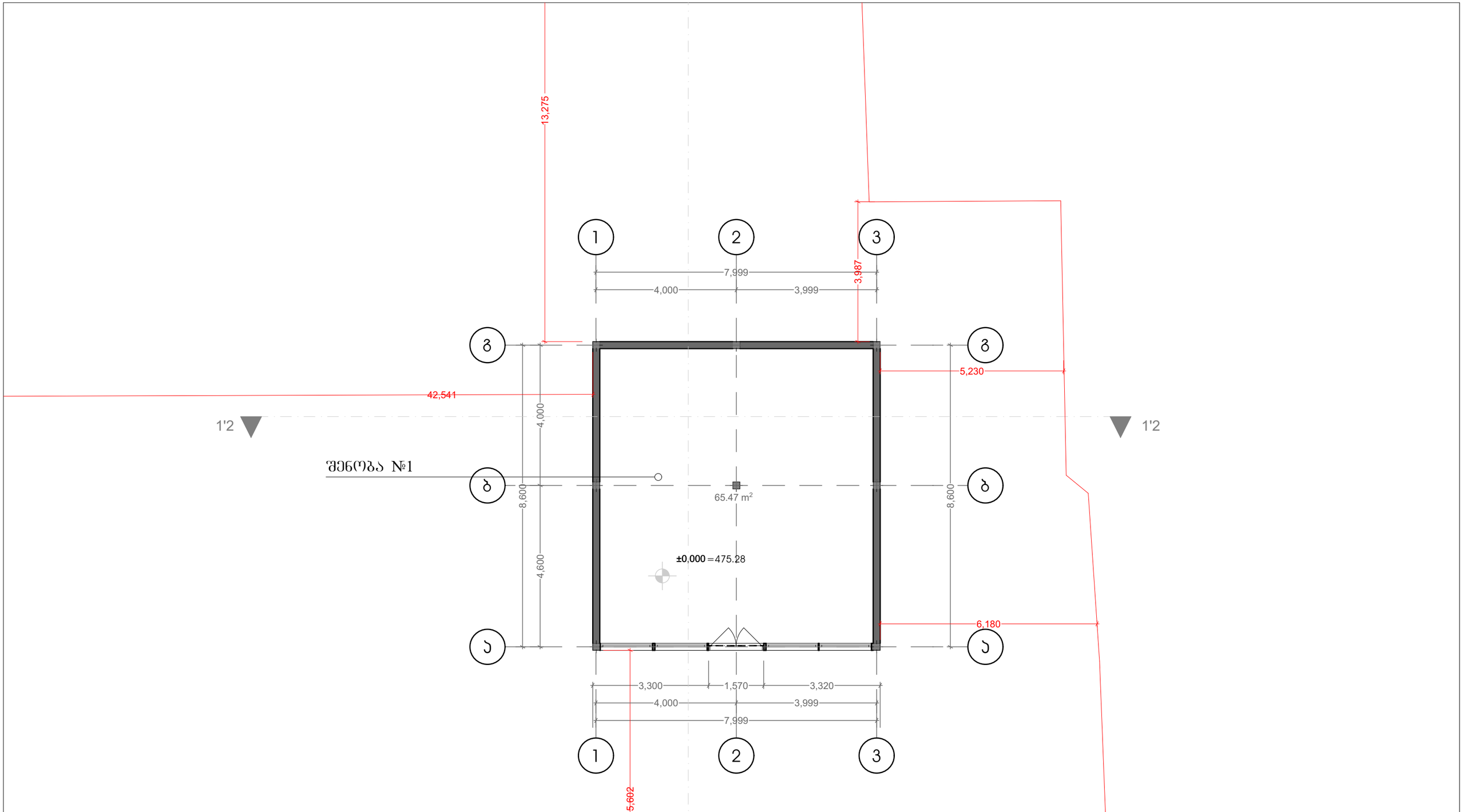

მთ.არქიტექტორი		ს.მახარაძე
პრ.ავტორი		ს.მახარაძე
დამკვეთი		შ.პ.ს. ლიკადონი (ს/კ 204859395)

კომერციული ფართის დამხმარე სათავსო

არსებული №4/1; 5/1 შენობა ნაგებობების დემონტაჟი

ობიექტის მის:	ქ. თბილისი, გამზირი ალ/ ყაზბეგი. №34 (ს/კ 01.14.03.040.014)
ნახაზი: შენობა №1 გეგმა ±0.00 ნიშნულზე	მასშტაბი: 1:100

პროექტი	ფურცელი	ფურცლები	თარიღი
სტადია			2021 წ

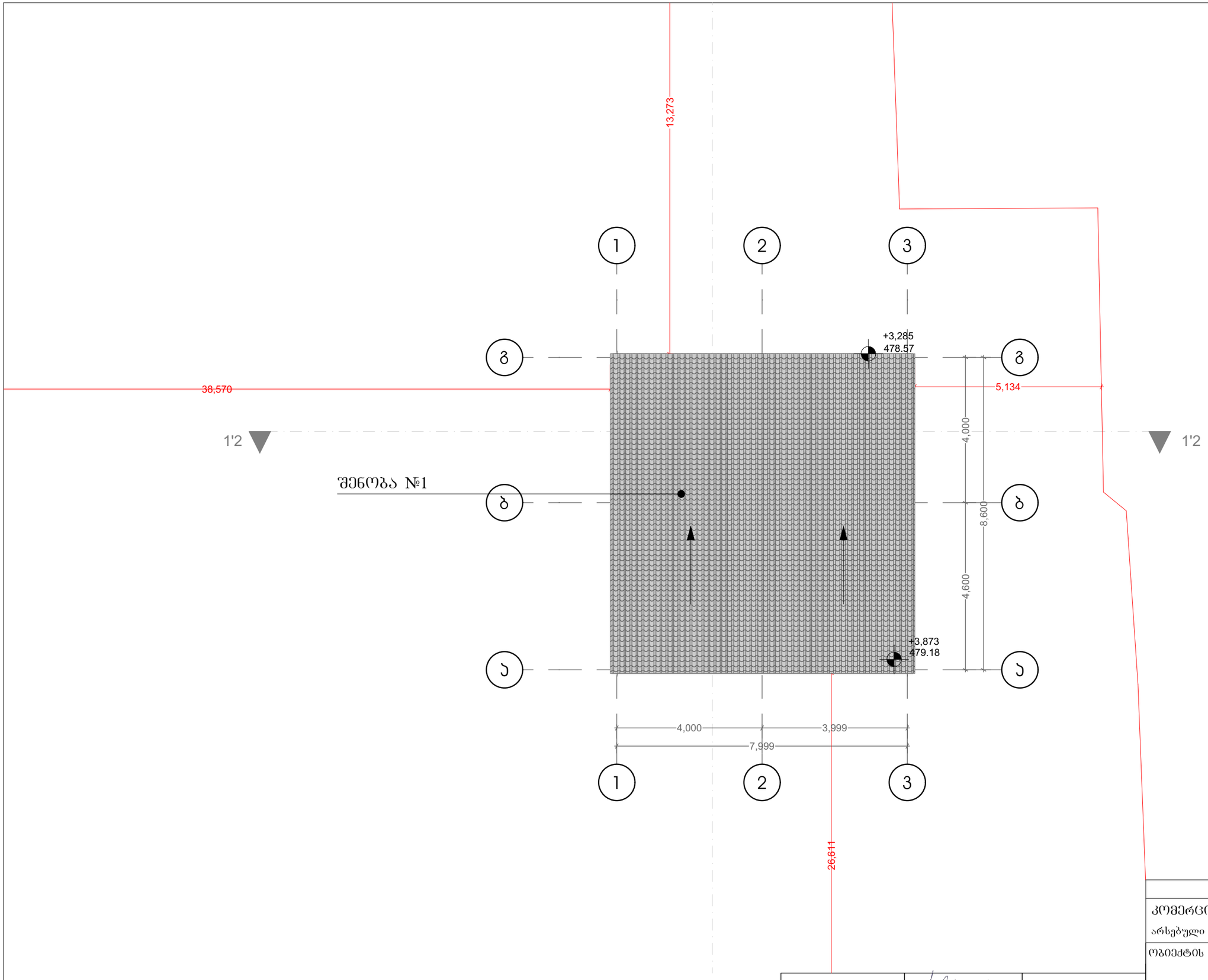

მთ.არქიტექტორი		ს.მახარაძე
პრ.ავტორი		ს.მახარაძე
დამკვეთი		შ.პ.ს. ლიკადონი (ს/კ 204859395)

კომერციული ფართის დამხმარე სათავსო

არსებული №4/1; 5/1 შენობა ნაგებობების დემონტაჟი

ობიექტის მის:	ქ. თბილისი, გამზირი ალ/ ყაზბეგი. №34 (ს/კ 01.14.03.040.014)
ნახაზი: შენობა №1 სახურავის გეგმა	მასშტაბი: 1:100

პროექტი	ფურცელი	ფურცლები	თარიღი
სტადია			2021 წ

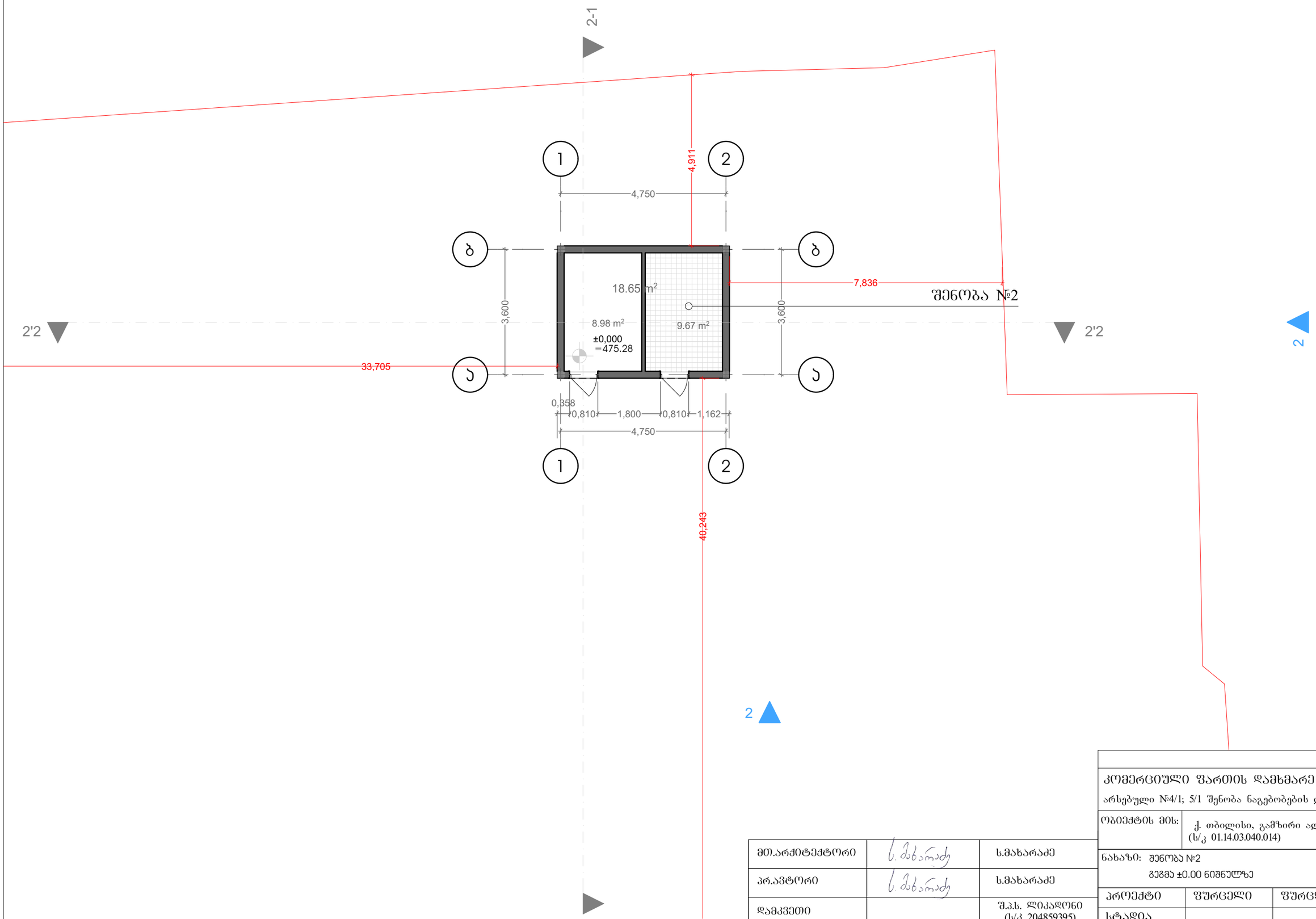

მთ.არქიტექტორი		ს.მახარაძე
პრ.ავტორი		ს.მახარაძე
დამკვეთი		შ.პ.ს. ლიკადონი (ს/კ 204859395)

კომერციული ფართის დამხმარე სათავსო

არსებული №4/1; 5/1 შენობა ნაგებობების დემონტაჟი

ობიექტის მის:	ქ. თბილისი, გამზირი ალ/ ყაზბეგი. №34 (ს/კ 01.14.03.040.014)
ნახაზი: შენობა №2 გეგმა ±0.00 ნიშნულზე	მასშტაბი: 1:100

პროექტი	ფურცელი	ფურცლები	თარიღი
სტადია			2021 წ

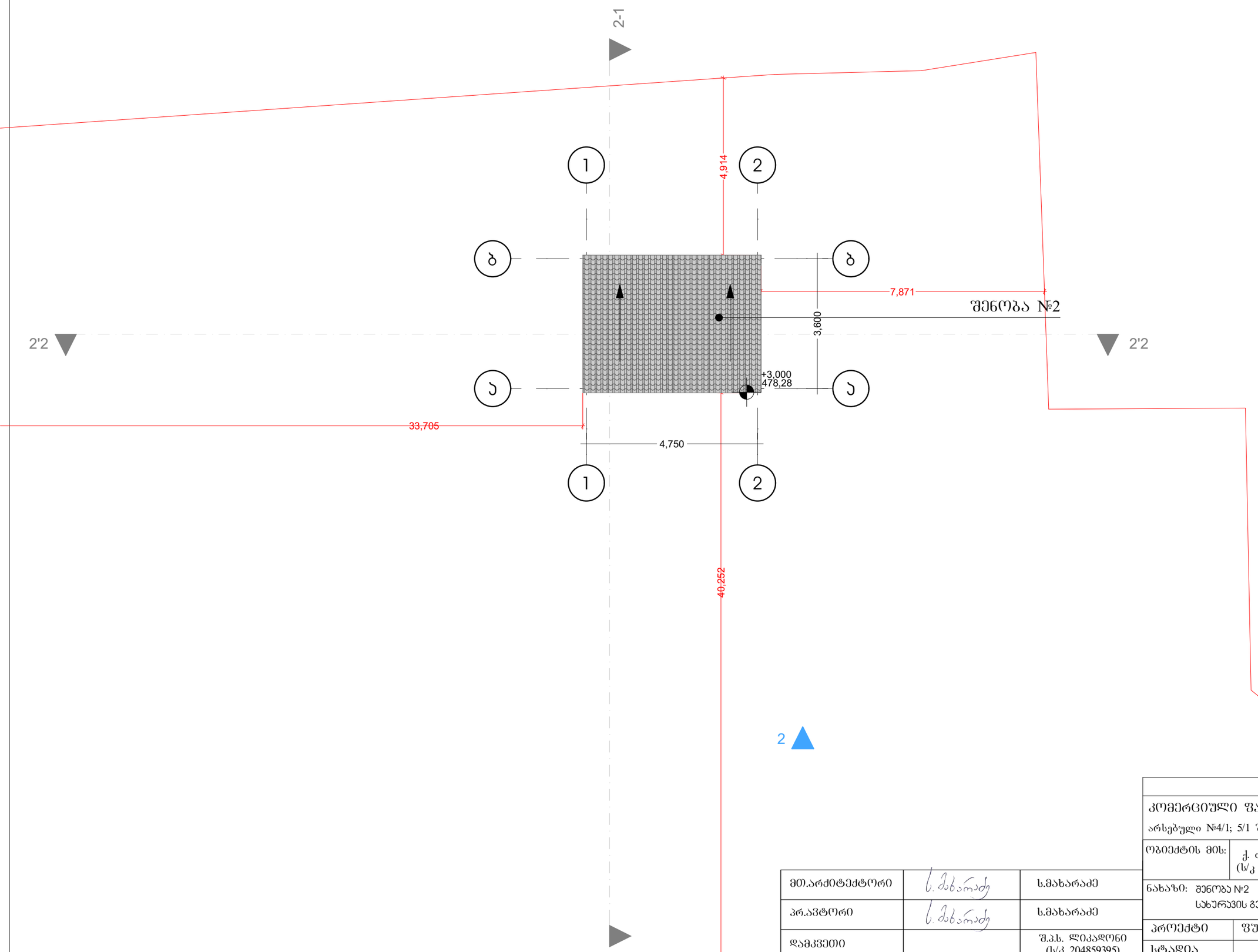

მთ.არქიტექტორი		ს.მახარაძე
პრ.ავტორი		ს.მახარაძე
დამკვეთი		შ.პ.ს. ლიკადონი (ს/კ 204859395)

კომერციული ფართის დამხმარე სათავსო

არსებული №4/1; 5/1 შენობა ნაგებობების დემონტაჟი

ობიექტის მის:	ქ. თბილისი, გამზირი ალ/ ყაზბეგი. №34 (ს/კ 01.14.03.040.014)
ნახაზი: შენობა №2 სახურავის გეგმა	მასშტაბი: 1:100

პროექტი	ფურცელი	ფურცლები	თარიღი
სტადია			2021 წ

ს/პ 01.14.03.040.014

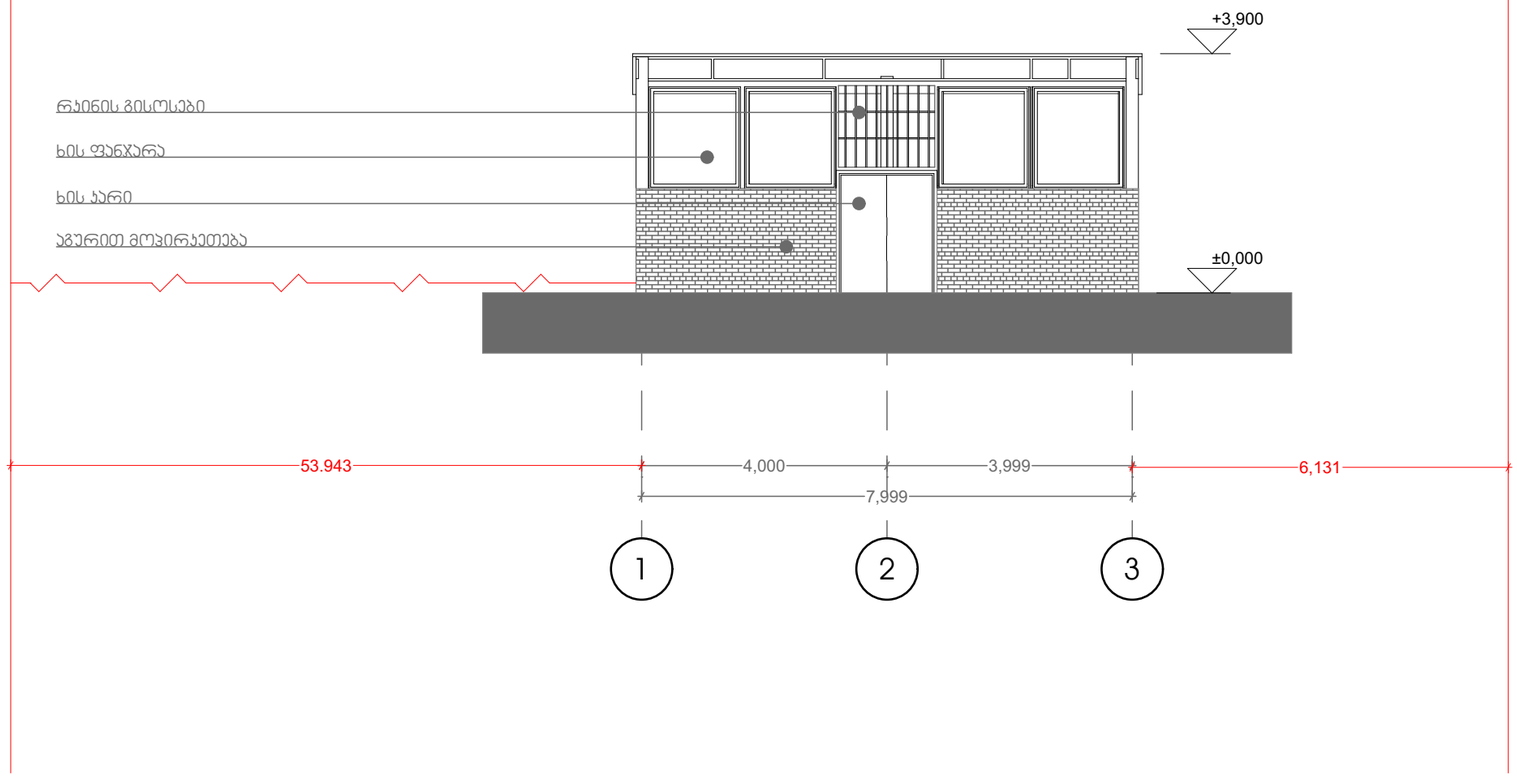

ს/პ 01.14.03.040.014

მთ.არქიტექტორი		ს.მახარაძე
პრ.ავტორი		ს.მახარაძე
დამკვეთი		შ.პ.ს. ლიკადონი (ს/კ 204859395)

კომერციული ფართის დამხმარე სათავსო

არსებული №4/1; 5/1 შენობა ნაგებობების დემონტაჟი

ობიექტის მის:	ქ. თბილისი, გამზირი ალ/ ყაზბეგი. №34 (ს/კ 01.14.03.040.014)
ნახაზი: შენობა №1 ფასადი 1-3 ღერძებში	მასშტაბი: 1:100

პროექტი	ფურცელი	ფურცლები	თარიღი
სტადია			2021 წ

ს/კ 01.14.03.040.014

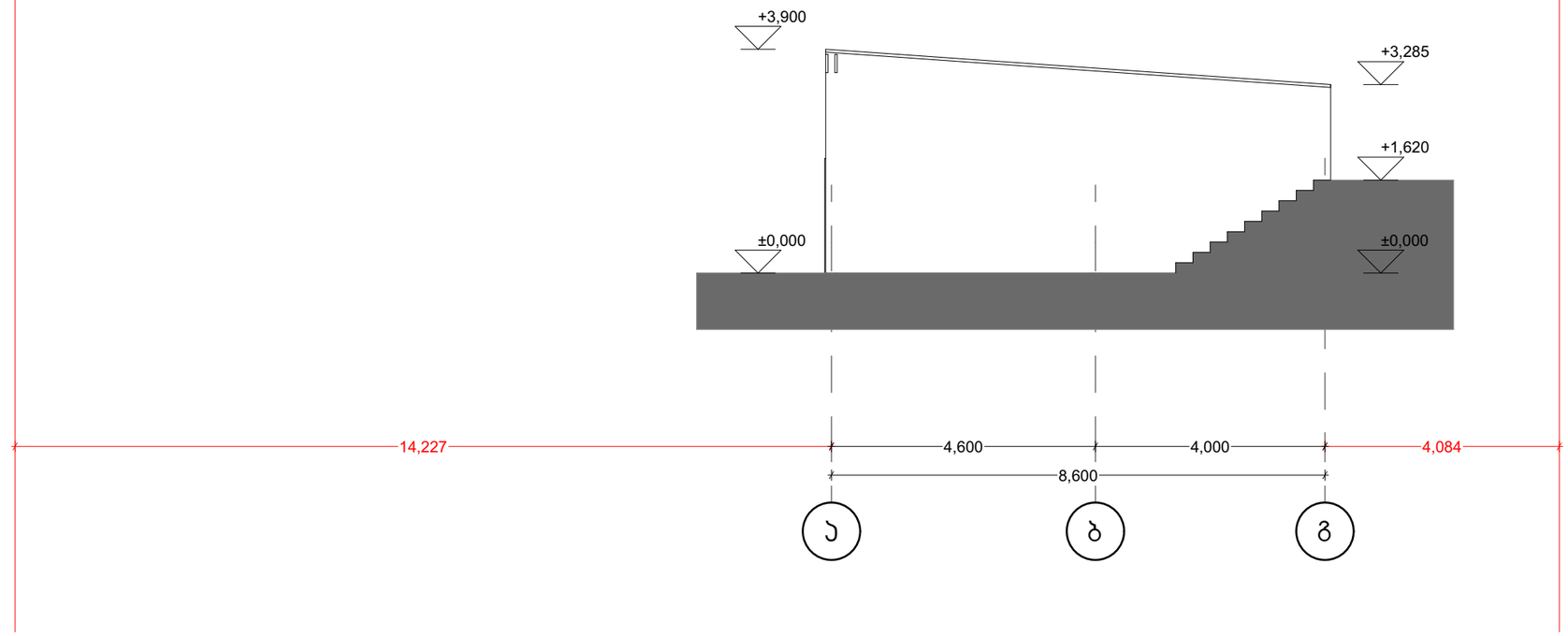

ს/კ 01.14.03.040.014

მთ.არქიტექტორი		ს.მახარაძე
პრ.ავტორი		ს.მახარაძე
დამკვეთი		შ.პ.ს. ლიკადონი (ს/კ 204859395)

კომერციული ფართის დამხმარე სათავსო

არსებული №4/1; 5/1 შენობა ნაგებობების დემონტაჟი

ობიექტის მის:	ქ. თბილისი, გამზირი ალ/ ყაზბეგი. №34 (ს/კ 01.14.03.040.014)
ნახაზი: შენობა №1 ფასადი ა-გ ღერძებში	მასშტაბი: 1:100

პროექტი	ფურცელი	ფურცლები	თარიღი
სტადია			2021 წ

ს/კ 01.14.03.040.014

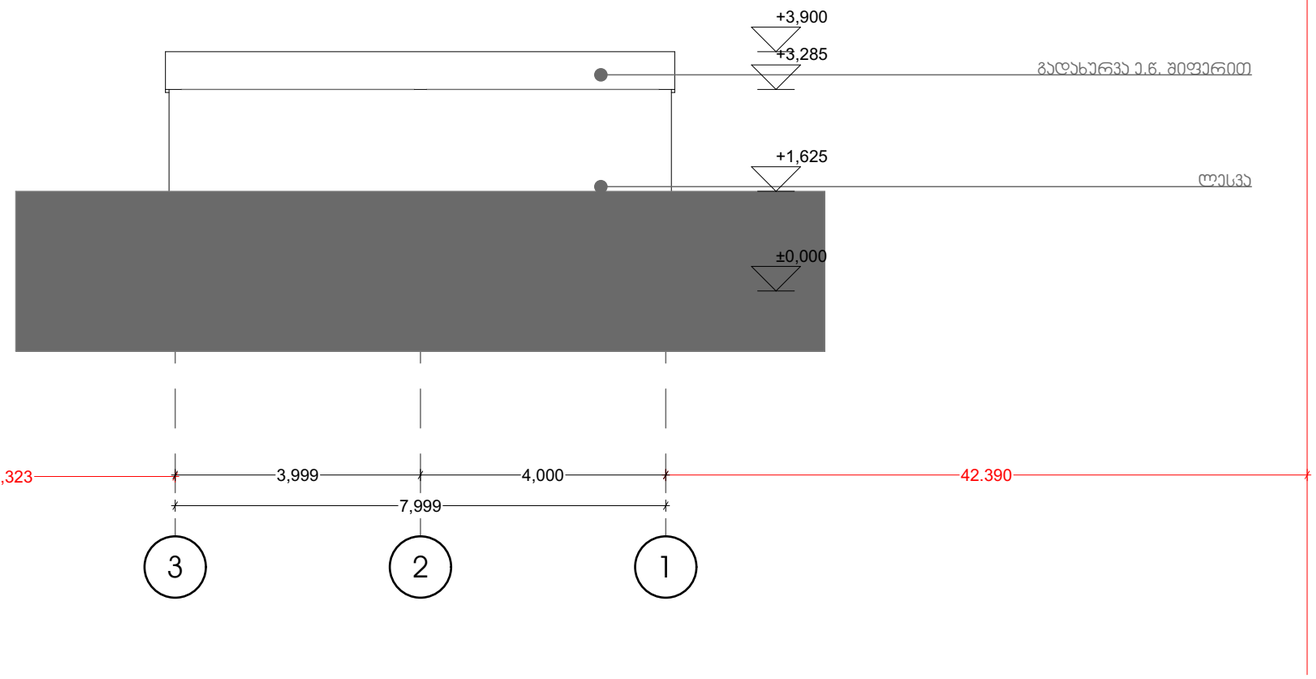

ს/კ 01.14.03.040.014

მთ.არქიტექტორი		ს.მახარაძე
პრ.ავტორი		ს.მახარაძე
დამკვეთი		შ.პ.ს. ლიკადონი (ს/კ 204859395)

კომერციული ფართის დამხმარე სათავსო

არსებული №4/1; 5/1 შენობა ნაგებობების დემონტაჟი

ობიექტის მის:	ქ. თბილისი, გამზირი ალ/ ყაზბეგი. №34 (ს/კ 01.14.03.040.014)
ნახაზი: შენობა №1 ფასადი 3-1 ღერძებში	მასშტაბი: 1:100

პროექტი	ფურცელი	ფურცლები	თარიღი
სტადია			2021 წ

ს/კ 01.14.03.040.014

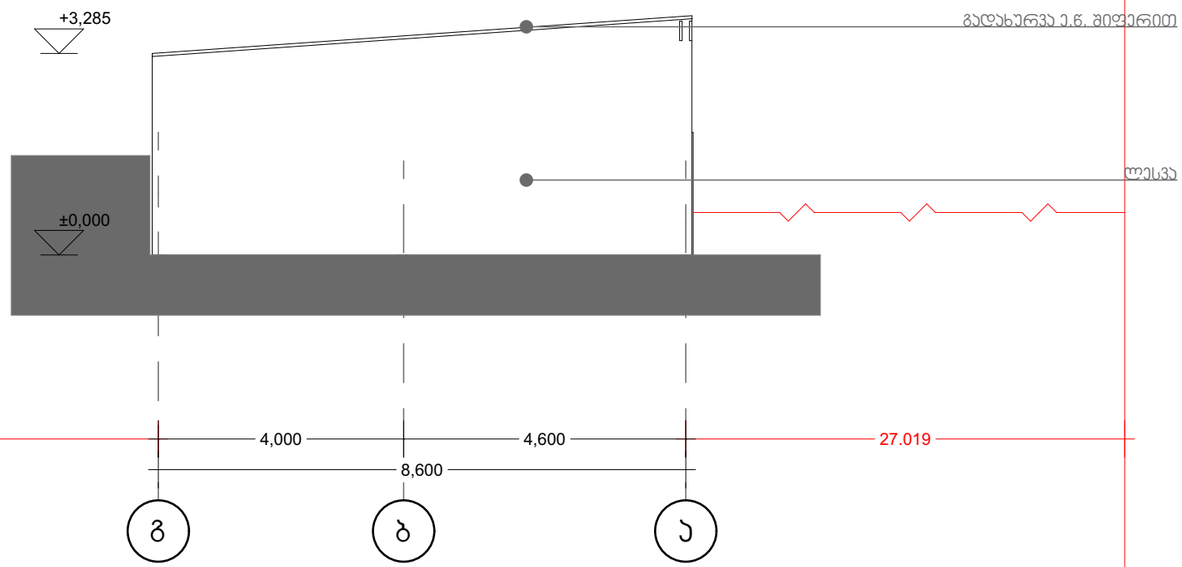

ს/კ 01.14.03.040.014

მთ.არქიტექტორი		ს.მახარაძე
პრ.ავტორი		ს.მახარაძე
დამკვეთი		შ.პ.ს. ლიკადონი (ს/კ 204859395)

კომერციული ფართის დამხმარე სათავსო

არსებული №4/1; 5/1 შენობა ნაგებობების დემონტაჟი

ობიექტის მის:	ქ. თბილისი, გამზირი ალ/ ყაზბეგი. №34 (ს/კ 01.14.03.040.014)
ნახაზი: შენობა №1 ფასადი გ-ა ღერძებში	მასშტაბი: 1:100

პროექტი	ფურცელი	ფურცლები	თარიღი
სტადია			2021 წ

ს/კ 01.14.03.040.014

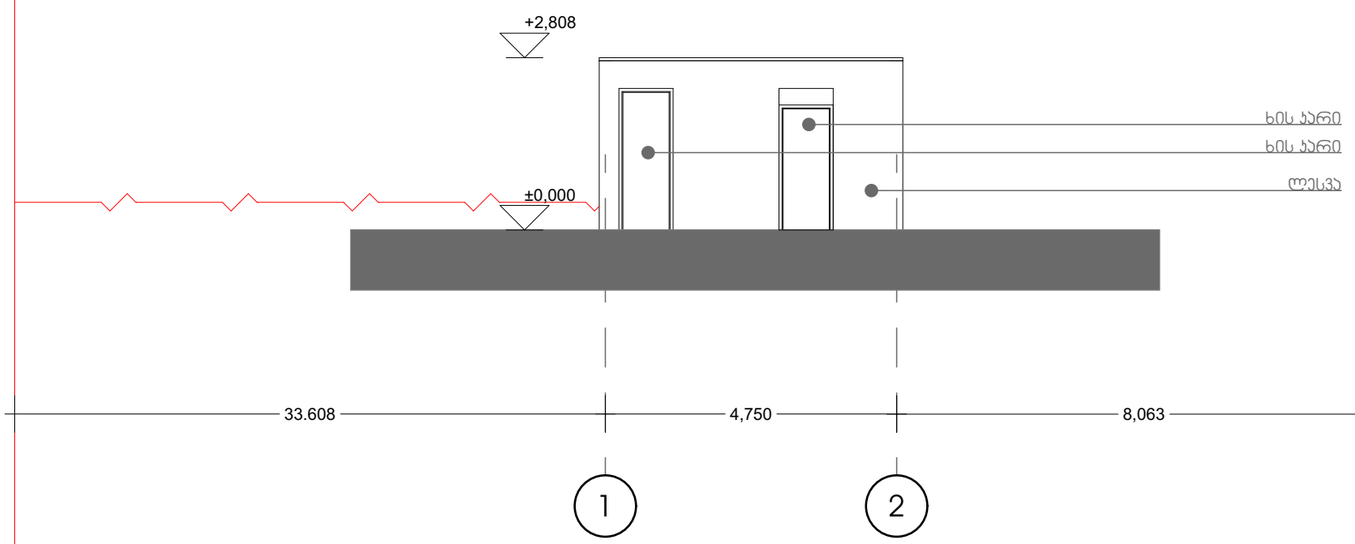

ს/კ 01.14.03.040.014

მთ.არქიტექტორი		ს.მახარაძე
პრ.ავტორი		ს.მახარაძე
დამკვეთი		შ.პ.ს. ლიკადონი (ს/კ 204859395)

კომერციული ფართის დამხმარე სათავსო

არსებული №4/1; 5/1 შენობა ნაგებობების დემონტაჟი

ობიექტის მის:	ქ. თბილისი, გამზირი ალ/ ყაზბეგი. №34 (ს/კ 01.14.03.040.014)
ნახაზი: შენობა №2 ფასადი 1-2 ღერძებში	მასშტაბი: 1:100

პროექტი	ფურცელი	ფურცლები	თარიღი
სტადია			2021 წ

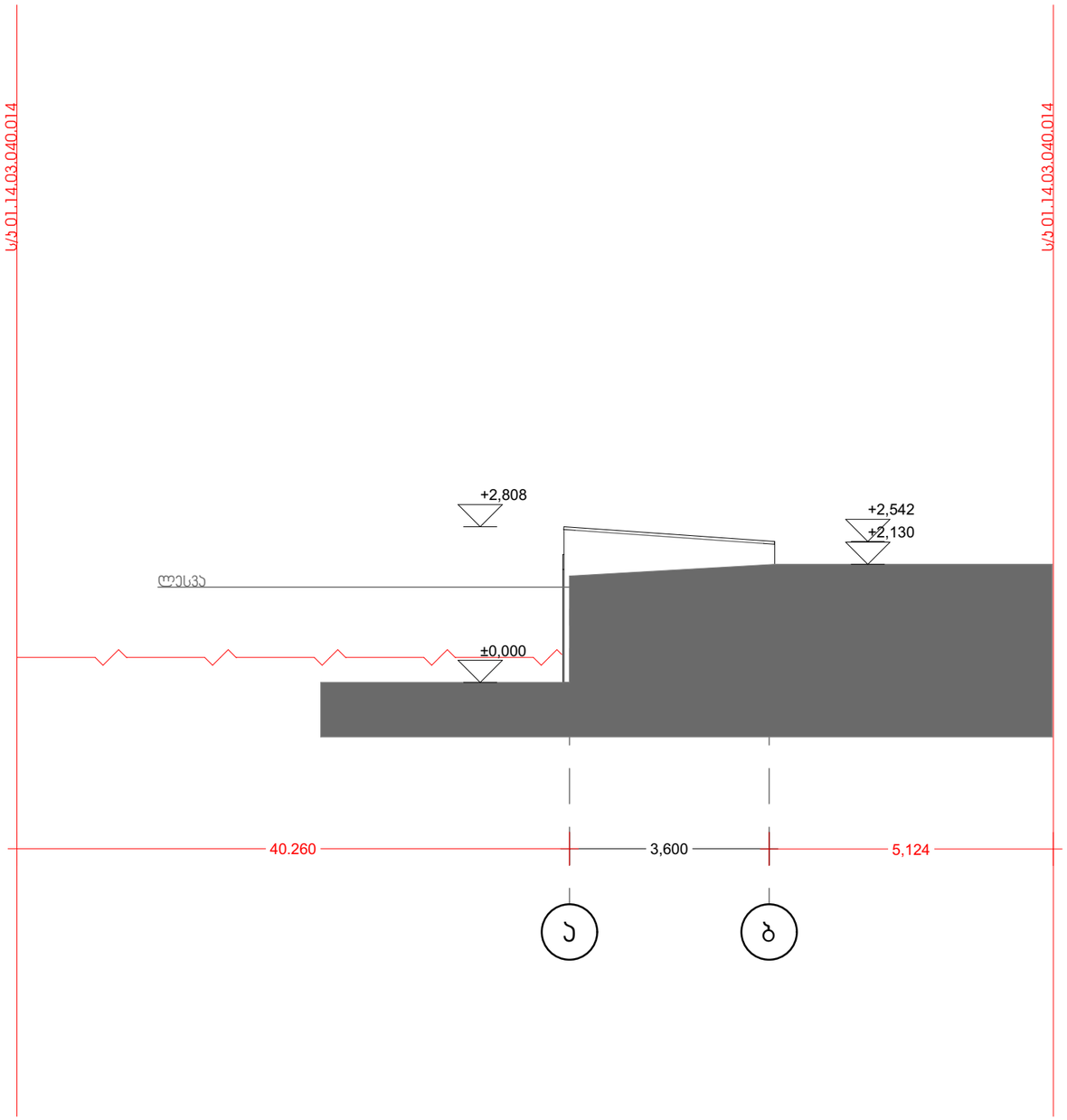

მთ.არქიტექტორი		ს.მახარაძე
პრ.ავტორი		ს.მახარაძე
დამკვეთი		შ.პ.ს. ლიკადონი (ს/კ 204859395)

კომერციული ფართის დამხმარე სათავსო

არსებული №4/1; 5/1 შენობა ნაგებობების დემონტაჟი

ობიექტის მის:	ქ. თბილისი, გამზირი ალ/ ყაზბეგი. №34 (ს/კ 01.14.03.040.014)
ნახაზი: შენობა №2 ფასადი ა-ბ ღერძებში	მასშტაბი: 1:100

პროექტი	ფურცელი	ფურცლები	თარიღი
სტადია			2021 წ

ს/კ 01.14.03.040.014

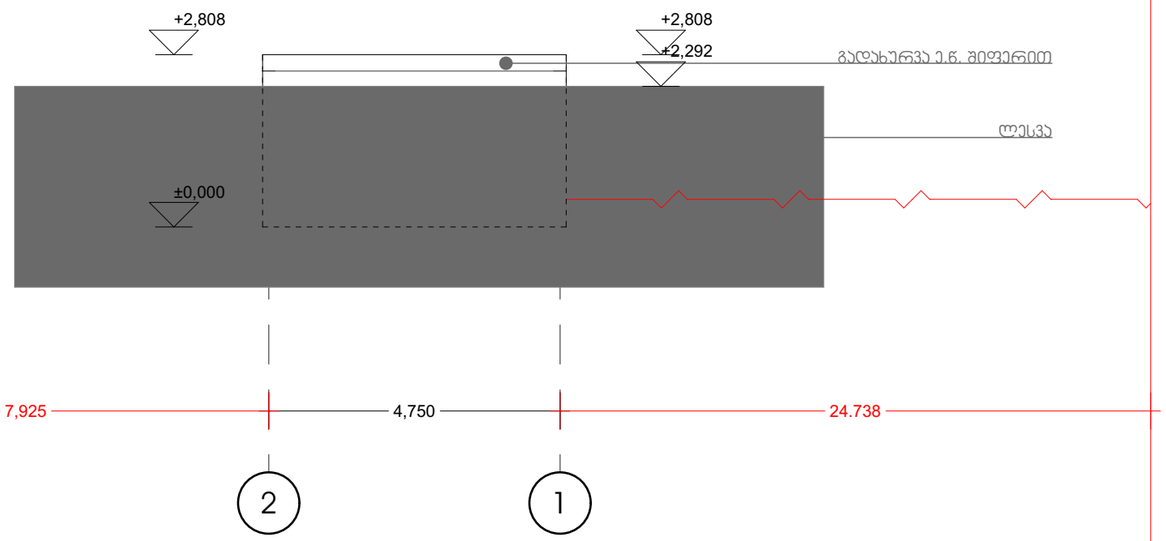

ს/კ 01.14.03.040.014

მთ.არქიტექტორი		ს.მახარაძე
პრ.ავტორი		ს.მახარაძე
დამკვეთი		შ.პ.ს. ლიკადონი (ს/კ 204859395)

კომერციული ფართის დამხმარე სათავსო

არსებული №4/1; 5/1 შენობა ნაგებობების დემონტაჟი

ობიექტის მის:	ქ. თბილისი, გამზირი ალ/ ყაზბეგი. №34 (ს/კ 01.14.03.040.014)
ნახაზი: შენობა №2 ფასადი 2-1 ღერძებში	მასშტაბი: 1:100

პროექტი	ფურცელი	ფურცლები	თარიღი
სტადია			2021 წ

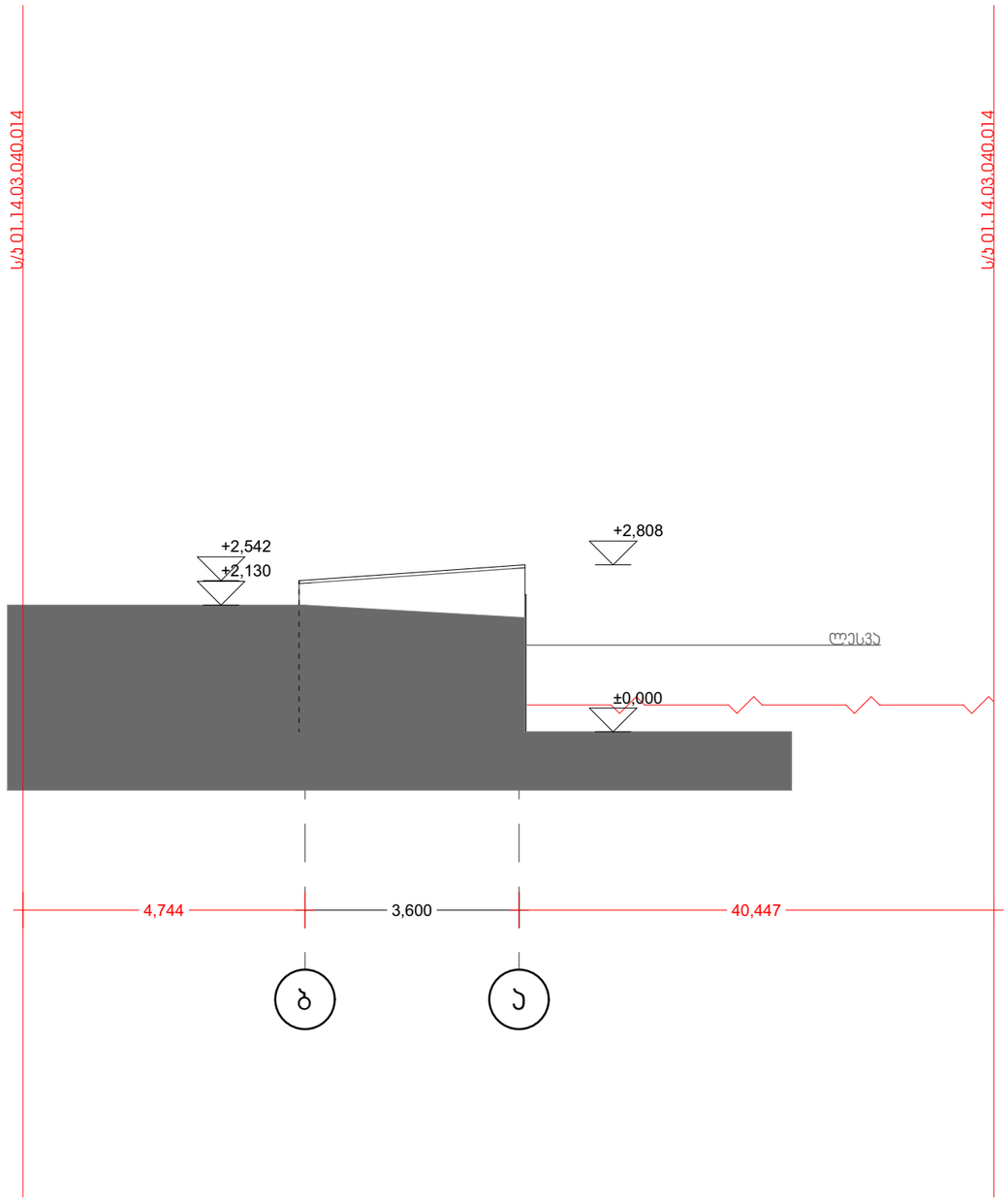

მთ.არქიტექტორი		ს.მახარაძე
პრ.ავტორი		ს.მახარაძე
დამკვეთი		შ.პ.ს. ლიკადონი (ს/კ 204859395)

კომერციული ფართის დამხმარე სათავსო

არსებული №4/1; 5/1 შენობა ნაგებობების დემონტაჟი

ობიექტის მის:	ქ. თბილისი, გამზირი ალ/ ყაზბეგი. №34 (ს/კ 01.14.03.040.014)
ნახაზი: შენობა №2 ფასადი ბ-ა ღერძებში	მასშტაბი: 1:100

პროექტი	ფურცელი	ფურცლები	თარიღი
სტადია			2021 წ

შენობა №1

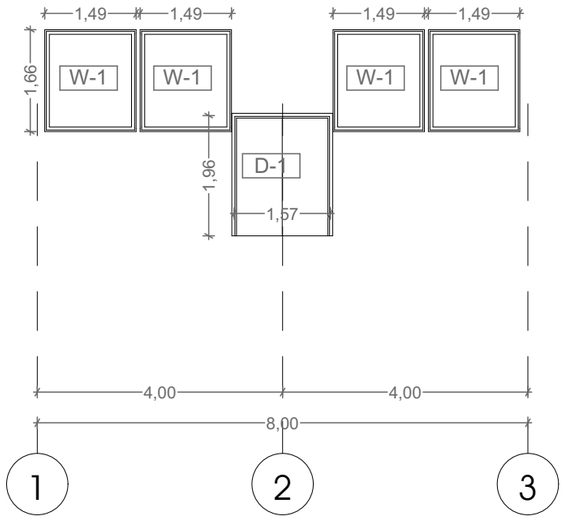

ჯარ-ფანჯრის სპეციფიკაცია		
დასახელება	ზომები	რაოდენობა
W-1	1.66X1.49	4
D-1	1.96X1.57	1

შენობა №2

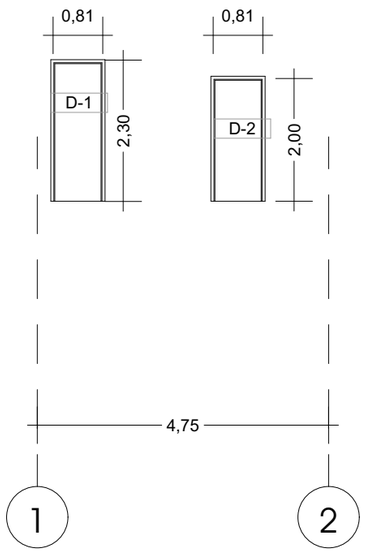

ჯარ-ფანჯრის სპეციფიკაცია		
დასახელება	ზომები	რაოდენობა
D-1	2.30X0.81	1
D-2	2.20X0.81	1

მთ.არქიტექტორი		ს.მახარაძე
პრ.ავტორი		ს.მახარაძე
დამკვეთი		შ.პ.ს. ლიკადონი (ს/კ 204859395)

კომერციული ფართის დამხმარე სათავსო

არსებული №4/1; 5/1 შენობა ნაგებობების დემონტაჟი

ობიექტის მის:	ქ. თბილისი, გამზირი ალ/ ყაზბეგი. №34 (ს/კ 01.14.03.040.014)
ნახაზი: ჯარ-ფანჯრის სპეციფიკაცია	მასშტაბი: 1:100

პროექტი	ფურცელი	ფურცლები	თარიღი
სტადია			2021 წ

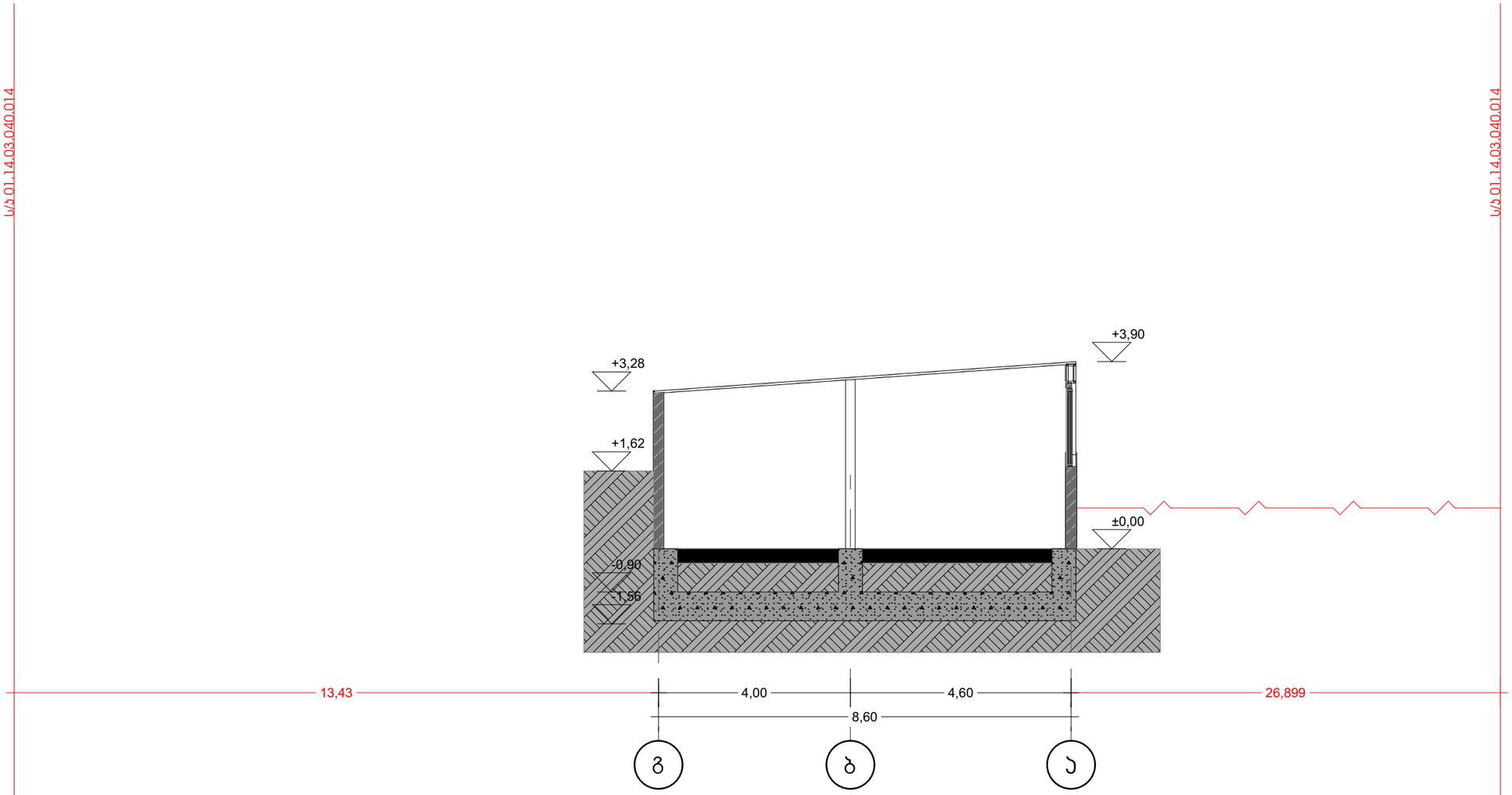

მთ.არქიტექტორი		ს.მახარაძე
პრ.ავტორი		ს.მახარაძე
დამკვეთი		შ.პ.ს. ლიკალონი (ს/კ 204859395)

კომერციული ფართის დამხმარე სათავსო

არსებული №4/1; 5/1 შენობა ნაგებობების დემონტაჟი

ობიექტის მის:	ქ. თბილისი, გამზირი ალ/ ყაზბეგი. №34 (ს/კ 01.14.03.040.014)
ნახაზი: შენობა №1 ჭრილი 1-1	მასშტაბი: 1:100

პროექტი	ფურცელი	ფურცლები	თარიღი
სტადია			2021 წ

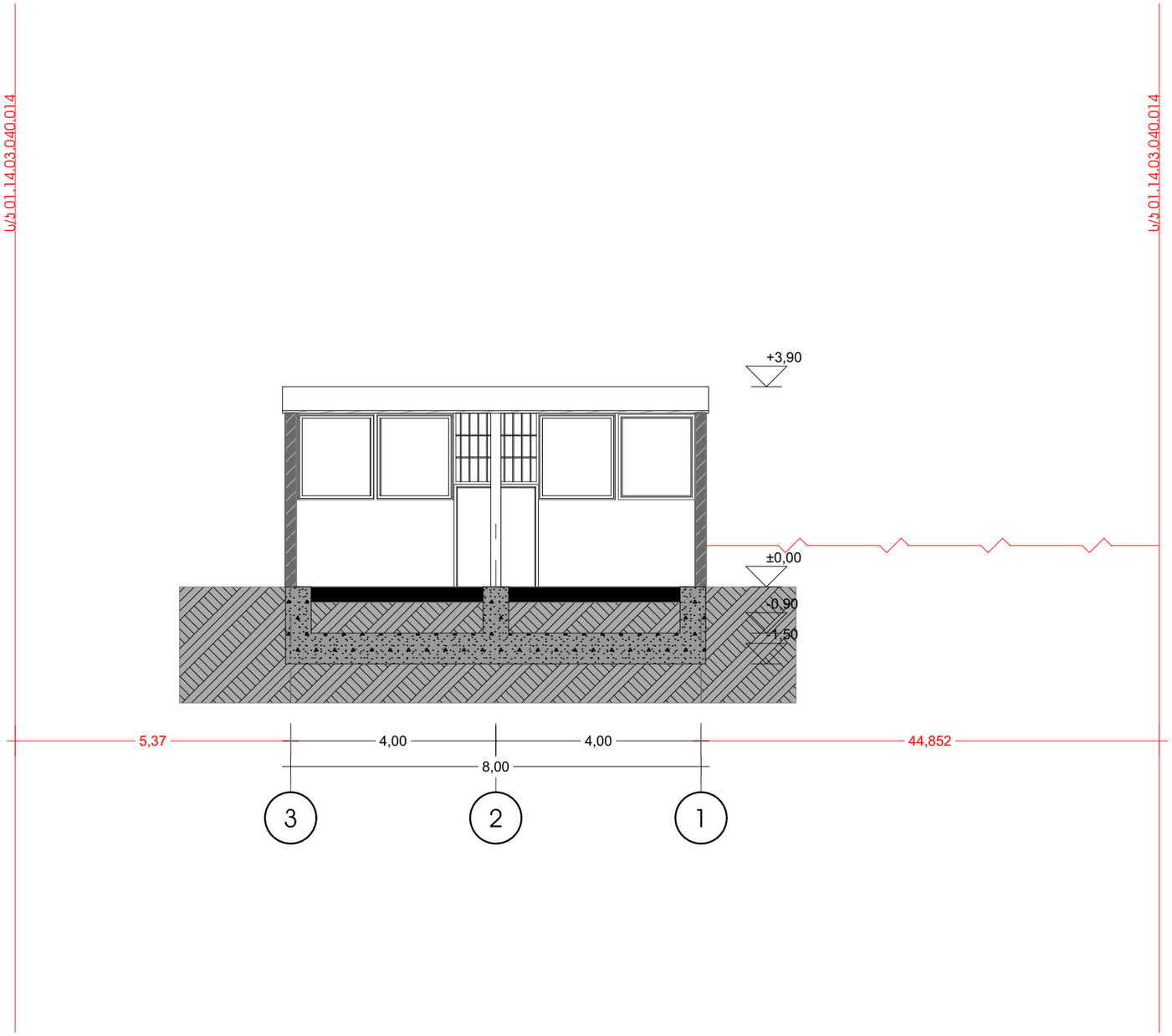

მთ.არქიტექტორი		ს.მახარაძე
პრ.ავტორი		ს.მახარაძე
დამკვეთი		შ.პ.ს. ლიკადონი (ს/კ 204859395)

კომერციული ფართის დამხმარე სათავსო

არსებული №4/1; 5/1 შენობა ნაგებობების დემონტაჟი

ობიექტის მის:	ქ. თბილისი, გამზირი ალ/ ყაზბეგი. №34 (ს/კ 01.14.03.040.014)
ნახაზი: შენობა №1 ჭრილი 2-2	მასშტაბი: 1:100

პროექტი	ფურცელი	ფურცლები	თარიღი
სტადია			2021 წ

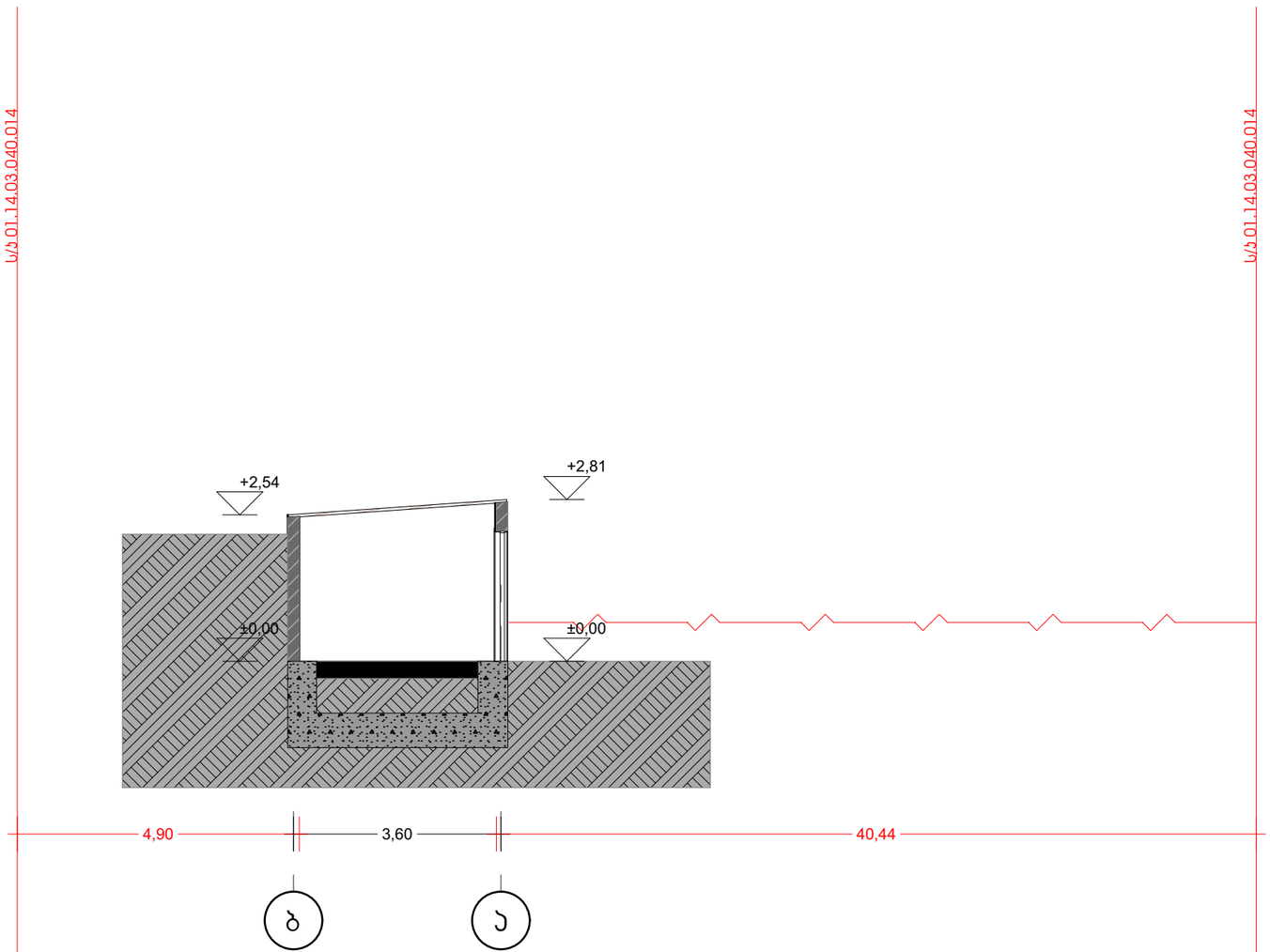

მთ.არქიტექტორი		ს.მახარაძე
პრ.ავტორი		ს.მახარაძე
დამკვეთი		შ.პ.ს. ლიკადონი (ს/კ 204859395)

კომერციული ფართის დამხმარე სათავსო

არსებული №4/1; 5/1 შენობა ნაგებობების დემონტაჟი

ობიექტის მის:	ქ. თბილისი, გამზირი ალ/ ყაზბეგი. №34 (ს/კ 01.14.03.040.014)
ნახაზი: შენობა №2 ჭრილი 1-1	მასშტაბი: 1:100

პროექტი	ფურცელი	ფურცლები	თარიღი
სტადია			2021 წ

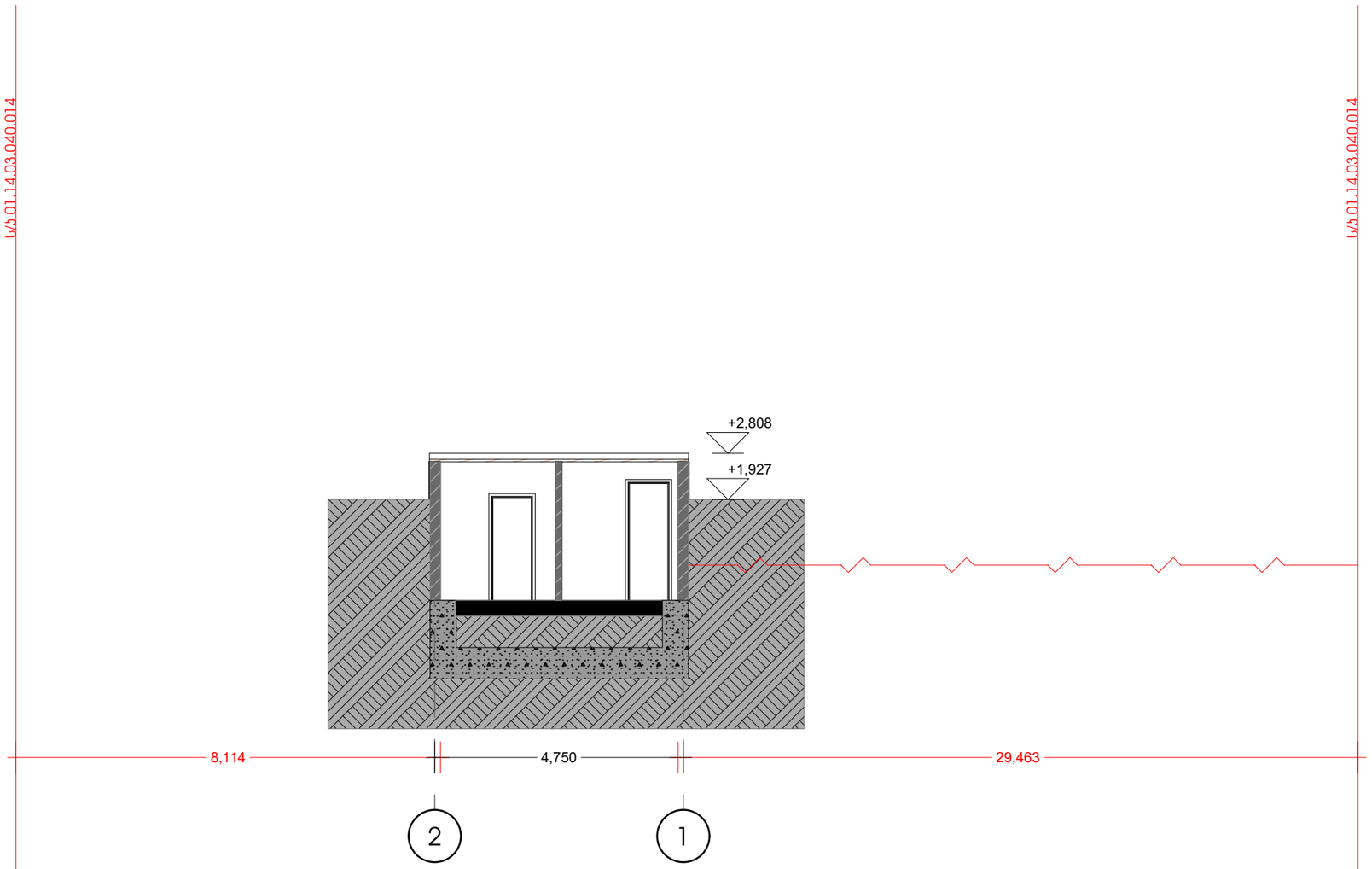

მთ.არქიტექტორი		ს.მახარაძე
პრ.ავტორი		ს.მახარაძე
დამკვეთი		შ.პ.ს. ლიკადონი (ს/კ 204859395)

კომერციული ფართის დამხმარე სათავსო

არსებული №4/1; 5/1 შენობა ნაგებობების დემონტაჟი

ობიექტის მის:	ქ. თბილისი, გამზირი ალ/ ყაზბეგი. №34 (ს/კ 01.14.03.040.014)
ნახაზი: შენობა №2 ჭრილი 2-2	მასშტაბი: 1:100

პროექტი	ფურცელი	ფურცლები	თარიღი
სტადია			2021 წ