ფასადი 9-1



პროექტი

მრავალბინიანი საცხოვრებელი სახლი

პროექტის მისამართი

ქალაქი თბილისი,
დასახლება დიდი დიღომი,
ქუჩა, ასი ათასი მონამე, №28

დამკვეთი

ჯონსტანტინე ურუშაძე

პრ. მთავარი არქიტექტორი

ჯ. ურუშაძე (მთვ. არქიტექტორი)

ჰირობითი აღნიშვნები

ტექნიკურ-ეკონომიკური მაჩ.

A0 ფორმატი

ფასადი ი-ა



პროექტი

მრავალბინიანი საცხოვრებელი სახლი

პროექტის მისამართი

ქალაქი თბილისი,
დასახლება დიდი დიღომი,
ქუჩა, ასი ათასი მონამე, №28

დამკვეთი

ჯონსტანტინე ურუშაძე

პრ. მთავარი არქიტექტორი

ჯ. ურუშაძე (მთვ. არქიტექტორი)

ჰირობითი აღნიშვნები

ტექნიკურ-ეკონომიკური მაჩ.

A0 ფორმატი

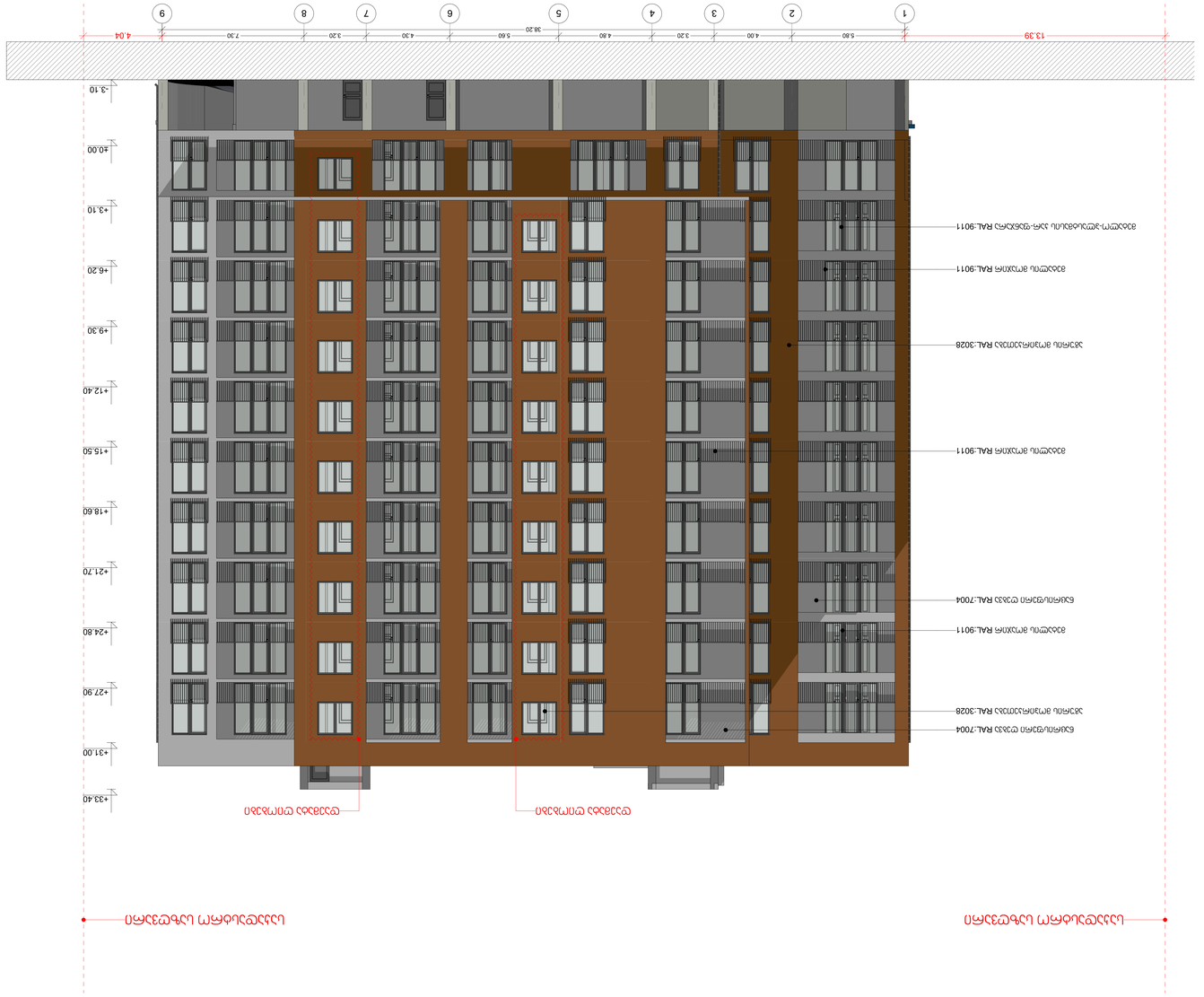

ԳԾԱՅԻՆ 1-9

ՀՅՈՒՍԻՍԱՅԻՆ ԿՈՂՄԻ ՀԱՄԱՐ ՄԱՏՈՒՑՎՈՂ ՍՊԻՏԱԿ

ՀՅՈՒՍԻՍԱՅԻՆ ԿՈՂՄԻ ՀԱՄԱՐ ՄԱՏՈՒՑՎՈՂ ՍՊԻՏԱԿ

ՊՂՈՏԱՅԻՆ ՊԱՏԿԵՐԱՔԱՐ ՄԵՏԱՂԱՅԻՆ ՍՅՈՒԺԱՊԱՏՈՒԿՈՎ ՀՅՈՒՍԻՍԱՅԻՆ ԿՈՂՄԻ ՀԱՄԱՐ ՄԱՏՈՒՑՎՈՂ ՍՊԻՏԱԿ RAL-9011

ՊՂՈՏԱՅԻՆ ՊԱՏԿԵՐԱՔԱՐ ՄԵՏԱՂԱՅԻՆ ՍՅՈՒԺԱՊԱՏՈՒԿՈՎ ՀՅՈՒՍԻՍԱՅԻՆ ԿՈՂՄԻ ՀԱՄԱՐ ՄԱՏՈՒՑՎՈՂ ՍՊԻՏԱԿ RAL-7004

ՊՂՈՏԱՅԻՆ ՊԱՏԿԵՐԱՔԱՐ ՄԵՏԱՂԱՅԻՆ ՍՅՈՒԺԱՊԱՏՈՒԿՈՎ ՀՅՈՒՍԻՍԱՅԻՆ ԿՈՂՄԻ ՀԱՄԱՐ ՄԱՏՈՒՑՎՈՂ ՍՊԻՏԱԿ RAL-3028

ՊՂՈՏԱՅԻՆ ՊԱՏԿԵՐԱՔԱՐ ՄԵՏԱՂԱՅԻՆ ՍՅՈՒԺԱՊԱՏՈՒԿՈՎ ՀՅՈՒՍԻՍԱՅԻՆ ԿՈՂՄԻ ՀԱՄԱՐ ՄԱՏՈՒՑՎՈՂ ՍՊԻՏԱԿ RAL-9011

ფასადი ა-ი



პროექტი

მრავალბინიანი საცხოვრებელი სახლი

პროექტის მისამართი

ქალაქი თბილისი,
დასახლება დიდი დიღომი,
ქუჩა, ასი ათასი მოწამე, №28

დამკვეთი

კონსტანტინე ურუშაძე

პრ. მთავარი არქიტექტორი

კ. ურუშაძე (მთვ. არქიტექტორი)

პირობითი აღნიშვნები

ტექნიკურ-ეკონომიკური მაჩ.

A0 ფორმატი

კიბის კვანძები

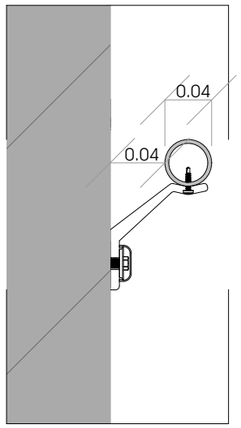

დეტალი 4-1
ბ-ბლოკი

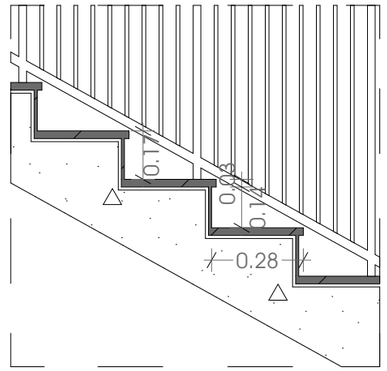

კიბის კვანძი
+3.00 ნიშნულზე

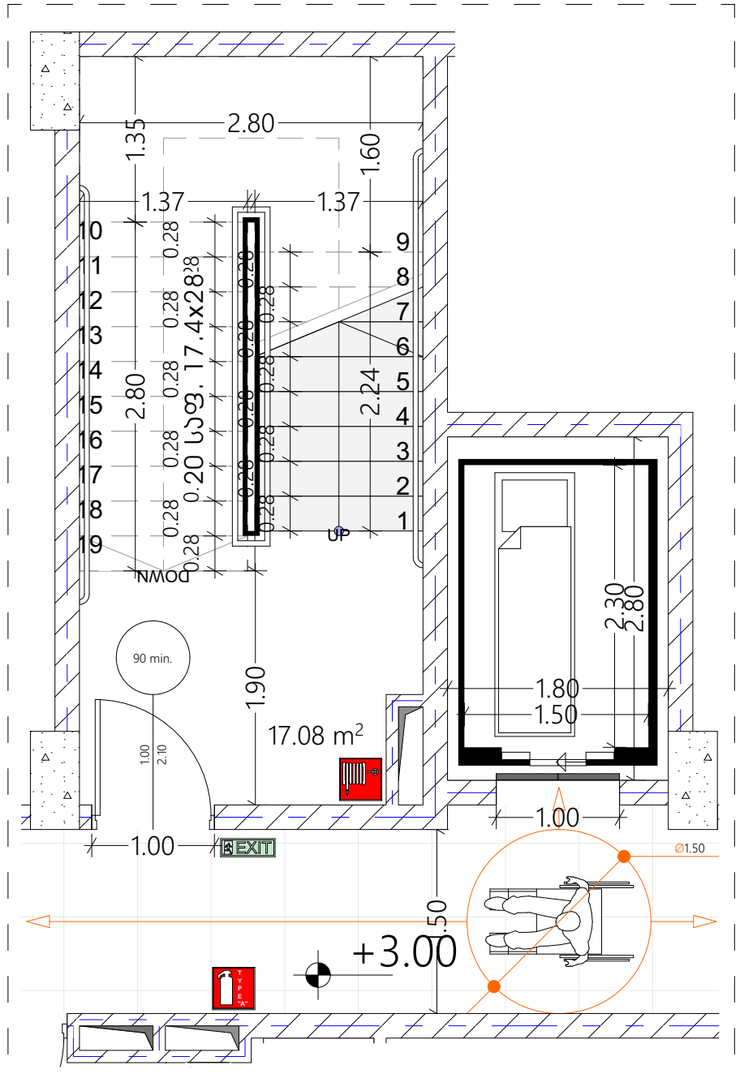
2.80
1.35
1.60
1.37
1.37
10
11
12
13
14
15
16
17
18
19
9
8
7
6
5
4
3
2
1
0.28
0.20
0.28
0.20
0.28
0.20

საფასადე სიბრტყისა და სახურავის მოწყობის დეტალები

მასშტაბი 1/20

დეტალი 1

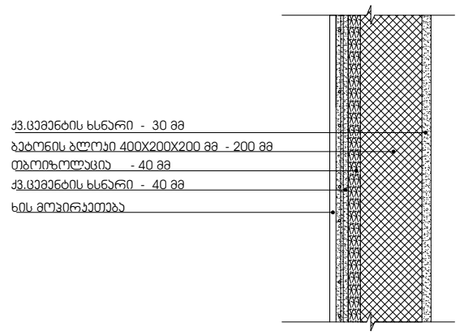

დეტალი 2

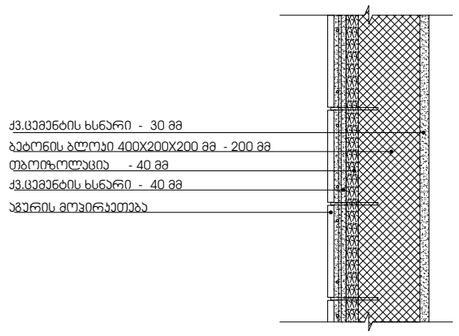

დეტალი 3

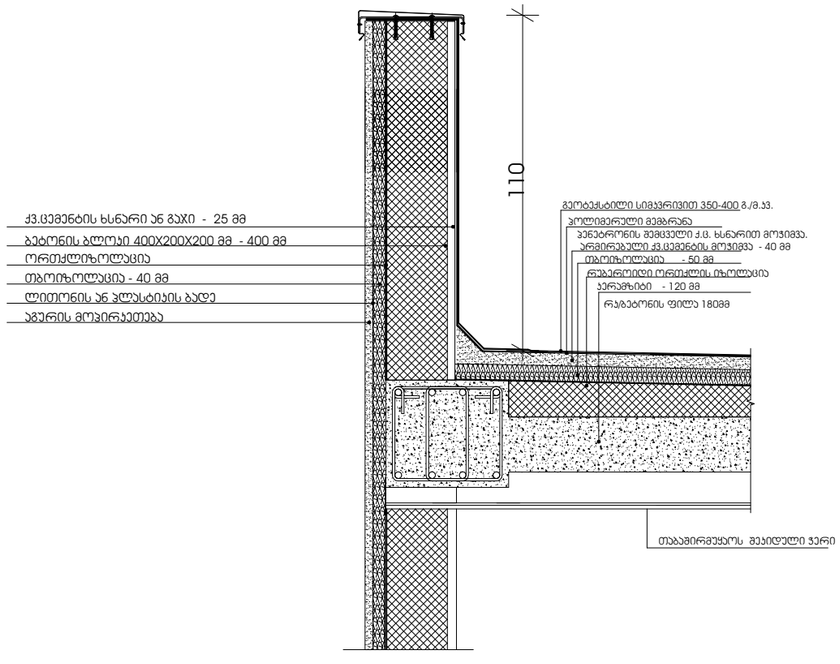

დეტალი 4

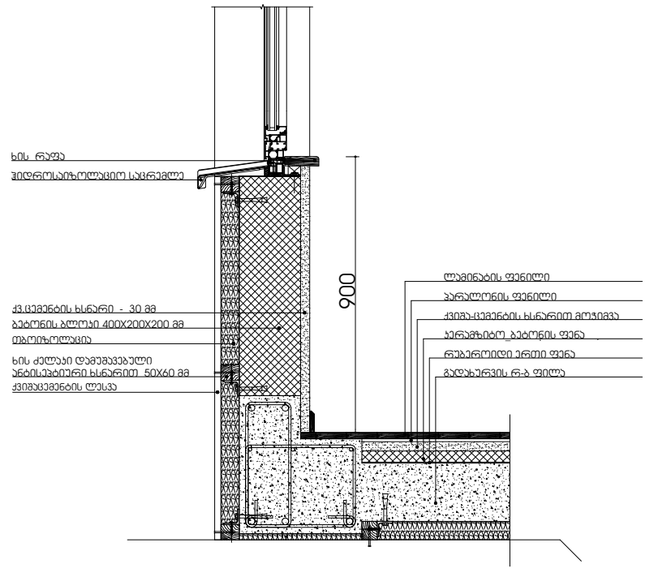

თანამდებობა	გვარი	ხელმოწერა
ავტორი	გ.სარიშვილი	
თანაავტორი	ბ. გიორგაძე	
თანაავტორი	ს. ხაბელაშვილი	
დაამუშავა	ს. ხაბელაშვილი	

დამკვეთი

პროექტი მრავალბინიანი საცხოვრებელი სახლი

ნახაზი

მისამართი :

დეტალი 1

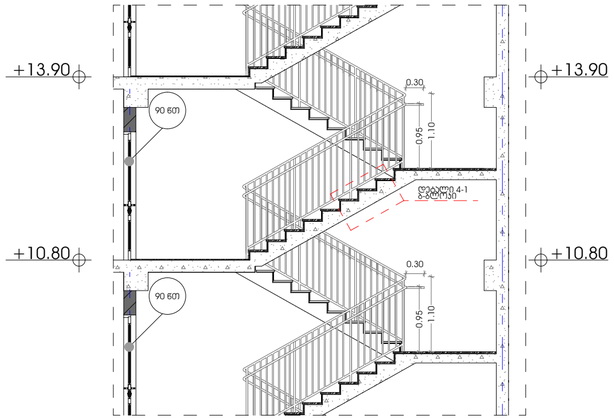

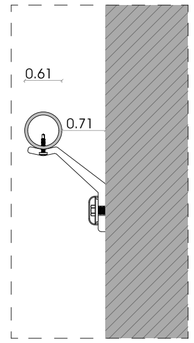

დეტალი 1-1

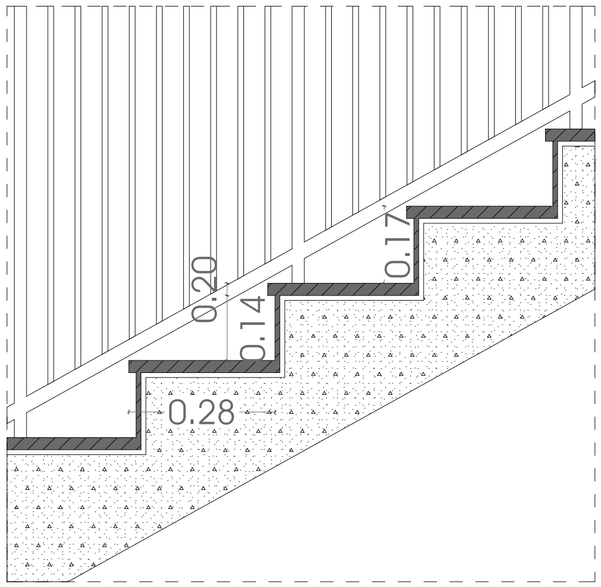

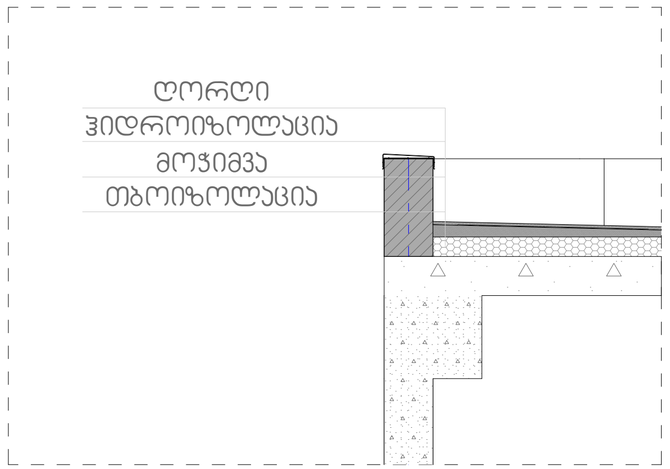

პირობითი აღნიშვნები

ტექნიკურ ეკ. მაჩვენებელი

თანამდებობა	გვარი	ხელმოწერა
გენ. დირექტორი		
აღმ. დირექტორი		
ავტორი		
თანაავტორი	გ. სარიმჟიღი	
დაამუშავა	გ.სარიმჟიღი	
შეამოწმა		

დამკვეთი

პროექტი მრავალბინიანი საცხოვრებელი სახლი

ნახაზი

მისამართი :