სართულის გეგმა ±0.00 ნიშნულზე მ 1 : 100

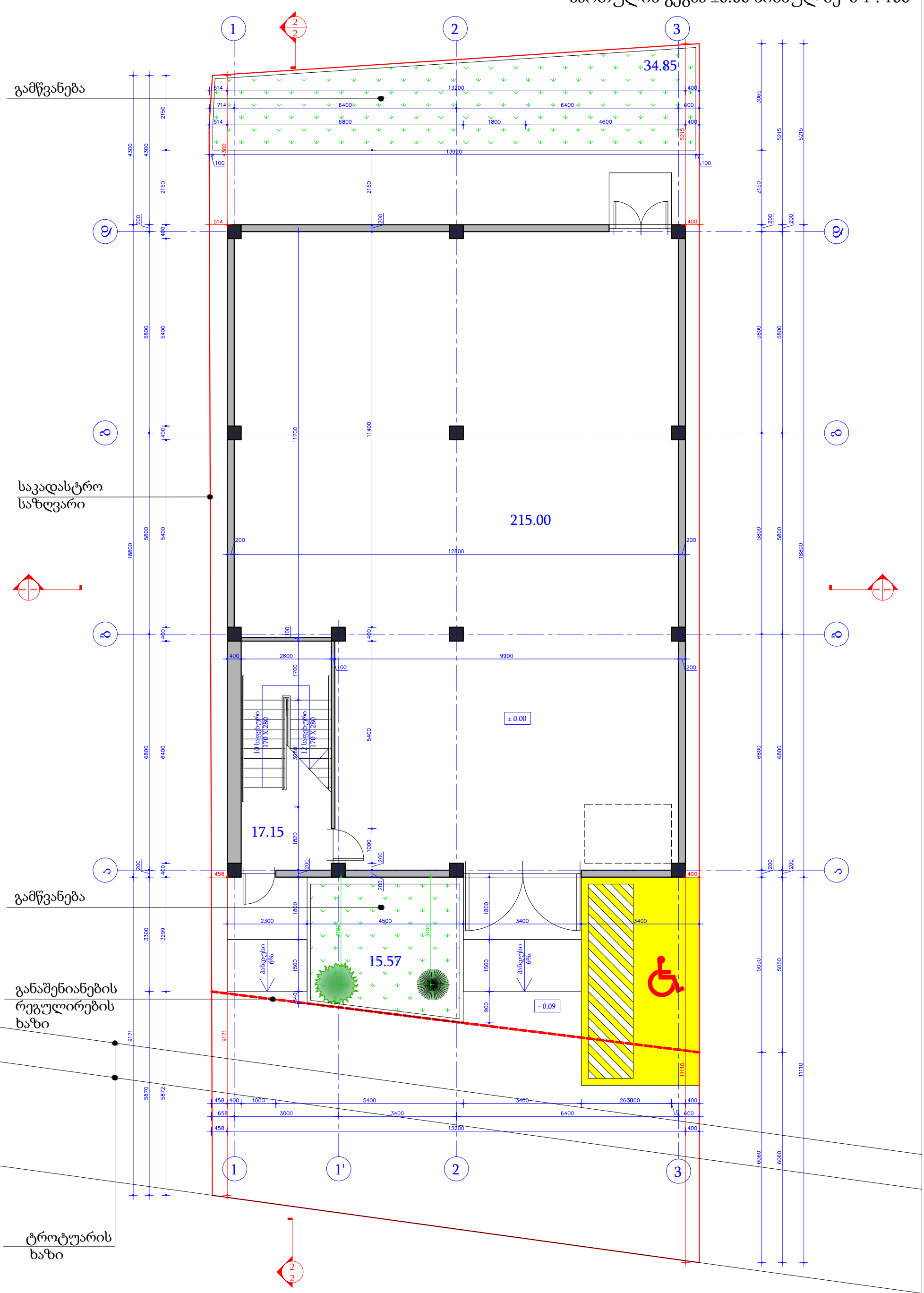

შენიშვნა:
1. ნახაზზე ზომები მოცემულია სანტიმეტრებში, ხოლო ნიშნულები მეტრებში.

დამკვეთი: სააქციო საზოგადოება "თრიალეთი"-ს (ID 209467717)		ქ.თბილისი, მტკვრის მარცხენა სანაპირო, სერგეი ლაზოს მიმდებარედ, სერგეი ლაზოს №1 (ნაკვეთი 24), სააქციო საზოგადოება "თრიალეთი"-ს (ID 209467717) საკუთრებაში მქონე მიწის ნაკვეთზე (ს/კ 01.11.04.019.416) საავეჯე მასალების საწყობის პროექტი		
პრ.მთ. არქიტექტორი	საბა გორგაძე	არქიტექტურული ნაწილი	ფურცელი	ფორმატი
შეასრულა	საბა გორგაძე	სართულის გეგმა ±0.00 ნიშნულზე	ა - 1	A3

სართულის გეგმა 4.08 ნიშნულზე მ 1 : 100

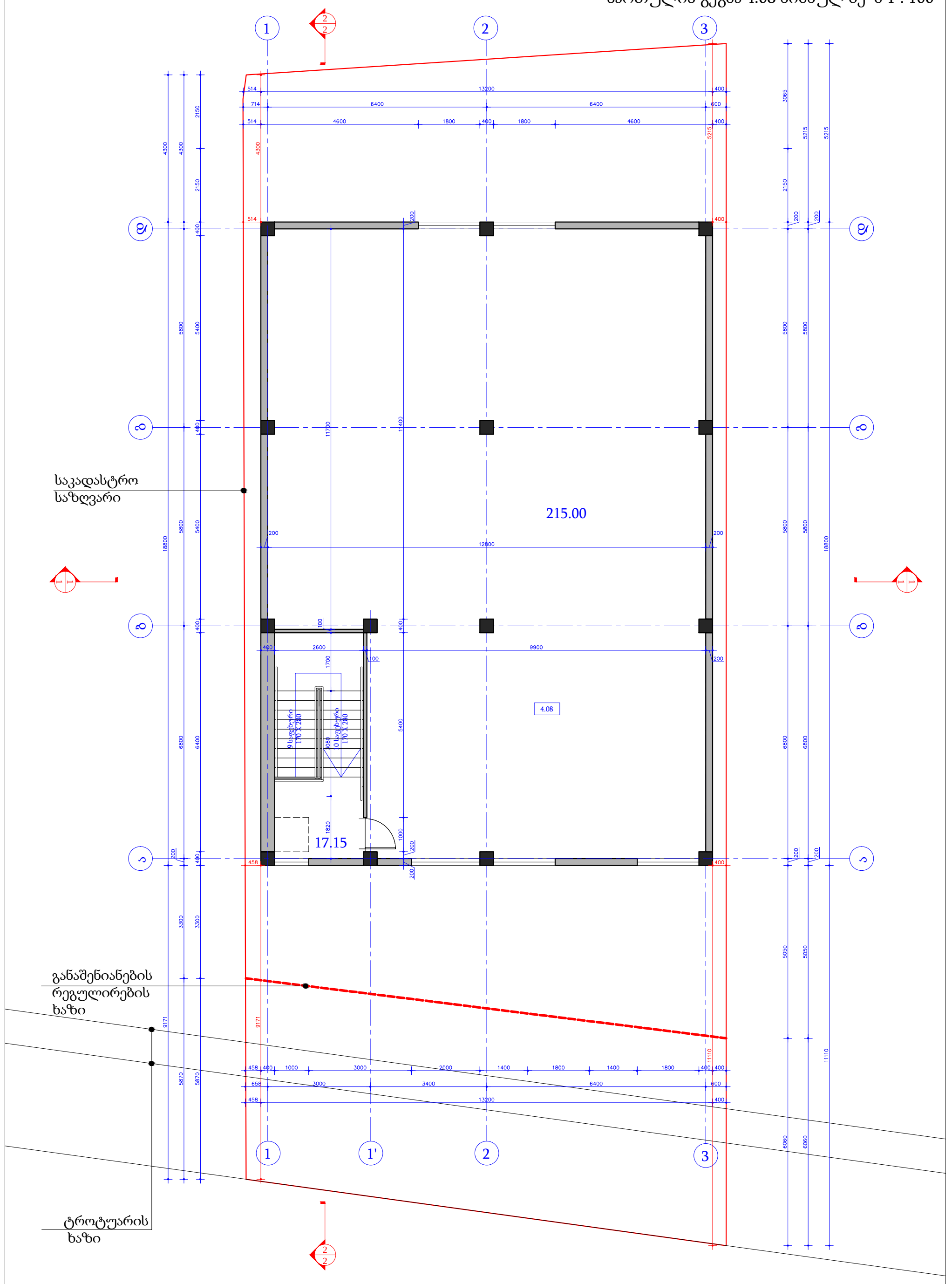

შენიშვნა:
1. ნახაზზე ზომები მოცემულია სანტიმეტრებში, ხოლო ნიშნულები მეტრებში.

დამკვეთი: სააქციო საზოგადოება "თრიალეთი"-ს (ID 209467717)		ქ.თბილისი, მტკვრის მარცხენა სანაპირო, სერგეი ლაზოს მიმდებარედ, სერგეი ლაზოს №1 (ნაკვეთი 24), სააქციო საზოგადოება "თრიალეთი"-ს (ID 209467717) საკუთრებაში მქონე მიწის ნაკვეთზე (ს/კ 01.11.04.019.416) საავეჯე მასალების საწყობის პროექტი		
პრ.მთ. არქიტექტორი	საბა გორგაძე	არქიტექტურული ნაწილი	ფურცელი	ფორმატი
შეასრულა	საბა გორგაძე	სართულის გეგმა 4.08 ნიშნულზე	ა - 2	A3

სახურავის გეგმა მ 1 : 100

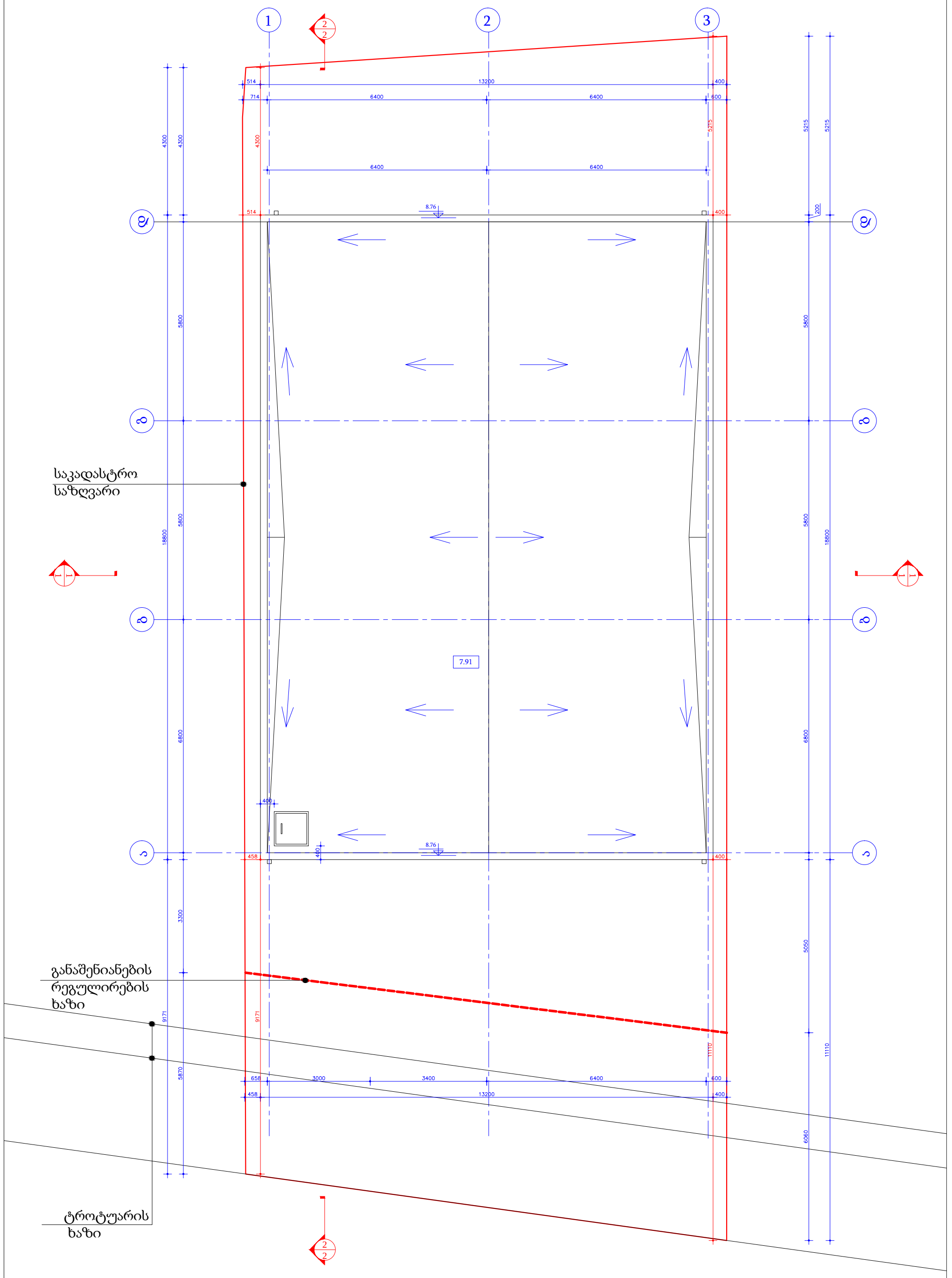

შენიშვნა:
1. ნახაზზე ზომები მოცემულია სანტიმეტრებში, ხოლო ნიშნულები მეტრებში.

დამკვეთი: სააქციო საზოგადოება "თრიალეთი"-ს (ID 209467717)		ქ.თბილისი, მტკვრის მარცხენა სანაპირო, სერგეი ლაზოს მიმდებარედ, სერგეი ლაზოს №1 (ნაკვეთი 24), სააქციო საზოგადოება "თრიალეთი"-ს (ID 209467717) საკუთრებაში მქონე მიწის ნაკვეთზე (ს/კ 01.11.04.019.416) საავეჯე მასალების საწყობის პროექტი		
პრ.მთ. არქიტექტორი	საბა გორგაძე	არქიტექტურული ნაწილი	ფურცელი	ფორმატი
შეასრულა	საბა გორგაძე	სახურავის გეგმა	ა - 3	A3

დეტალი - 1 მ 1:25

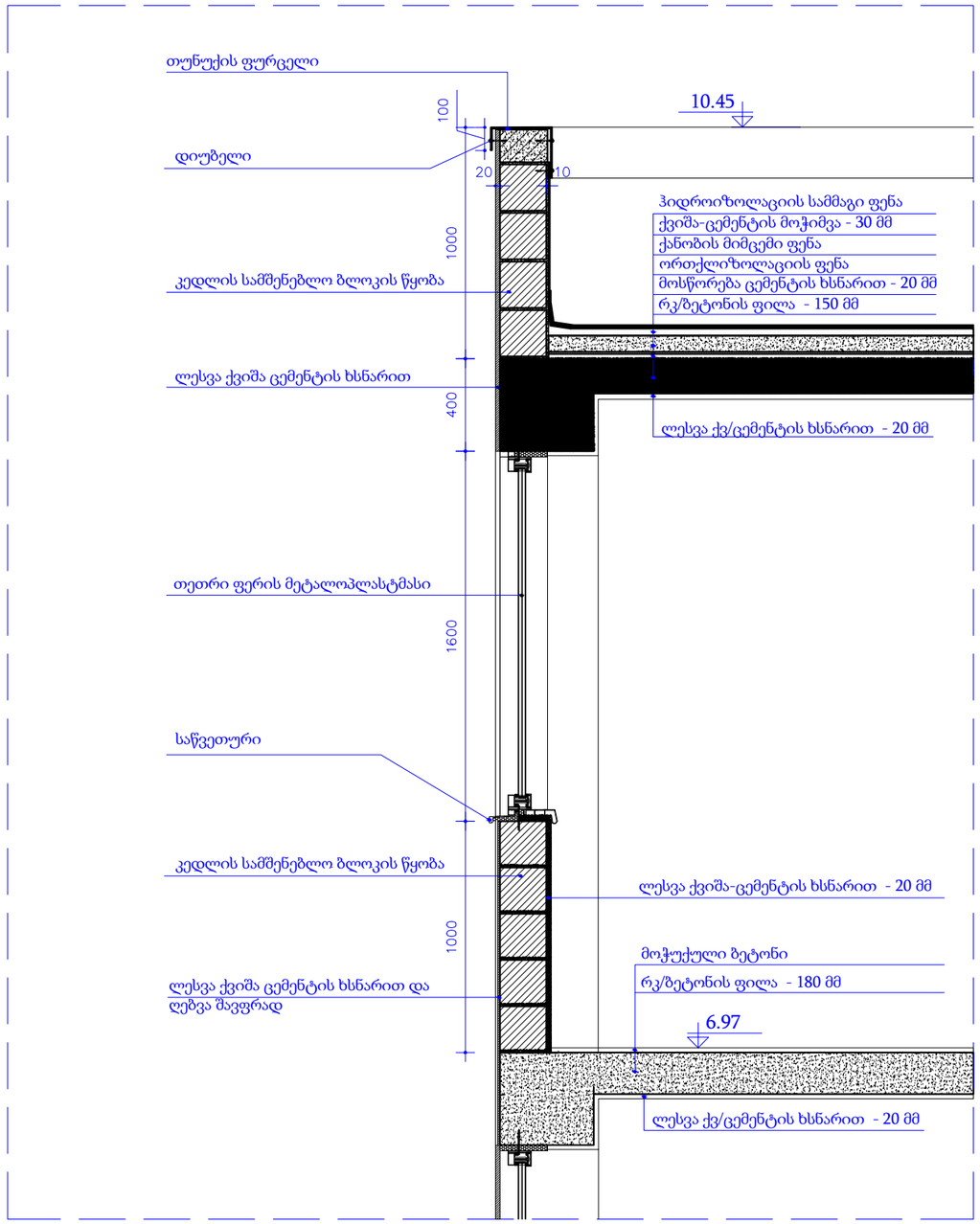

შენიშვნა:
1. ნახაზზე ზომები მოცემულია მილიმეტრებში, ხოლო ნიშნულები მეტრებში.

დამკვეთი: სააქციო საზოგადოება "თრიალეთი"-ს (ID 209467717)				
პრ.მთ. არქიტექტორი	საბა გორგაძე	არქიტექტურული ნაწილი	ფურცელი	ფორმატი
შეასრულა	საბა გორგაძე	დეტალი-1	ა - 3(1)	A3

ქ.თბილისი, მტკვრის მარცხენა სანაპირო, სერგეი ლაზოს მიმდებარედ,
სერგეი ლაზოს №1 (ნაკვეთი 24), სააქციო საზოგადოება "თრიალეთი"-ს (ID 209467717)
საკუთრებაში მქონე მიწის ნაკვეთზე (ს/კ 01.11.04.019.416) საწყობის პროექტი

საქართველოს მთავრობის 2020 წლის 4 დეკემბრის N732 დადგენილების

ტექნიკური რეგლამენტის
"მისაწვდომობის ეროვნული სტანდარტების"
შესაბამისობის დასკვნა და გრაფიკული დოკუმენტაცია

2021

გრაფიკული აღნიშვნები

პირობითი აღნიშვნა	მნიშვნელობა
	მისაწვდომობის საერთაშორისო სიმბოლო
	სავალი ან მისაწვდომი მიმართულება
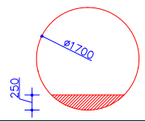	წრიული მოსატრიალებელი სივრცე, ზომა და გადაფარვა
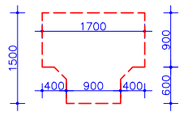	T - ის ფორმის მოსატრიალებელი სივრცე
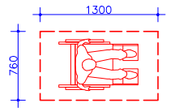	იატაკის თავისუფალი სივრცის ზომა
	გამოკვეთილი ელემენტი ჭრილში ან გეგმაში
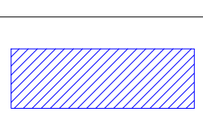	ელემენტის, სამართავის ან მოწყობილობის მდებარეობის ზონა

მისაწვდომობის ეროვნულ რეგლამენტთან შესაბამისობის ანალიზი

პროექტის აღწერა:

საპროექტო ობიექტი მდებარეობს ქ.თბილისი, მტკვრის მარცხენა სანაპირო, სერგეი ლაზოს მიმდებარედ, სერგეი ლაზოს №1 (ნაკვეთი 24), სააქციო საზოგადოება "თრიალეთი"-ს (ID 209467717) საკუთრებაში მქონე მიწის ნაკვეთზე (ს/კ 01.11.04.019.416). პროექტით ნაგებობა ორსართულიანია და წარმოადგენს საავეჯე მასალის საწყობს.

ა) შენობების ბლოკები

302 ქვეთავის შესაბამისად იატაკები არის მდგრადი, მყარი და არასრიალა მასალა, რკინაბეტონის ფილაზე მოხვეწილი ქვიშა-ცემენტის ხსნარი. იატაკის ზედაპირებს არ გააჩნია ღიობები.

303 ქვეთავის მიხედვით იატაკებს ორივე სართულზე არ აქვს დონეთა სხვაობა.

304 ქვეთავის მიხედვით მოსატრიალებელ სივრცედ გათვალისწინებულია წრიული 1700 მმ დიამეტრით(სურ. 304.3.1.1) და T -ს ფორმის(სურ. 304.3.2.1 (ა)).

305 ქვეთავის შესაბამისად იატაკის თავისუფალ სივრცედ აღებულია 1300 მმ x 760 მმ (სურ. 305.3.1).

307 ქვეთავის მოთხოვნით გამოშვერილი საგნები თარაზულად მიმოსვლის ბილიკისკენ შენობას არ გააჩნია.

308 ქვეთავით მისაწვდომი ჩაუხერგავია და მიწვდომის დიაპაზონად წინიდან და გვერდიდან სიმაღლე იატაკიდან არის 380 - 1200 მმ. ფარგლებში.

ბ)მისაწვდომი სვლაგეზები

403.3 ქვეთავით სავალი ზედაპირებს არ გააჩნია გრძივი და განივი დახრა.

403.5.1 ქვეთავით მისაწვდომი სვლაგეზის თავისუფალი სიგანე შენობაში არის არაუმცირეს 900 მმ. მისაწვდომი სვლაგეზის თავისუფალი სიგანე შენობის გარეთ კი არაუმცირეს 1200 მმ.

403.5.3.1 თავისუფალი სიგანე 90 გრადუსიანი ბრუნის შემთხვევაში მისაწვდომ საშუალებებში, სადაც მისაწვდომი სვლაგეზი აკეთებს 90 გრადუსიან ბრუნს, თავისუფალი სიგანე მოსატრიალებელთან მიახლოებისას და მოსატრიალებლიდან მოშორებისას არის მინიმუმ 2000 მმ სიგანის.

404.2.2 ქვეთავის მიხედვით გზა-კარის თავისუფალი ღიობის სიგანე არის 870 მმ. და შენობას მისაწვდომობის თავისუფალ სიგანეში არ გააჩნია გამონაშვერები იატაკიდან.

404.2.3 კარებთან მინიმალური თავისუფალი სივრცე, მანევრირებისთვის ანჯამებიან კარებთან კარის წინიდან მისაწვდომი - გამოწევით გაღებისთვის 1500 მმ-ია და მხარის თავისუფალი სივრცე 450 მმ-ია, ხოლო თავისუფალი სივრცე კართან მანევრირებისთვის - ანჯამიანი კარი - წინიდან მისაწვდომი - მიწოლით გაღებისას 1300 მმ და მხარის თავისუფალი სივრცე 300 მმ.

404.4 ქვეთავით პანდუსის ზედაპირი არის მდგრადი, მყარი და არასრიალა.

405.2 ქვეთავის შესაბამისად გარე პანდუსის დახრა უდრის 1 : 16,7;

405.3 ქვეთავის მიხედვით პანდუსის გვერდითი დახრა უდრის 1 : 50;

405.6 ქვეთავის შესაბამისად პანდუსის ამაღლება შეადგენს 90 მმ-ს დასაშვები 750 მმ-ის ნაცვლად.

405.7.1 ქვეთავით პანდუსის ბაქნებს ექნება 1:50 გვერდითი დახრა.

405.7.2 ქვეთავის მოთხოვნით პანდუსის ბაქნების სიგანე პანდუსის სიგანის ტოლია.

405.7.3 ქვეთავის შესაბამისად პანდუსის ბაქნის სიგრძე რეგლამენტით განსაზღვრულ მინიმალურ სიგრძის ტოლია და 1500 მმ-ს შეადგენს.

405.8 ქვეთავის მიხედვით რადგან პანდუსის ამაღლება რეგლამენტით განსაზღვრულ მინიმალურ 150 მმ-ზე მეტი არ არის და შეადგენს 90 მმ-ს სახელურის აუცილებლობა არ მოეთხოვება.

გ) ადგილისა და შენობის ზოგადი ელემენტები

504 ქვეთავის მიხედვით გზა-კიბეების საბიჯელი 280 მმ და ამაღლება კი -170 მმ; ნაშვერი 10 მმ-ია და და წინაპირი კი 45 ° დახრისაა.

504.4 ქვეთავის მიხედვით საფეხურის საბიჯელების ზედაპირი შეესაბამება 302-ე ქვეთავს და დაქანება არის არაუმეტეს 1:48.

504.5 ქვეთავით საფეხურის ნაშვერები შეესაბამება შემდეგს:

1. გზა-კიბის საფეხურის ნაშვერები ერთნაირი ზომისაა.
2. საბიჯელის წინა პირის მომრგვალების რადიუსი არის 10 მმ-ს.
3. საბიჯელი წინა პირთან 45 გრადუსით უნდა იყოს დახრილი და ასეთი დახრა თარაზულად არაუმეტეს 10 მმ-მდეა გაგრძელებული.
4. საფეხურების ნაშვერები ქვედა საფეხურზე გადმოეშვერილია 20 მმ-ით.

504.6 ქვეთავის შესაბამისად ხილვადი კონტრასტით თითოეული საფეხურის თარაზული ზედაპირის (საბიჯელის) წინა კიდის მთელ სიგრძეზე უნდა განთავსდება მთლიანი და უწყვეტი ზოლი. კონტურული ზოლების მინიმალური თარაზული სიგანე იქნება 25 მმ, ხოლო მაქსიმალური – 50 მმ. ზოლის წინა კიდე განთავსდება მაქსიმუმ 13 მმ-ზე საფეხურის წინა კიდიდან/ნაშვერიდან.

505.4 ქვეთავით კიბის სახელურების სიმაღლე განისაზღვრა 900 მმ.

505.7 ქვეთავის შესაბამისად კიბის სახელურის განივ კვეთად აღებულ იქნა 40 მმ დიამეტრის მრგვალი სახეობა, რომლის თავისუფალი სივრცედ განისაზღვრა ასევე 40 მმ.

505.10.2 ქვეთავის მიხედვით კიბის მარშის თავთან სახელურები გაგრძელებულია თარაზულად ბაქნის საზღვრებში 300 მმ-ით და იწყება ბაქნის წინაპირიდან უშუალოდ ზემოთ.

506.2 ქვეთავის შესაბამისად მისაწვდომ სივრცეებში ფანჯრების გასაღებად, დასახურად, დასაკეტად ან ჩასაკეტად და მათ გასახსნელად და გასაღებად გამოყენებული მოქმედი ძალა უნდა განისაზღვროს AAMA 513 -ის 106.2.13 ქვეთავის მიხედვით და დასახურად საჭირო მოქმედი ძალა იქნება:

1. არაუმეტეს 37,7 ნ შვეულად ან თარაზულად მოსრიალე ფანჯრისათვის.
2. არაუმეტეს 22,2 ნ ყველა სხვა ტიპის გაღებადი ფანჯრისათვის.

ე) საკომუნიკაციო ელემენტები და ფუნქციები

702.1 ქვეთავის მიხედვით ხმოვანი და ვიზუალური განგაშისა და შეტყობინების მოწყობილობები, რომლებიც შენობის სახანძრო განგაშის სისტემის ნაწილს შეადგენენ, დაყენდება 106.2.4 ქვეთავში მითითებული NFPA 72-ის შესაბამისად, მუდმივად უნდა იყოს მიერთებული ელექტრო სისტემასთან.

703.1.1 ქვეთავით შიგა და გარე ნიშნები, რომლებიც აღნიშნავენ მისაწვდომ სივრცეების მუდმივ გამოყენებებს, შეესაბამება 703.1, 703.2 და 703.3 ქვეთავებს.

703.1.2 ქვეთავის მიხედვით ნიშნები, რომლებიც შეიცავენ მიმართულებას ან ინფორმაციას შენობის შიგა სივრცისა და ადგილის მოწყობილობების შესახებ შეესაბამება 703.2 ქვეთავს.

703.1.3 ქვეთავის მიხედვით, სადაც ოთახებისა და სივრცეების აღნიშვნებად პიქტოგრამებია გამოყენებული, პიქტოგრამები შეესაბამება 703.5 ქვეთავს და აქვთ ტექსტური აღწერები, რომლებიც მდებარეობს ზუსტად პიქტოგრამების დაფის ქვევით და შეესაბამება 703.2 და 703.3 ქვეთავებს.

703.2.2 ვიზუალური სიმბოლოების შრიფტად გამოყენებულია ლათინური.

703.2.9 ქვეთავით ვიზუალური სიმბოლოები იატაკიდან, არაუმცირეს, 1000 მმ სიმაღლეზე უნდა იყოს იმ ადგილიდან, საიდანაც ვუყურებთ, რაც იზომება სიმბოლოს ქვედა ხაზამდე. სიმაღლეები უნდა შეესაბამებოდეს 703.2.4 ცხრილს, ნიშანზე სიმბოლოების ზომაზე დაყრდნობით.

705.5 ამოცნობადი გამაფრთხილებლების ზედაპირებზე არის 705.5 ქვეთავის შესაბამისი თავწაკვეთილი გუმბათები. თავწაკვეთილი გუმთათების ფუძის დიამეტრი არის, არაუმცირეს 23 მმ და, არაუმეტეს, 36 მმ, ხოლო წვეროს დიამეტრი ფუძის დიამეტრის, არაუმცირეს 50% და, არაუმეტეს, 65%. მათი სიმაღლე არის 5,0 მმ. თავწაკვეთილი გუმბათების ცენტრიდან ცენტრამდე დაშორება არის, არაუმცირეს, 40 მმ და, არაუმეტეს, 60 მმ, ხოლო ფუძიდან ფუძემდე დაშორება, არაუმცირეს,16,5 მმ დაფაზე ყველაზე ახლოს მდებარე გუმბათებს შორის გაზომვისას. ამოცნობადი გამაფრთხილებლების

ზედაპირები უნდა გრძელდებოდეს არაუმცირეს 600 მმ-ით ფეხით მოსიარულეთა მოძრაობის მიმართულებით.

დამკვეთი: სააქციო საზოგადოება "თრიალეთი"-ს (ID 209467717)		ქ.თბილისი, მტკვრის მარცხენა სანაპირო, სერგეი ლაზოს მიმდებარედ, სერგეი ლაზოს №1 (ნაკვეთი 24), სააქციო საზოგადოება "თრიალეთი"-ს (ID 209467717) საკუთრებაში მქონე მიწის ნაკვეთზე (ს/კ 01.11.04.019.416) საავეჯე მასალების საწყობის პროექტი		
პრ.მთ. არქიტექტორი	საბა გორგაძე	არქიტექტურული ნაწილი	ფურცელი	ფორმატი
შესრულა	საბა გორგაძე	მისაწვდომობის ეროვნული სტანდარტების ანალიზი	ა - 11	A3

სართულის გეგმა ±0.00 ნიშნულზე "მისაწვდომობის ეროვნული სტანდარტების" გათვალისწინებით
მ 1 : 100

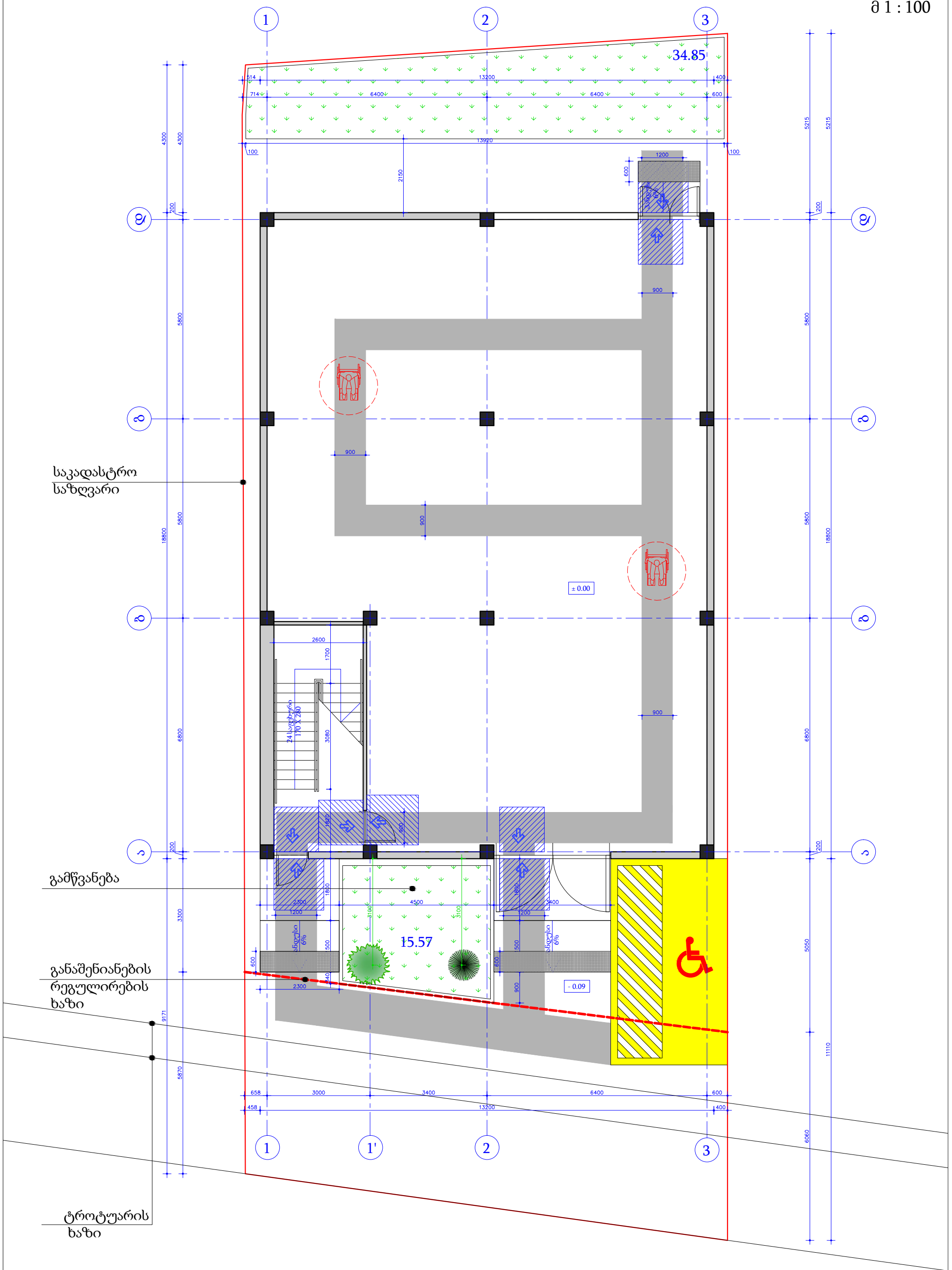

შენიშვნა:
1. ნახაზი დამუშავებულია "ტექნიკური რეგლამენტის - "მისაწვდომობის ეროვნული სტანდარტების" დამტკიცების თაობაზე" საქართველოს მთავრობის 2020 წლის 4 დეკემბერის №732 დადგენილების მოთხოვნების მიხედვით.

დამკვეთი: სააქციო საზოგადოება "თრიალეთი"-ს (ID 209467717)		ქ.თბილისი, მტკვრის მარცხენა სანაპირო, სერგეი ლაზოს მიმდებარედ, სერგეი ლაზოს №1 (ნაკვეთი 24), სააქციო საზოგადოება "თრიალეთი"-ს (ID 209467717) საკუთრებაში მქონე მიწის ნაკვეთზე (ს/კ 01.11.04.019.416) საავეჯე მასალების საწყობის პროექტი		
პრ.მთ. არქიტექტორი	საბა გორგაძე	არქიტექტურული ნაწილი	ფურცელი	ფორმატი
შეასრულა	საბა გორგაძე	სართულის გეგმა ±0.00 ნიშნულზე "მისაწვდომობის ეროვნული სტანდარტების გათვალისწინებით	ა - 12	A3

სართულის გეგმა 4.08 ნიშნულზე "მისაწვდომობის ეროვნული სტანდარტების" გათვალისწინებით
მ 1 : 100

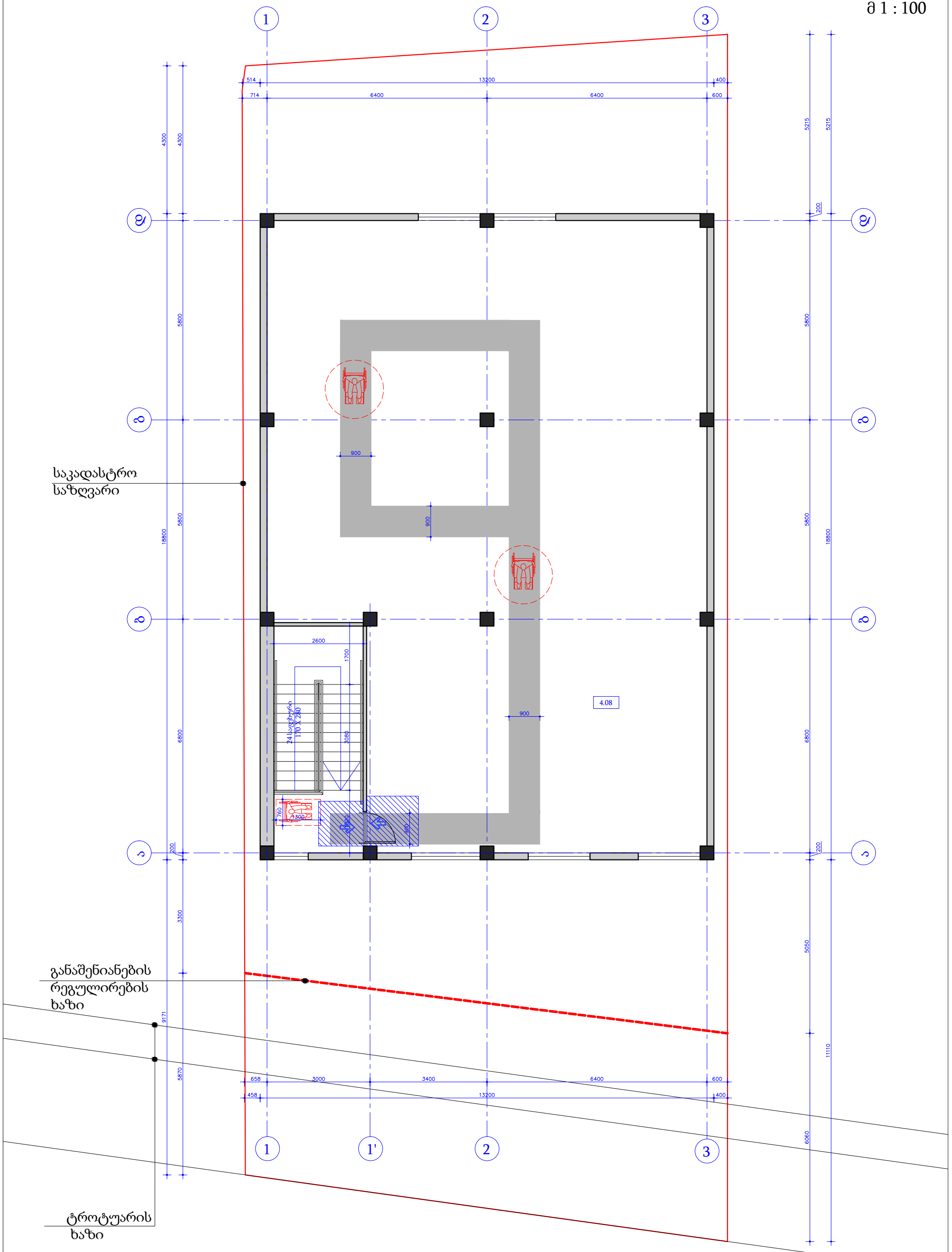

შენიშვნა:
1. ნახაზი დამუშავებულია "ტექნიკური რეგლამენტის - "მისაწვდომობის ეროვნული სტანდარტების" დამტკიცების თაობაზე" საქართველოს მთავრობის 2020 წლის 4 დეკემბერის №732 დადგენილების მოთხოვნების მიხედვით.

დამკვეთი: სააქციო საზოგადოება "თრიალეთი"-ს (ID 209467717)		ქ.თბილისი, მტკვრის მარცხენა სანაპირო, სერგეი ლაზოს მიმდებარედ, სერგეი ლაზოს №1 (ნაკვეთი 24), სააქციო საზოგადოება "თრიალეთი"-ს (ID 209467717) საკუთრებაში მქონე მიწის ნაკვეთზე (ს/კ 01.11.04.019.416) საავეჯე მასალების საწყობის პროექტი		
პრ.მთ. არქიტექტორი	საბა გორგაძე	არქიტექტურული ნაწილი	ფურცელი	ფორმატი
შესრულა	საბა გორგაძე	სართულის გეგმა 4.08 ნიშნულზე "მისაწვდომობის ეროვნული სტანდარტების გათვალისწინებით	ა - 13	A3

მისაწვდომი სვლაგეზი შენობის გარეთ
მ 1 : 100

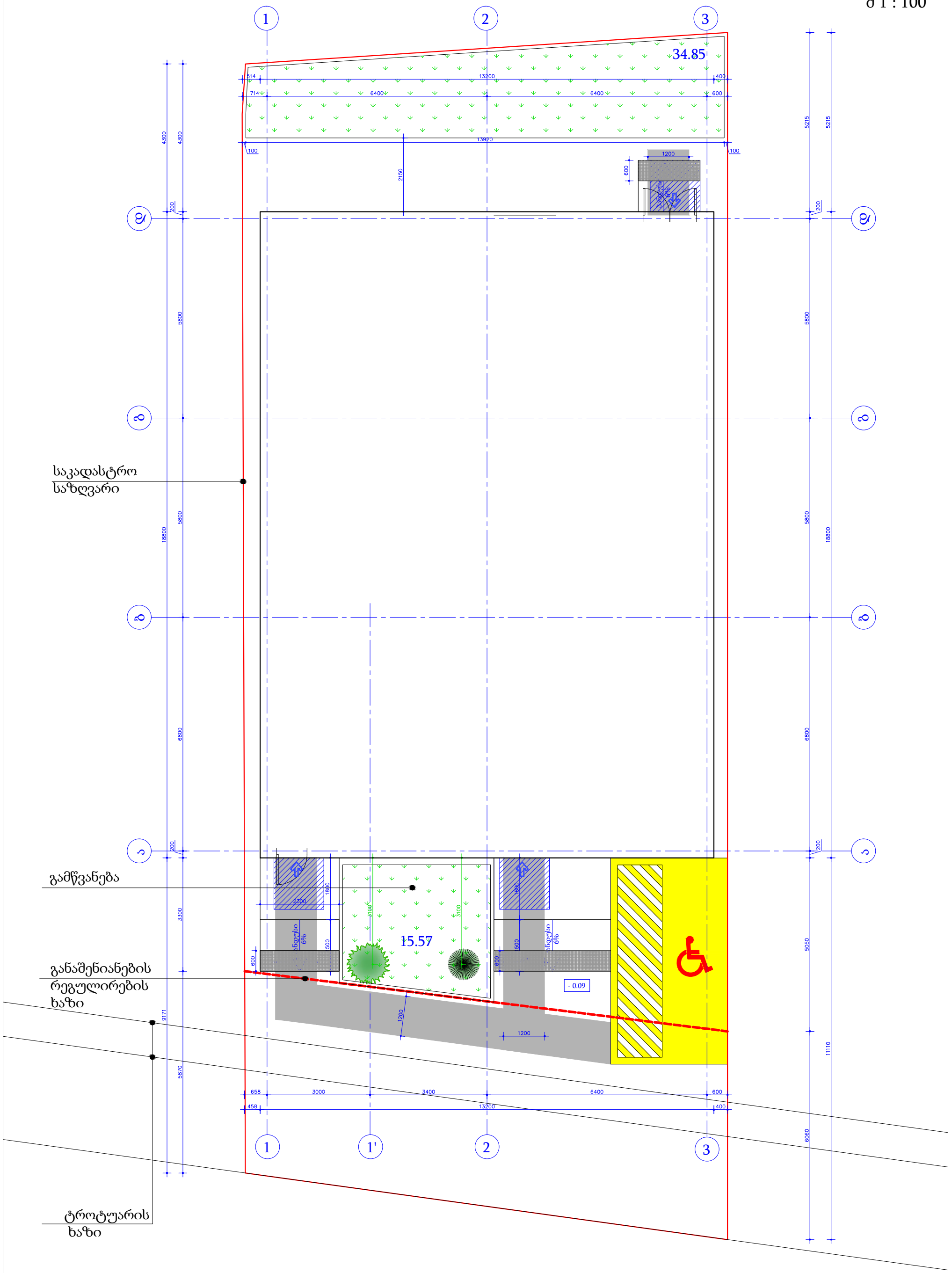

შენიშვნა:
1. ნახაზი დამუშავებულია "ტექნიკური რეგლამენტის - "მისაწვდომობის ეროვნული სტანდარტების" დამტკიცების თაობაზე" საქართველოს მთავრობის 2020 წლის 4 დეკემბერის №732 დადგენილების მოთხოვნების მიხედვით.

დამკვეთი: სააქციო საზოგადოება "თრიალეთი"-ს (ID 209467717)		ქ.თბილისი, მტკვრის მარცხენა სანაპირო, სერგეი ლაზოს მიმდებარედ, სერგეი ლაზოს №1 (ნაკვეთი 24), სააქციო საზოგადოება "თრიალეთი"-ს (ID 209467717) საკუთრებაში მქონე მიწის ნაკვეთზე (ს/კ 01.11.04.019.416) საავეჯე მასალების საწყობის პროექტი		
პრ.მთ. არქიტექტორი	საბა გორგაძე	არქიტექტურული ნაწილი	ფურცელი	ფორმატი
შეასრულა	საბა გორგაძე	მისაწვდომი სვლაგეზი შენობის გარეთ	ა - 14	A3

სართულის გეგმა ±0.00 ნიშნულზე მისაწვდომი სვლაგეზი
და თავისუფალი სივრცე კართან მანევრირებისათვის
მ 1 : 100

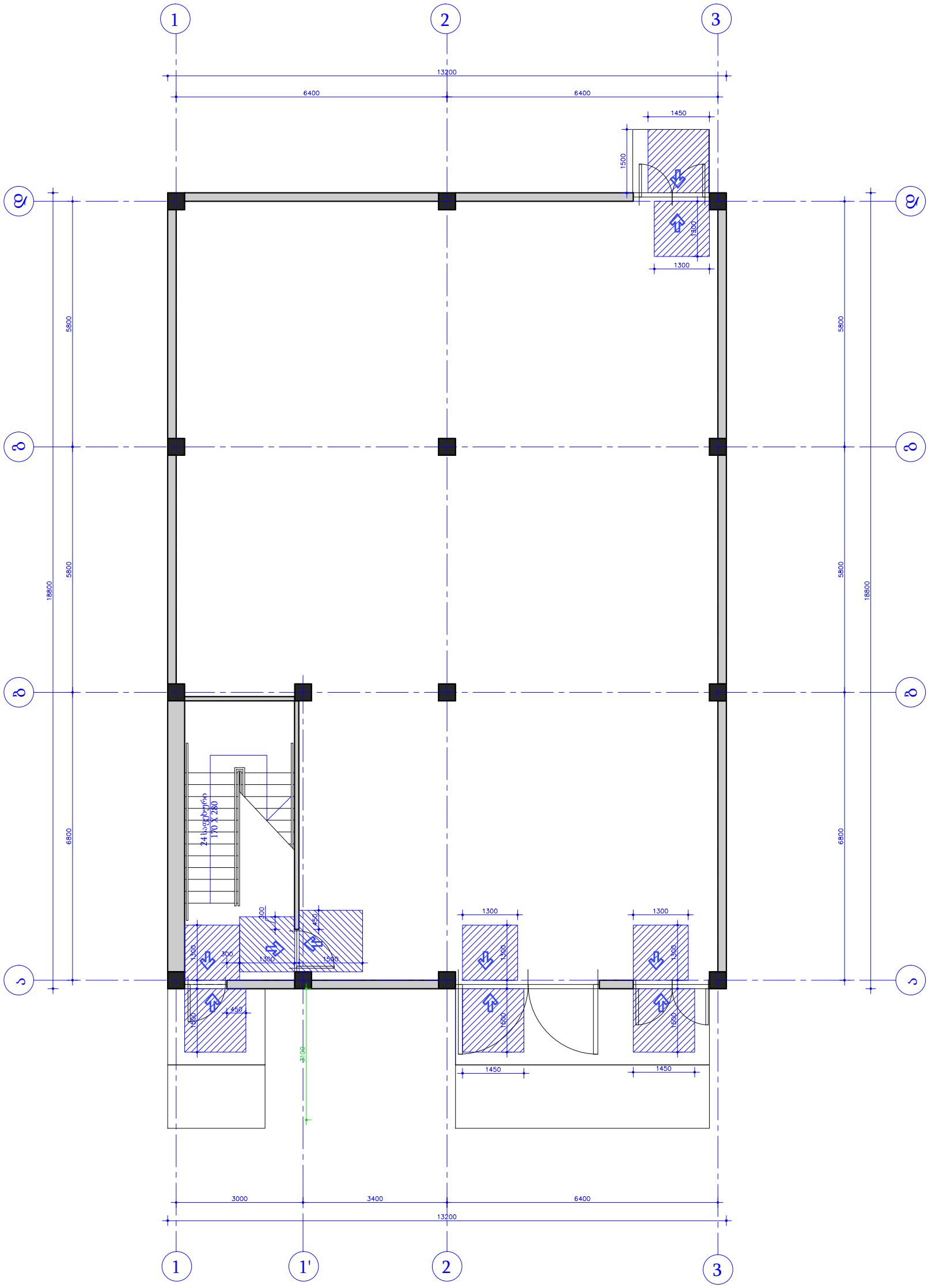

შენიშვნა:
1. ნახაზი დამუშავებულია "ტექნიკური რეგლამენტის - "მისაწვდომობის ეროვნული სტანდარტების" დამტკიცების თაობაზე" საქართველოს მთავრობის 2020 წლის 4 დეკემბერის №732 დადგენილების მოთხოვნების მიხედვით.

დამკვეთი: სააქციო საზოგადოება "თრიალეთი"-ს (ID 209467717)		ქ.თბილისი, მტკვრის მარცხენა სანაპირო, სერგეი ლაზოს მიმდებარედ, სერგეი ლაზოს №1 (ნაკვეთი 24), სააქციო საზოგადოება "თრიალეთი"-ს (ID 209467717) საკუთრებაში მქონე მიწის ნაკვეთზე (ს/კ 01.11.04.019.416) საავეჯე მასალების საწყობის პროექტი		
პრ.მთ. არქიტექტორი	საბა გორგაძე	არქიტექტურული ნაწილი	ფურცელი	ფორმატი
შეასრულა	საბა გორგაძე	სართულის გეგმა ±0.00 ნიშნულზე მისაწვდომი სვლაგეზი და თავისუფალი სივრცე კართან მანევრირებისათვის	ა - 15	A3

სართულის გეგმა ±0.00 ნიშნულზე კარის თავისუფალი სიგანე
მ 1 : 100

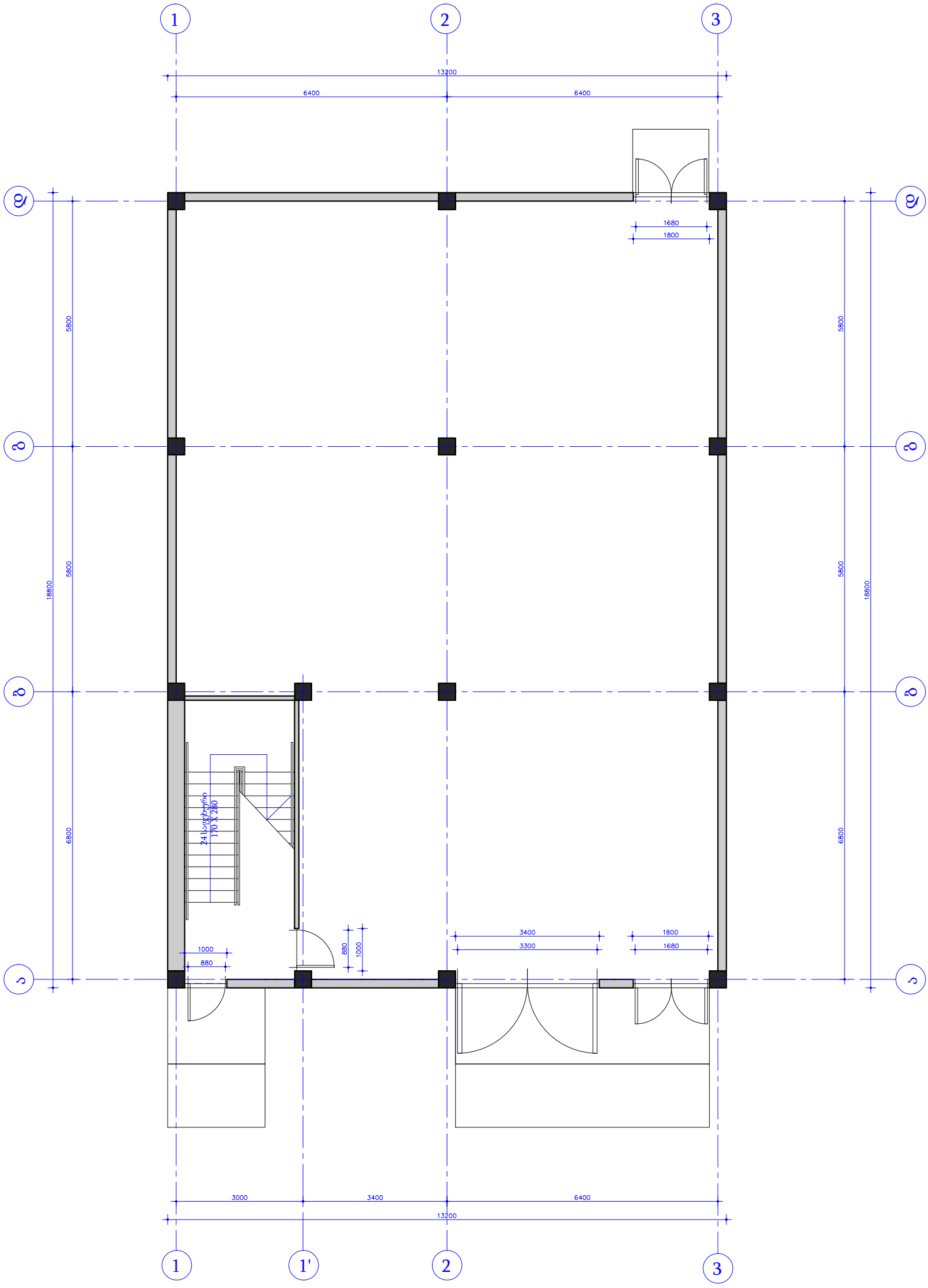

შენიშვნა:
1. ნახაზი დამუშავებულია "ტექნიკური რეგლამენტის - "მისაწვდომობის ეროვნული სტანდარტების" დამტკიცების თაობაზე" საქართველოს მთავრობის 2020 წლის 4 დეკემბერის №732 დადგენილების მოთხოვნების მიხედვით.

დამკვეთი: სააქციო საზოგადოება "თრიალეთი"-ს (ID 209467717)		ქ.თბილისი, მტკვრის მარცხენა სანაპირო, სერგეი ლაზოს მიმდებარედ, სერგეი ლაზოს №1 (ნაკვეთი 24), სააქციო საზოგადოება "თრიალეთი"-ს (ID 209467717) საკუთრებაში მქონე მიწის ნაკვეთზე (ს/კ 01.11.04.019.416) საავეჯე მასალების საწყობის პროექტი		
პრ.მთ. არქიტექტორი	საბა გორგაძე	არქიტექტურული ნაწილი	ფურცელი	ფორმატი
შეასრულა	საბა გორგაძე	სართულის გეგმა ±0.00 ნიშნულზე კარის თავისუფალი სიგანე	ა - 16	A3

სართულის გეგმა ±0.00 ნიშნულზე მისაწვდომი სვლაგეზი
და თავისუფალი სივრცე კართან მანევრირებისათვის
მ 1 : 100

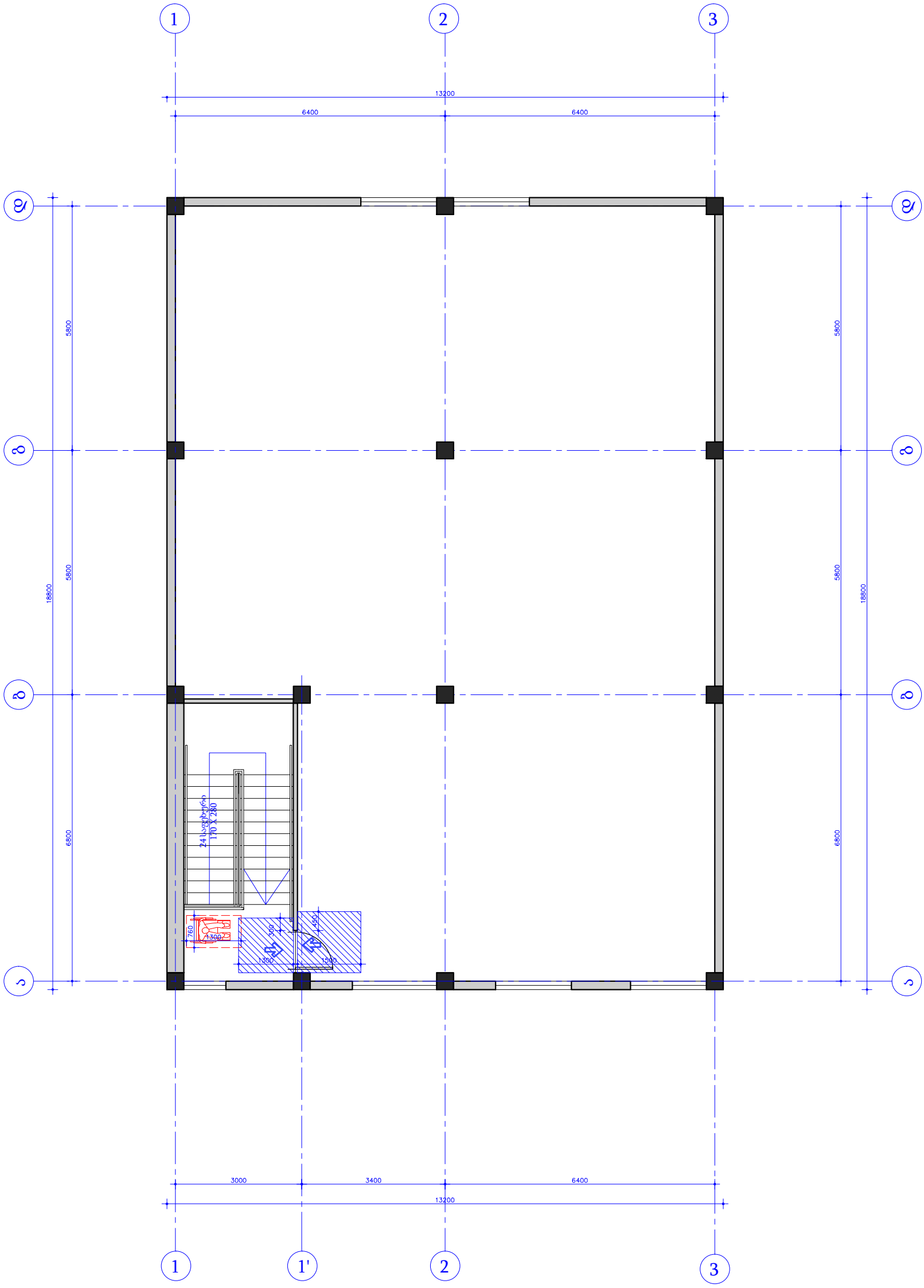

შენიშვნა:
1. ნახაზი დამუშავებულია "ტექნიკური რეგლამენტის - "მისაწვდომობის ეროვნული სტანდარტების" დამტკიცების თაობაზე" საქართველოს მთავრობის 2020 წლის 4 დეკემბერის №732 დადგენილების მოთხოვნების მიხედვით.

დამკვეთი: სააქციო საზოგადოება "თრიალეთი"-ს (ID 209467717)		ქ.თბილისი, მტკვრის მარცხენა სანაპირო, სერგეი ლაზოს მიმდებარედ, სერგეი ლაზოს №1 (ნაკვეთი 24), სააქციო საზოგადოება "თრიალეთი"-ს (ID 209467717) საკუთრებაში მქონე მიწის ნაკვეთზე (ს/კ 01.11.04.019.416) საავეჯე მასალების საწყობის პროექტი		
პრ.მთ. არქიტექტორი	საბა გორგაძე	არქიტექტურული ნაწილი	ფურცელი	ფორმატი
შეასრულა	საბა გორგაძე	სართულის გეგმა 4.08 ნიშნულზე მისაწვდომი სვლაგეზი და თავისუფალი სივრცე კართან მანევრირებისათვის	ა - 17	A3

სართულის გეგმა 4.08 ნიშნულზე კარის თავისუფალი სიგანე
მ 1 : 100

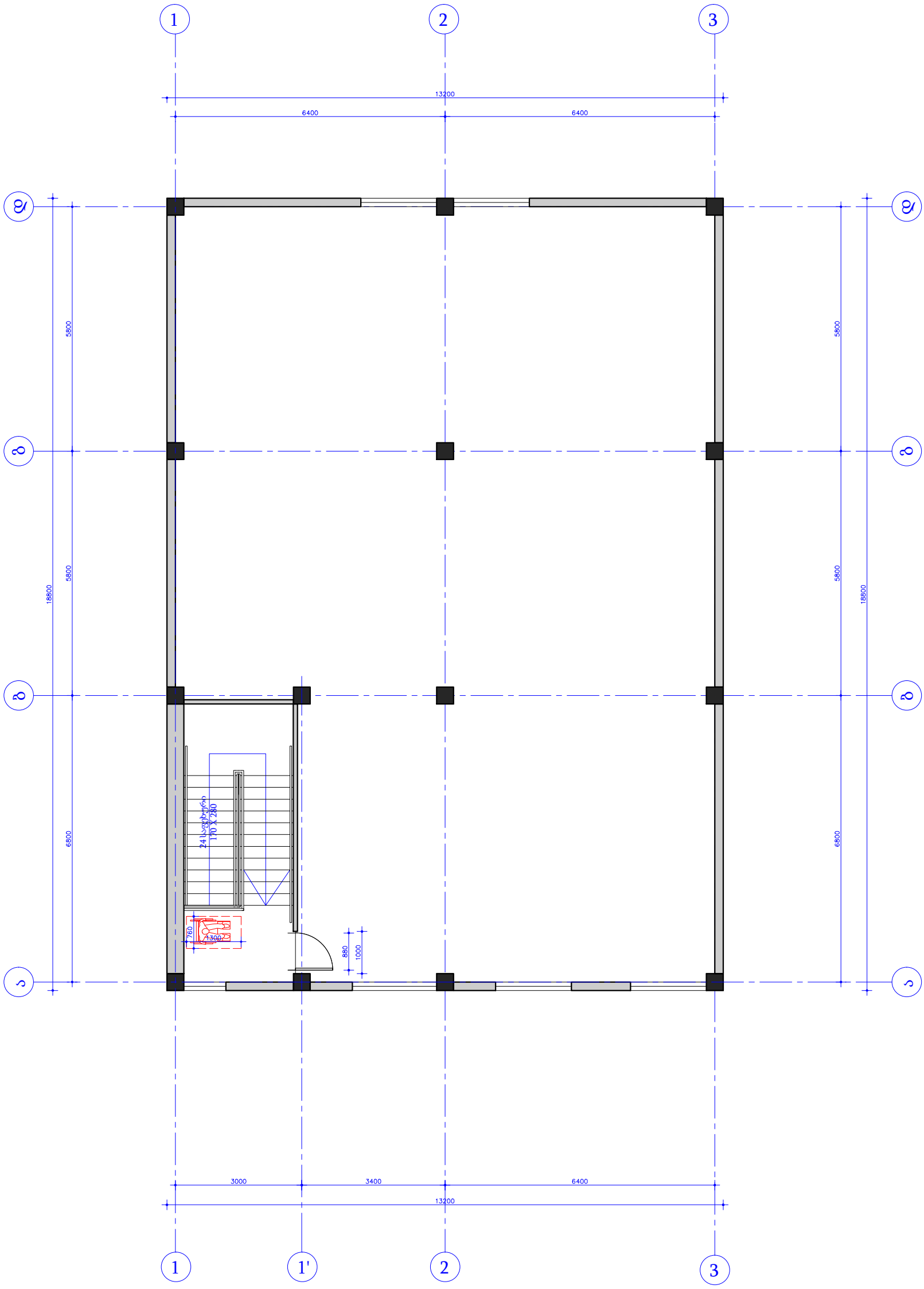

შენიშვნა:
1. ნახაზი დამუშავებულია "ტექნიკური რეგლამენტის - "მისაწვდომობის ეროვნული სტანდარტების" დამტკიცების თაობაზე" საქართველოს მთავრობის 2020 წლის 4 დეკემბერის №732 დადგენილების მოთხოვნების მიხედვით.

დამკვეთი: სააქციო საზოგადოება "თრიალეთი"-ს (ID 209467717)		ქ.თბილისი, მტკვრის მარცხენა სანაპირო, სერგეი ლაზოს მიმდებარედ, სერგეი ლაზოს №1 (ნაკვეთი 24), სააქციო საზოგადოება "თრიალეთი"-ს (ID 209467717) საკუთრებაში მქონე მიწის ნაკვეთზე (ს/კ 01.11.04.019.416) საავეჯე მასალების საწყობის პროექტი		
პრ.მთ. არქიტექტორი	საბა გორგაძე	არქიტექტურული ნაწილი	ფურცელი	ფორმატი
შეასრულა	საბა გორგაძე	სართულის გეგმა 4.08 ნიშნულზე კარის თავისუფალი სიგანე	ა - 18	A3

შენობაში გამოყენებული ბლოკები მ 1 : 50

წრიული მოსატრიალებელი სივრცე

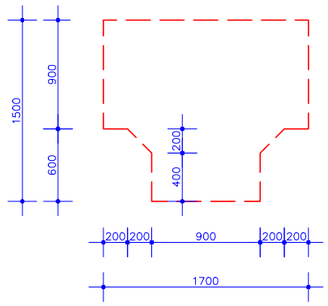

წრიული მოსატრიალებელი სივრცე

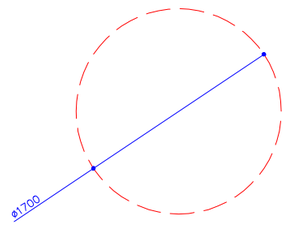

იატაკის თავისუფალი სივრცის ზომა

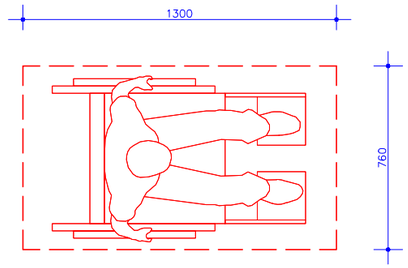

ფეხის ფალანგის სივრცე - ამაღლება

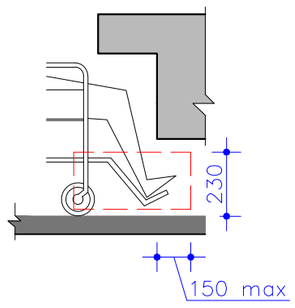

მუხლის სიმაღლემდე სივრცე - ამაღლება

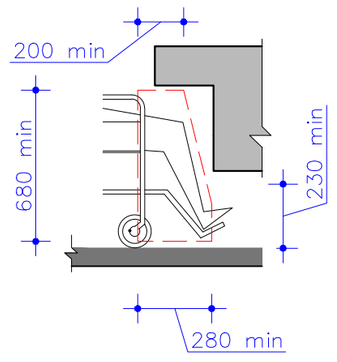

ფეხის ფალანგის სივრცე - გეგმა

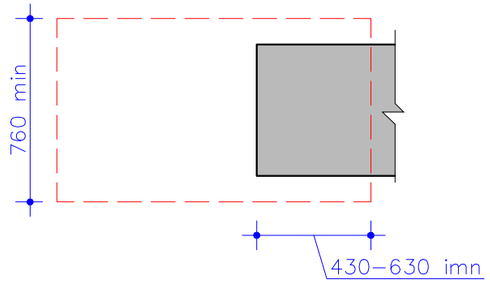

მუხლის სიმაღლემდე სივრცე - გეგმა

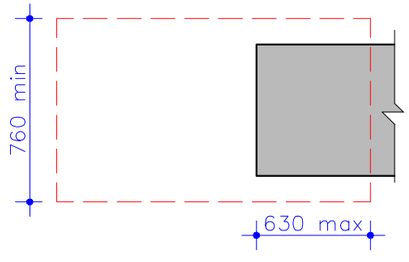

შენიშვნა:
1. ნახაზი დამუშავებულია "ტექნიკური რეგლამენტის - "მისაწვდომობის ეროვნული სტანდარტების" დამტკიცების თაობაზე" საქართველოს მთავრობის 2020 წლის 4 დეკემბერის №732 დადგენილებისმოთხოვნების მიხედვით.

დამკვეთი: სააქციო საზოგადოება "თრიალეთი"-ს (ID 209467717)		ქ.თბილისი, მტკვრის მარცხენა სანაპირო, სერგეი ლაზოს მიმდებარედ, სერგეი ლაზოს №1 (ნაკვეთი 24), სააქციო საზოგადოება "თრიალეთი"-ს (ID 209467717) საკუთრებაში მყონე მიწის ნაკვეთზე (ს/კ 01.11.04.019.416) საავეჯე მასალების საწყობის პროექტი		
პრ.მთ. არქიტექტორი	საბა გორგაძე	არქიტექტურული ნაწილი	ფურცელი	ფორმატი
შეასრულა	საბა გორგაძე	შენობაში გამოყენებული ბლოკები	ა - 19	A3

გამოყენებული თავისუფალი სივრცეები კართან მანევრირებისათვის მ 1 : 50

თავისუფალი სივრცე კართან მანევრირებისათვის
- ანჯამიანი კარი - წინიდან მისაწვდომი - გამოწევით გაღება
(კ-1)

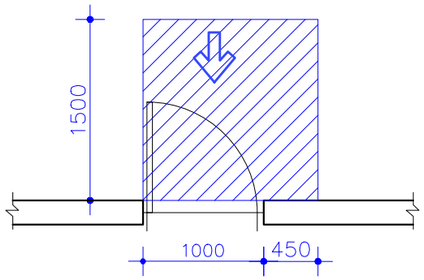

თავისუფალი სივრცე კართან მანევრირებისათვის
- ანჯამიანი კარი - წინიდან მისაწვდომი - გამოწევით გაღება
(ვტ-1, ვტ-4)

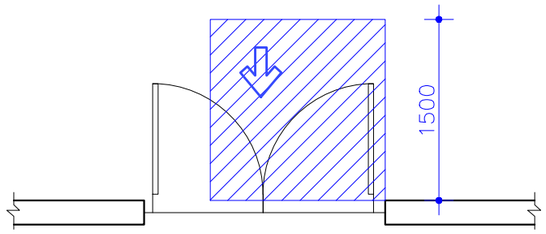

კარის თავისუფალი სიგანე - ანჯამიანი კარი

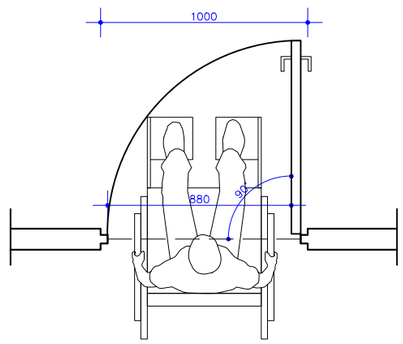

თავისუფალი სივრცე კართან მანევრირებისათვის
- ანჯამიანი კარი - წინიდან მისაწვდომი - მიწოლით გაღება
(კ-1)

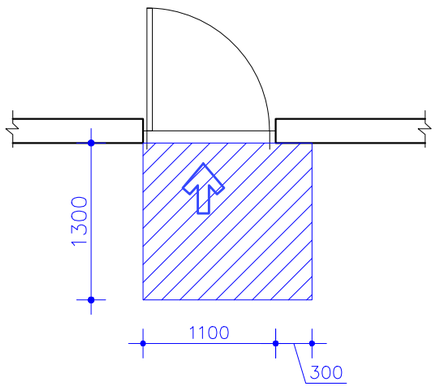

თავისუფალი სივრცე კართან მანევრირებისათვის
- ანჯამიანი კარი - წინიდან მისაწვდომი - გამოწევით გაღება
(ვტ-1, ვტ-4)

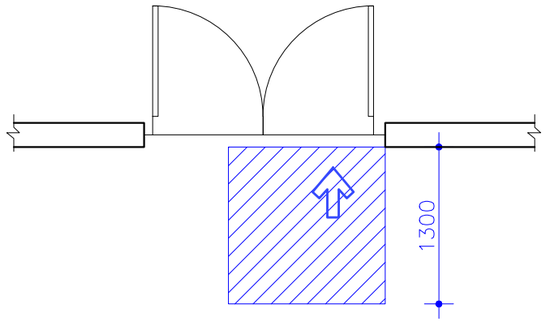

კარის თავისუფალი სიგანე - ანჯამიანი კარი

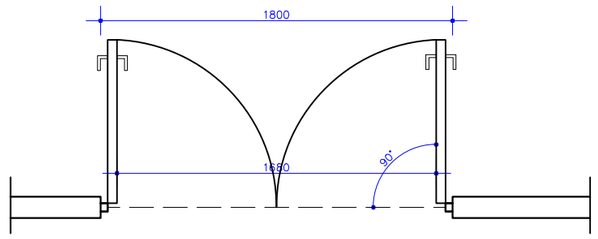

შენიშვნა:
1. ნახაზი დამუშავებულია "ტექნიკური რეგლამენტის - "მისაწვდომობის ეროვნული სტანდარტების" დამტკიცების თაობაზე" საქართველოს მთავრობის 2020 წლის 4 დეკემბერის №732 დადგენილებისმოთხოვნების მიხედვით.

დამკვეთი: სააქციო საზოგადოება "თრიალეთი"-ს (ID 209467717)		ქ.თბილისი, მტკვრის მარცხენა სანაპირო, სერგეი ლაზოს მიმდებარედ, სერგეი ლაზოს №1 (ნაკვეთი 24), სააქციო საზოგადოება "თრიალეთი"-ს (ID 209467717) საკუთრებაში მყონე მიწის ნაკვეთზე (ს/კ 01.11.04.019.416) საავეჯე მასალების საწყობის პროექტი		
პრ.მთ. არქიტექტორი	საბა გორგაძე	არქიტექტურული ნაწილი	ფურცელი	ფორმატი
შესრულა	საბა გორგაძე	გამოყენებული თავისუფალი სივრცეები კართან მანევრირებისათვის	ა - 20	A3

შენობაში შესასვლელი კარის იატაკის შვეული შემაღლება (ზღურბლი)

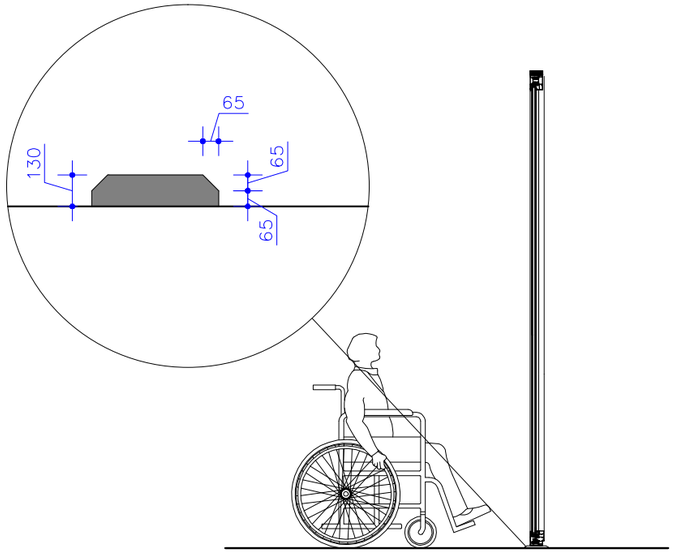

დახლის სიმაღლე

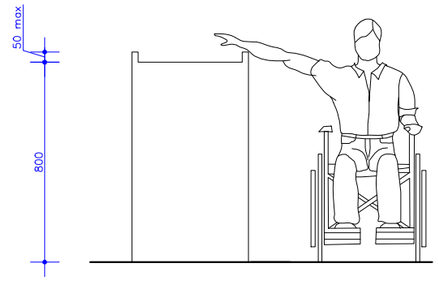

ფანჯრის სახელურის სიმაღლე

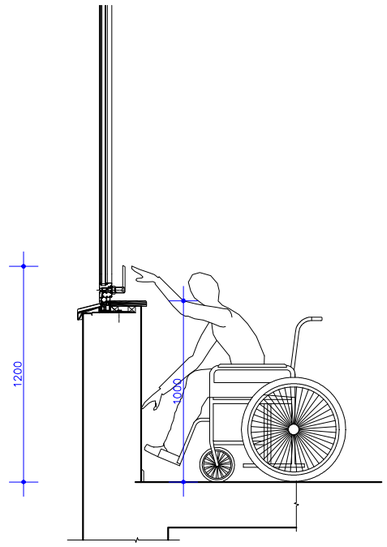

კარის სახელურის სიმაღლე

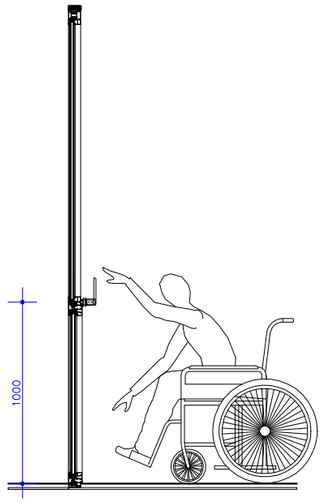

შენიშვნა:
1. ნახაზი დამუშავებულია "ტექნიკური რეგლამენტის - "მისაწვდომობის ეროვნული სტანდარტების" დამტკიცების თაობაზე" საქართველოს მთავრობის 2020 წლის 4 დეკემბერის №732 დადგენილებისმოთხოვნების მიხედვით.

დამკვეთი: სააქციო საზოგადოება "თრიალეთი"-ს (ID 209467717)		ქ.თბილისი, მტკვრის მარცხენა სანაპირო, სერგეი ლაზოს მიმდებარედ, სერგეი ლაზოს №1 (ნაკვეთი 24), სააქციო საზოგადოება "თრიალეთი"-ს (ID 209467717) საკუთრებაში მყონე მიწის ნაკვეთზე (ს/კ 01.11.04.019.416) საავეჯე მასალების საწყობის პროექტი		
პრ.მთ. არქიტექტორი	საბა გორგაძე	არქიტექტურული ნაწილი	ფურცელი	ფორმატი
შეასრულა	საბა გორგაძე	მისაწვდომობის ეროვნული სტანდარტების შესაბამისობა	ა - 21	A3

სახელურის სიმაღლე - კიბეები

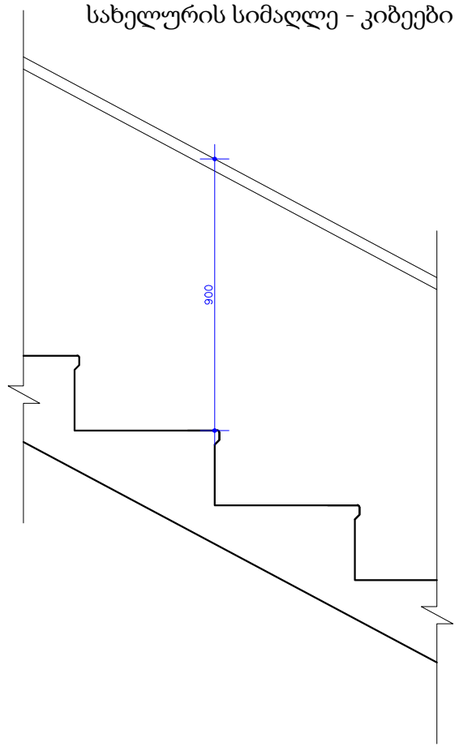

კ ი ბ ე მ 1 : 50

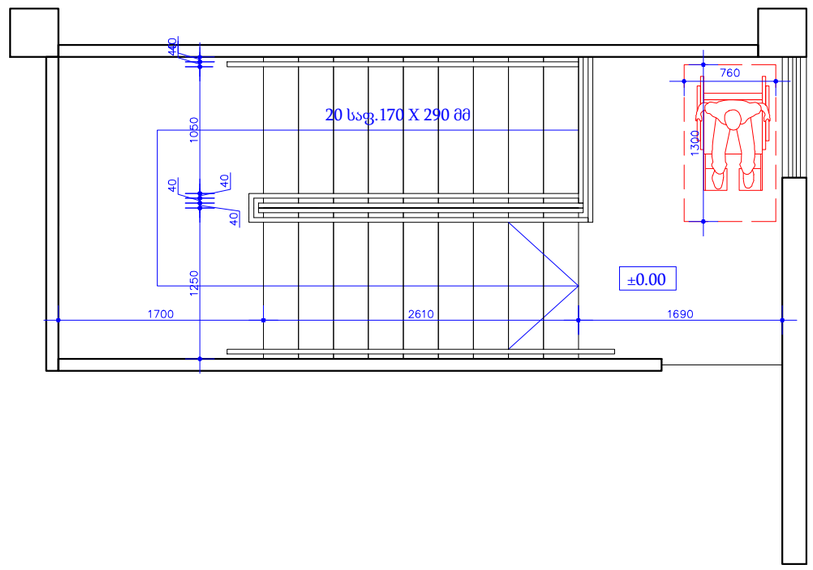

504.5 (გ) საფეხურის წინაპირი - შვეული ამაღლება ნაშვერის დახრა

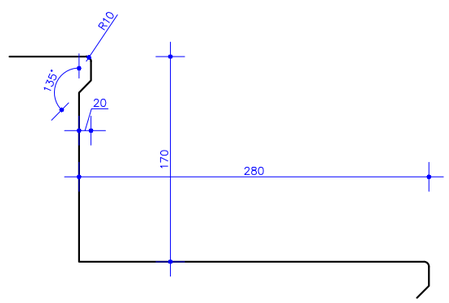

სახელურისა და თავისუფალი სივრცის ზომები

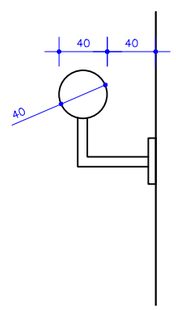

სახელურისა და თავისუფალი სივრცის ზომები

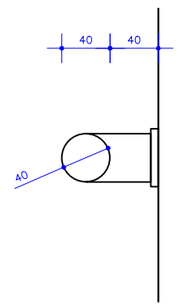

შენიშვნა:
1. ნახაზი დამუშავებულია "ტექნიკური რეგლამენტის - "მისაწვდომობის ეროვნული სტანდარტების" დამტკიცების თაობაზე" საქართველოს მთავრობის 2020 წლის 4 დეკემბერის №732 დადგენილებისმოთხოვნების მიხედვით.

დამკვეთი: სააქციო საზოგადოება "თრიალეთი"-ს (ID 209467717)		ქ.თბილისი, მტკვრის მარცხენა სანაპირო, სერგეი ლაზოს მიმდებარედ, სერგეი ლაზოს №1 (ნაკვეთი 24), სააქციო საზოგადოება "თრიალეთი"-ს (ID 209467717) საკუთრებაში მყონე მიწის ნაკვეთზე (ს/კ 01.11.04.019.416) საავეჯე მასალების საწყობის პროექტი		
პრ.მთ. არქიტექტორი	საბა გორგაძე	არქიტექტურული ნაწილი	ფურცელი	ფორმატი
შეასრულა	საბა გორგაძე	მისაწვდომობის ეროვნული სტანდარტების შესაბამისობა	ა - 22	A3

სიმბოლოების სიმაღლე იატაკიდან

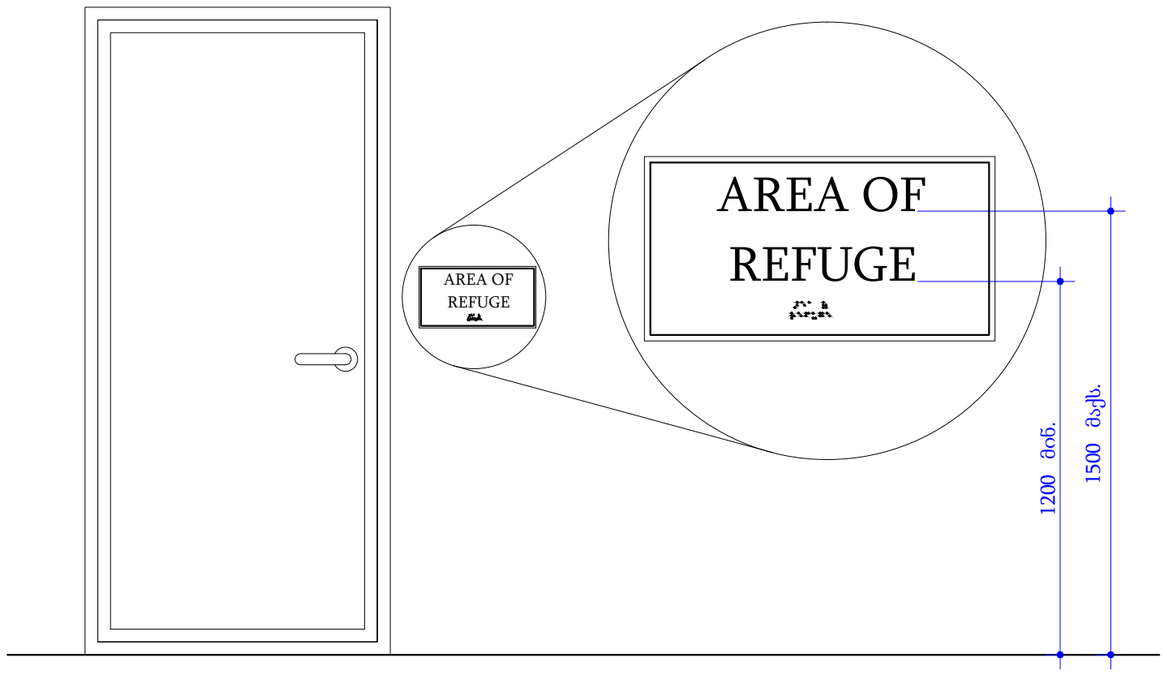

თავწაკვეთილი გუმბათის ზომა და დაშორებები (705.5)

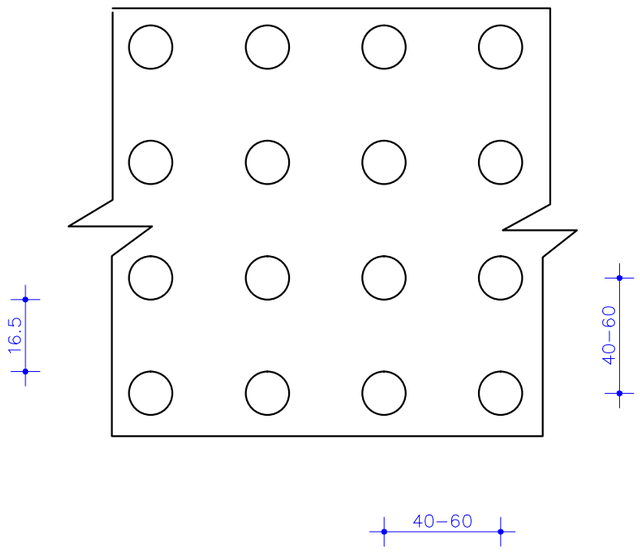

ამოცნობადი გამაფრთხილებლები პანდუსზე
(თავწაკვეთილი გუმბათი, 705.6)

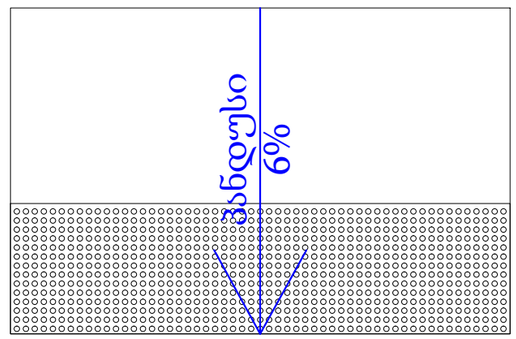

დამკვეთი: სააქციო საზოგადოება "თრიალეთი"-ს (ID 209467717)		ქ.თბილისი, მტკვრის მარცხენა სანაპირო, სერგეი ლაზოს მიმდებარედ, სერგეი ლაზოს №1 (ნაკვეთი 24), სააქციო საზოგადოება "თრიალეთი"-ს (ID 209467717) საკუთრებაში მყოფი მიწის ნაკვეთზე (ს/კ 01.11.04.019.416) საავეჯე მასალების საწყობის პროექტი		
პრ.მთ. არქიტექტორი	საბა გორგაძე	არქიტექტურული ნაწილი	ფურცელი	ფორმატი
შესრულა	საბა გორგაძე	მისაწვდომობის ეროვნული სტანდარტების შესაბამისობა	ა - 23	A3

დასკვნა

ქ.თბილისი, მტკვრის მარცხენა სანაპირო, სერგეი ლაზოს მიმდებარედ, სერგეი ლაზოს №1 (ნაკვეთი 24), სააქციო საზოგადოება "თრიალეთი"-ს (ID 209467717) საკუთრებაში მქონე მიწის ნაკვეთზე (ს/კ 01.11.04.019.416) საავეჯე მასალების საწყობის არქიტექტურული პროექტის საქართველოს მთავრობის 2020 წლის 4 დეკემბერის №732 დადგენილების ტექნიკური რეგლამენტის - "მისაწვდომობის ეროვნული სტანდარტების" მოთხოვნებთან შესაბამისობის დადგენის მიზნით

2021

დასკვნა

ობიექტის მისამართი:

ქ.თბილისი, მტკვრის მარცხენა სანაპირო, სერგეი ლაზოს მიმდებარედ, სერგეი ლაზოს №1 (ნაკვეთი 24), სააქციო საზოგადოება "თრიალეთი"-ს (ID 209467717) საკუთრებაში მქონე მიწის ნაკვეთზე (ს/კ 01.11.04.019.416) საავეჯე მასალების საწყობი.

წარმოდგენილი მასალა:

არქიტექტურული პროექტი („მშენებლობის ნებართვის გაცემის წესისა და სანებართვო პირობების შესახებ“ საქართველოს მთავრობის 2009 წლის 24 მარტის N57 დადგენილების 47-ე მუხლით გათვალისწინებული შემადგენლობით).

შენიშვნები:

1. საპროექტო დასკვნა წარმოადგენს სანებართვო არქიტექტურული პროექტის საქართველოს მთავრობის 2020 წლის 4 დეკემბერის დადგენილება №,732, ტექნიკური რეგლამენტის - „მისაწვდომობის ეროვნული სტანდარტების“ დამტკიცების თაობაზე შესაბამისობის შეფასებას და არ მოიცავს საქართველოს ტერიტორიაზე მოქმედ, სამშენებლო სფეროში გამოყენებულ სხვა რაიმე დადგენილებასთან შესაბამისობის ანალიზს.
2. საექსპერტო დასკვნისთვის მოწოდებული დოკუმენტაციის სისწორეზე და რეალობასთან შესაბამისობაზე პასუხისმგებელია მომწოდებელი მხარე.

გამოსაკვლევი ძირითადი ნაწილი:

ტექნიკური რეგლამენტის „მისაწვდომობის ეროვნული სტანდარტები“-ს საფუძველზე შეფასდა:

1. შენობების ბლოკები (თავი 3).
2. მისაწვდომი სვლაგეზი (თავი 4).
3. ადგილისა და შენობის ზოგადი ელემენტები (თავი 5).
4. საკომუნიკაციო ელემენტები და ფუნქციები (თავი 7).

გამოკვლევა:

საპროექტო ობიექტი წარმოადგენს საავეჯე მასალების საწყობს და პროექტი შესრულებულია ტექნიკური რეგლამენტის - „მისაწვდომობის ეროვნული სტანდარტების" (საქართველოს მთავრობის 2020 წლის 4 დეკემბერის №732 დადგენილება) მიხედვით, კერძოდ:

ა) შენობების ბლოკები

- საპროექტო შენობის ბლოკები შეესაბამება ტექნიკური რეგლამენტი - „მისაწვდომობის ეროვნული სტანდარტები“-ს მე-3 თავის დებულებებს.
- შენობის იატაკის ზედაპირები არის მდგრადი, მყარი და არასრიალა და იატაკის ზედაპირებს არ გააჩნია დონის ცვლილებები და შეესაბამება 302-ე და 303-ე ქვეთავებს.
- მოსატრიალებელი სივრცეები შეესაბამება 304.3.1 ან 304.3.2 ქვეთავებს.
- იატაკის თავისუფალი სივრცე შეესაბამება 305-ე და 306-ე ქვეთავებს.
- მიმოსვლის ბილიკებზე გამოშვერილი საგნები და მიწვდომის დიაპაზონი შეესაბამება 307-ე და 308-ე ქვეთავებს.

ბ) მისაწვდომი სვლაგეზები:

- საპროექტო მიწის ნაკვეთისა და საპროექტო შენობის მისაწვდომი სვლაგეზები შეესაბამება ტექნიკური რეგლამენტი - „მისაწვდომობის ეროვნული სტანდარტები“-ს მე-4 თავის დებულებებს.
- აუცილებელი მისაწვდომი სვლაგეზები, ზედაპირები, დახრა და თავისუფალი სიგანე შეესაბამება 402-ე და 403-ე ქვეთავებს.
- კარისა და გზა-კარის თავისუფალი სიგანე და თავისუფალი სივრცე კარებთან მანევრირებისთვის. შეესაბამება 404-ე ქვეთავს.
- თავისუფალი სიგანე 90 გრადუსიანი ბრუნის შემთხვევაში მისაწვდომ საშუალებებში, სადაც მისაწვდომი სვლაგეზი აკეთებს 90 გრადუსიან ბრუნს, თავისუფალი სიგანე მოსატრიალებელთან მიახლოებისას და მოსატრიალებლიდან მოშორებისას აკმაყოფილებს 403.5.3 ქვეთავს.
- პანდუსისა და მათი ბაქნების დახრა, გვერდითი დახრა, ზედაპირი და თავისუფალი სიგანე შეესაბამება 405-ე ქვეთავს.

გ) ადგილისა და შენობის ზოგადი ელემენტები:

- საპროექტო ადგილისა და შენობის ზოგადი ელემენტები შეესაბამება ტექნიკური რეგლამენტი - „მისაწვდომობის ეროვნული სტანდარტები“-ს მე-5 თავის დებულებებს.
- საავტომობილო სივრცის მონიშვნა და მისაწვდომობის გასასვლელების ზომები შეესაბამება 502-ე ქვეთავს.
- ეტლის ასაწევად საჭირო სივრცე შეესაბამება 503-ე ქვეთავს.
- გზა-კიბეების საბიჯელების, ამაღლებების, ნაშვერებისა და წინაპირების ზომები შეესაბამება 504-ე ქვეთავს.
- კიბის სახელურების მდებარეობა, უწყვეტობა, ზომები, თავისუფალი სივრცე, ხელმოსაჭიდი ზედაპირი და გაგრძელებები კიბის თავებში შეესაბამება 505-ე ქვეთავს.

ე) საკომუნიკაციო ელემენტები და ფუნქციები:

- საპროექტო შენობის საკომუნიკაციო ელემენტები და ფუნქციები შეესაბამება ტექნიკური რეგლამენტი - „მისაწვდომობის ეროვნული სტანდარტები“-ს მე-7 თავის დებულებებს.
- ხმოვანი და ვიზუალური განგაშისა და შეტყობინების მოწყობილობები შეესაბამება 702.1 ქვეთავის მოთხოვნებს.
-შიგა და გარე ნიშნები, რომლებიც აღნიშნავენ მისაწვდომ სივრცეების მუდმივ გამოყენებებს, შეესაბამება 703 ქვეთავის მოთხოვნებს.
- ოთახებისა და სივრცეების აღნიშვნებად გამოყენებული პიქტოგრამები და ტექსტური აღწერები, რომლებიც მდებარეობს ზუსტად პიქტოგრამების დაფის ქვევით შეესაბამება 703.2 და 703.3 ქვეთავებს.
- ვიზუალური სიმბოლოების შრიფტი შეესაბამება 703.2.2 ქვეთავს.
- ვიზუალური სიმბოლოების ზომები და იატაკიდან დაცილების სიმაღლე შეესაბამება 703.2.9 ქვეთავს.
- პანდუსებზე ამოცნობადი გამაფრთხილებლების ზედაპირებზე თავწაკვეთილი გუმბათების ზომები, განლაგება და მოძრაობის მიმართულება შეესაბამება 705.5 ქვეთავის მოთხოვნებს.

დასკვნა

ქ.თბილისი, მტკვრის მარცხენა სანაპირო, სერგეი ლაზოს მიმდებარედ, სერგეი ლაზოს №1 (ნაკვეთი 24), სააქციო საზოგადოება "თრიალეთი"-ს (ID 209467717) საკუთრებაში მქონე მიწის ნაკვეთზე (ს/კ 01.11.04.019.416) საავეჯე მასალების საწყობის არქიტექტურული პროექტი შესაბამისობაშია ტექნიკური რეგლამენტის - "მისაწვდომობის ეროვნული სტანდარტების" საქართველოს მთავრობის 2020 წლის 4 დეკემბერის №732 დადგენილების მოთხოვნებთან და ეძლევა დადებითი შეფასება განსახორციელებლად.

მუშა დოკუმენტაციის და საინჟინრო კომუნიკაციების დამუშავებისას გათვალისწინებულ იქნეს ტექნიკური რეგლამენტის - "მისაწვდომობის ეროვნული სტანდარტების" მოთხოვნები.

ექსპერტი: ი. გორგაძე

გამოყენებული მასალები:

ქ.თბილისი, მტკვრის მარცხენა სანაპირო, სერგეი ლაზოს მიმდებარედ, სერგეი ლაზოს №1 (ნაკვეთი 24), სააქციო საზოგადოება "თრიალეთი"-ს (ID 209467717) საკუთრებაში მქონე მიწის ნაკვეთზე (ს/კ 01.11.04.019.416) საავეჯე მასალების საწყობის პროექტის არქიტექტურული ნაწილი

გამოყენებული კანონმდებლობა:

1. „მშენებლობის ნებართვის გაცემის წესისა და სანებართვო პირობების შესახებ“ საქართველოს მთავრობის 2009 წლის 24 მარტის N57 დადგენილება.
2. ტექნიკური რეგლამენტი - "მისაწვდომობის ეროვნული სტანდარტები" საქართველოს მთავრობის 2020 წლის 4 დეკემბრის N732 დადგენილება.

ექსპერტის მონაცემები:

სახელი და გვარი: ირაკლი გორგაძე
დაბადების თარიღი: 02. 01. 1956
პროფესია: არქიტექტორი
მისამართი: თბილისი, აფაქიძის 5
ტელეფონი: 591 328 238
ელ-ფოსტა: irakligorgadze8@gmail.com

განათლება: საქართველოს პოლიტექნიკური ინსტიტუტი.
არქიტექტურის ფაკულტეტი 1974-1980 წწ.

სპეციალობა: არქიტექტორი

მუშაობის სტაჟი: 40 წელი

სამუშაო გამოცდილება:
1981-1982 წწ - "ტურისტპროექტი", არქიტექტორი
1983-1992 წწ - "კულტპროექტი", არქიტექტორი
1995-2000 წწ - "VOITH-SIEMENS", არქიტექტორი
2000-2011 წწ - შპს "კულტპროექტი", არქიტექტორი
2011-2013 წწ - შპს " ხურო XXI", არქიტექტორი
2014- - შპს "გერმანული სამშენებლო კომპანია", არქიტექტორი



ДИПЛОМ

ЕВ № 071198

Настоящий диплом выдан Горгадзе
Ираклию Ильичу
в том, что он в 1974 году поступил
в Грузинский политехнический
институт им. В.И. Ленина
и в 1980 году окончил полный курс
названного
института
по специальности
архитектуры
Решением Государственной экзаменационной
комиссии от "6" 07 1980 г.
Горгадзе И.И.
присвоена квалификация
архитектора
Председатель Государственной
экзаменационной комиссии
Ректор
Секретарь
М. П.
Город Тбилиси "18" XI 1980 г.
Регистрационный № 07675
Московская типография Гознака, 1978.