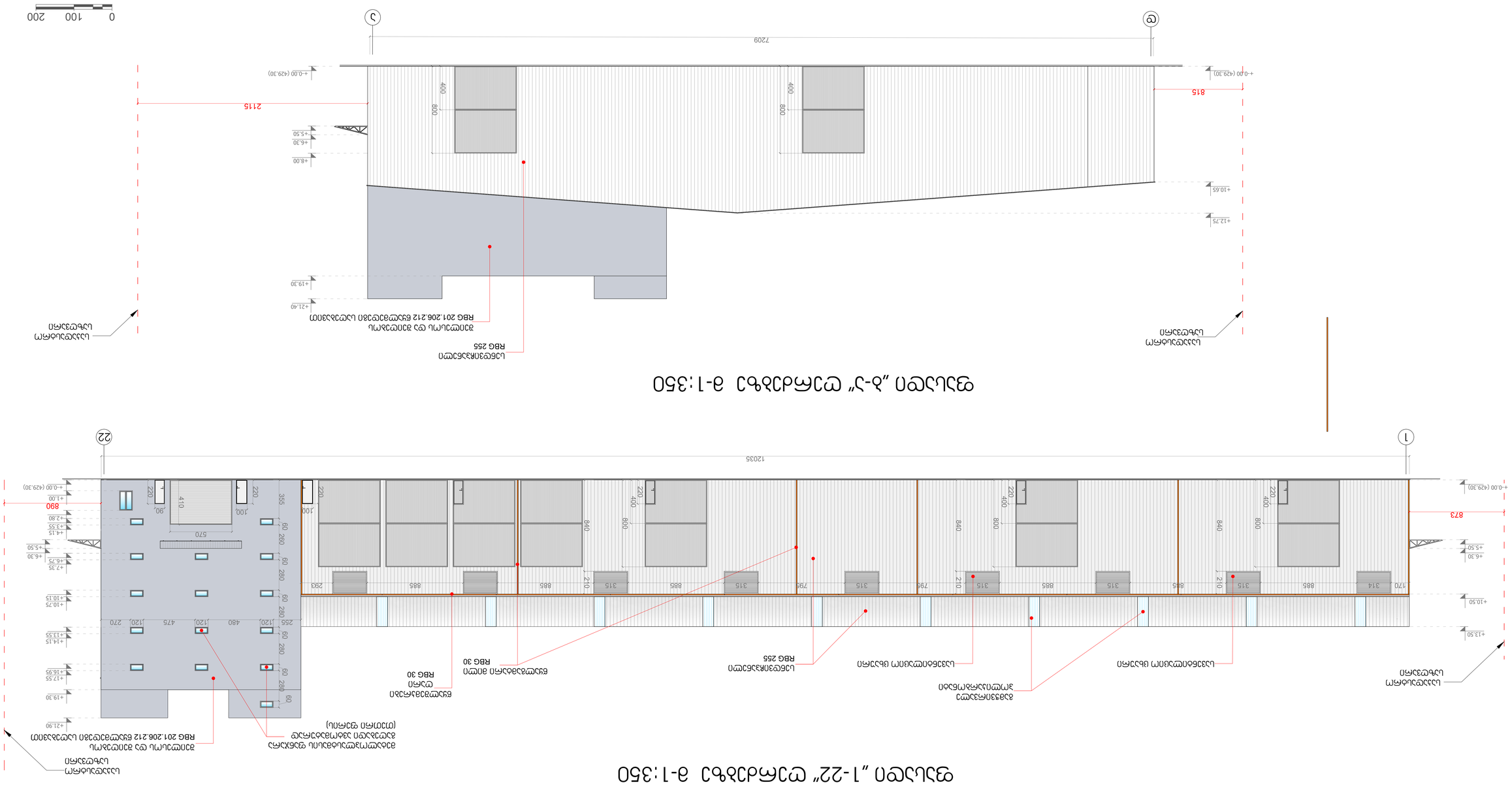
ფასადის ხედი „ა-ბ“ 1-22 მასშტაბი 1:350
ფასადის ხედი „ბ-ა“ 22-1 მასშტაბი 1:350
1 22
12035
ა ბ
7209
+0.00 (429.30)
+13.50
+10.50
+6.30
+5.50
+4.15
+2.80
+1.00
+0.00 (429.30)
+21.40
+19.30
+13.55
+10.65
+8.00
+6.30
+5.50
+0.00 (429.30)
873
890
815
2115
170 314 885 315 885 315 885 315

ფიცარი	8.ც733ა4ბ		
არქიტექტორი	8.ც733ა4ბ	ფიცარი არქიტექტურული ბიურო შპს	
მთავარი ინჟინერი	8.ც733ა4ბ		
პროექტის ხელმძღვანელი	8.პ.ჯაფარიძე		
		ფასადის ფრაგმენტი „22-1“ „ა-ბ“	8.პ.ს. „ფიცარი არქიტექტურული ბიურო შპს“

ფიცარი არქიტექტურული ბიურო შპს, ტ.მარტყოფი, ქ.გურამიშვილის ქ.№84		ფასადის N*	2021წ.
ლაბორატორიული ტესტირების ჩატარება			
	8.პ.		

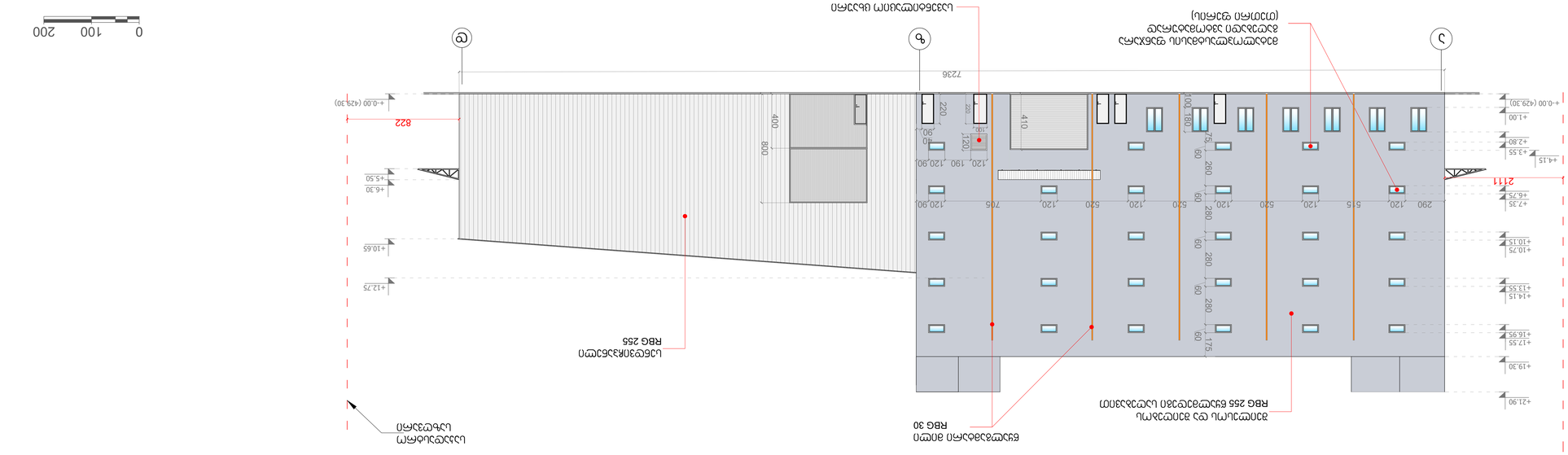
ალუმინის ფანჯრების ფასადური სისტემა
ალუმინის ფანჯრების ფასადური სისტემა (ერთკამერიანი შუშით)
ალუმინის ფანჯრების ფასადური სისტემა
RBG 201.206.212 ნაცრისფერი ალუმინის ფერადოვანი
RBG 30 ნაცრისფერი ალუმინის ფერადოვანი
RBG 255 ნაცრისფერი
ალუმინის ფანჯრების ფასადური სისტემა
RBG 30
ალუმინის ფანჯრების ფასადური სისტემა

ფასადზე მოწყობილი კარ ფანჯარის სპეციფიკაცია

კარი - 1 (14-ცალი)

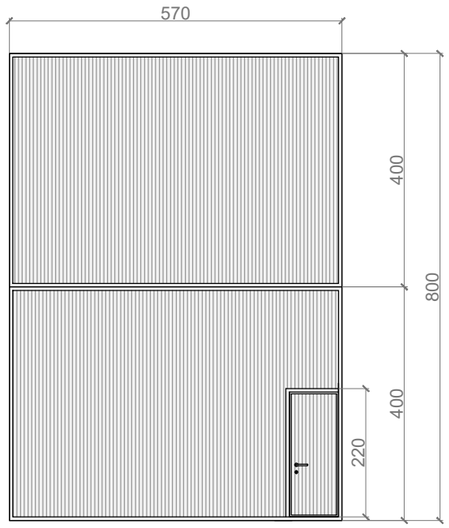

ლითონის ზევით ასაკეცი) კარები
ზომით 570X800, მასში ჩამონტაჟებულია პატარა ერთ-
ფრთიანი კარი ზომით 90X220, გამოიყენება მასალები
ლითონის მილკვადრატები და ლით. ფურცლები. შეიღე-
ბება ანტიკოროზიული საღებავით RBG 255

კარი - 2 (2-ცალი)

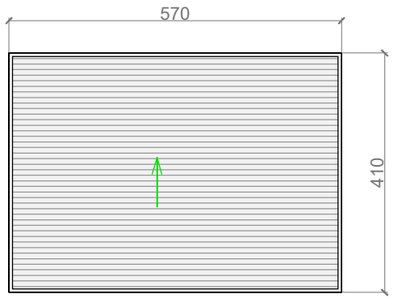

ლითონის ზევით გასაღები კარები
ზომით 570X410, გამოიყენება მასალები
ლითონის მილკვადრატები და ლით. ფურცლები. შეიღე-
ბება ანტიკოროზიული საღებავით RBG 255

ფანჯარა (55-ცალი)



თეთრი ფერის მეტალო-პლასმასის ავტომატურად გაღებადი ფანჯარა 120X60

ავენტილაციო ცხაური (18-ცალი)

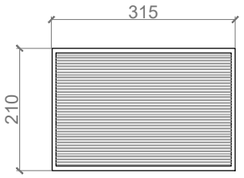

ავენტილაციო ცხაური: გამზადდეს ლითონის
კუთხოვანებისა და ლითონის ფურცლების მასალით
შეიღებოს ანტიკოროზიული საღებავით RBG 255

კარი - 3 (3-ცალი)

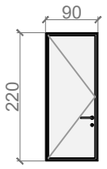

ლითონის კარები ზომით 90X220, დამზადდეს ლითონის
მილკვადრატებით და ლით. ფურცლებით შეიღებება
ანტიკოროზიული საღებავით RBG 255

კარი - 4 (5-ცალი)

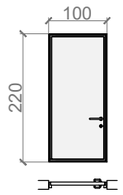

ლითონის კარები ზომით 100X220, დამზადდეს ლითონის
მილკვადრატებით და ლით. ფურცლებით შეიღებება
ანტიკოროზიული საღებავით RBG 255

ავენტილაციო ცხაური (1-ცალი)

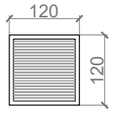

ავენტილაციო ცხაური: გამზადდეს ლითონის
კუთხოვანებისა და ლითონის ფურცლების მასალით
შეიღებოს ანტიკოროზიული საღებავით RBG 255

გადახურვაში სენდვიჩ-პანელის შეერთების კვანძი

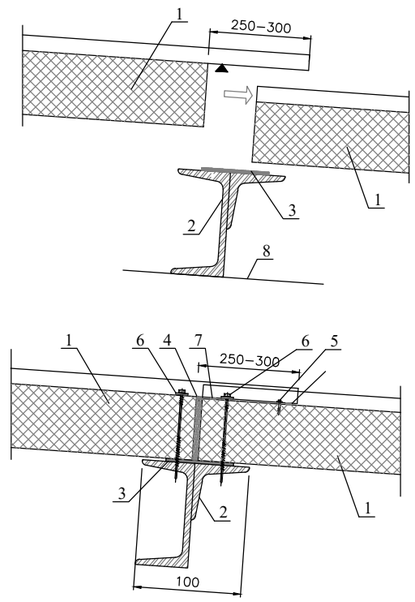

1- გადახურვის სენდვიჩ-პანელი
2- ლითონის პროფილი
3- დამატებითი საქრდენი
4- მაჯერმეტიზებელი სილიკონი
5- სამაგრი (პატარა სენდვიჩ-პანელისათვის)
6- სამაგრი (დიდი ლითონის პროფილისათვის)

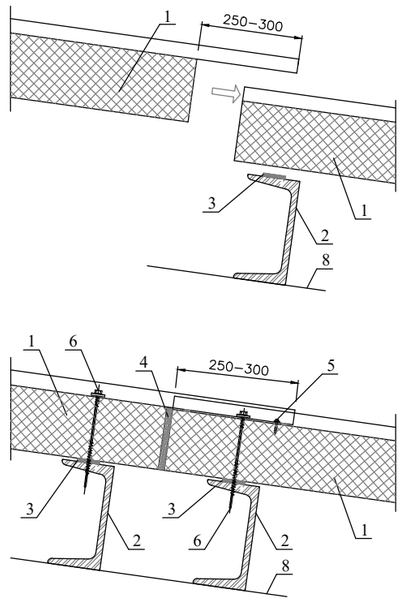

1- გადახურვის სენდვიჩ-პანელი
2- ლითონის პროფილი
3- დამატებითი საქრდენი
4- მაჯერმეტიზებელი სილიკონი
5- სამაგრი (პატარა სენდვიჩ-პანელისათვის)
6- სამაგრი (დიდი ლითონის პროფილისათვის)

ტემპერატურული ნაკერის მოწყობის კვანძი

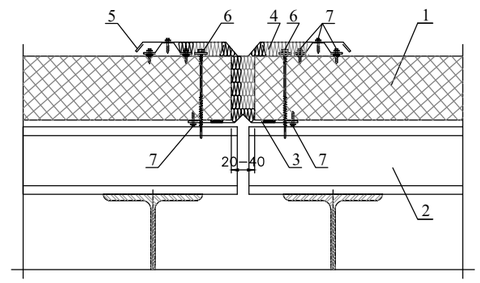

1- გადახურვის სენდვიჩ-პანელი
2- ლითონის სარტყელი
3- ნაკერების შემაერთებელი ლითონის ფურცელი
4- თბოიზოლაცია
5- ნაკერების გადასაკეტი ლითონის ფურცელი
6- სამაგრი (სენდვიჩ-პანელისათვის)
7- სამაგრი (ლითონის შემაერთებელი ფურცლისათვის)

კუთხის მოწყობის კვანძი

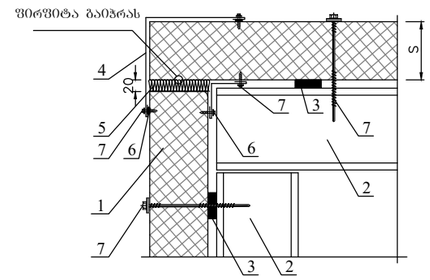

1- გადახურვის სენდვიჩ-პანელი
2- ლითონის მილკვადრატი (სარტყელი)
3- იზოლაცია
4- ნაკერების შემაერთებელი ლითონის ფურცელი
5- თბოიზოლაცია
6- სამაგრი (ლითონის შემაერთებელი ფურცლისათვის)
7- სამაგრი (სენდვიჩ-პანელისათვის)

სახურავის კვანძი

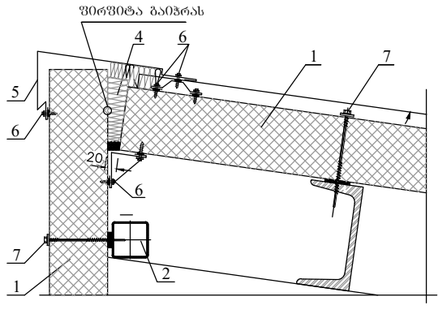

1- გადახურვის სენდვიჩ-პანელი
2- ლითონის სარტყელი
3- ნაკერების შემაერთებელი ლითონის ფურცელი
4- თბოიზოლაცია
5- ნაკერების გადასაკეტი ლითონის ფურცელი
6- სამაგრი (სენდვიჩ-პანელისათვის)
7- სამაგრი (ლითონის შემაერთებელი ფურცლისათვის)

წყალშემკრები ღარის მოწყობის კვანძი

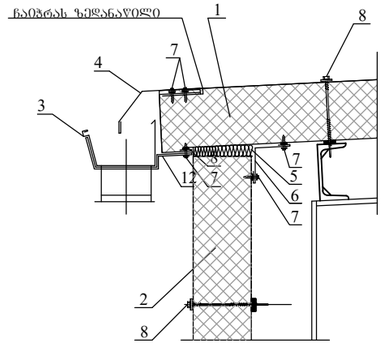

1- გადახურვის სენდვიჩ-პანელი
2- ვერტიკალური სენდვიჩ-პანელი
3- წყალშემკრები ღარი
4- ჩაკერებული ლითონის ფურცელი
5- თბოიზოლაცია
6- ნაკერების შემაერთებელი ლითონის ფურცელი
7- სამაგრი (ლითონის შემაერთებელი ფურცლისათვის)
8- სამაგრი (სენდვიჩ-პანელისათვის)

გასანიავებელი ღიობის მოწყობის კვანძი

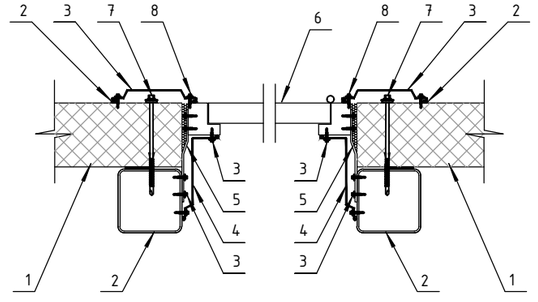

1- სენდვიჩ-პანელი
2- ლითონის მილკვადრატი (დგარი)
3- გარე გადამკეტი ლითონის ფურცელი
4- შიგა გადამკეტი ლითონის ფურცელი
5- თბოიზოლაცია
6- ღიობი
7- სამაგრი (სენდვიჩ-პანელისათვის)
8- სამაგრი (ლითონის შემაერთებელი ფურცლისათვის)

გასანიავებელი (ღიობის) ცხაურის მოწყობის კვანძი

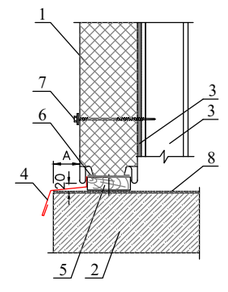

1- ვერტიკალური საკეტლე სენდვიჩ-პანელი
2- ზეძირკველი
3- ლითონის მილკვადრატი
4- შიგა გადამკეტი ლითონის ფურცელი
5- ხის ლარტყა
6- თბოიზოლაცია
7- სამაგრი (სენდვიჩ-პანელისათვის)
8- ჰიდროიზოლაცია