ფასადი 1–11 ღერძებზე
მასშტაბი: 1:150

ნახაზის ტიპი:

ფასადი 1–11 ღერძებზე

ნახაზის ნომერი:

ობიექტის N:	
ობიექტის მისამართი:	
ნახაზის სახელწოდება:	ფასადი 1–11 ღერძებზე
მასშტაბი:	1:100
ნახაზის ნომერი:	A.01.48
ცვლილების N:	A-2
	21/08/2021 წ.

BLUI ARCHITECTURE

ბლუ არქიტექტურა შპს
ქ. თბილისი
ი. ჭავჭავაძის გამზ. N:13
ტელ: (+995 599 75-28-88
(+995 595 55-35-74

1. ნახაზზე მოცემული ყველა განზომილება მოცემულია მეტრებში, თუ სხვა რამ არ არის მითითებული.
2. ფასადის სანახევრო ნიშნულები მოცემულია ±0.00=411.80 აბსოლუტური ნიშნულის მიმართ (±0.00)
3. ნახაზზე ასახული ყველა ელემენტის ზომები დაზუსტებული უნდა იქნეს ადგილზე გაზომვების საფუძველზე.
4. ალუმინის ფანჯრების ბლოკების ელემენტების ფერი შეთანხმებული უნდა იქნეს დამკვეთთან.

ალუმინის ფანჯრების ბლოკების ელემენტების ფერი შეთანხმებული უნდა იქნეს დამკვეთთან.

ალუმინის ფანჯრების ბლოკების ელემენტების ფერი შეთანხმებული უნდა იქნეს დამკვეთთან.

ნახატის ტიპი	ალუმინის ფერი	ფერის კოდი
ფანჯრის ბლოკის ელემენტები	შავი	RAL 9005
ფანჯრის ბლოკის ელემენტები	ალუმინის ფერი	RAL 9006
ნახატის ტიპი	ალუმინის ფერი	ფერის კოდი
ფანჯრის ბლოკის ელემენტები	შავი	RAL 9005
ფანჯრის ბლოკის ელემენტები	ალუმინის ფერი	RAL 9006

ნახატის ტიპი	ალუმინის ფერი
ფანჯრის ბლოკის ელემენტები	შავი
ფანჯრის ბლოკის ელემენტები	ალუმინის ფერი

ფასადი 11-1 ღერძებს შორის

მასშტაბი: 1:150

ფასადის ელემენტების ჩამონათვალი:

1. ნაგებობის ფასადის ყველა ელემენტი უნდა შეესაბამებოდეს ტანდა პროექტის ავტორი არქიტექტორის ბეჭდით დამოწმებულ ფასადის ნახატებს. ფასადის სანახაობრივი ნაწილის ნებისმიერი ცვლილება უნდა შეთანხმდეს ავტორთან.
2. ფასადის ელემენტების ზომები მოცემულია მეტრებში (±0.00)
3. ნაგებობის ფასადის ყველა ელემენტის ზომა უნდა შეესაბამებოდეს ტექნიკურ პროექტს. ნებისმიერი ცვლილება ფასადის ელემენტების ზომებში უნდა შეთანხმდეს ავტორთან.
4. ფასადის ფერადოვანი გადაწყვეტა უნდა შეესაბამებოდეს ტექნიკურ პროექტს.

ანოტაციები

ქ.თბილისი, კინტრიშის ქუჩა №5(ნაკვ. 03/073)
საკად.კოდი: 01.19.34.003.224

ფასადის სახეობა და ფასადის ელემენტების ლითონის ნაწილების შეღებვის ფერი

ფილარი	ალუმინი	RAL 9006
ფანჯრის ჩარჩო	ალუმინი	RAL 9006
ფანჯრის მინა	მინა	მინა
ფანჯრის ფარდული	ალუმინი	RAL 9006
ფანჯრის ბადე	ალუმინი	RAL 9006
ფანჯრის ფარდული	ალუმინი	RAL 9006
ფანჯრის ბადე	ალუმინი	RAL 9006
ლოჯიის მოაჯირი	მინა	მინა
ლოჯიის ჭერი	ალუმინის პანელი	RAL 9006
ლოჯიის იატაკი	კერამოგრანიტი	RAL 7040
ლოჯიის ტიხარი	მინა	მინა
ლოჯიის ბადე	ალუმინი	RAL 9006
ლოჯიის ფარდული	ალუმინი	RAL 9006

ფასადი 1–1 და 2–ე ფასადის ნაწილი
მასშტაბი: 1:150

ნახაზის დასახელება:	ფასადი 1–ე და 2–ე ფასადის ნაწილი
პროექტის ავტორი:	
პროექტის ეტაპი:	
პროექტის ნომერი:	
პროექტის დასახელება:	1. ნახაზები შესრულებულია ცვლილებების გათვალისწინებით. 2. შესრულებულია ნაკლოვანებების გამო (±0.00) 3. ნიშნულები ±0.00=411.80 სანაპირო ზოლის ფარგლებში. 4. პროექტით გათვალისწინებული ღონისძიებების განხორციელების შემთხვევაში.
	ქ.ბათუმი, ქინძისყანის II ჩიხი №5(ნაკ. 03/073) ნაკ.კ.ნომერი: 01.19.34.003.224
პროექტის ხელმძღვანელი:	
პროექტის ნაწილის დასახელება:	ფასადების 1–ე და 2–ე ფასადების ნაწილი
ნახ.	ფორმატი
ფასადის მასალების სპეციფიკაციის იხილეთ ფასადის ნახაზზე	
ფასადის მასალების სპეციფიკაციის იხილეთ ფასადის ნახაზზე	
ფასადის მასალების სპეციფიკაციის იხილეთ ფასადის ნახაზზე	
ფასადის მასალების სპეციფიკაციის იხილეთ ფასადის ნახაზზე	
ნახაზის ნომერი	
ავტორი	

ფასადი ნ-ა ხედი
მასშტაბი: 1:150


ა
ბ
გ
დ
ე
ვ
ზ
თ
ი
კ
ლ
მ
ნ
3 000
17539
5 850
3 900
6 650
2 000
4 500
6 100
4 600
10 174
33 600
+0.00=411.80
+4.10
+7.20
+10.30
+13.40
+16.50
+19.60
+22.70
+25.80
+28.90
+32.00
+35.10
+38.20
+39.60
+40.75
+41.80
+42.20
3300
3300
3300

კვანძი №1 მ. 1:10

ფრაგმენტი



კვანძი №2 მ. 1:10

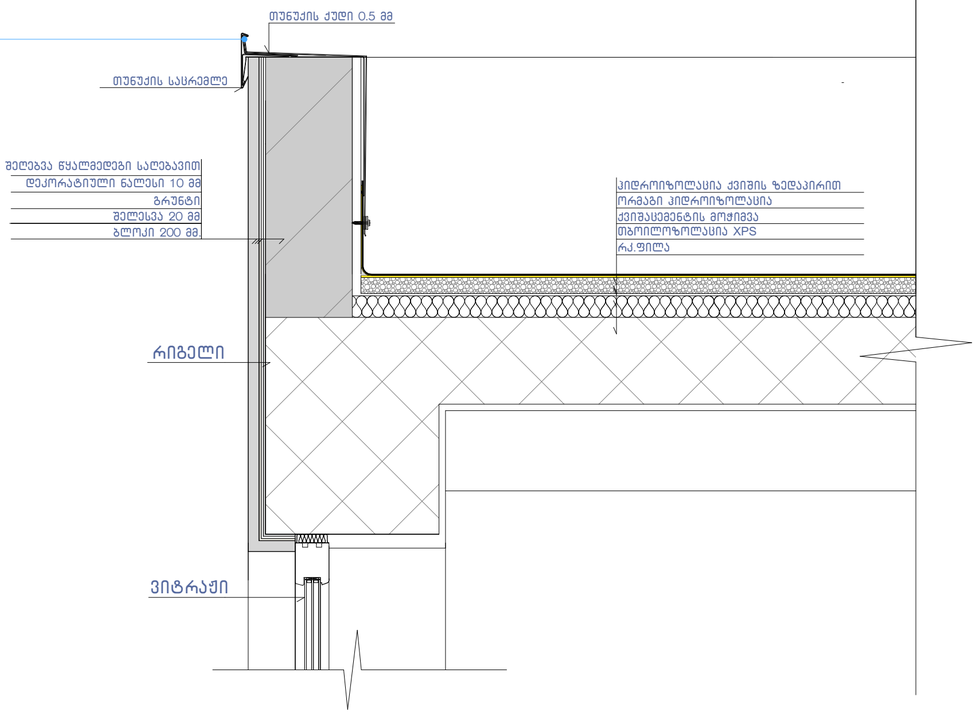

კვანძი №3 მ. 1:10

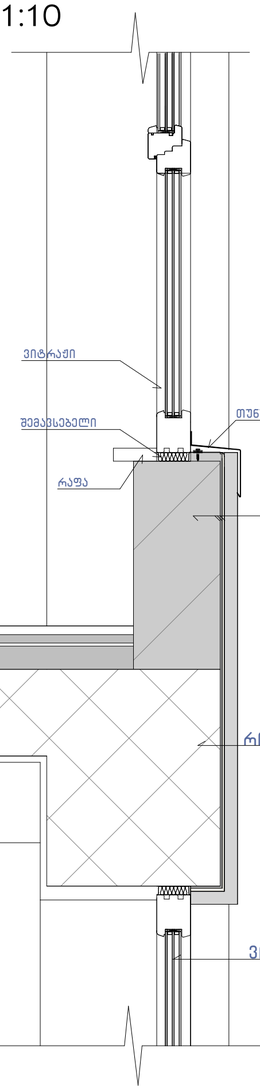

კვანძი №3* მ. 1:10

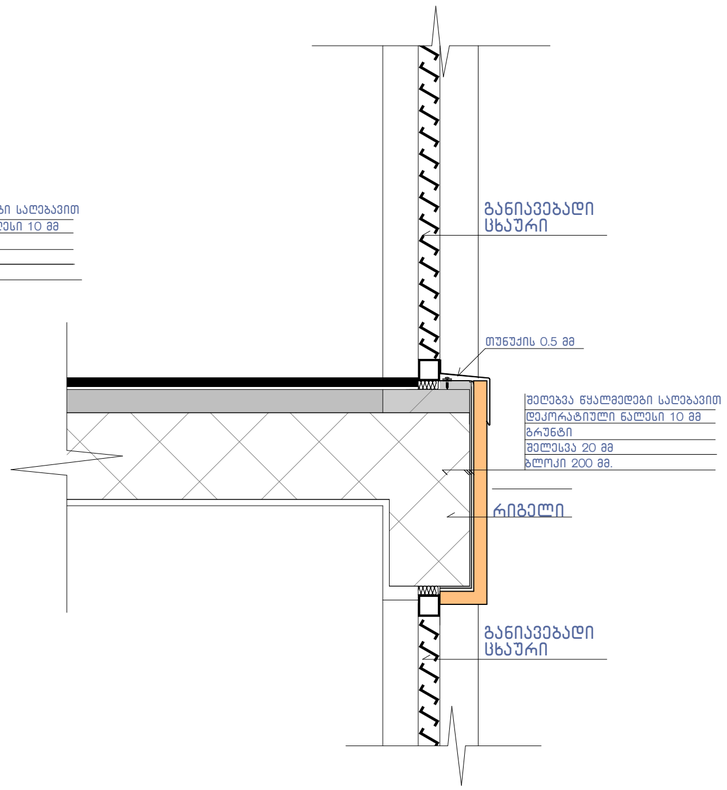

კვანძი №4 მ. 1:10

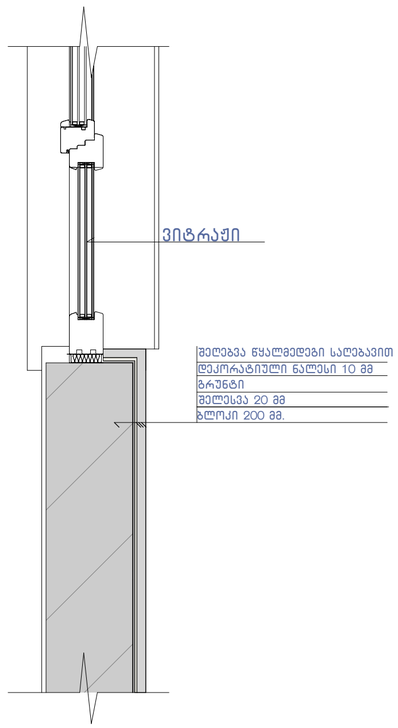

შენიშვნა:

ჰიდროიზოლაცია გამოყენებული უნდა იყოს გარე კარისა და ფანჯრის ანაწყობების, გაყვანილობების და გარე კედლის ანაწყობების (მათ შორის პარაპეტის) დასრულების ადგილების პერიმეტრებთან, გარე კედლისა და სახურავის გადაკვეთასთან, საკვამურებთან, პორტიკებთან (კართანებთან), ტერასებთან (ბანებთან), აივნებთან და მსგავს ნაშვერებთან შეერთების ადგილებში, ასევე, ჩაშენებულ წყალსადინარ ღარებში და მსგავს ადგილებში, საიდანაც წყალმა შეიძლება კედელში შეაღწიოს.
ჰიდროიზოლაცია უნდა მოეწყოს გამოშვერილი კიდეების ორივე მხარეზე და ბოლოებთან კედლისზედა ბურულების, წოლანების ქვეშ და უწყვეტი გამოშვერილი გაფორმების თავზე.

ნახაზის დასახელება:

კვანძები დეტალები

ექსპლიკაცია:

პირობითი ნიშნები:

- ნაკვეთის საზღვარი
- განაშენიანების რეგულირების ხაზი(უკანა ეზოსთვის)
- ჭრილის ხაზი
- არქიტექტურული ნიშნული
- კონსტრუქციული ნიშნული

შენიშვნები

1. ნახაზში შეტანილი ყველა ცვლილება უნდა შეთანხმდეს პროექტის ავტორთან.
2. შენობის საპროექტო ნული (±0.00) ტოლია ±0.00=411.80 აბსოლიტური ნიშნულის
3. პროექტში ყველა ზომა მოცემულია მილიმეტრებში.
4. პროექტი გაკეთებულია დამკვეთის მიერ მოტანილი ტოპოგებმის საფუძველზე.

მისამართი

ქ.თბილისი, ქინძმარაულის ქუჩა №5(ნაკვ. 03/073)
საკ.კოდი: 01.19.34.003.224

პროექტის სახელწოდება

მრავალბინიანი სასხოვრებელი სახლის არქიტექტურული პროექტი

სტადია	პროექტი	არ
თანამდებობა	გვარი	ხელმოწერა
დირექტორი	გ.გენდლიანი	
არქიტექტორი	გ.გენდლიანი	
არქიტექტორი	ი. გოგოხია	
არქიტექტორი	დ. კომახიძე	
საპროექტო ლოგო		მისამართი

BIJI ARCHITECTURE

ქ. თბილისი მაჯვიშვილის №13

ტელ: 595 55-35-74 599 75-28-88

დაკვეთა №		მასშტაბი
სტადია	პროექტი	1:100
ფორმატი	ფურცლები	A.01.59
A-2		21/08/2021 წ.

კვანძი №6 მ. 1:10

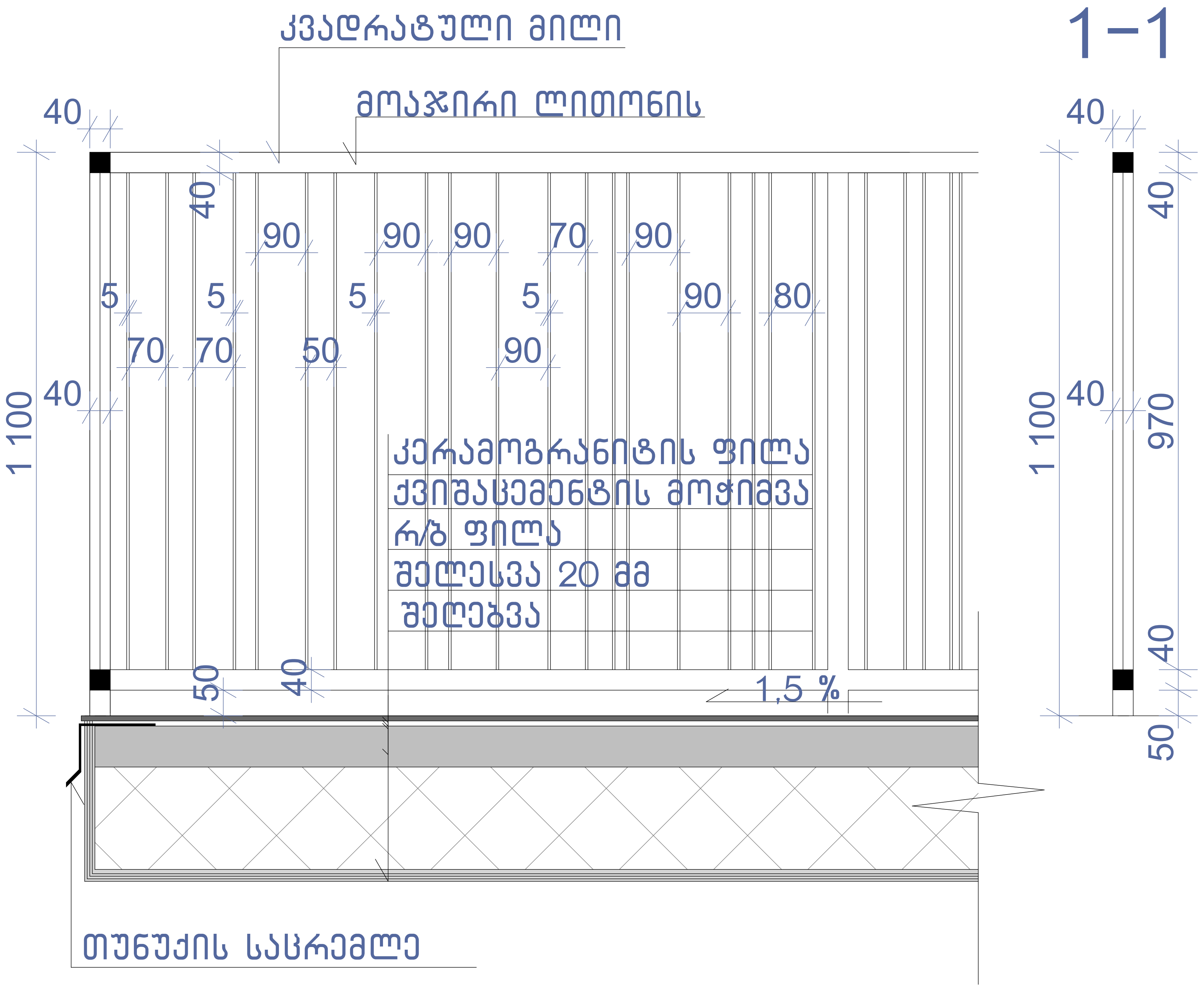

კვანძი №8 მ. 1:10

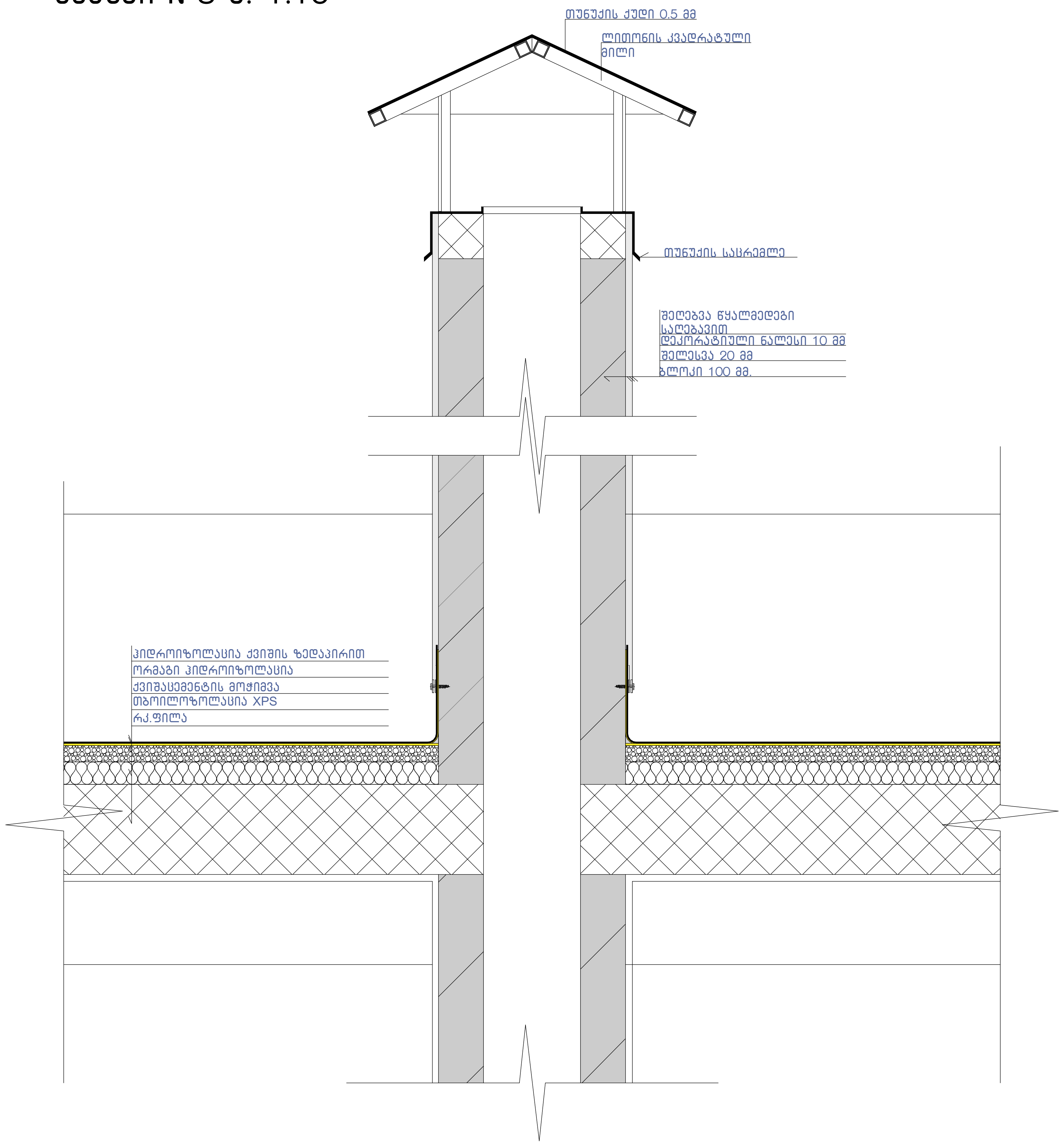

კვანძი №4* მ. 1:10

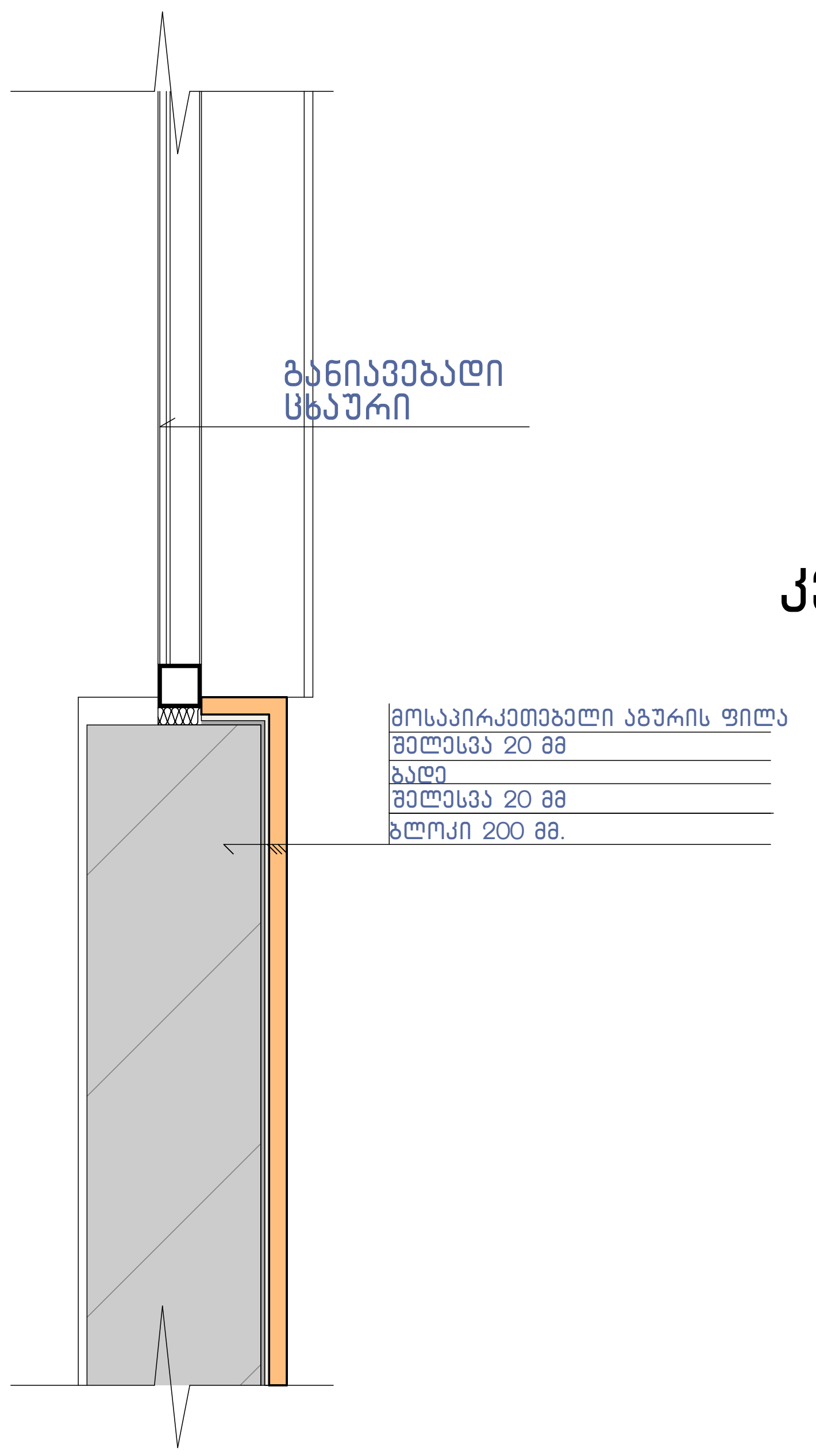

კვანძი №5 მ. 1:10

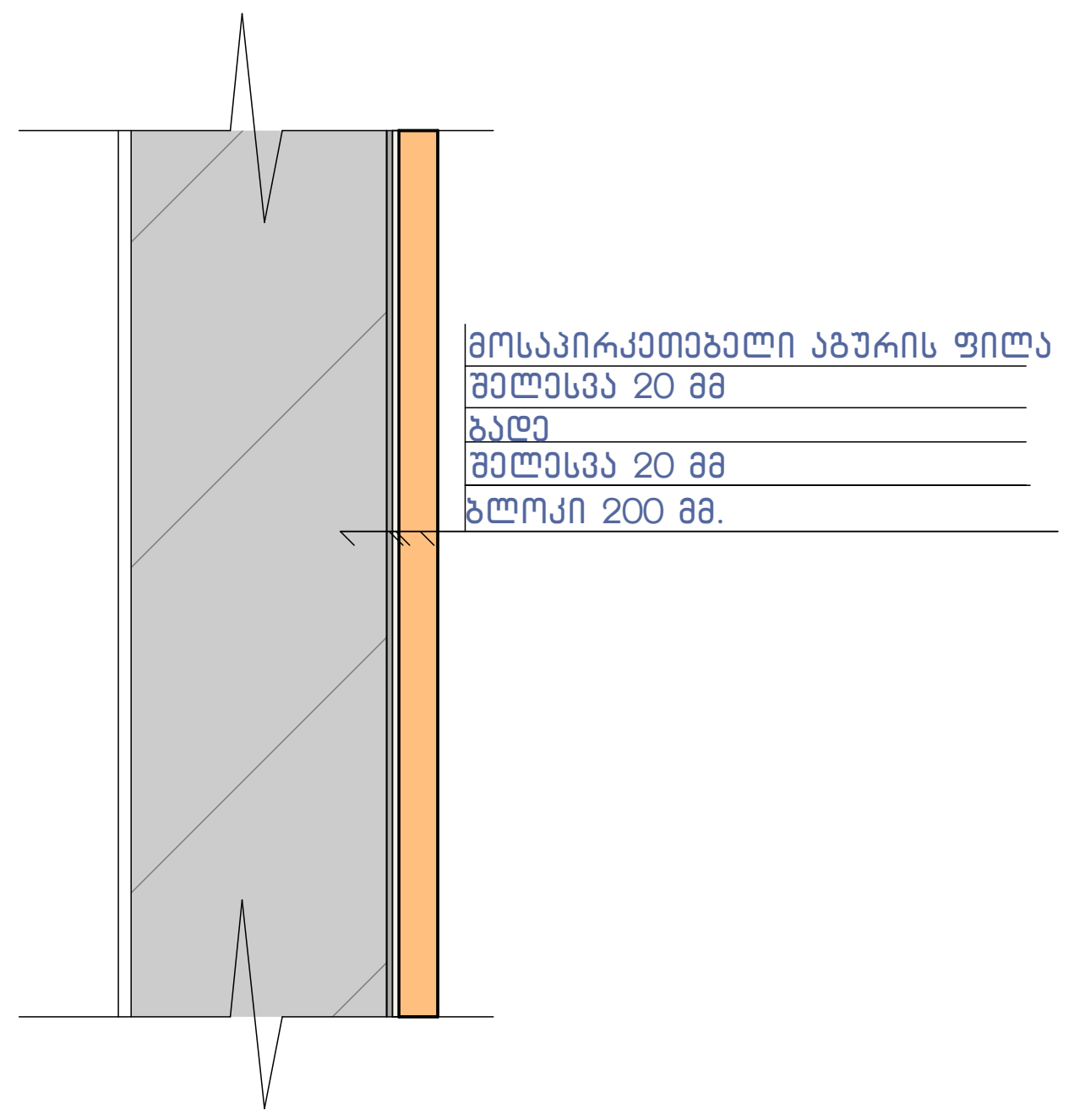

კვანძი №7 მ. 1:10

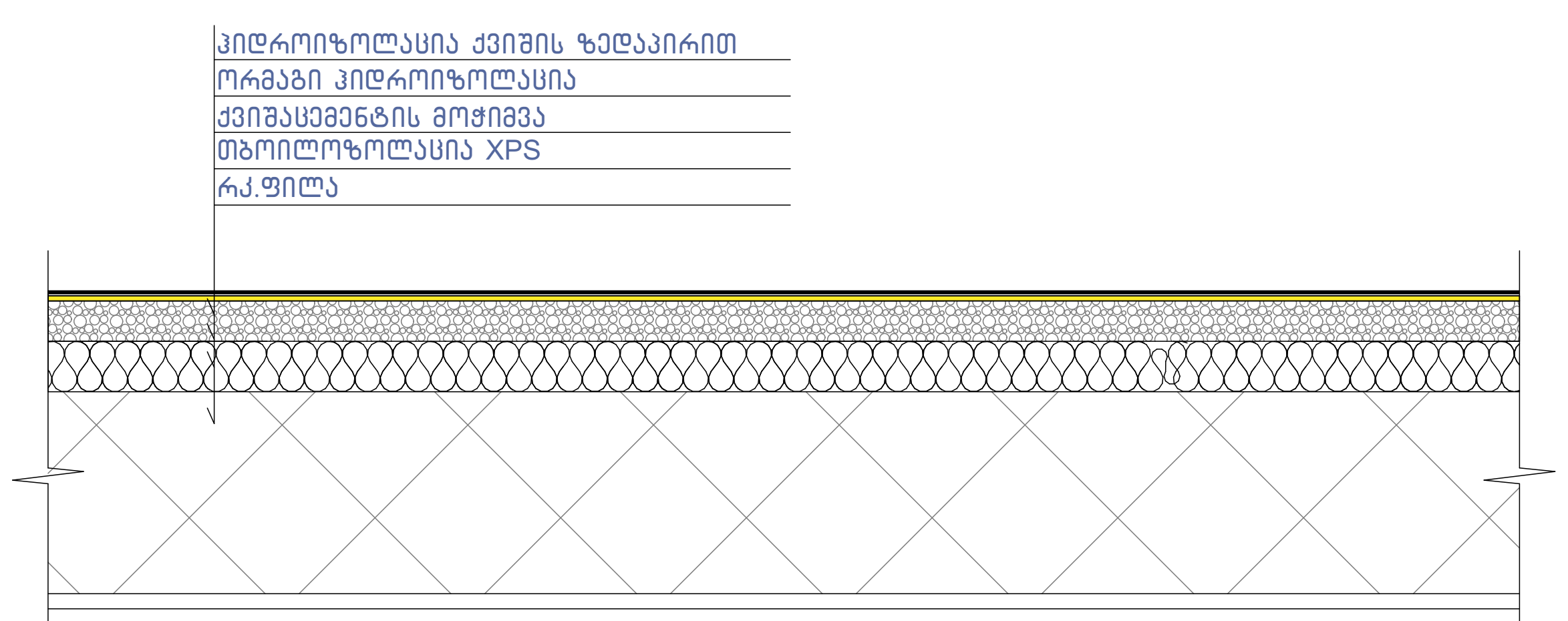

შენიშვნა:

"ჰიდროიზოლაცია ისე უნდა მოეწყოს, რომ კედლისზედა ბურულების გადაბმების, ნესტგამტარი მასალების, პარაპეტის კედლების გადაკვეთის ადგილებისა და სახურავის ზედაპირზე არსებული სხვა ღიობების გავლით ნესტმა ვერ შეაღწიოს კედელსა და სახურავში".
- „ჰიდროიზოლაცია უნდა მოთავსდეს კედლისა და სახურავის გადაკვეთის ადგილებში, წყალსადინარ არხებთან, სახურავის ქანობის ან მიმართულების შეცვლის ადგილებში, ასევე, სახურავის ღიობების გარშემო. ლითონის ჰიდროიზოლაცია უნდა იყოს კოროზიამედეგი და, არანაკლებ, 0,5 მმ სისქისა (No. 26 გალვანიზებული ფურცლისა)"
- „პარაპეტის კედლები სათანადოდ უნდა დაიფაროს არაწვადი, წყალგაუმტარი მასალებით, რომელთა სიგანე პარაპეტის კედლების სიგანეზე ნაკლები არ უნდა იყოს.
- „სახურავის ბურულის კლასიფიკაცია უნდა განისაზღვროს B კლასით.

ნახაზის დასახელება:

კვანძები დეტალები

ექსპლიკაცია:

პირობითი ნიშნები:

- ნაკვეთის საზღვარი
- განაშენიანების რეგულირების ხაზი(უკანა ეზოსთვის)
- ჭრილის ხაზი
- არქიტექტურული ნიშნული
- კონსტრუქციული ნიშნული

შენიშვნები

1. ნახაზში შეტანილი ყველა ცვლილება უნდა შეთანხმდეს პროექტის ავტორთან.
2. შენობის საპროექტო ნული (±0.00) ტოლია ±0.00=411.80 აბსოლიტური ნიშნულის
3. პროექტში ყველა ზომა მოცემულია მილიმეტრებში.
4. პროექტი გაკეთებულია დამკვეთის მიერ მოტანილი ტოპოგეგმის საფუძველზე.

მისამართი

ქ.თბილისი, ქინძმარაულის ქუჩა №5(ნაკვ. 03/073)
საკ.კოდი: 01.19.34.003.224

პროექტის სახელწოდება

მრავალბინიანი საცხოვრებელი სახლის არქიტექტურული პროექტი

სტადია	პროექტი	არ
თანამდებობა	გვარი	ხელმოწერა
დირექტორი	გ.ბენდელიანი	
არქიტექტორი	გ.ბენდელიანი	
არქიტექტორი	ი. გოგოხია	
არქიტექტორი	დ. კომახიძე	

საპროექტოს ლოგო	მისამართი
BIJI ARCHITECTURE	ქ. თბილისი შავიშვილის №1ა ტელ: 595 55-35-74 599 75-28-88

დავკვეთა №		მასშტაბი
სტადია	პროექტი	1:100
ფორმატი	ფურცლები	A.01.60
A-2		21/08/2021 წ.

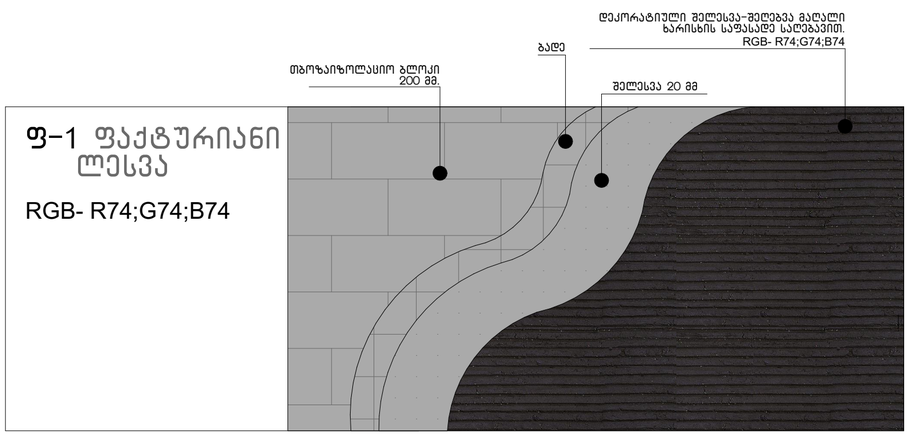

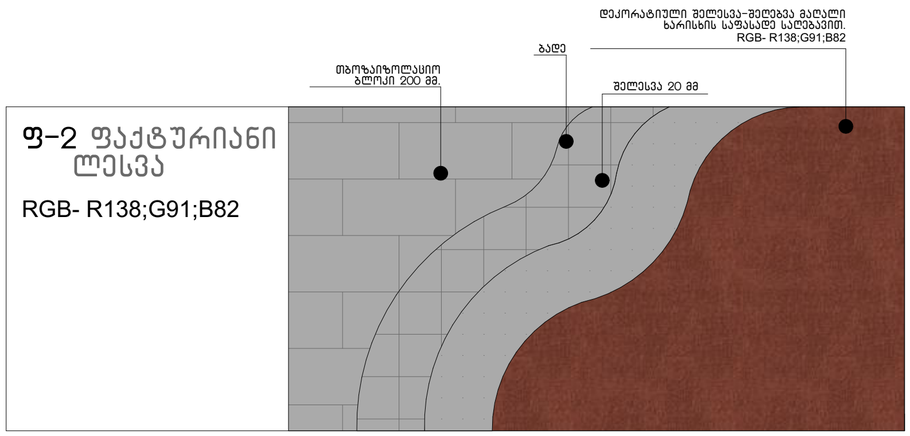

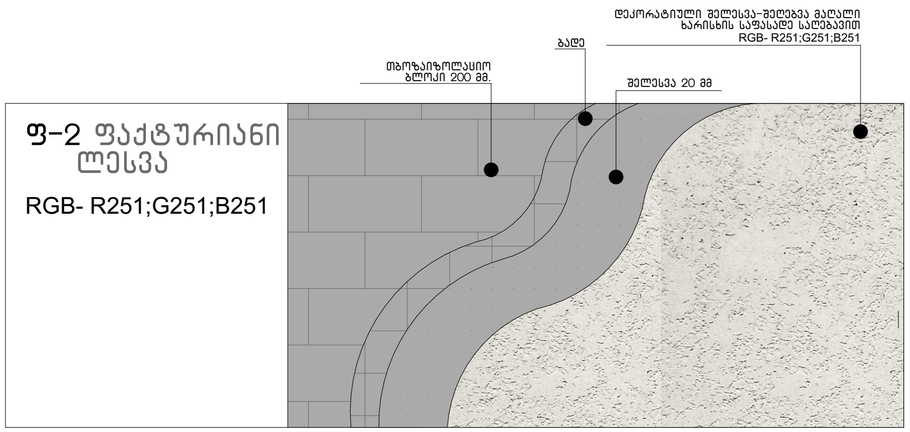

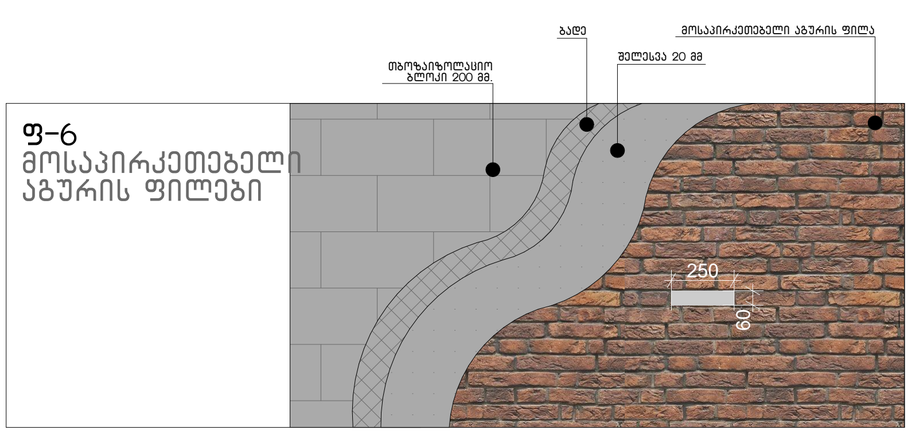

ნახაზის დასახელება:

კვანძები დეტალები

ექსპლიკაცია:

პირობითი ნიშნები:

- ნაკვეთის საზღვარი
- განაშენიანების რეგულირების ხაზი(უკანა ეზოსთვის)
- ჭრილის ხაზი
- არქიტექტურული ნიშნული
- კონსტრუქციული ნიშნული

შენიშვნები

1. ნახაზში შეტანილი ყველა ცვლილება უნდა შეთანხმდეს პროექტის ავტორთან.
2. შენობის საპროექტო ნული (±0.00) ტოლია ±0.00=411.80 აბსოლიტური ნიშნულის
3. პროექტში ყველა ზომა მოცემულია მილიმეტრებში.
4. პროექტი გაკეთებულია დამკვეთის მიერ მოტანილი ტოპოგებების საფუძველზე.

მისამართი

ქ.თბილისი, ქინძმარაულის ქუჩა №5(ნაკვ. 03/073)
საკ.კოდი: 01.19.34.003.224

პროექტის სახელწოდება

მრავალბინიანი საცხოვრებელი სახლის არქიტექტურული პროექტი

სტადია	პროექტი	არ
თანამდებობა	გვარი	ხელმოწერა
დირექტორი	გ.გენდელიანი	
არქიტექტორი	გ.გენდელიანი	
არქიტექტორი	ი. გოგოხია	
არქიტექტორი	დ. კომახიძე	

საპროექტოს ლოგო | მისამართი

BIJI ARCHITECTURE
BIJI ARCHITECTURE
ქ. თბილისი მავიშვილის №1ა
ტელ: 595 55-35-74
599 75-28-88

დაკვეთა №		მასშტაბი
სტადია	პროექტი	1:100
ფორმატი	ფურცლები	A.01.61
A-2		21/08/2021 წ.