ფასადი 16-1

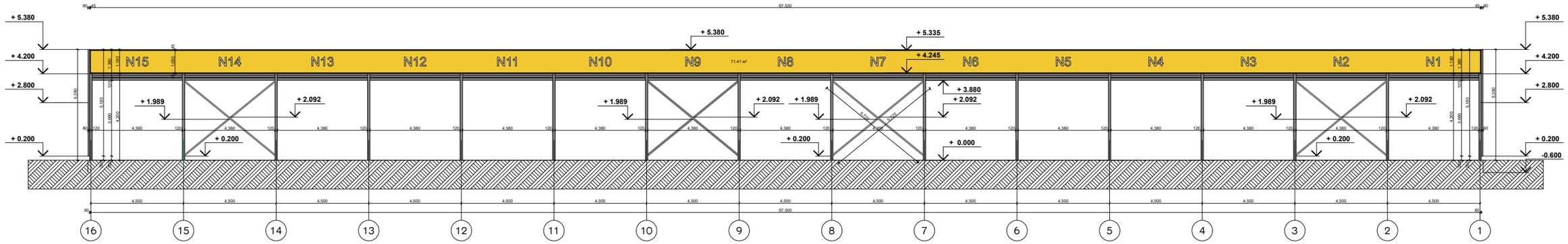

ფასადი 1-16

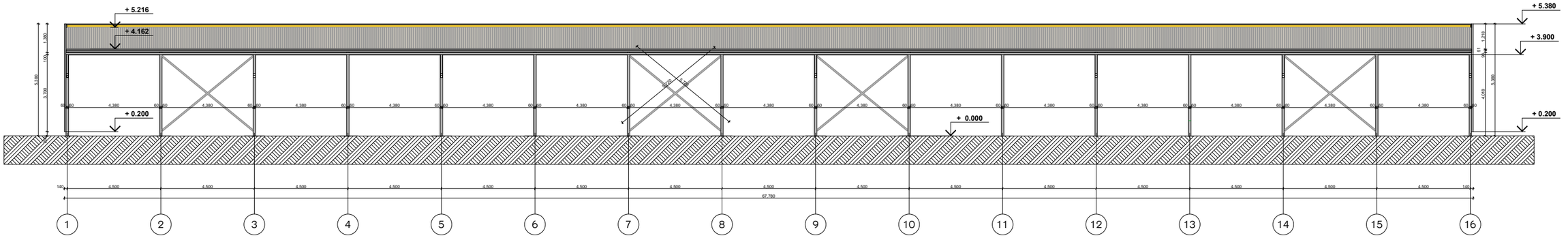

ფასადი ა-გ

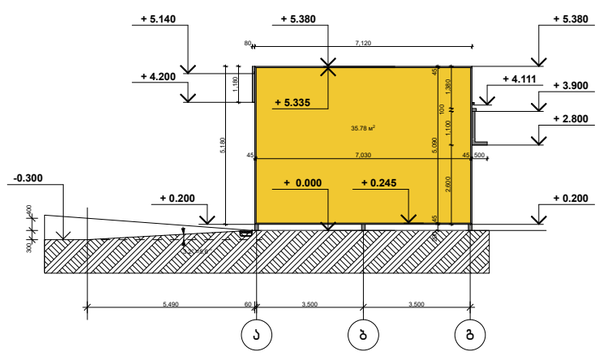

ფასადი გ-ა

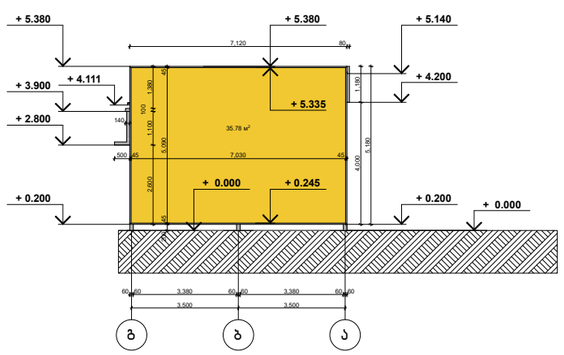

ქ. თბილისი, ქ. თვალჭრელიძე №11

ფასადი 16-1 ფასადი 1-16	სტადია	ფურცელი	ფურცლები
	ა.პ	3	
სამაღლის განსაძღვრის სქემა 2	ავტორი ალექსანდრე აბაშიძე		

კვანძი №1

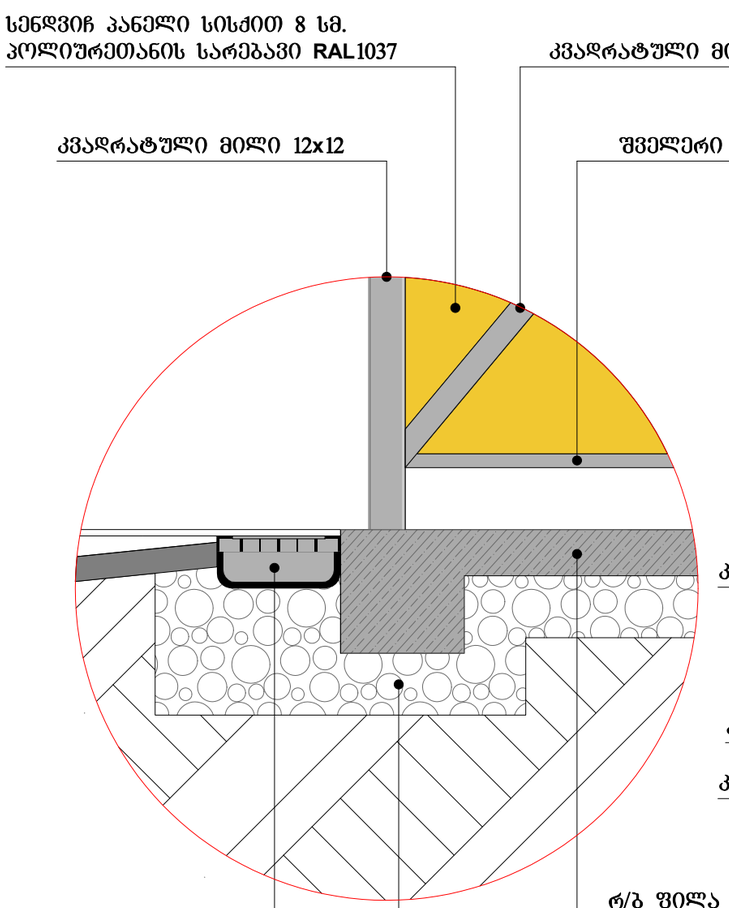

კვანძი №2

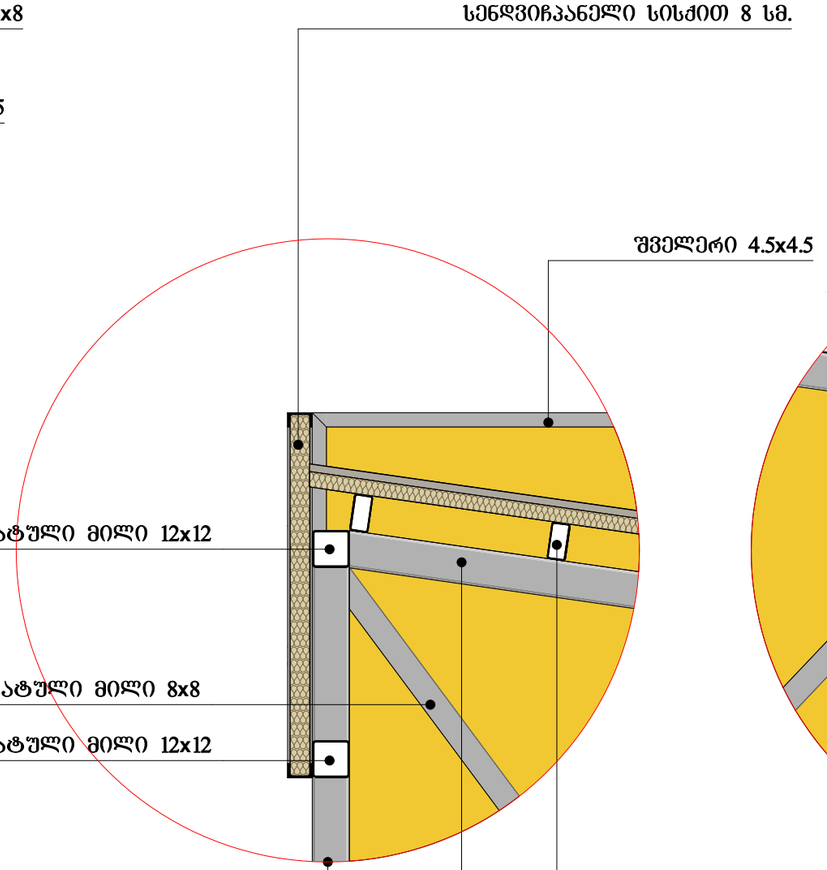

კვანძი №3

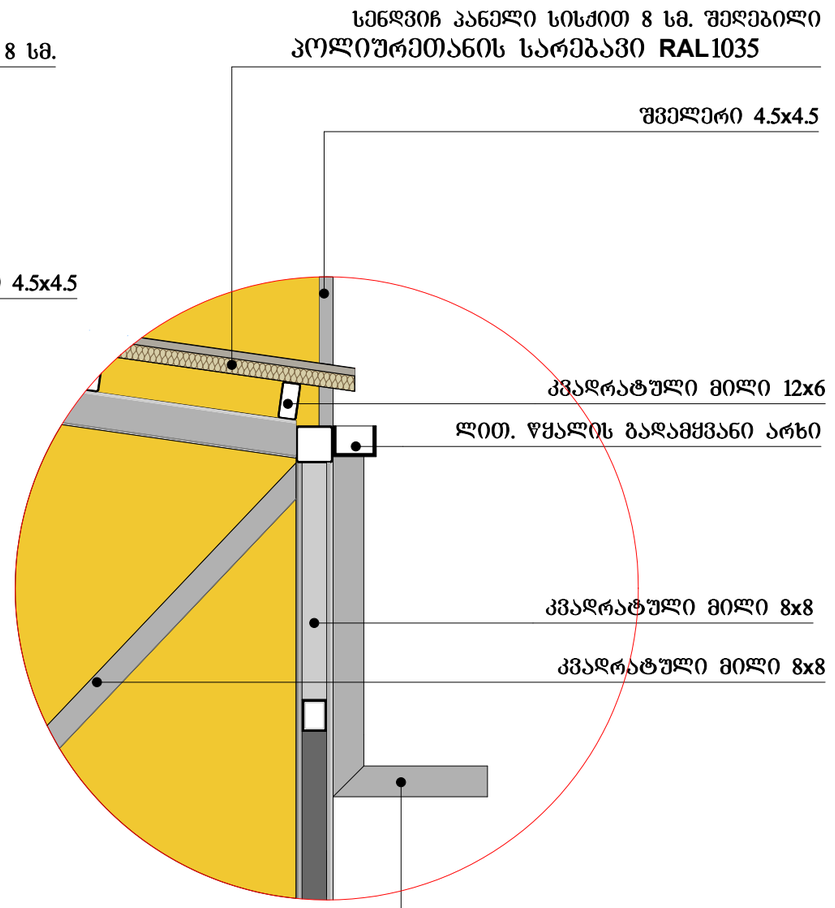

ქ თბილისი. ქ თვალჭრელიძე №11			
კვანძი 1, კვანძი 2, კვანძი 3.	სტადია	ფურცელი	ფურცლები
	ა პ	4	
სიმაღლის განსაზღვრის სქემა 2	ავტორი		
	ალექსანდრე ალაშვილი		