შენობა-ნაგებობის უსაფრთხოების წესებთან შესაბამისობის ანალიზი

გამოყენებული წესები - **„შენობა-ნაგებობის უსაფრთხოების წესები“**

ჩამოთვალეთ შენობის დაკავებულებები და აღწერეთ თითოეული გამოყენება
სწ-2 - -13,00 და -4,20 ნიშნულზე მოწყობილი შემოზღუდული ავტოსადგომი, (311.3 ქვეთავი)

კონსტრუქციის ტიპი:	
განსაზღვრეთ კონსტრუქციის ტიპი ახალი შენობისთვის:	**კონსტრუქციის ტიპი - I-A** (შერჩეულია შენობის დაკავებულობის, სიმაღლისა და ფართობის გათვლისწინებით (503 ცხრილის მიხედვით)

სიმაღლის შეზღუდვები ცხრილი 503 -ის მიხედვით		
დაკავებულობები	**დასაშვები სართულიანობა**	**შემოთავაზებული სართულიანობა**
სწ-2	5	2
	დასაშვები სიმაღლე	**შემოთავაზებული სიმაღლე**
	19.8	**9.90**

ფართობის შეზღუდვები ცხრილი 503 -ის მიხედვით		
დაკავებულობები	**დასაშვები ფართობი**	**შემოთავაზებული ფართობი**
სწ-2	**შეუზღუდავი**	**3850**
იატაკის საერთო ფართობი =	**3850**	
იატაკების რაოდენობა =	**2**	

გარე კედლის ცეცხლმედეგობისა და ღიობისადმი მოთხოვნები ცხრილების 602-ის და 705.8 -ის მიხედვით									
გარე კედელი	ხანძარსაწინააღმდეგო მანძილი (მეტრი)	ცეცხლმედეგობის ხარისხი(საათი)		კედლის ღიობების ფართობი (კედლის %)					
		მოთხოვნილი	გათვალისწინებული	დასაშვები			გათვალისწინებული		
				დაცული	დაუცველი საშხეფებით	დაუცველი	დაცული	დაუცველი საშხეფებით	დაუცველი
(ღეძებში) 1-11	9<	1	2	-	-	შეუზღუდავი	-	-	10%
(ღერძებში) 11-1	9<	1	2	-	-	შეუზღუდავი	-	-	0%
(ღერძებში) ა-გ	9<	1	2	-	-	შეუზღუდავი	-	-	10%
(ღერძებში) გ-ა	9<	1	2	-	-	შეუზღუდავი	-	-	10%

ხანძრისაგან დაცვის სისტემებისადმი მოთხოვნები							
დაკავებულობები/სივრცეები/გასასვლელი საშუალებები	ავტოსაშხეფი სისტემა	ალტერნატიული ავტომატური ცეცხლსაქრობი სისტემები	სახანძრო განგაშისა და ცეცხლაღმომჩენი სისტემები	სახანძრო მილდგარების სისტემები	კვამლის საკონტროლო სისტემები	ხელის ცეცხლმაქრები	საავარიო განგაშის სისტემები
სწ-2	არის (903.2.10)	არ საჭიროებს (904.2)	არ საჭიროებს (907.2.1)	-	არ საჭიროებს (909)	არის (2009)	არ საჭიროებს (908)
კიბის უჯრედი	-	-	-	არის (905.3.1)	-	-	-

განიავებისადმი მოთხოვნები		
ნიშნული	ბუნებრივი განიავება	მექანიკური განიავების სისტემები
სწ-2	არა	კი

თითოეული სართულიდან გასასვლელი საშუალება (1021)									
სართულები	დაკავებულობა და დაკავებულობის დატვირთვის ჯამური მაჩვენებელი	მოთხოვნილი გასასვლელების/გასასვლელთან მისადგომის რაოდენობა	გათვალისწინებული გასასვლელების/გასასვლელთან მისადგომის რაოდენობა და ტიპი	გასასვლელი საშუალებების სიგანე(მეტრი)					
				გზა-კიბეები		დერეფანი,		გასასვლელის გზა-კარი (თავისუფალი სიგანე)	
				მოთხოვნილი	გათვალისწინებული	მოთხოვნილი	გათვალისწინებული	მოთხოვნილი	გათვალისწინებული
პირველი სართული	73	2	2	1.10	1.10-1.20	არ არის	არ არის	0.82	0.82
მეორე სართული	12	2	2	1.10	1.10-1.20	არ არის	არ არის	0.82	0.82

წყალსადენი სისტემის ფიქსირებული მოწყობილობების რაოდენობა სწ-2 ცხრილი 1602.1-ის მიხედვით													
სართულები	დაკავებულობა და დაკავებულობის დატვირთვის ჯამური მაჩვენებელი	ფიქსირებული მოწყობილობები(ცალი)											
		უნიტაზი		ტუალეტის ხელსაბანები		აბაზანა/შხაპი		სასმელი წყლის ფანტანი		სამომსახურეო ნიჟარა		სამზარეულოს ნიჟარა	
		მოთხოვნილი	გათვალისწინებული	მოთხოვნილი	გათვალისწინებული	მოთხოვნილი	გათვალისწინებული	მოთხოვნილი	გათვალისწინებული	მოთხოვნილი	გათვალისწინებული	მოთხოვნილი	გათვალისწინებული
ორივე სართული	85	3	12	3	12	-	-	-	-	1	6	-	-

პირობითი აღნიშვნები

სც - 2 სასხოვრებელი - 2

სწ - 2 სასაწყობო - 2

2 საათიანი
ცეცხლმედეგობა

გასასვლელთან მისადგომი
მაქსიმალური სავალი მანძილი

0.82 კარის თავისუფალი სიგანე (მინიმუმი)

2.10 კარის თავისუფალი სიმაღლე (მინიმუმი)

სახანძრო პიდრანტი

სახანძრო განგაშის ხელით სამართავი კოლოფი

მექანიკური განიავება

კვამლის გაწოვა

დაკავებულობის ჯგუფი

ფართობი მ²

დაკავებულობის დატვირთვა

დაკავებულობის დატვიტთვის
კოეფიციენტი

EXIT გასასვლელი

EXIT

სახანძრო მილდგარი

ხელის ცეცხლმაქრი

ავტოსაშხეფი (განზაზღვრავს საჭიროებას სათულზე და შენობაში

ზუსტი განთავსება და რაოდენობა
განისაზღვროს საინჟინრო ან სხვა პროექტში

შშმპ მისაწვდომობა

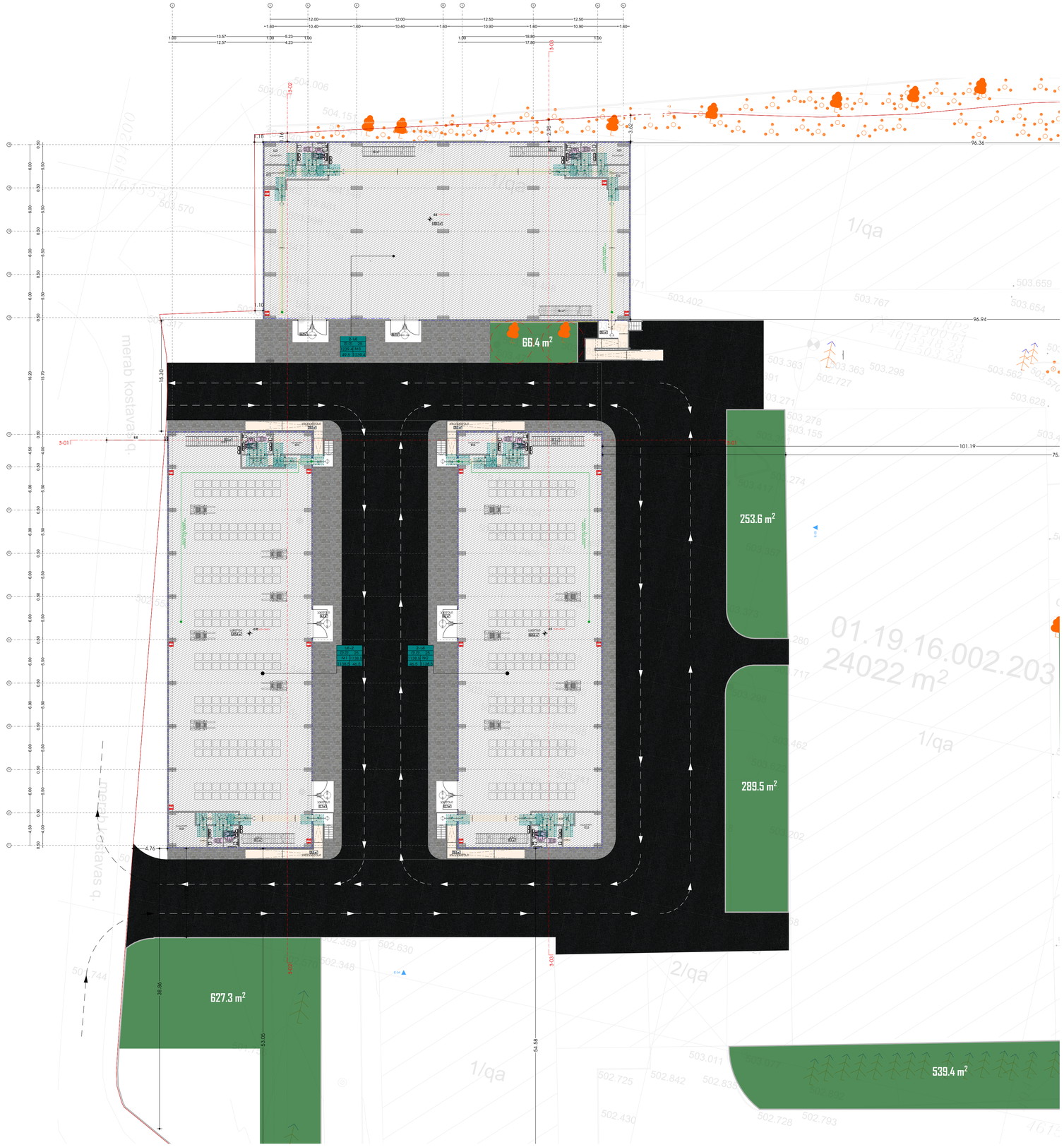

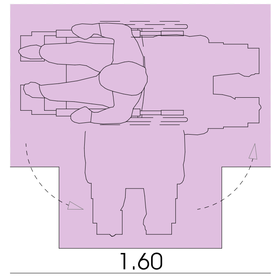

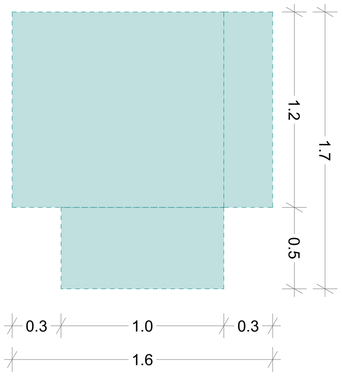

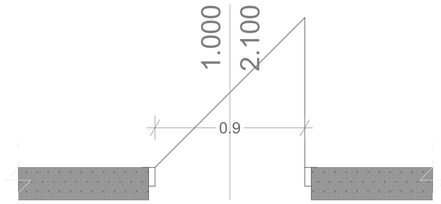

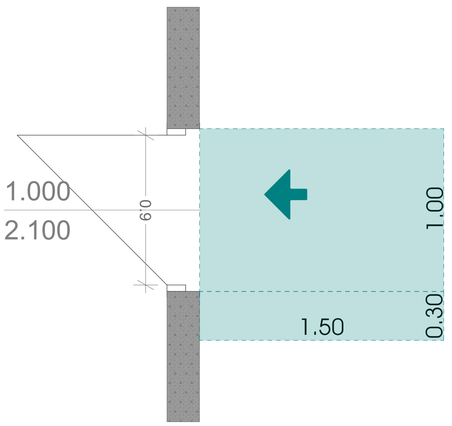

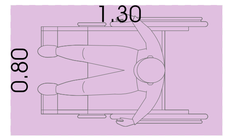

საწყობი

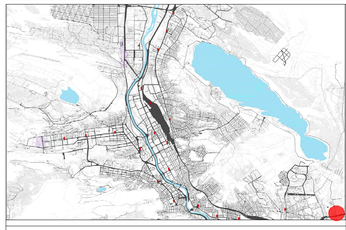

მისამართი:
--

A3 არქიტექტს
ს/ს : 405231663
მის: მ. რუსთაველის გამზ. №37

თანამდებობა	გვარი	ხელმოწერა
დირექტორი	თ.ცაავა	
მთ. არქიტექტორი	ვ.ხიდეშელი	

ტექნიკურ-ეკონომიკური მაჩვენებლები

სასაწყობე ფართი	3806.3
დამხმარე ფართი	234.5
საზოგადო ფართი	109.8
ჯიბის უკრედის ფართი	227.2

ნახაზის სახელწოდება

I სართულის გეგმა

მასშტაბი	ფორმატი	თარიღი
1:300	A1	2021 წ
სტადია	ფურცელი	ფურცლები
	A.01.1	

0 12.5 25 50

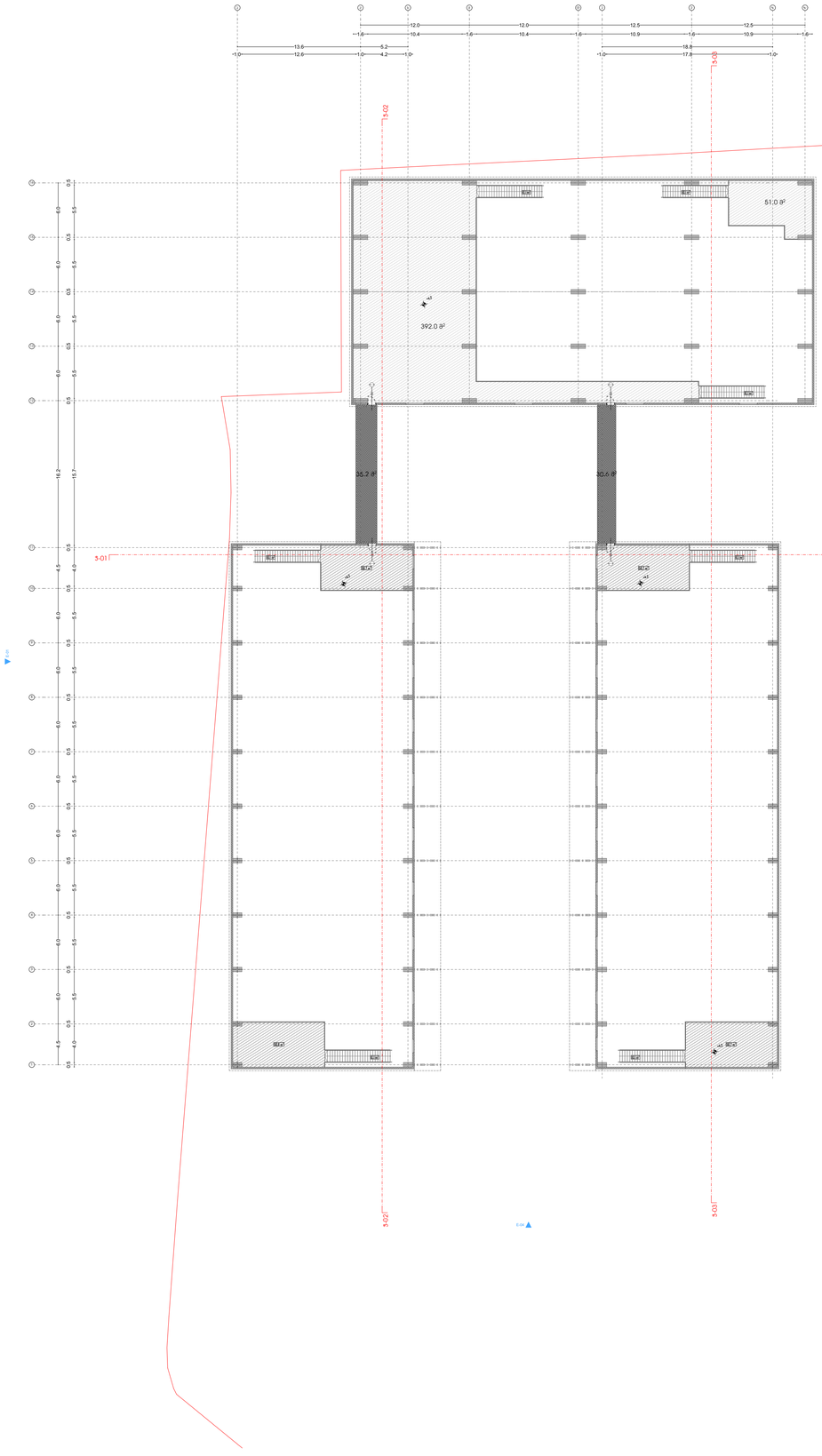

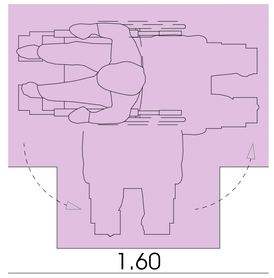

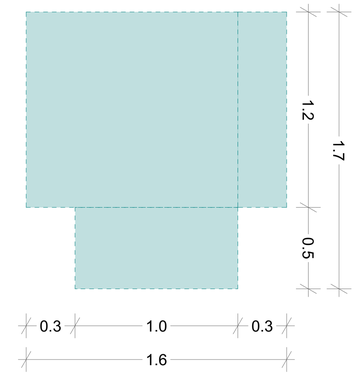

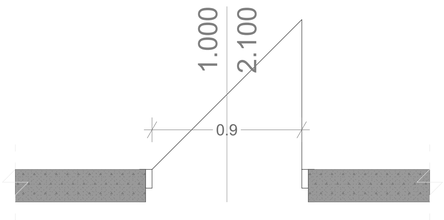

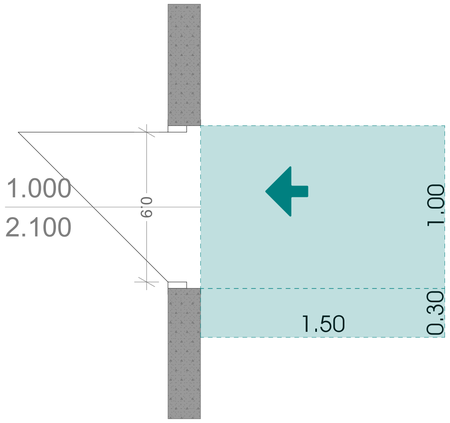

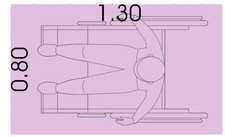

საწყობი

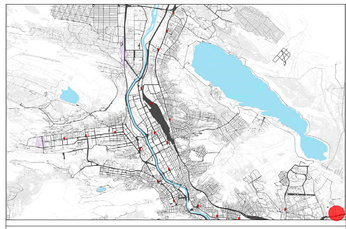

მისამართი:
--

ა3 არქიტექტს
ს/ს : 405231663
მის: შ. რუსთაველის გამზ. №37

A3 Architects

თანამდებობა	გვარი	ხელმოწერა
დირექტორი	თ.ცავა	
მთ. არქიტექტორი	ვ.ხიდეშელი	

შპს ა3 არქიტექტს • A3 ARCHITECTS LLC • 405231663 •

ტექნიკურ-ეკონომიკური მაჩვენებლები

სასაწყობე ფართი	3806.3
დამხმარე ფართი	234.5
საზაფხულო ფართი	109.8
ჯიბის უკრედის ფართი	227.2

ნახაზის სახელწოდება

II სართულის გეგმა

მასშტაბი	ფორმატი	თარიღი
1:300	A1	2021 წ
სტადია	ფერცელი	ფერცლები
	A.01.2	

0 12.5 25 50

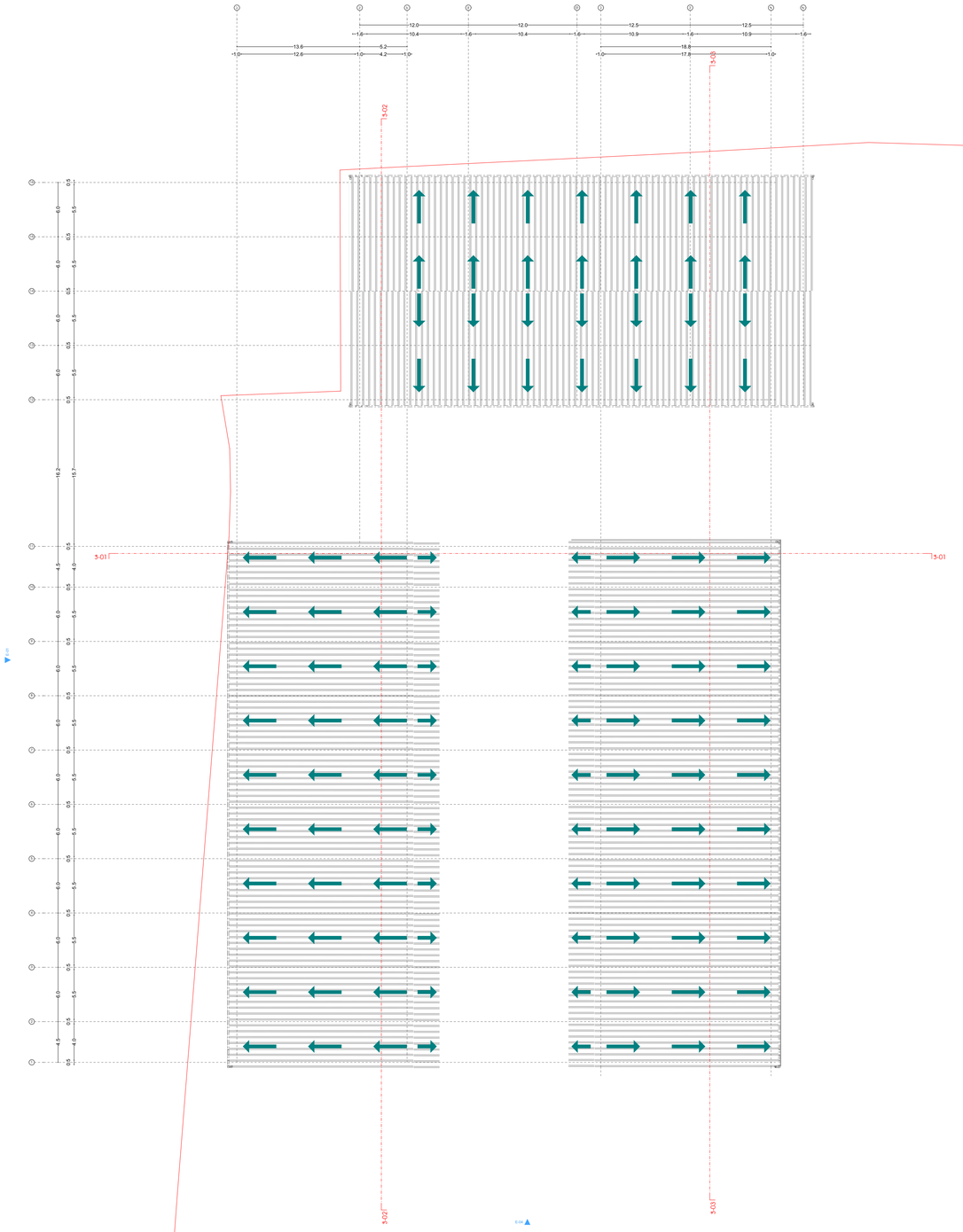

საწყობი

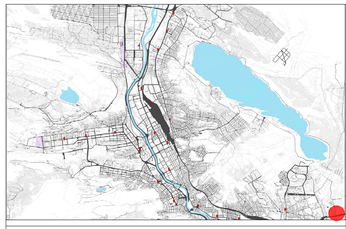

მისამართი:
--

ა3 არქიტექტს
ს/ს : 405231663
მის: მ. რუსთაველის გამზ. №37

თანამდებობა	გვარი	ხელმოწერა
დირექტორი	თ.ცაავა	
მთ. არქიტექტორი	ვ.ხიდეშელი	

ტექნიკურ-ეკონომიკური მაჩვენებლები

სასაწყობე ფართი	3806.3
დამხმარე ფართი	234.5
საზოგადოებრივი ფართი	109.8
ჯიბის უკრედის ფართი	227.2

ნახაზის სახელწოდება

სახერხის გეგმა

მასშტაბი	ფორმატი	თარიღი
1:300	A1	2021 წ
სტადია	ფერცელი	ფერცლები
	A.01.3	

0 12.5 25 50

კიბის კვანძები

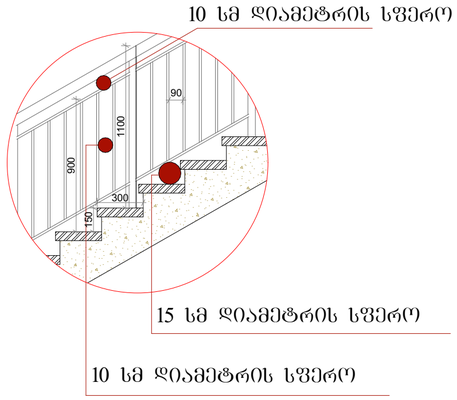

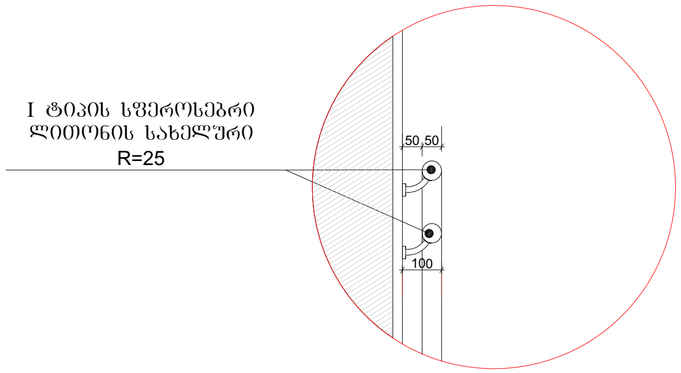

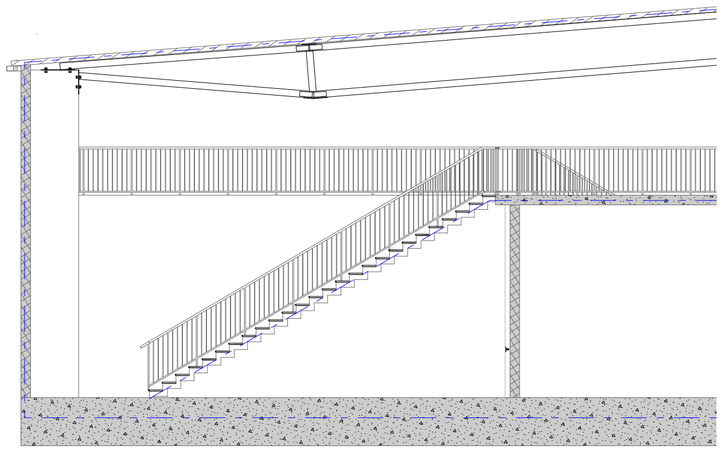

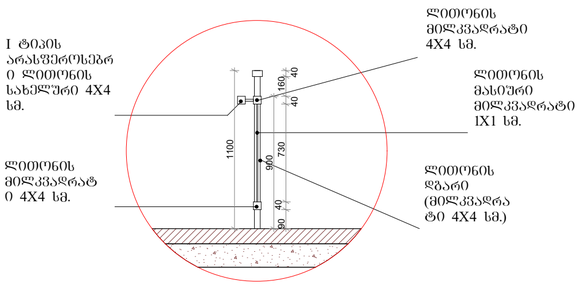

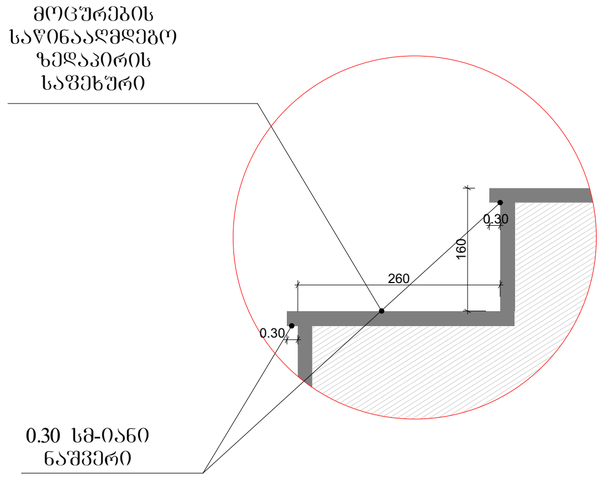

საწყობი

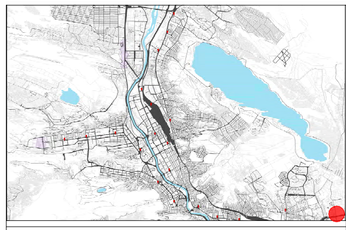

მისამართი:
--

A3 არქიტექტს
ს/კ : 405231663
მის: შ. რუსთაველის გამზ. №37

A3 Architects A3 ARCHITECTS
s/k : 405231663
ADDR: SH. RUSTAVELI AVE. #37

თანამდებობა	გვარი	ხელმოწერა
დირექტორი	ალ.ცაავა	
მთ. არქიტექტორი	ვ.ხიდეშელი	



ტექნიკურ-ეკონომიკური მაჩვენებლები

სასაწყობე ფართი	3806.3
დამხმარე ფართი	234.5
საზაფხულო ფართი	109.8
კიბის უჯრედის ფართი	227.2

ნახაზის სახელწოდება

კიბის კვანძები

მასშტაბი	ფორმატი	თარიღი
1:90	A2	2021წ
სტადია	ფურცელი	ფურცლები
	A.01.16	

0 12.5 25 50

"ა" ტიპის ტუალეტი

T ფორმის მოსატრიალებელი სივრცე
304.3.2.1 (ბ) ვარიანტი 3

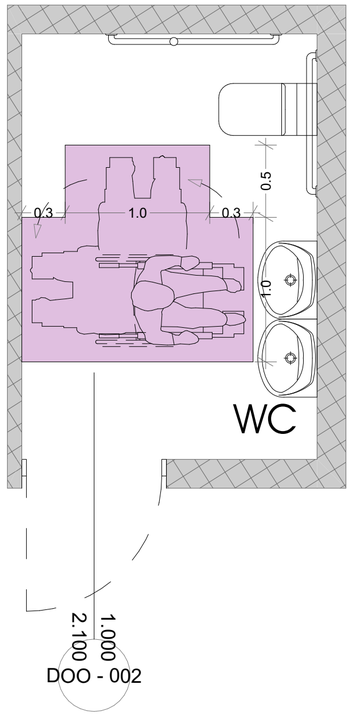

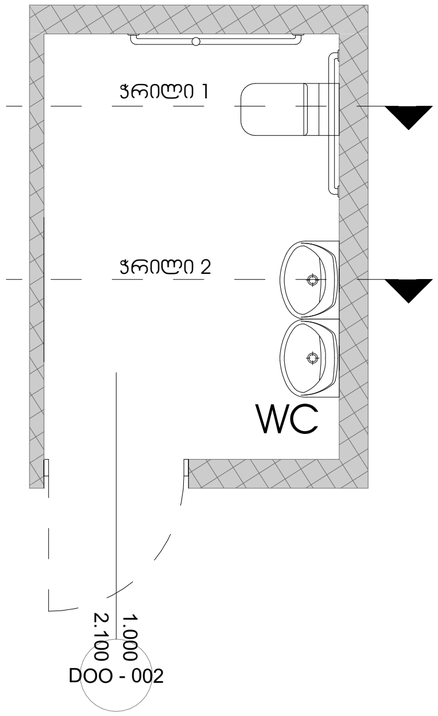

თავისუფალი სივრცე კართან მანევრირებისთვის
ანჯამიანი კარი საპეტის მხრიდან მისაწვდომი
მიწოლით გაღება 404.2.3.2 (თ)

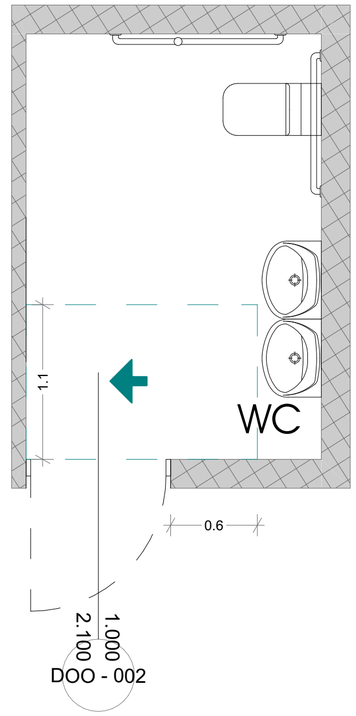

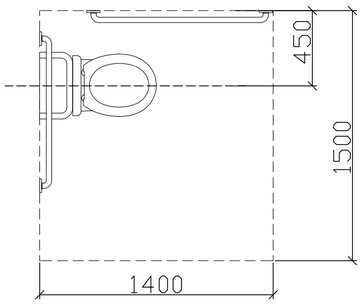

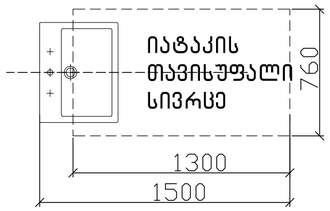

ჭრილი 2

ხელსაბანის მდებარეობა

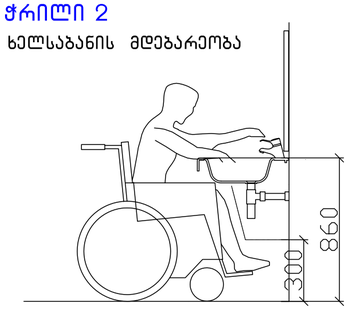

ფეხისფალანგის თავისუფალი სივრცე

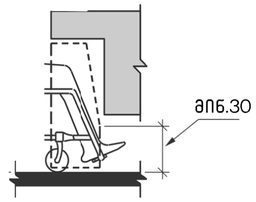

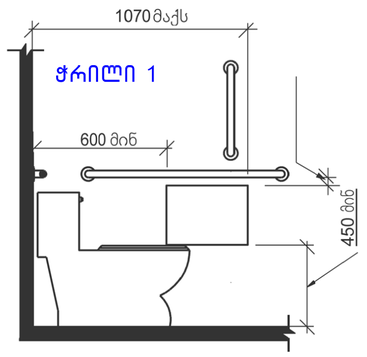

საწყობი

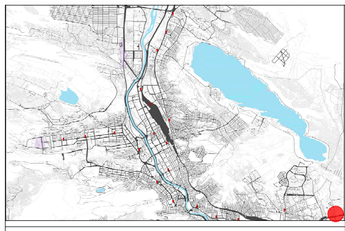

მისამართი:
--

A3 არქიტექტს
ს/კ : 405231663
მის: შ. რუსთაველის გამზ. №37

A3 Architects A3 ARCHITECTS
s/k : 405231663
ADDR: SH. RUSTAVELI AVE. #37

თანამდებობა	გვარი	ხელმოწერა
დირექტორი	ალ.ცაავა	
მთ. არქიტექტორი	ვ.ხიდეშელი	

შპს A3 არქიტექტს • A3 ARCHITECTS • 405231663 • LTD

ტექნიკურ-ეკონომიკური მაჩვენებლები

სასაწყობე ფართი	3806.3
დამხმარე ფართი	234.5
საზოგადოებრივი ფართი	109.8
ჯიბის უჯრედის ფართი	227.2

ნახაზის სახელწოდება

ა ტიპის ბინაში მისაწვდომობა

მასშტაბი	ფორმატი	თარიღი
1:30, 1:1.30	A2	2021წ
სტადია	ფურცელი	ფურცლები
	A.01.13	

0 12.5 25 50

"ბ" ტიპის ტუალეტი

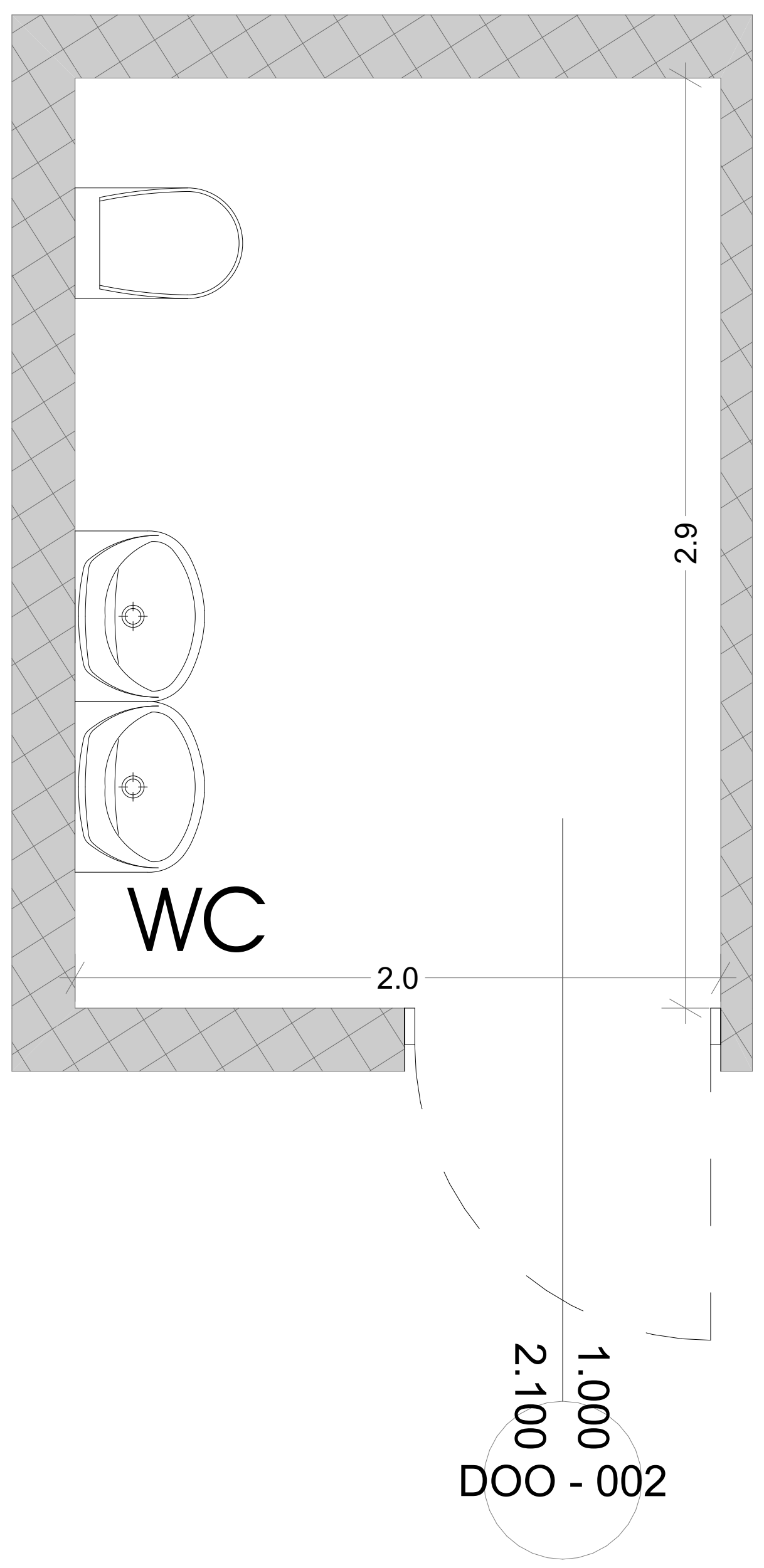

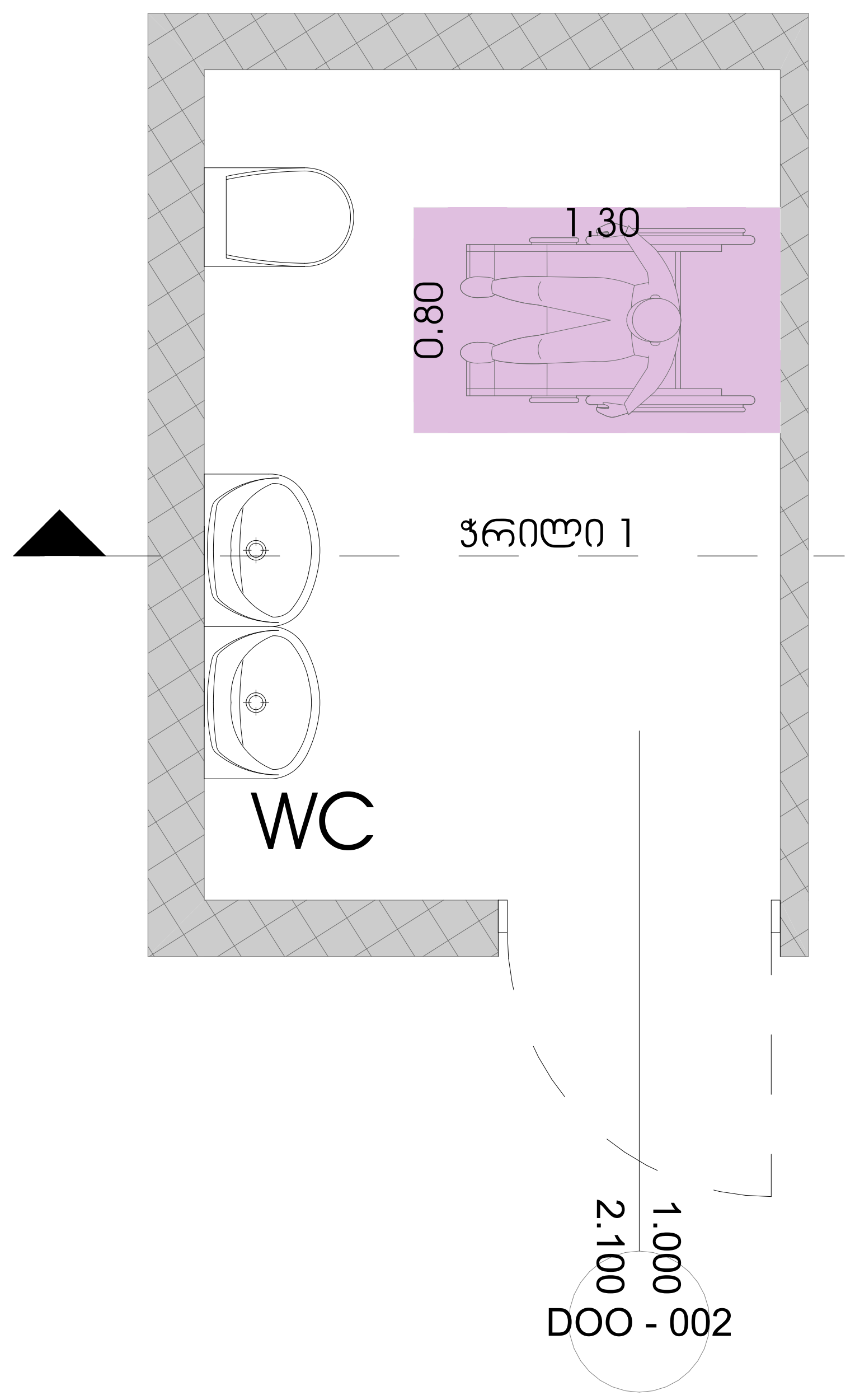

კარი MDF-ის

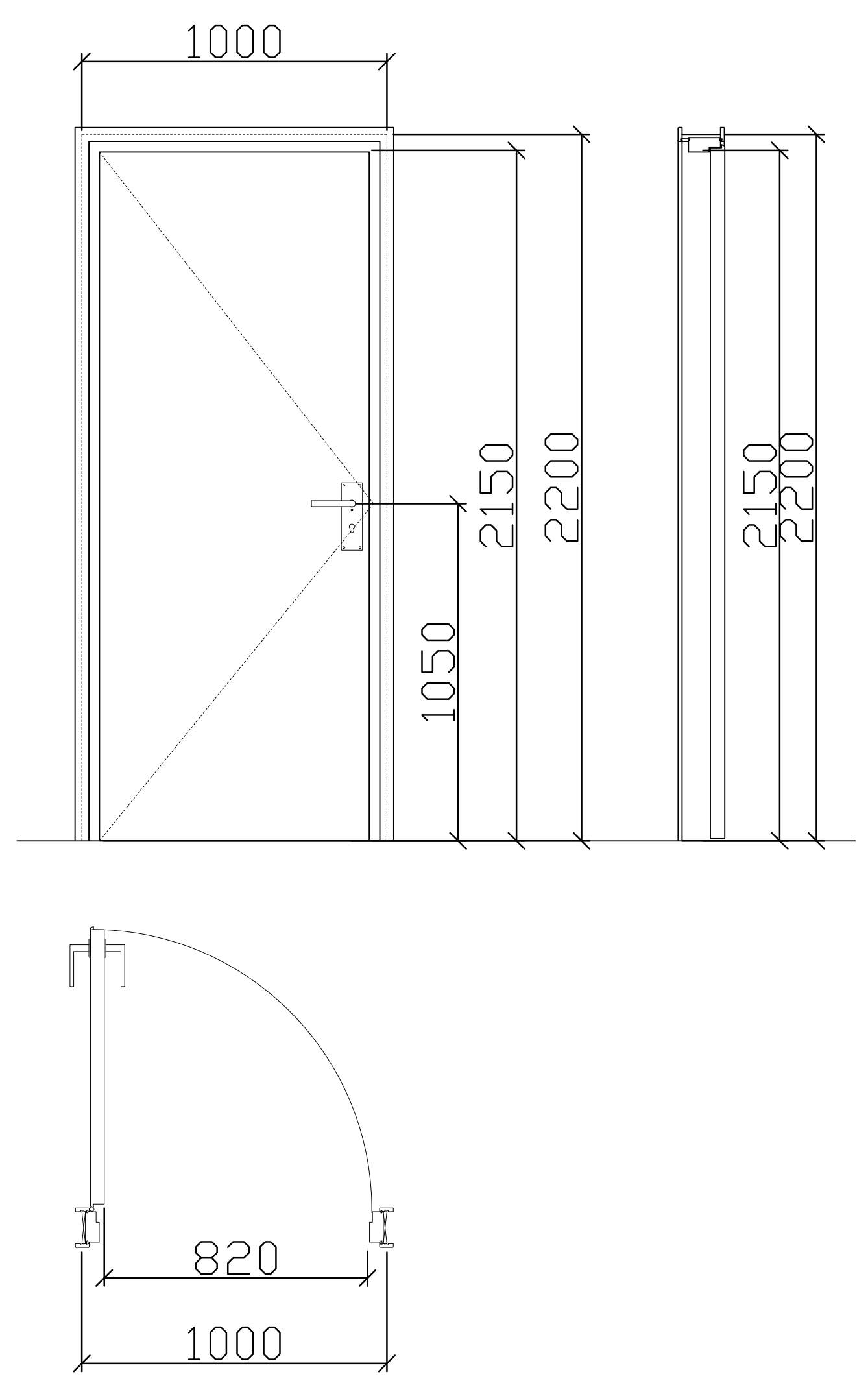

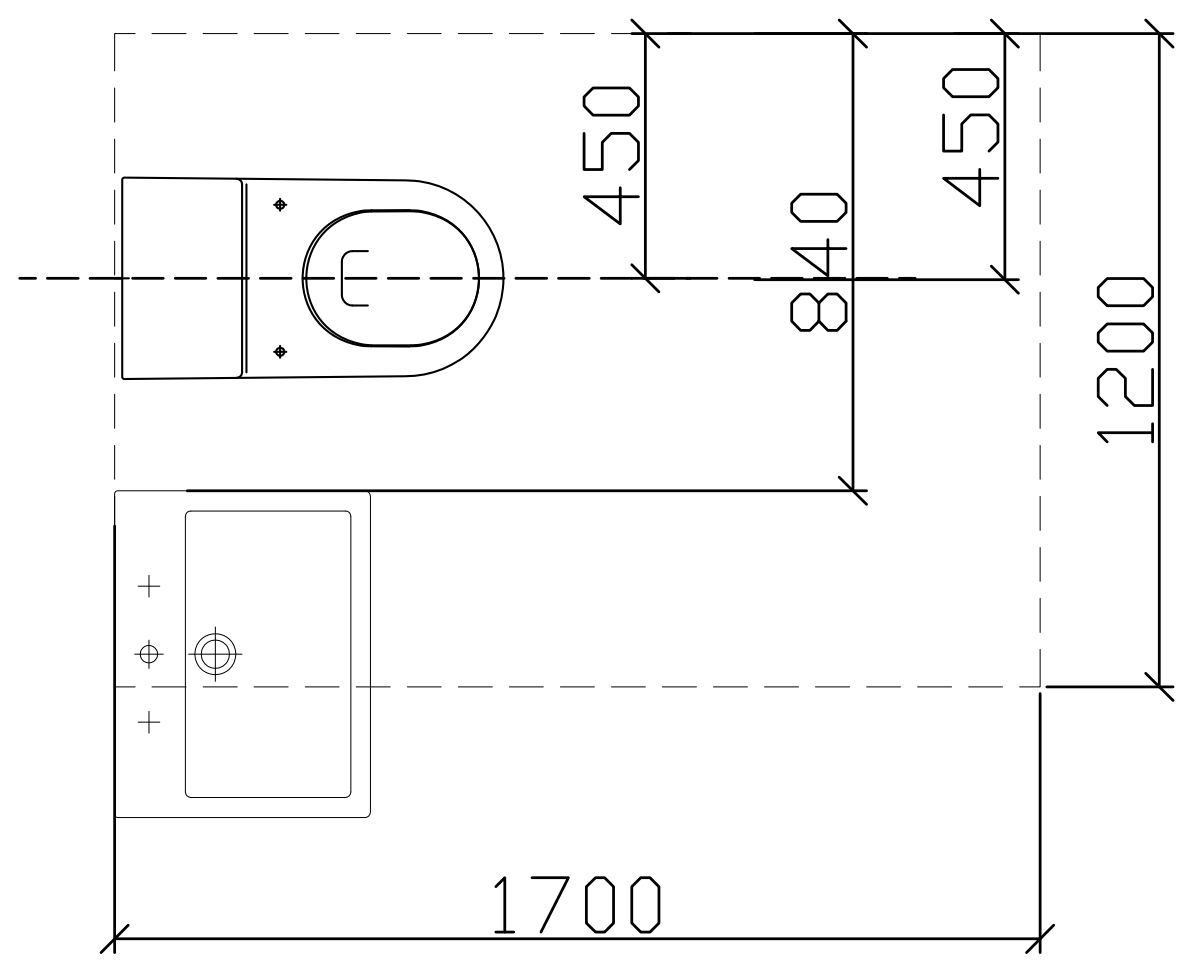

ჭრილი 2

ხელსაბანის მდებარეობა

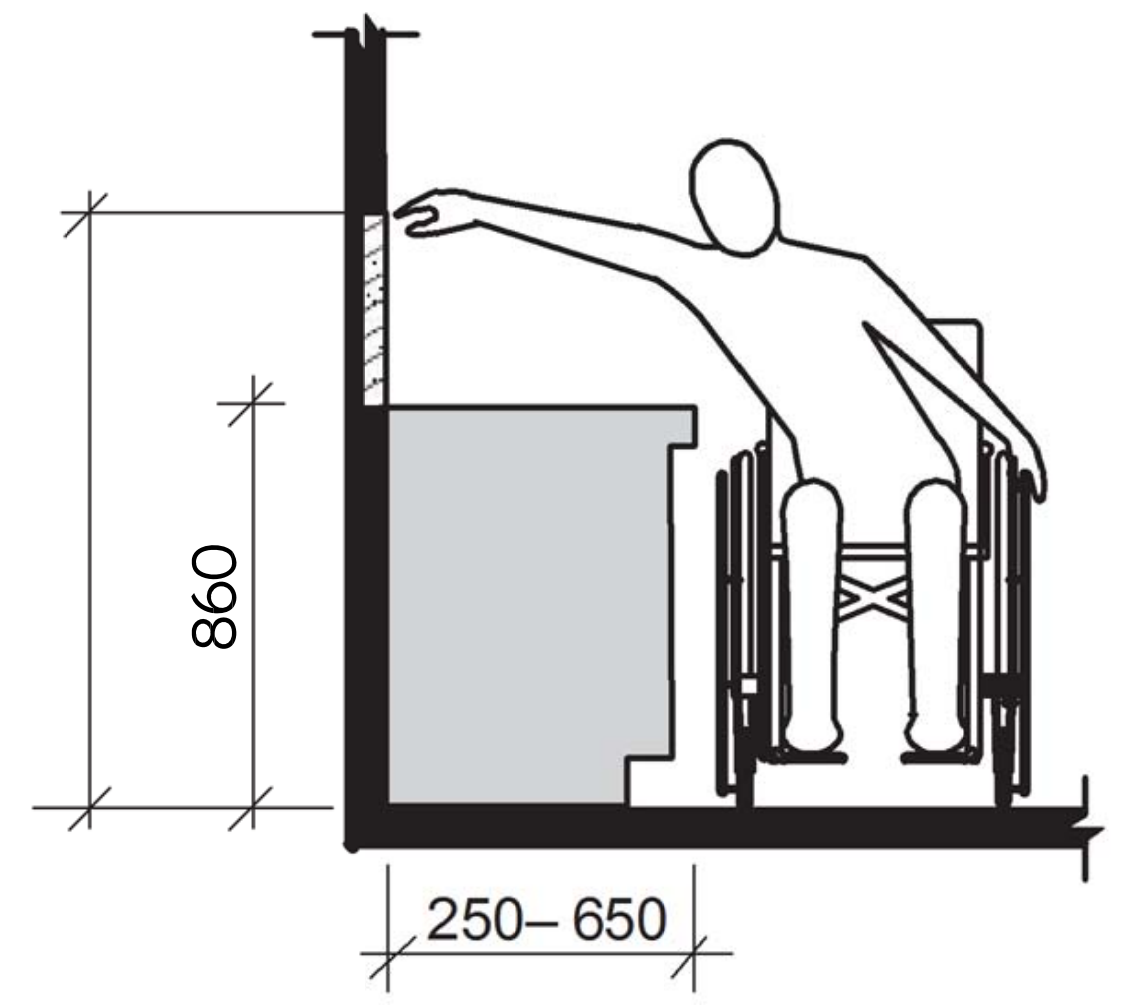

ხელსაბანი ბ ტიპის ერთეულებში
ვარიანტი ბ სააბაზანოები

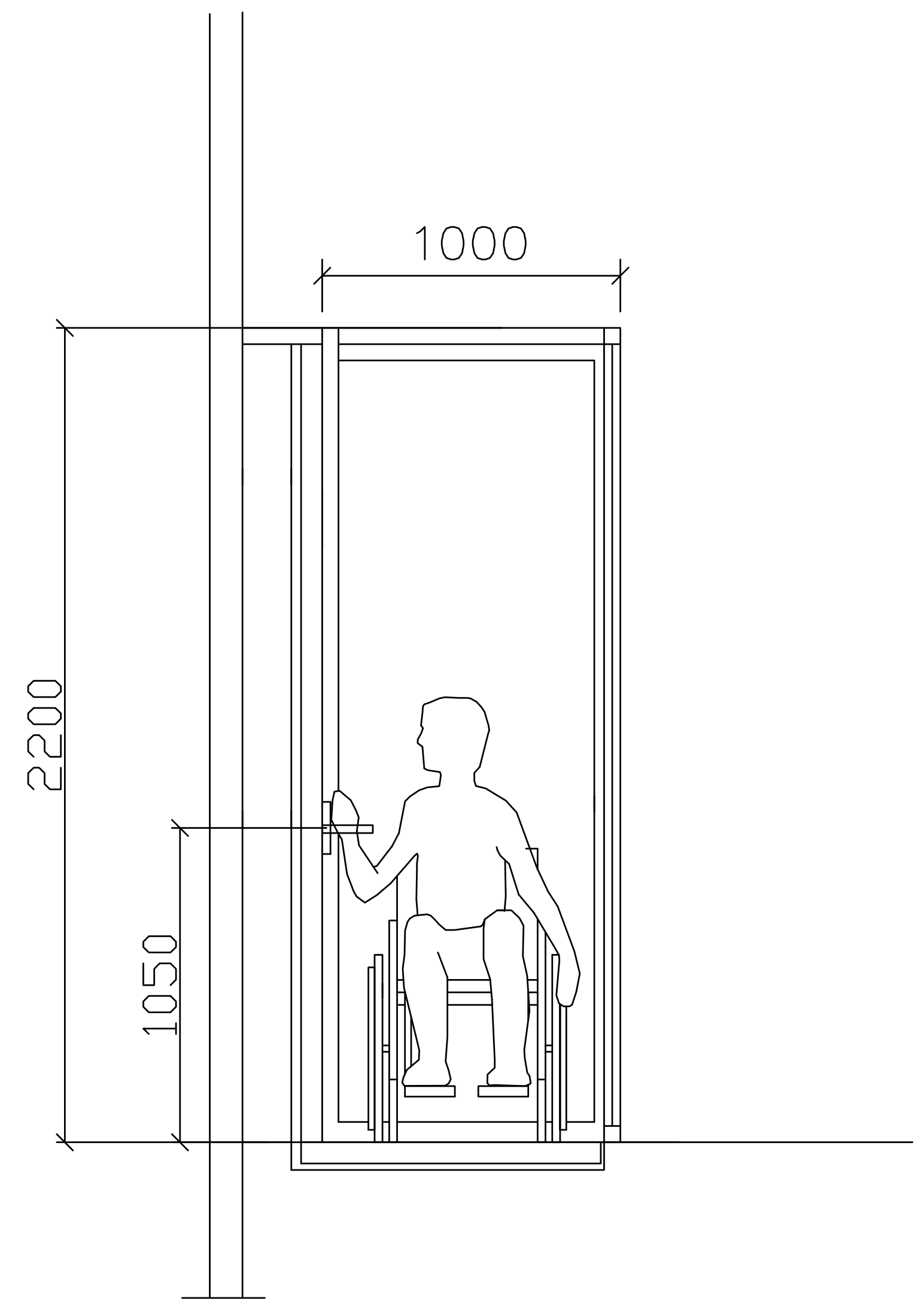

საწყობი

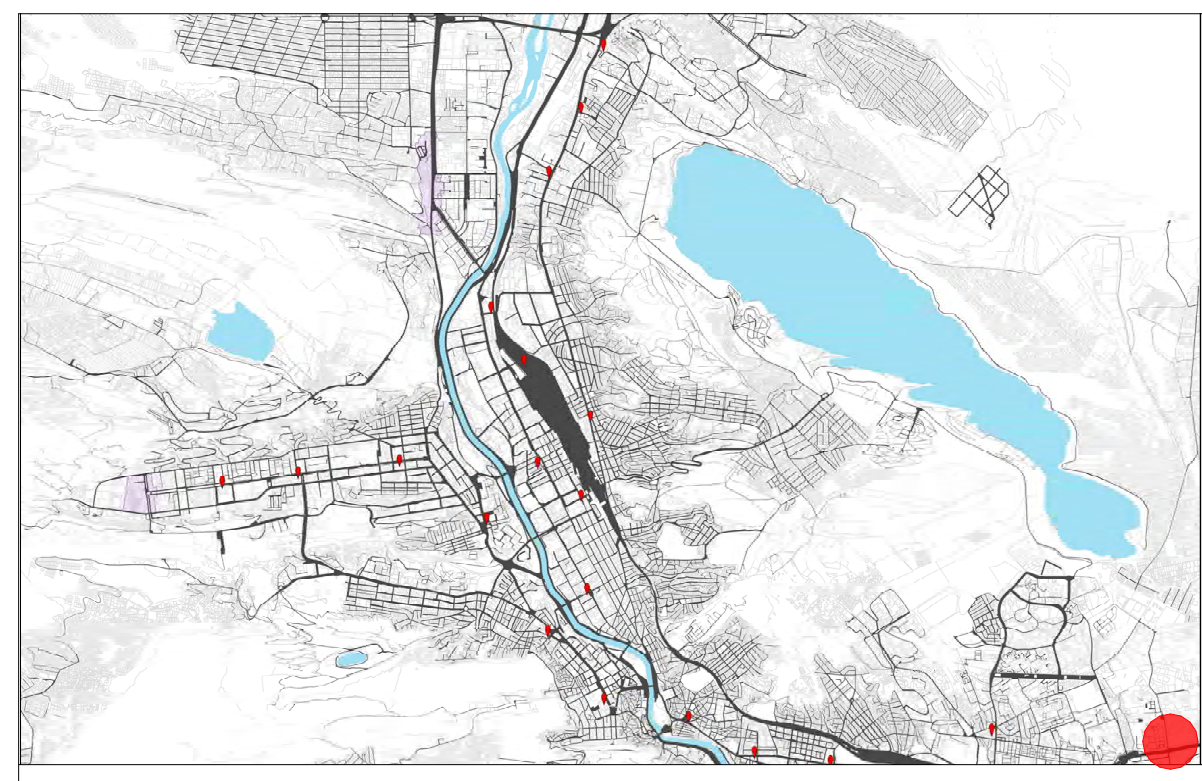

მისამართი:
--

ა3 არქიტექტს
ს/ კ : 405231663
მის: შ. რუსთაველის გამზ. №37
A3 Architects A3 ARCHITECTS
s/k : 405231663
ADDR: SH. RUSTAVELI AVE. #37

თანამდებობა	გვარი	ხელმოწერა
დირექტორი	ალ.ცაავა	
მთ. არქიტექტორი	ვ.ხიდეშელი	

ტექნიკურ-ეკონომიკური მაჩვენებლები

სასაწყობე ფართი	3806.3
დამხმარე ფართი	234.5
საზაფხულო ფართი	109.8
კიბის უჯრედის ფართი	227.2

ნახაზის სახელწოდება

ბ ტიპის ბინაში მისაწვდომობა

მასშტაბი	ფორმატი	თარიღი
1:1.39, 1:1.53, 1:30	A2	2021წ
სტადია	ფურცელი	ფურცლები
	A.01.14	

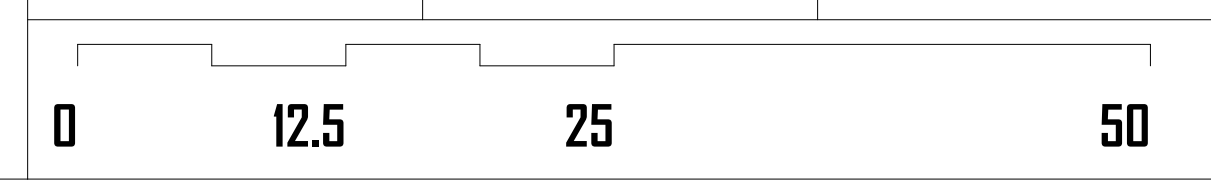

სამზარეულოს მიწვდომა

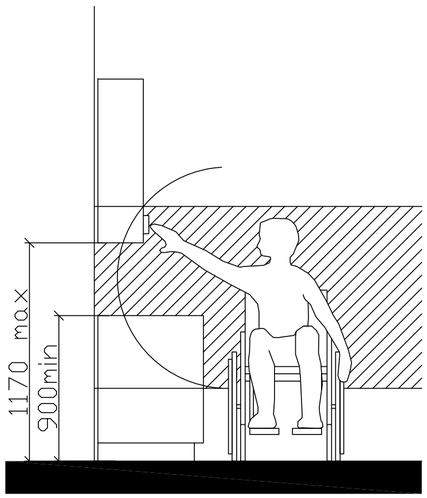

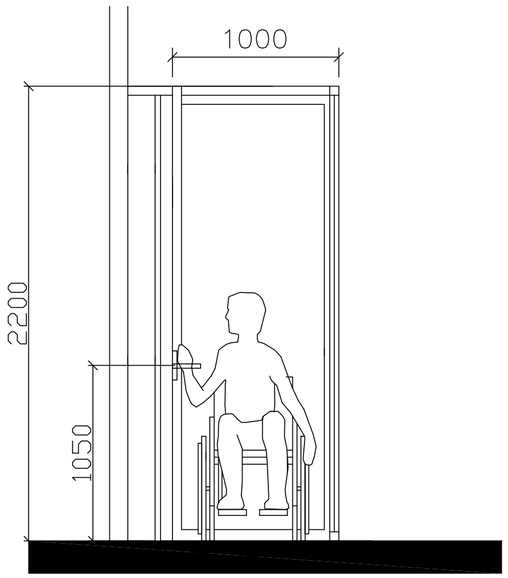

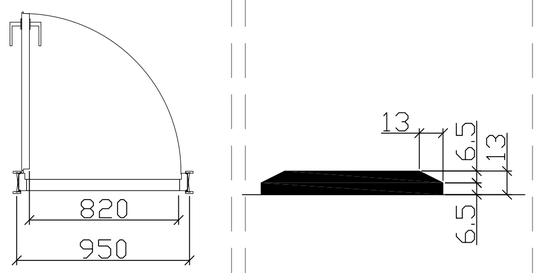

"უ" ტიპის ბინაში ფანჯრის სახელურის სიმარლე მ. 1:50

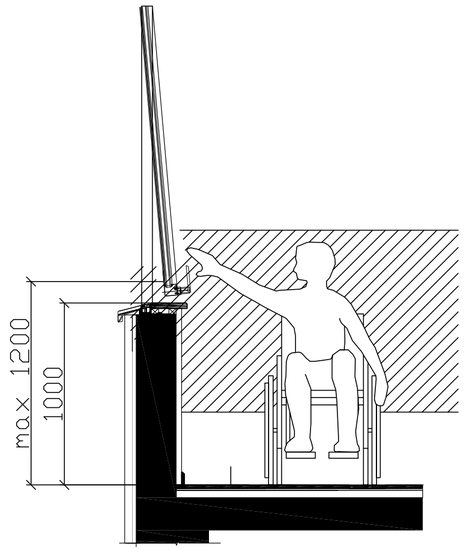

შენიშვნა:

კარის ზედაპირი უნდა იყოს გლუვი მინიმუმ 250 მმ-ის სახელურები, ჩამოსაწევი სახელურები, საკეტები, რაზები და მისაწვდომი კარის სხვა სამართავები ისეთი ფორმის იქნება, რომ ადვილად შეიძლებოდეს ერთი ხელით მოჭიდება და ასამუშავებლად საჭირო არიქნება მაგრად მოჭიდება, წვალება ან მაჯის ტრიალი დახურული კარის კავეულის ნაწილები და გაღებისთვის განკუთვნილი ძალა შესაბამისობაში იქნება შემდეგთან:

1. წინიდან მისაწვდომობისას ან მოწოლით გაღებადი, არაუმეტეს 66.7ნიუტონი
2. ბრუნვითი მოძრაობით გასაღები, არაუმეტეს 315 ნიუტონი სმ.
3. კარის მომხურავები ისე მოეწყობა რომ 90 გრადუსით ღია მფგომარეობიდან 12 გრადუსით გაღებულ მდგომარეობამდე კარის მისახურად საჭირო დრო არაუმცირეს 5 წამი იქნება კარის ზამბარიანი ანჯამები ისე მოეწყობა, რომ 70 გრადუსით ღია მდგომარეობიდან დახურულ მდგომარეობამდე კარი არაუმცირეს 1.5 წამში გადავა.

ცეცხლმედეგი კარისგან განსხვავებული კარის მოწოლით ან გამოწევით გაღებისთვის საჭირო ძალა შესაბამისობაში იქნება შემდეგთან შენობაში განთავსებული ანჯამიანი კარი: არაუმეტეს 22.2 ნიუტონი

საწყობი

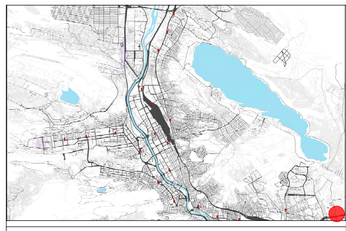

მისამართი:
--

ა3 არქიტექტს
ს/კ : 405231663
მის: შ. რუსთაველის გამზ. №37

A3 Architects A3 ARCHITECTS
s/k : 405231663
ADDR: SH. RUSTAVELI AVE. #37

თანამდებობა	გვარი	ხელმოწერა
დირექტორი	ალ.ცაავა	
მთ. არქიტექტორი	ვ.ხიდეშელი	



ტექნიკურ-ეკონომიკური მაჩვენებლები

სასაწყობე ფართი	3806.3
დამხმარე ფართი	234.5
საზაფხულო ფართი	109.8
ჯიბის უჯრედის ფართი	227.2

ნახაზის სახელწოდება

დეტალები

მასშტაბი	ფორმატი	თარიღი
1:1.19	A2	2021წ
სტადია	ფურცელი	ფურცლები
	A.01.15	

0 12.5 25 50

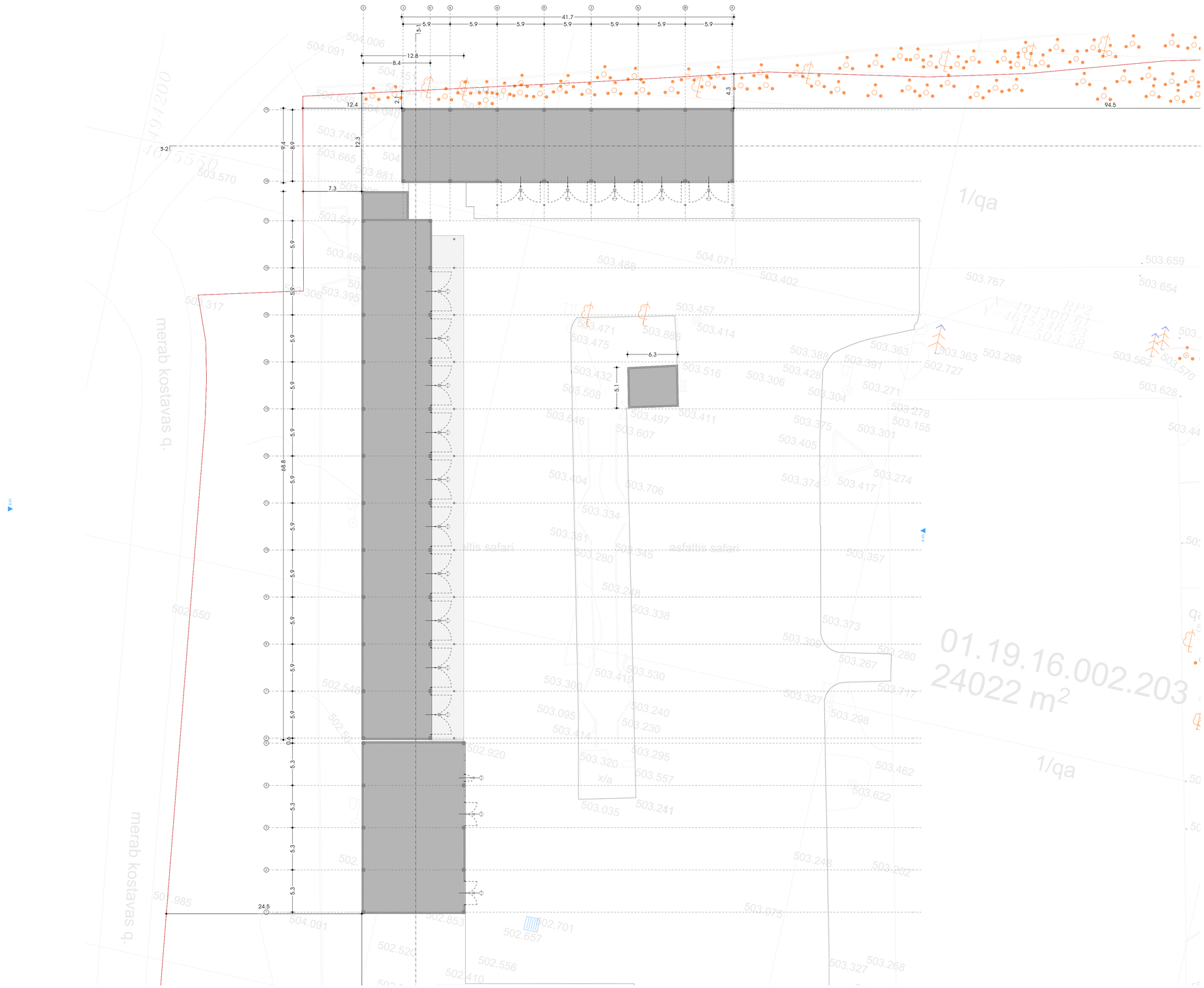

საწყობი

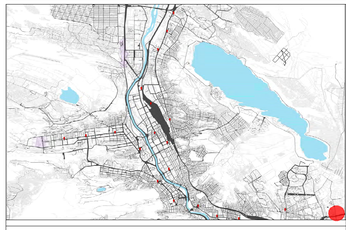

მისამართი:
--

A3 არქიტექტს
ს/კ : 405231663
მის: შ. რუსთაველის გამზ. №37

A3 Architects A3 ARCHITECTS
s/k : 405231663
ADDR: SH. RUSTAVELI AVE. #37

თანამდებობა	გვარი	ხელმოწერა
დირექტორი	ალ.ცაავა	
მთ. არქიტექტორი	ვ.ხიდეშელი	



ტექნიკურ-ეკონომიკური მაჩვენებლები

ნახაზის სახელწოდება

1 სართულის გეგმა

masStabi	ფორმატი	თარიღი
1:250	A2	2018 წ
stadia	ფურცელი	ფურცლები
	A.01.1	

0 12.5 25 50

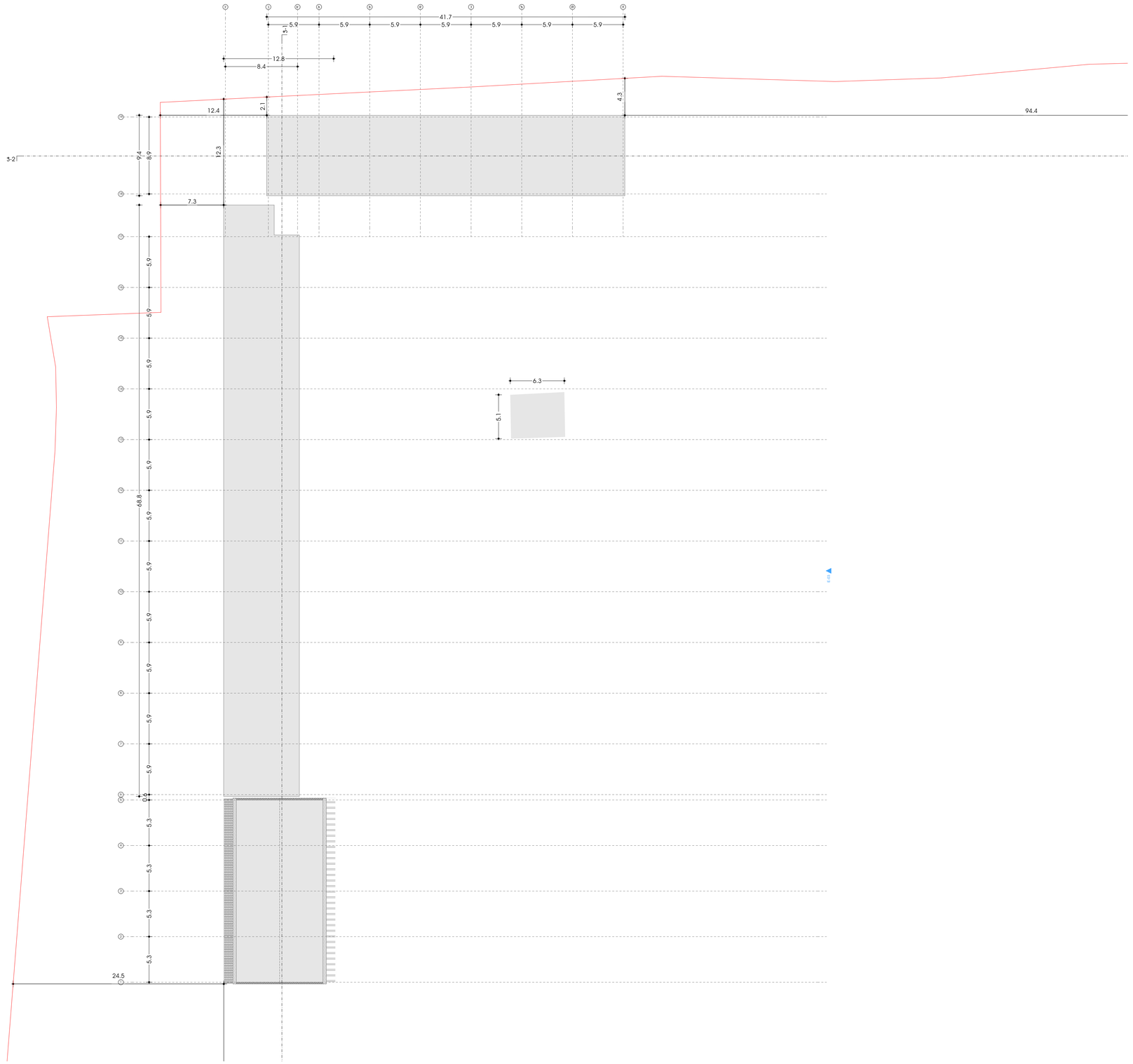

საწყობი

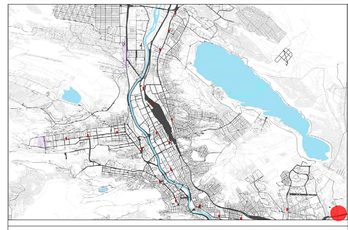

მისამართი:
--

A3 არქიტექტს
ს/კ : 405231663
მის: შ. რუსთაველის გამზ. №37

A3 Architects A3 ARCHITECTS
s/k : 405231663
ADDR: SH. RUSTAVELI AVE. #37

თანამდებობა	გვარი	ხელმოწერა
დირექტორი	ალ.ცაავა	
მთ. არქიტექტორი	ვ.ხიდეშელი	

A3 ARCHITECTS LLC • 405231663 • არქიტექტს A3

ტექნიკურ-ეკონომიკური მაჩვენებლები

ნახაზის სახელწოდება

სახურავის გეგმა

masStabi	ფორმატი	თარიღი
1:250	A2	2018 წ
stadia	ფერცელი	ფერცლები
	A.01.2	

0 12.5 25 50