შენობა-ნაგებობის უსაფრთხოების წესებთან შესაბამისობის ანალიზი

გამოყენებული წესები - **„შენობა-ნაგებობის უსაფრთხოების წესები“**

ჩამოთვალეთ შენობის დაკავებულებები და აღწერეთ თითოეული გამოყენება
1.თავშეყრის ჯგუფი თვ -3 (სპორტული დარბაზები(მაყურებელთა დასაჯდომების გარეშე) საცურაო აუზი ±0.00 ნიშნულზე))
2.სასაწყობე ჯგუფის ქვეჯგუფი სწ-2 (ღია ავტოსადგომი) ±0.00 ნიშნულზე))
3 .სასაწყობე ჯგუფის ქვეჯგუფი სწ-2 (საწყობი) ±0.00 ნიშნულზე))
4 .სასაწყობე ჯგუფის ქვეჯგუფი სწ-2 (გასახდელები/გარდერობი(ორი სივრცე)) ±0.00 ნიშნულზე))
5.თავშეყრის ჯგუფი თვ -3 (ლობი) ±0.00 ნიშნულზე))
6.სქ (საქმიანი ჯგუფის დაკავებულობები)ოფისი) +6.00 ნიშნულზე))
7 .სასაწყობე ჯგუფის ქვეჯგუფი სწ-2 (საწყობი) +6.00 ნიშნულზე))

კონსტრუქციის ტიპი:	
განსაზღვრეთ კონსტრუქციის არსებული შენობისთვის: მაგალითი: II-A, II-B, V-A, V-B	
განსაზღვრეთ კონსტრუქციის ტიპი ახალი შენობისთვის: მაგალითი: II-A, II-B, V-A, V-B	III-A
შერეული კონსტრუქციის შემთხვევაში მიუთითეთ ტიპები, რომელიც გამოყენებული იქნება, განსაზღვრეთ ტიპები და მათი მდებარეობა:	

სიმაღლის შეზღუდვები ცხრილი 503 -ის მიხედვით		
დაკავებულობები	**დასაშვები სართულიანობა**	**შემოთავაზებული სართულიანობა**
სასაწყობე ჯგუფის ქვეჯგუფი სწ-2 (გასახდელები/გარდერობი(ორი სივრცე) და სასაწყობე ჯგუფის ქვეჯგუფი სწ-2 (საწყობი)±0.00 და +6.00 ნიშნულზე))	**4 სართული**	**2 სართული**
სასაწყობე ჯგუფის ქვეჯგუფი სწ-2 (ღია ავტოსადგომი) ±0.00 ნიშნულზე))	**4 სართული**	**ღია ავტოსადგომი**
თავშეყრის ჯგუფი თვ -3 (სპორტული დარბაზები(მაყურებელთა დასაჯდომების გარეშე) საცურაო აუზი და საცურაო აუზისთვის განკუთვნილი ლობი) ±0.00 ნიშნულზე))	**3 სართული**	**1 სართული**
სქ (საქმიანი ჯგუფის დაკავებულობები +6.00 ნიშნულზე))	**5 სართული**	**1 სართული**
	დასაშვები სიმაღლე	**შემოთავაზებული სიმაღლე**
საერთო სიმაღლე =	**19.80**	კონსტრუქციული სიმაღლე 11.8 მ.
მიწის ზემოთ სართულის რაოდენობა =		**2**
მიწის დონის ქვედა სართულის რაოდენობა =		**0**

ფართობის შეზღუდვები ცხრილი 503 -ის მიხედვით		
დაკავებულობები	**დასაშვები ფართობი კვ.მ.**	**შემოთავაზებული ფართობი კვ.მ.**
სასაწყობე ჯგუფის ქვეჯგუფი სწ-2 (გასახდელები/გარდერობი(ორი სივრცე) და სასაწყობე ჯგუფის ქვეჯგუფი სწ-2 (საწყობი)±0.00 და +6.00 ნიშნულზე))	**2420**	**23,6+ 27,8+15,4+62,1= 128.9**
სასაწყობე ჯგუფის ქვეჯგუფი სწ-2 (ღია ავტოსადგომი) ±0.00 ნიშნულზე))	**2420**	**22,0+31,7=53.7**
თავშეყრის ჯგუფი თვ -3 (სპორტული დარბაზები(მაყურებელთა დასაჯდომების გარეშე) საცურაო აუზი და საცურაო აუზისთვის განკუთვნილი ლობი) ±0.00 ნიშნულზე))	**1300**	**210+45,3=255.3**
სქ (საქმიანი ჯგუფის დაკავებულობები +6.00 ნიშნულზე))	**2650**	**104,8**
იატაკის საერთო ფართობი =	**128.9+53.7+255.3+104,8= 542.7**	
იატაკების რაოდენობა =	**2**	
შენობის საერთო ფართობი =	**815.2კვ.მ.**	

გარე კედლის ცეცხლმედეგობისა და ღიობისადმი მოთხოვნები ცხრილების 602-ის და 705.8 -ის მიხედვით									
გარე კედელი	**ხანძარსაწინააღმდეგო მანძილი** (მეტრი)	**ცეცხლმედეგობის ხარისხი**(საათი)		**კედლის ღიობების ფართობი** (კედლის %)					
		მოთხოვნილი	**გათვალისწინებული**	**დასაშვები**			**გათვალისწინებული**		
				დაცული	**დაუცველი საშხეფებით**	**დაუცველი**	**დაცული**	**დაუცველი საშხეფებით**	**დაუცველი**
„1“-„6“ ღერძებს შორის მანძილი	9 მ. ზე მეტი	0	2	შეუზღუდავია	შეუზღუდავია	შეუზღუდავია			აკმაყოფილებს
„6“-„1“ ღერძებს შორის მანძილი	4.5 მ და მეტი და 6.0 მ-ზე ნაკლები	1	2	75%	25%	25%			აკმაყოფილებს
„ა“-„ე“ ღერძს შორის მანძილი	0 და მეტი და 1.0-ზე ნაკლები	1	2	დაუშვებელია	დაუშვებელია	დაუშვებელია			0%
„ე“-„ა“ ღერძს შორის მანძილი	0 და მეტი და 1.0-ზე ნაკლები	1	2	დაუშვებელია	დაუშვებელია	დაუშვებელია			0%

ხანძრისაგან დაცვის სისტემებისადმი მოთხოვნები							
დაკავებულობები/სივრცეები /გასასვლელი საშუალებები	**ავტოსა შხეფი სისტემა**	**ალტერნატიუ ლი ავტომატური ცეცხლსაქრობი სისტემები**	**სახანძრო განგაშისა და ცეცხლაღმომ ჩენი სისტემები**	**სახანძრო მილდგარებ ის სისტემები**	**კვამლის საკონტრო ლო სისტემები**	**ხელის ცეცხლმაქრ ები**	**საავარიო განგაშის სისტემები**
თავშეყრის ჯგუფი თვ -3 (სპორტული დარბაზები (მაყურებელთა დასაჯდომების გარეშე) საცურაო აუზი ±0.00 ნიშნულზე))	არა	არა	**არა**	არა	არა	კი	არა
სასაწყობე ჯგუფის ქვეჯგუფი სწ-2 (საწყობი) ±0.00 ნიშნულზე))	არა	არა	**კი**	არა	კი	კი	არა
სასაწყობე ჯგუფის ქვეჯგუფი სწ-2 (გასახდელები/გარდერობი) ±0.00 ნიშნულზე))	არა	არა	**კი**	არა	კი	კი	არა
თავშეყრის ჯგუფი თვ -3 საცურაო აუზისთვის განკუთვნილი ლობი) ±0.00 ნიშნულზე))	არა	არა	**კი**	არა	კი	კი	არა
სქ (საქმიანი ჯგუფის დაკავებულობები)ოფისი) +6.00 ნიშნ.))	არა	არა	**კი**	არა	კი	კი	არა
კიბის უჯრედები					**კი**		
ლიფტის შახტი					**კი** (ლიფტე-ბის ფოიე მექანი-კური განიავე-ბის სის-ტემით)		
დერეფნები			**კი**				
სახანძრო-სამაშველო სამსახურის მიერ გამოსაყენებელი მისაერთებლები				**კი (ეზოში)**			
სახანძრო ტუმბოები და წყლის რეზერვუარი (განთვსებულია სახურავზე)				**არა**			

განიავებისადმი მოთხოვნები		
დაკავებულობები/სივრცეები/გასასვლელი საშუალებები	**ბუნებრივი განიავება**	**ხელოვნური განიავება**
თავშეყრის ჯგუფი თვ -3 (სპორტული დარბაზები(მაყურებელთა დასაჯდომების გარეშე) საცურაო აუზი ±0.00 ნიშნულზე))	კი	კი
სასაწყობე ჯგუფის ქვეჯგუფი სწ-2 (საწყობი) ±0.00 ნიშნულზე))	კი	კი
სასაწყობე ჯგუფის ქვეჯგუფი სწ-2 (გასახდელები/გარდერობი(ორი სივრცე)) ±0.00 ნიშნულზე))	კი	–
თავშეყრის ჯგუფი თვ -3 (ლობი) ±0.00 ნიშნულზე))	კი	–
სქ (საქმიანი ჯგუფის დაკავებულობები)ოფისი) +6.00 ნიშნულზე))	კი	–
7 .სასაწყობე ჯგუფის ქვეჯგუფი სწ-2 (საწყობი) +6.00 ნიშნულზე))	კი	–
კიბის უჯრედები	**კი**	კი
ლიფტის შახტი	–	**კი**
დერეფნები	**–**	**კი**

თითოეული სართულიდან გასასვლელი საშუალება									
სართულები	დაკავებულობა და დაკავებულობის დატვირთვის ჯამური მაჩვენებელი	მოთხოვნილი გასასვლელების/გასასვლელთან მისადგომის რაოდენობა	გათვალისწინებული გასასვლელების /გასასვლელთან მისადგომის რაოდენობა და ტიპი	გასასვლელი საშუალებების სიგანე(მეტრი)					
				გზა-კიბეები		დერაფანი,		გასასვლელის გზა-კარი	
				მოთხოვნილი	გათვალისწინებული	მოთხოვნილი	გათვალისწინებული	მოთხოვნილი	გათვალისწინებული
მიწისპირა სართული ±0.00 ნიშნულზე	თავშეყრის ჯგუფი თვ -3 საცურაო აუზი *დ.დ. 45*	1	1 გასასვლელის გზა-კარები	–	–	–	–	0,82	0,82-ზე მეტი
მიწისპირა სართული ±0.00 ნიშნულზე	სასაწყობე ჯგუფის ქვეჯგუფი სწ-2 (საწყობი) *დ.დ. 1*	1	1 გასასვლელის გზა-კარები	–	–	–	–	0,82	0,82-ზე მეტი
მიწისპირა სართული ±0.00 ნიშნულზე	სასაწყობე ჯგუფის ქვეჯგუფი სწ-2 (გარდერობები/გასახდელები)ორი სივრცე)) *სულ: დ.დ. 25+26=51*	1	1 გასასვლელის გზა-კარები	–	–	–	–	0,82	0,82-ზე მეტი
+0,00 ნიშნულზე	თავშეყრის ჯგუფი თვ -3 (ლობი) *დ.დ. 32*	1	1 გასასვლელის გზა-კარები	–	–	–	–	0,82	0,82-ზე მეტი
+6,00 ნიშნულზე	სქ (საქმიანი ჯგუფის დაკავებულობები) *დ.დ. 11*	1	1 გასასვლელის გზა-კარები	–	–	–	–	0,82	1,10
+6,00 ნიშნულზე	სასაწყობე ჯგუფის ქვეჯგუფი სწ-2 (გარდერობები/გასახდელები)ორი სივრცე)) *დ.დ. 1*	1	1 გასასვლელის გზა-კარები	–	–	–	–	0,82	0,82-ზე მეტი

წყალსადენი სისტემის ფიქსირებული მოწყობილობების რაოდენობა ცხრილი 1602.1-ის მიხედვით													
სართულები	დაკავებულობა და დაკავებულობის დატვირთვის ჯამური მაჩვენებელი	ფიქსირებული მოწყობილობები(ცალი)											
		უნიტაზი		ტუალეტის ხელსაბანები		აბაზანა/შხაპი		სასმელი წყლის ფანტანი		სამომსახურეო ნიჟარა		სამზარეულოს ნიჟარა	
		მოთხოვნილი	გათვალისწინებული	მოთხოვნილი	გათვალისწინებული	მოთხოვნილი	გათვალისწინებული	მოთხოვნილი	გათვალისწინებული	მოთხოვნილი	გათვალისწინებული	მოთხოვნილი	გათვალისწინებული
მიწისპირა სართული ±0.00 ნიშნულზე	სასაწყობე ჯგუფის ქვე ჯგუფი სწ-2 (ღია ავტოსადგომი) *დ.დ. 2+1=3*	–	–	–	–	–	–	–	–	–	–	–	–
მიწისპირა სართული ±0.00 ნიშნულზე	თავშეყრის ჯგუფი თვ -3 საცურაო აუზი *დ.დ. 45*	1	გათვალისწინებულია	1	გათვალისწინებულია	1	გათვალისწინებულია	1	გათვალისწინებულია	1	გათვალისწინებულია	–	–
მიწისპირა სართული ±0.00 ნიშნულზე	სასაწყობე ჯგუფის ქვეჯგუფი სწ-2 (საწყობი) *დ.დ. 1*	1	გათვალისწინებულია	1	გათვალისწინებულია	1	გათვალისწინებულია	1	გათვალისწინებულია	1	გათვალისწინებულია	–	–
მიწისპირა სართული ±0.00 ნიშნულზე	სასაწყობე ჯგუფის ქვეჯგუფი სწ-2 (გარდეროფები/ გასახდელები) ორი სივრცე)) *სულ: დ.დ. 25+26=51*	1	გათვალისწინებულია	1	გათვალისწინებულია	1	გათვალისწინებულია	1	გათვალისწინებულია	1	გათვალისწინებულია	–	–

+0,00 ნიშნულზე	თავშეყრის ჯგუფი თვ -3 (ლობი) *დ.დ. 32*	1	აემყოფილებს	1	აემყოფილებს	1	აემყოფილებს	1	აემყოფილებს	1	აემყოფილებს	–	–
+6,00 ნიშნულზე	სქ (საქმიანი ჯგუფის დაკავებულობები) *დ.დ. 11*												
+6,00 ნიშნულზე	სასაწყობე ჯგუფის ქვეჯგუფი სწ-2 (საწყობი) *დ.დ. 1*												

გამონაკლისი: საზოგადოებრივი ტუალეტები აუცილებელი არ არის ღია ავტოსადგომებში. ტუალეტის მოწყობილობები საჭირო არ არის ავტოსადგომ გარაჟებში, რომელთაც ავტოსადგომის მეთვალყურეები არ ემსახურებიან.

პირობითი აღნიშვნები

მიწის ნაკვეთის საკადასტრო საზღვარი

+0.00 ნიშნულის აღმნიშვნელი ერთეული

±0,000 ნიშნული გეგმაზე

1 ჭრილის ხაზი

1 ღერძის ხაზი

მისაწვდომობის სვლაგეზი

გასასვლელამდე სავალი ბილიკი

გასასვლელი

მექანიკური განიავების სისტემა

ავტოსაშხეფი სისტემა

ხელის ცეცხლმაქრი

ცეცხლის აღმოჩენის და კვამლის კონტროლის სისტემა

სახანძრო ჰიდრანტი

სახანძრო ონკანი

სახანძრო განგაშის სისტემა

გაძლიერებული ბეტონის კედელი

ბეტონის ბლოკის წყობა

კარის სუფთა გაბარიტული ზომები და ცეცხლმედეგობა

1 საათიანი ცეცხლმედეგობა

2 საათიანი ცეცხლმედეგობა

18.8 კმ.მ	საერთო ფართი
დ.დ. 1	დაკავებულობის დატვირთვა
თმ 3	დაკავებულობის ჯგუფი

სქ ჯგუფის დაკავებულობა

სწ ჯგუფის დაკავებულობა

თვ ჯგუფის დაკავებულობა

კიბის უჯრედი, დერეფანი

საზაფხულო

რკინა-ბეტონის სტრუქტურული ელემენტები: სვეტი, კოჭი, დიაფრაგმა

2 სთ-ზე მეტი ცეცხლმედეგობით

ბლოკის კედელი

გენგეგმა მ. 1:500


2ქს
ეზრ
ეზრ
ეზრ
ს.
ს.
ს.

I სართულის გეგმა მ. 1:200

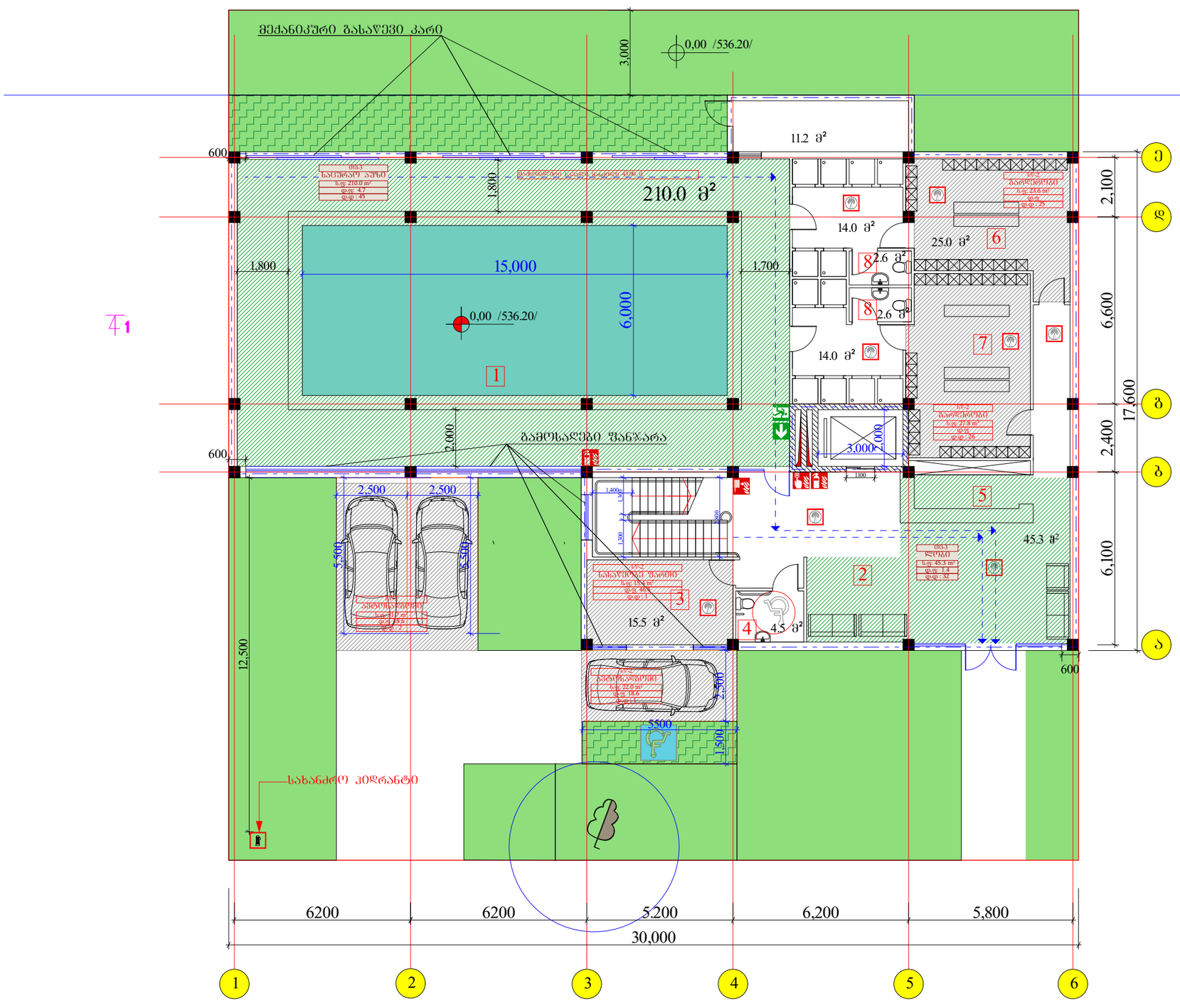

პირობითი აღნიშვნები

- მიწის ნაკვეთის საკადასტრო საზღვარი
- +0.00 ნიშნულის აღმნიშვნელი ერთეული
- ±0,000 ნიშნული გეგმაზე
- 1 ჭრილის ხაზი
- 1 ღერძის ხაზი
- მისაწვდომობის სვლაგეზე
- გასასვლელამდე სავალი ბილიკი
- გასასვლელი
- მექანიკური განავების სისტემა
- ხელის ცეცხლმაქრი
- ცეცხლის აღმოჩენის და კვამლის განაპაშის სისტემა
- სახანძრო კიდრანტი
- სახანძრო განაპაშის სისტემა
- სახანძრო მილსადარების სისტემა
- კარის სუფთა გაბარიტული ზომები და ცეცხლმედეგობა
- 1 საათიანი ცეცხლმედეგობა
- 2 საათიანი ცეცხლმედეგობა
- 18.8 კმ.მ — საერთო ფართი; დ.დ. 1 — დაკავებულობის დატვირთვა; ო.მ 3 — დაკავებულობის ზომები
- სქ ჯგუფის დაკავებულობა
- სნ ჯგუფის დაკავებულობა
- სვ ჯგუფის დაკავებულობა
- რკინა-ბეტონის სტრუქტურული ელემენტები: სვეტი, კოჭი, რიგებაში 2 სთ-ზე ცეცხლმედეგობით
- ბლოკის კედელი

დამკვეთი	
მისამართი	

თანამდებობა	გვარი	ხელმოწერა
დირექტორი	მ. სირაძე	
პრ. მთ. არქ.	მ. სირაძე	
დაამუშავა	მ. სირაძე	

პროექტის დასახელება

მასშტაბი	ნახაზის დასახელება
1:100	

სტადია	ფურცლის N	ფურცლები	დაკვეთის N
მ. პ.			

II სართულის გეგმა მ. 1:200

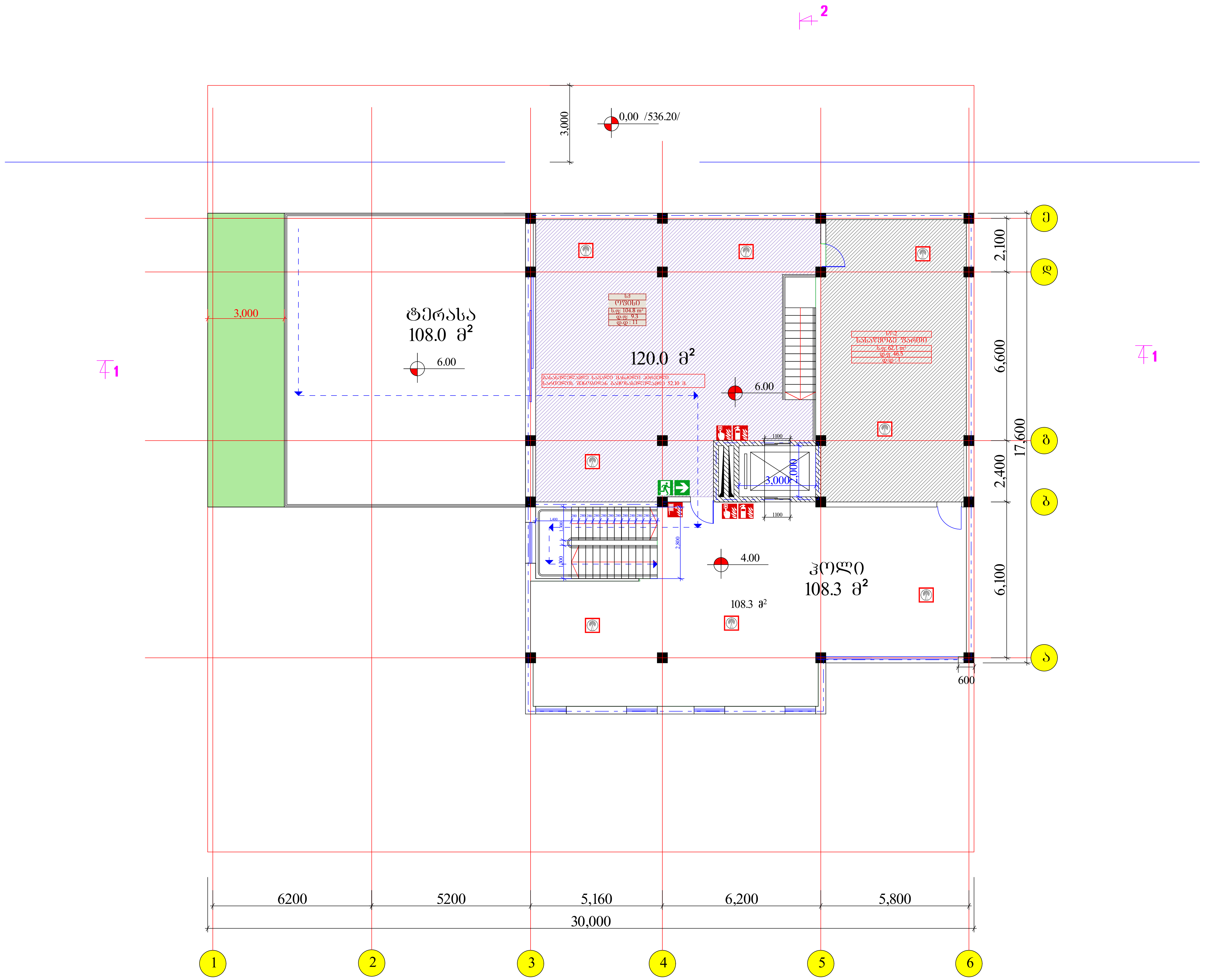

პირობითი აღნიშვნები

- მიწის ნაკვეთის საკადასტრო საზღვარი
- +0.00 ნიშნულის აღმნიშვნელი ერთეული
- ±0,000 ნიშნული გეგმაზე
- ჭრილის ხაზი
- ღერძის ხაზი
- მისაწვდომობის სვლაგეზი
- გასასვლელამდე სავალი ბილიკი
- გასასვლელი
- მექანიკური განიავების სისტემა
- ხელის ცეცხლმაქრი
- ცეცხლის აღმოჩენის და კვამლის განგაშის სისტემა
- სახანძრო ჰიდრანტი
- სახანძრო განგაშის სისტემა
- სახანძრო მილდგარების სისტემა
- კარის სუფთა გაბარიტული ზომები და ცეცხლმედეგობა (1,200; 2,400; 90 წუთი)
- 1 საათიანი ცეცხლმედეგობა
- 2 საათიანი ცეცხლმედეგობა
- 18.8 კვ.მ — საერთო ფართი; დ.დ. 1 — დაკავებულობის დატვირთვა; თვ 3 — დაკავებულობის ჯგუფი
- სქ ჯგუფის დაკავებულობა
- სნ ჯგუფის დაკავებულობა
- სვ ჯგუფის დაკავებულობა
- რკინა-ბეტონის სტრუქტურული ელემენტები: სვეტი, კოჭი, დიაფრაგმა 2 სთ-ზე მეტი ცეცხლმედეგობით
- ბლოკის კედელი

დამკვეთი	
მისამართი	

თანამდებობა	გვარი	ხელმოწერა
დირექტორი	მ. სირაძე	
პრ. მთ. არქ.	მ. სირაძე	
დაამუშავა	მ. სირაძე	

პროექტის დასახელება

მასშტაბი	ნახაზის დასახელება		
1:100			
სტადია	ფურცლის N	ფურცლები	დაკვეთის N
მ. პ.			

հատված 2-2 և. 1:200

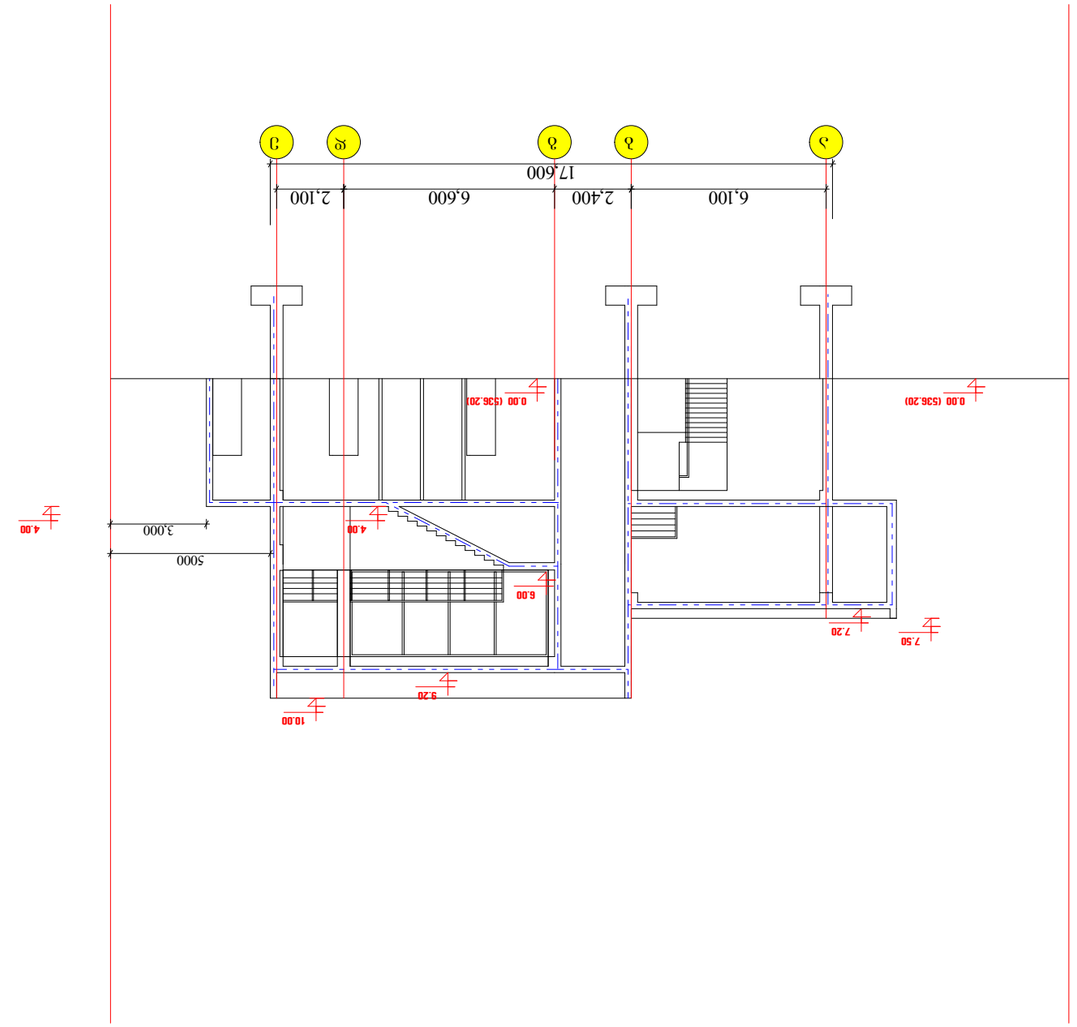

ձևաթղթի չափսը	Ա100		
ձևաթղթի համարը	ճշտված ծավալների և նախահաշվային արժեքների		

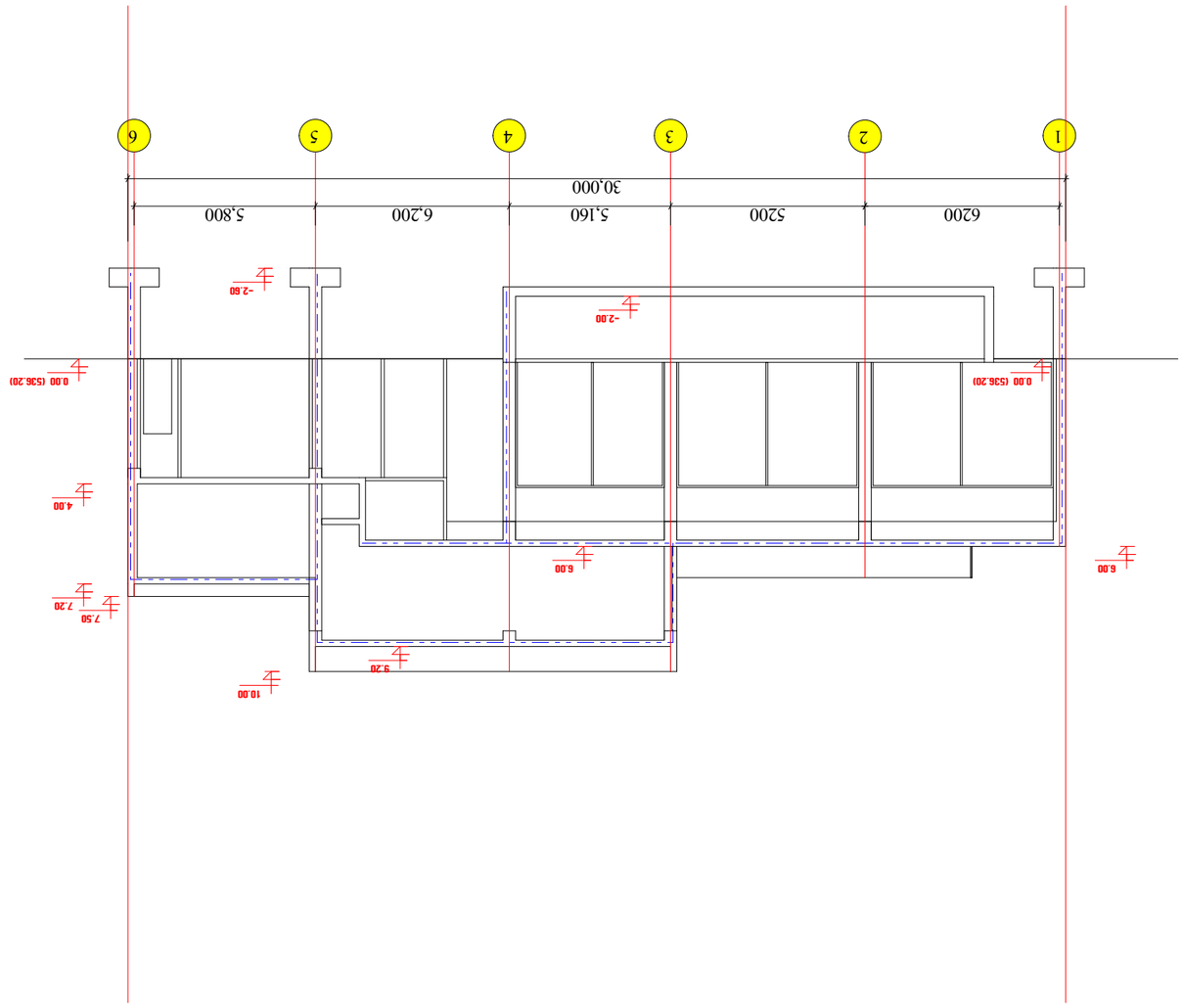

ჯმოლო 1-1 მ. 1:200

ობიექტი	პანსიონატი
	ბაბანაულის ქუჩა
	ნაკვეთის საზღვრის ნიშნული +0.00
	ნაკვეთის ზედაპირის ნიშნული ±0,000
	ნაგებობის ნიშნული
	ნაგებობის სიმაღლე
	ნაგებობის სართულიანობა
	ნაგებობის ფართობი
	ნაგებობის მოცულობა
	ნაგებობის სიგრძე
	ნაგებობის სიგანე

გასასვლელი საშუალებების გეგმები

გზა - კიბე

გზა-კიბის, მოაჯირებისა და სახელურების შესაბამისობა

№1 კიბის ჭრილი მ. 1:100

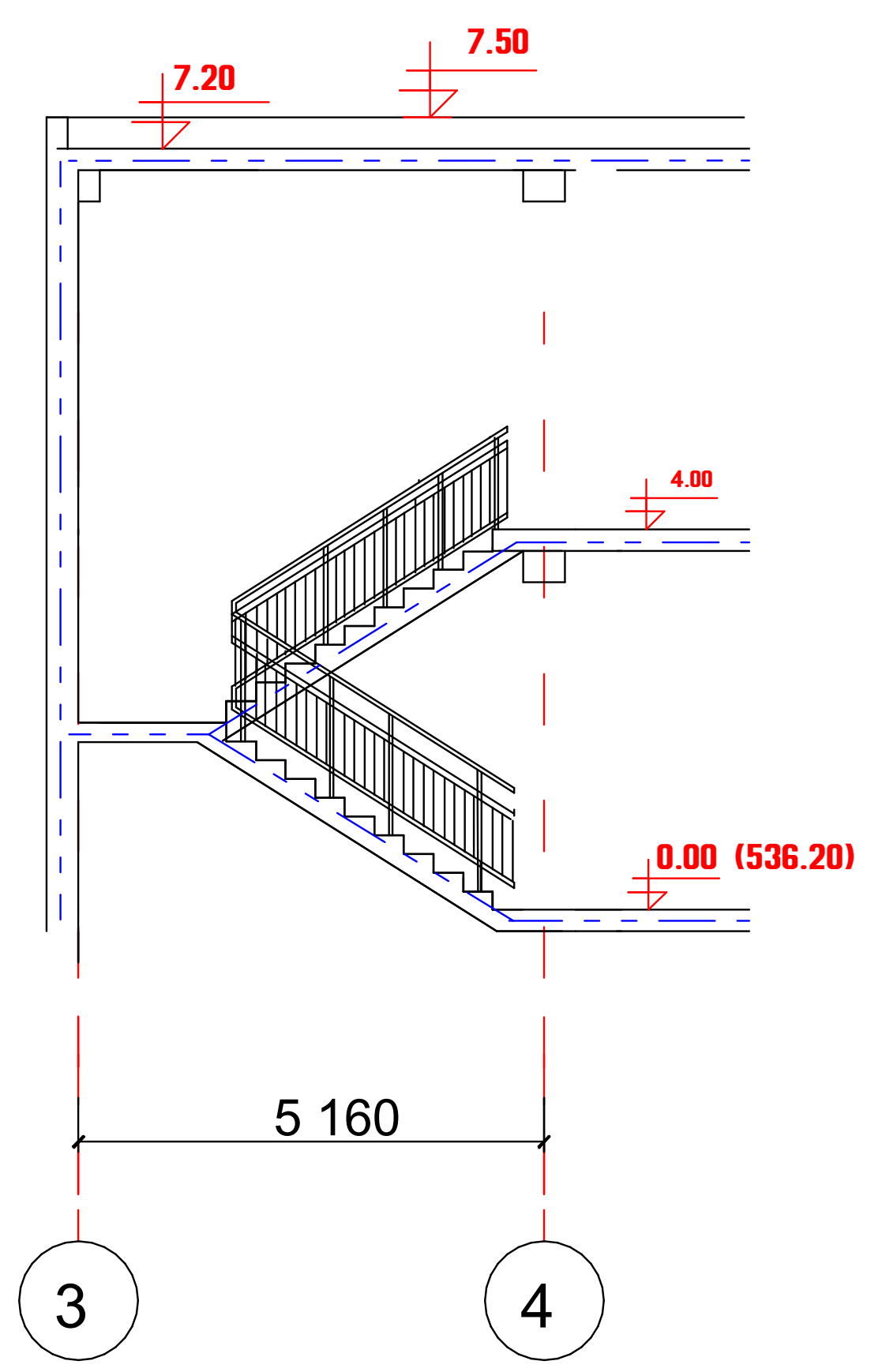

№1 კიბის გეგმა მ. 1:50

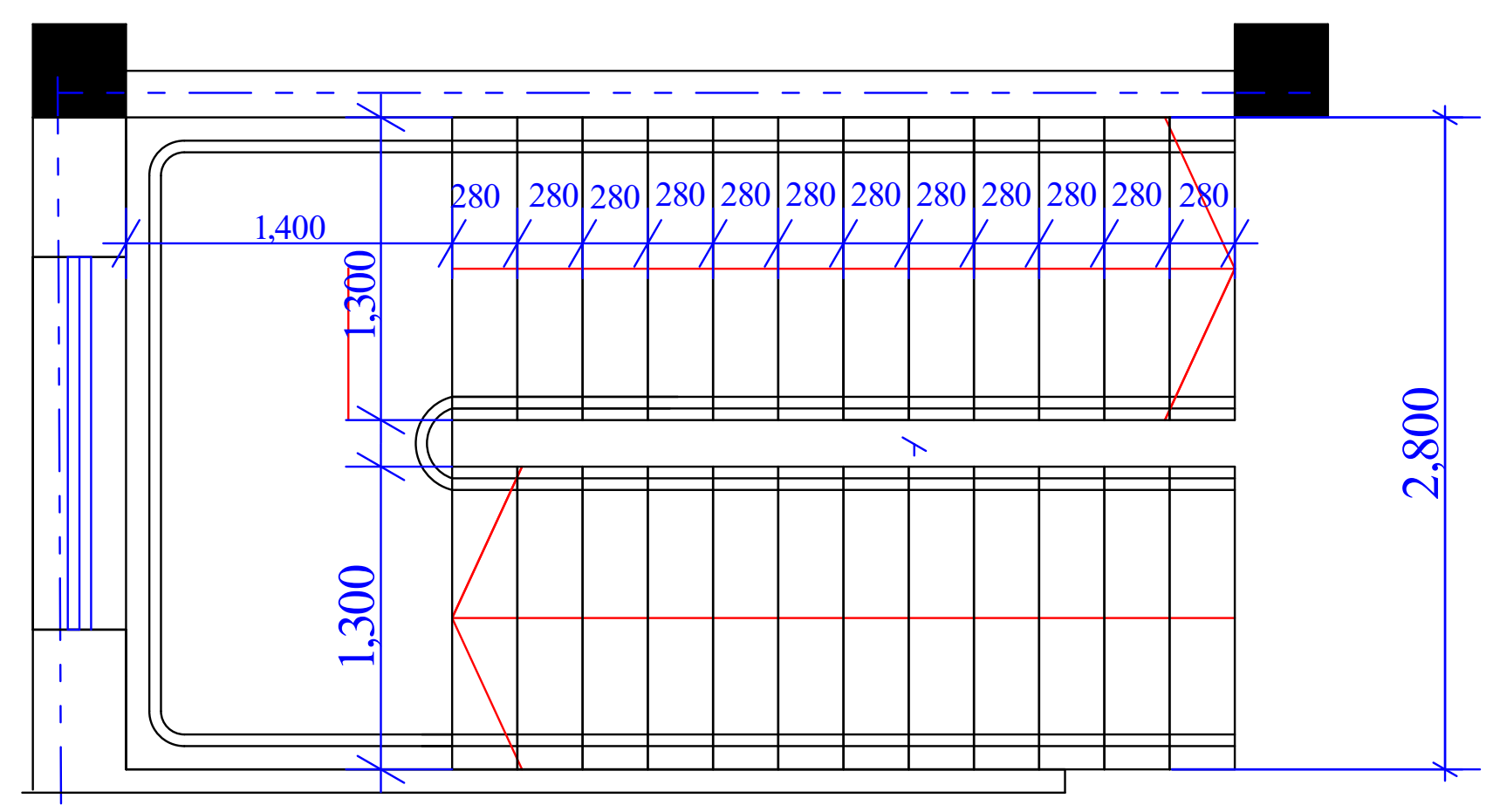

№2 კიბის გეგმა მ. 1:50

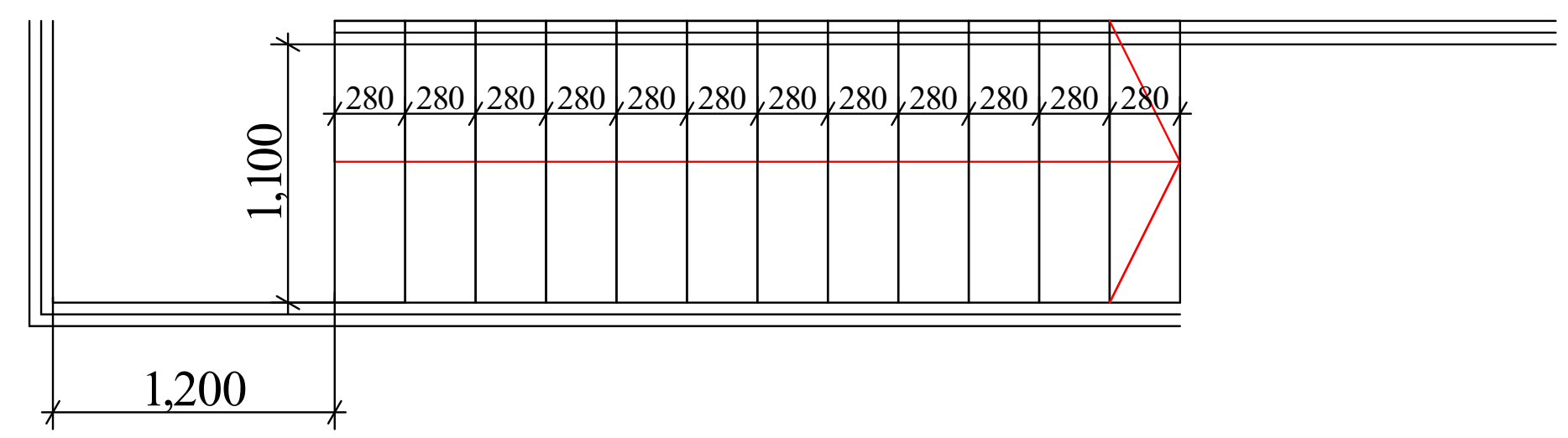

კიბის ჭრილი მ. 1:50

მოაჯირის ანაწყობი

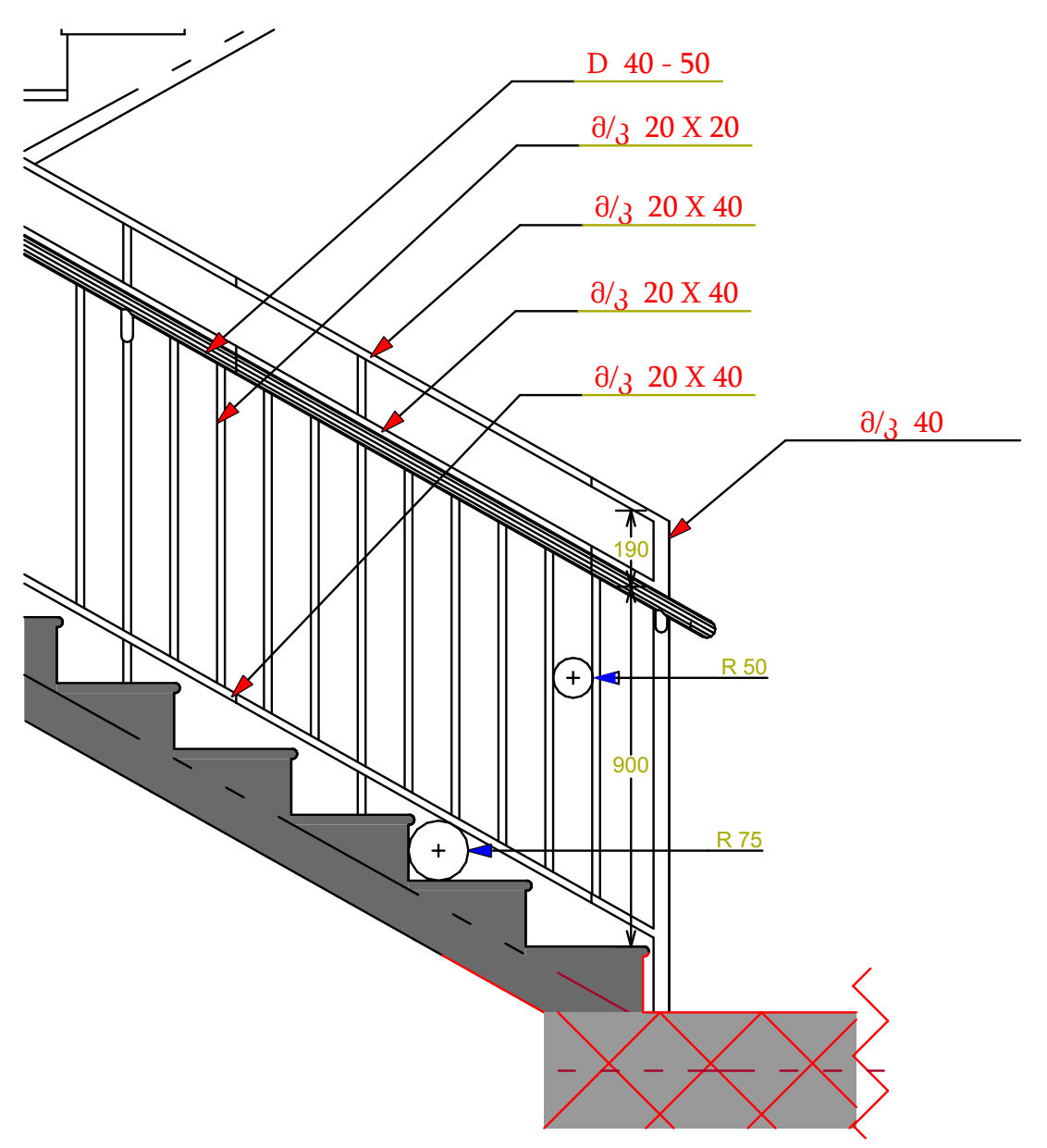

სახელურის ჭრილი

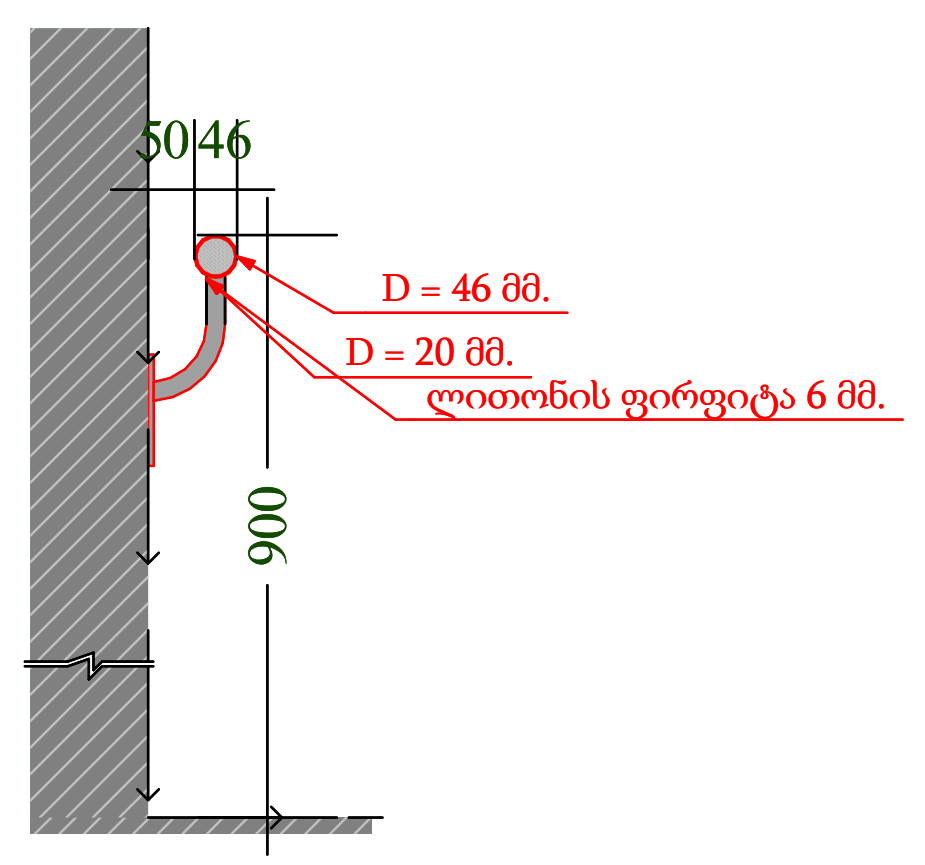

მოაჯირის ჭრილი

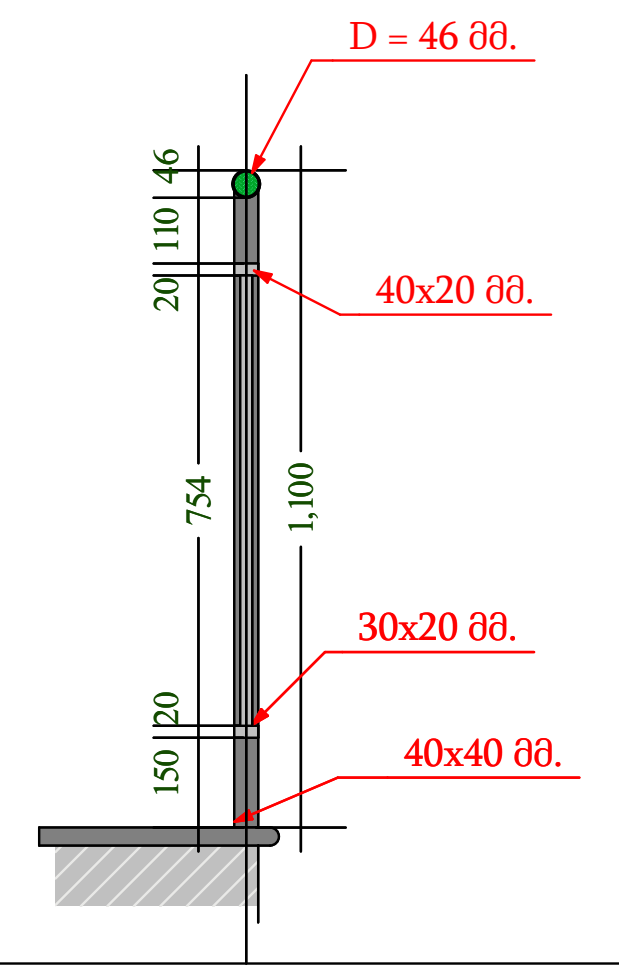

პირობითი აღნიშვნები

- მიწის ნაკვეთის საკადასტრო საზღვარი
- +0.00 ნიშნულის აღმნიშვნელი ერთეული
- ±0,000 ნიშნული გეგმაზე
- ჭრილის ხაზი
- ღერძის ხაზი
- მისაწვდომობის სვლაგეზი
- გასასვლელამდე სავალი ბილიკი
- გასასვლელი
- მექანიკური განიავების სისტემა
- ხელის ცეცხლმაქრი
- ცეცხლის აღმოჩენის და კვამლის განგაშის სისტემა
- სახანძრო ჰიდრანტი
- სახანძრო განგაშის სისტემა
- სახანძრო მილდგარების სისტემა
- კარის სუფთა გაბარიტული ზომები და ცეცხლმედეგობა (1,200; 2,400; 90 წუთი)
- 1 საათიანი ცეცხლმედეგობა
- 2 საათიანი ცეცხლმედეგობა
- 18.8 კვ.მ — საერთო ფართი
- დ.დ. 1 — დაკავებულობის დატვირთვა
- თვ 3 — დაკავებულობის ჯგუფი
- სქ ჯგუფის დაკავებულობა
- სწ ჯგუფის დაკავებულობა
- სვ ჯგუფის დაკავებულობა
- რკინა-ბეტონის სტრუქტურული ელემენტები: სვეტი, კოჭი, დიაფრაგმა 2 სთ-ზე მეტი ცეცხლმედეგობით
- ბლოკის კედელი

დამკვეთი	
მისამართი	

თანამდებობა	გვარი	ხელმოწერა
დირექტორი	მ. სირაძე	
პრ. მთ. არქ.	მ. სირაძე	
დაამუშავა	მ. სირაძე	

პროექტის დასახელება

მასშტაბი	ნახაზის დასახელება		
1:100			
სტადია	ფურცლის N	ფურცლები	დაკვეთის N
მ. პ.			

ფასადის კედლისა და სართულშუა გადახურვის სქემა

ფრაგმენტი -1

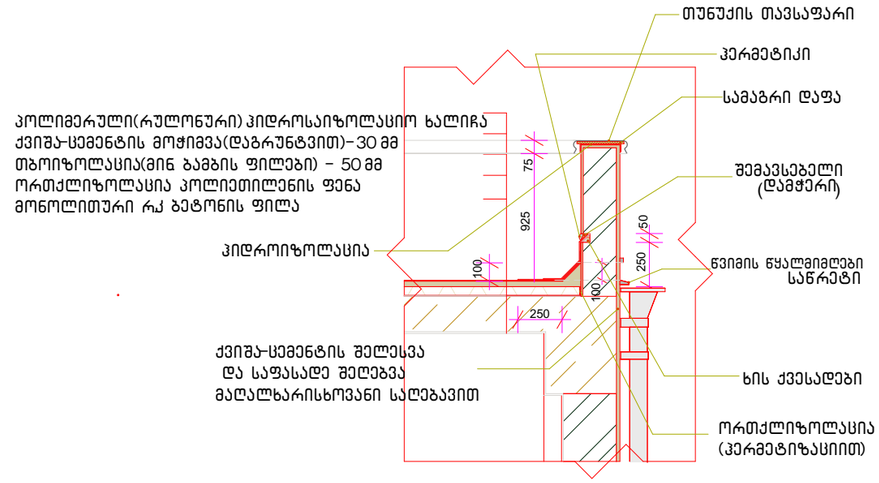

ვიზუალიზაცია I

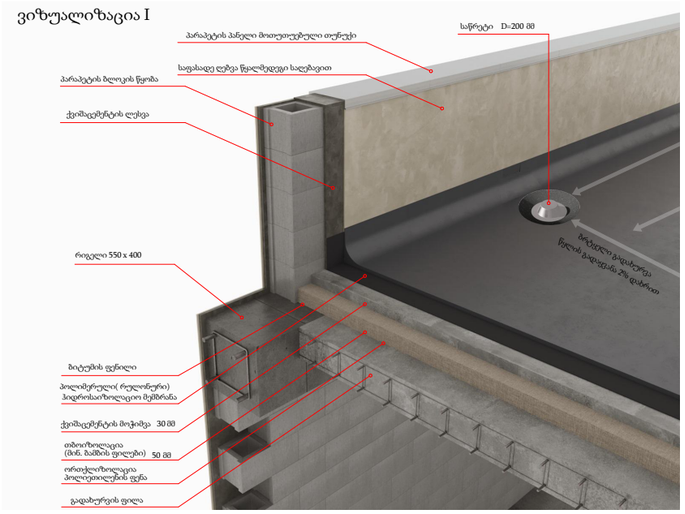

ფრაგმენტი -2

ვიზუალიზაცია III

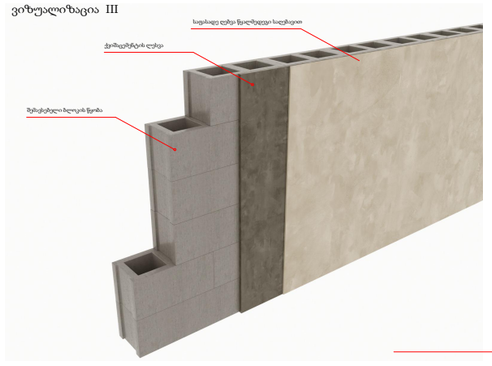

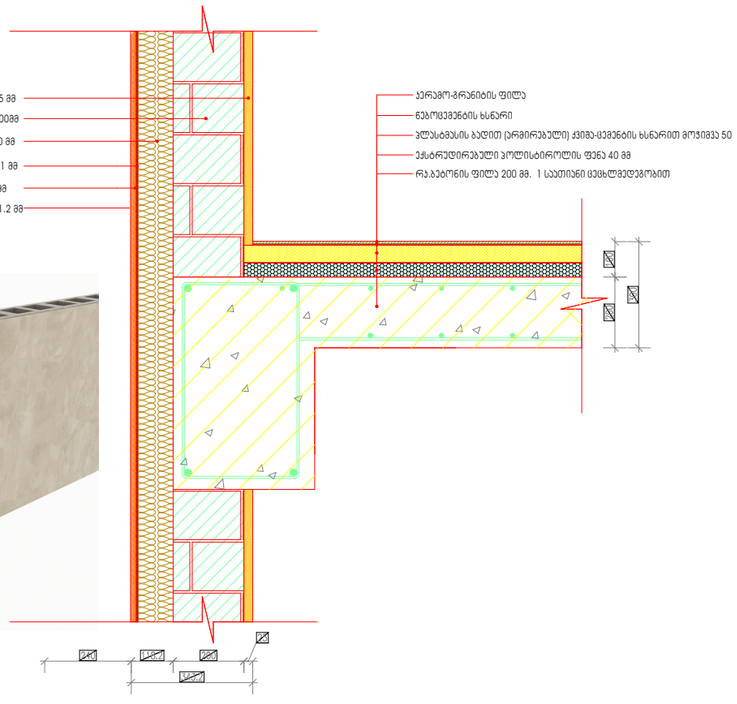

ვიზუალიზაცია II

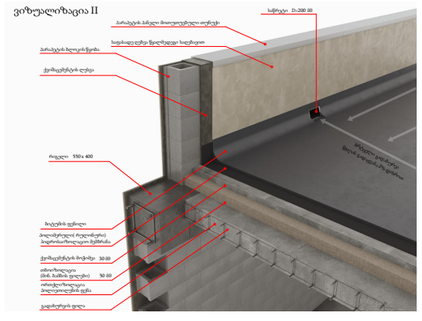

პიროგითი აღნიშვნები

- მიწის ნაკვეთის საკადასტრო საზღვარი
- +0.00 ნიშნულის აღმნიშვნელი ერთეული
- ±0,000 ნიშნული გეგმაზე
- 1 ჭრილის ხაზი
- 1 ღერძის ხაზი
- მისაწვდომობის სვლაგეზე
- გასასვლელამდე სავალი გილიკი
- გასასვლელი
- მექანიკური განიავების სისტემა
- ხელის ცეცხლმაქრი
- ცეცხლის აღმოჩენის და კვამლის განაპირის სისტემა
- სახანძრო კიდრანტი
- სახანძრო განგაშის სისტემა
- სახანძრო მილდგარეგების სისტემა
- კარის სუფთა გაბარიტული ზომები და ცეცხლმედეგობა
- 1 საათიანი ცეცხლმედეგობა
- 2 საათიანი ცეცხლმედეგობა
- 18.8 კვმ — საერთო ფართი
- დ. 1 — დაკავებულობის დატვირთვა
- 013 3 — დაკავებულობის ზონები
- სქ ჯგუფის დაკავებულობა
- სწ ჯგუფის დაკავებულობა
- სვ ჯგუფის დაკავებულობა
- რკინა-ბეტონის სტრუქტურული ელემენტები: სვეტები, კოჭი, ღია შრახები 2 სთ-ზე მეტი ცეცხლმედეგობით
- გლეიკის კედელი