საკადასტრო ნიშნული ს/ზ

საკადასტრო ნიშნული ს/ზ

+24.00
+21.00
+18.00
+15.00
+12.00
+9.00
+6.00
+3.00
+0.00
-3.00



5,300 | 3,850 | 5,050 | 5,850
11,696 | 20,050 | 18,944

8 10 11 12 13

შპს "კარკასი"

ს/კ 430029015

მრავალფუნქციური შენობა კომერციული საოფისე სასტუმრებელი

უძრავი ქონების საკადასტრო კოდი: 01.11.12.018.047

მის.: ქალაქი თბილისი, ქუჩა ხიზანავრის, ქ. №4. (ნაკვეთი №18/47)

ფასადი 8-13 ღერძებში მ.1:200

თანამდებობა	გვარი	ხელმოწერა	ბეჭედი
დირექტორი:	ი. აბაბაშვილი		პროექ.
მთ. არქიტექტორი:	ზ. ძანთარია		შესრ.
არქიტექტორი:	ბ. ჯინჭარაძე		
მთ. კონსტრუქტორი:	ა.კორკოტაშვილი		შ. №___

თბილისი 2021წ.

A-3



შპს "კარკასი"
ს/კ 430029015

მრავალფუნქციური შენობა კომერციული საოფისე საცხოვრებელი

უძრავი ქონების საკადასტრო კოდი: 01.11.12.018.047

მის.: ქალაქი თბილისი, ქუჩა ხიზაბავრის, ქ. №4. (ნაკვეთი №18/47)

ფასადი 1-5 ღერძებში
მ.1:200

თანამდებობა	გვარი	ხელმოწერა	სტად.
დირექტორი:	ი. აბაბაშვილი		პროექ.
მთ. არქიტექტორი:	ზ. ქანთარია		ფურ.რ.
არქიტექტორი:	ბ. ჯინჭარაძე		
მთ. კონსტრუქტორი:	ა.კორკოტაშვილი		ფ. №___

თბილისი 2021წ.

A-3

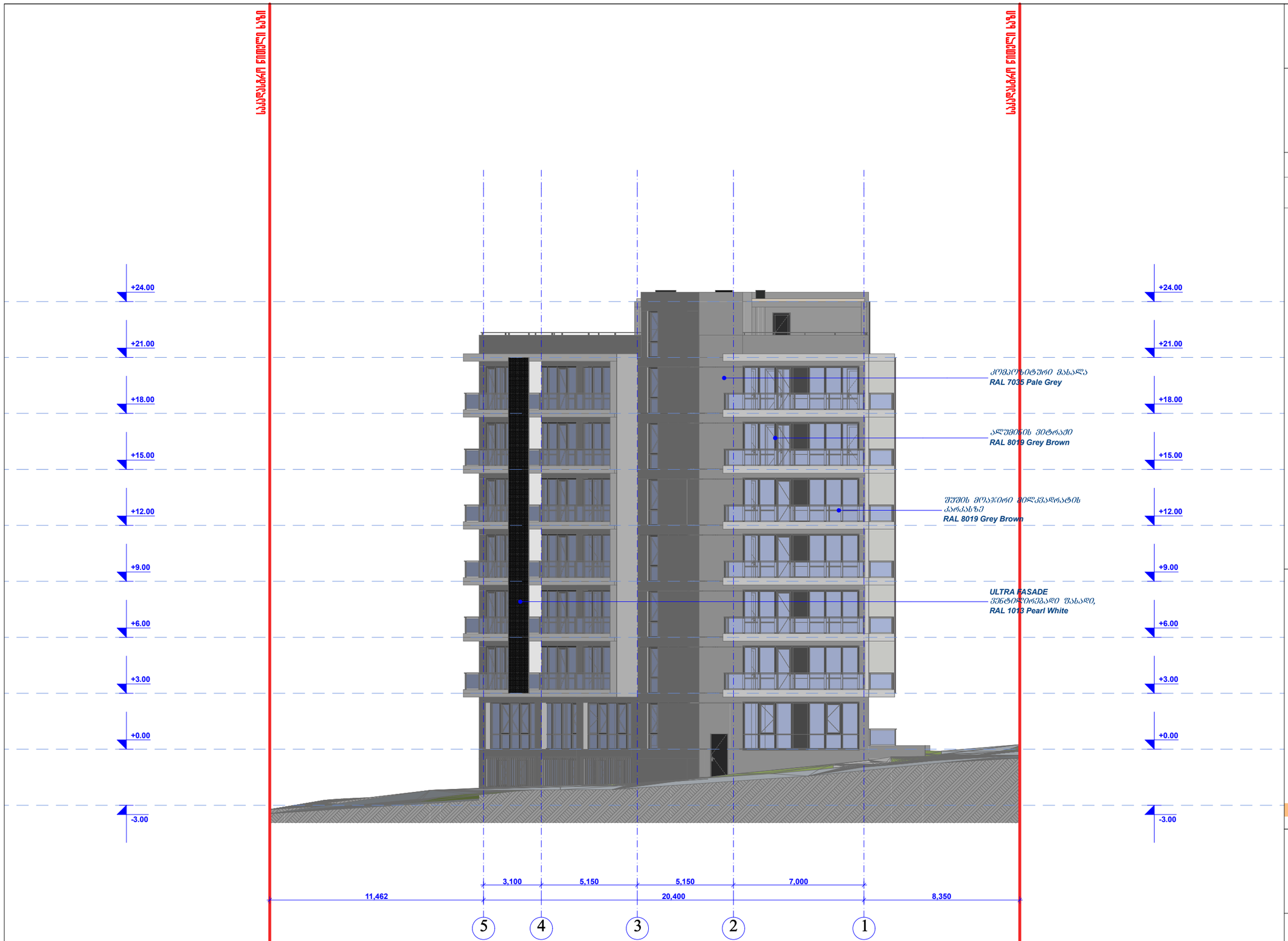

შპს "კარკასი"

ს/კ 430029015

მრავალფუნქციური შენობა კომერციული საოფისე სასტუმრებელი

შენობის საკადასტრო კოდი: 01.11.12.018.047

მის.: ქალაქი თბილისი, ჭუბა ხიზაბავრის, ქ. №4. (ნაკვეთი №18/47)

ფასადი 5-1 ღერძებში
მ.1:200

თანამდებობა	გვარი	ხელმოწერა	სტატ.
დირექტორი:	ი. აბაბაშვილი		პროექ.
მთ. არქიტექტორი:	ზ. ქანთარია		შეფარ.
არქიტექტორი:	ბ. ჯინჭარაძე		
მთ. კონსტრუქტორი:	ა.პოროტაშვილი		შ. №___

თბილისი 2021წ.

A-3

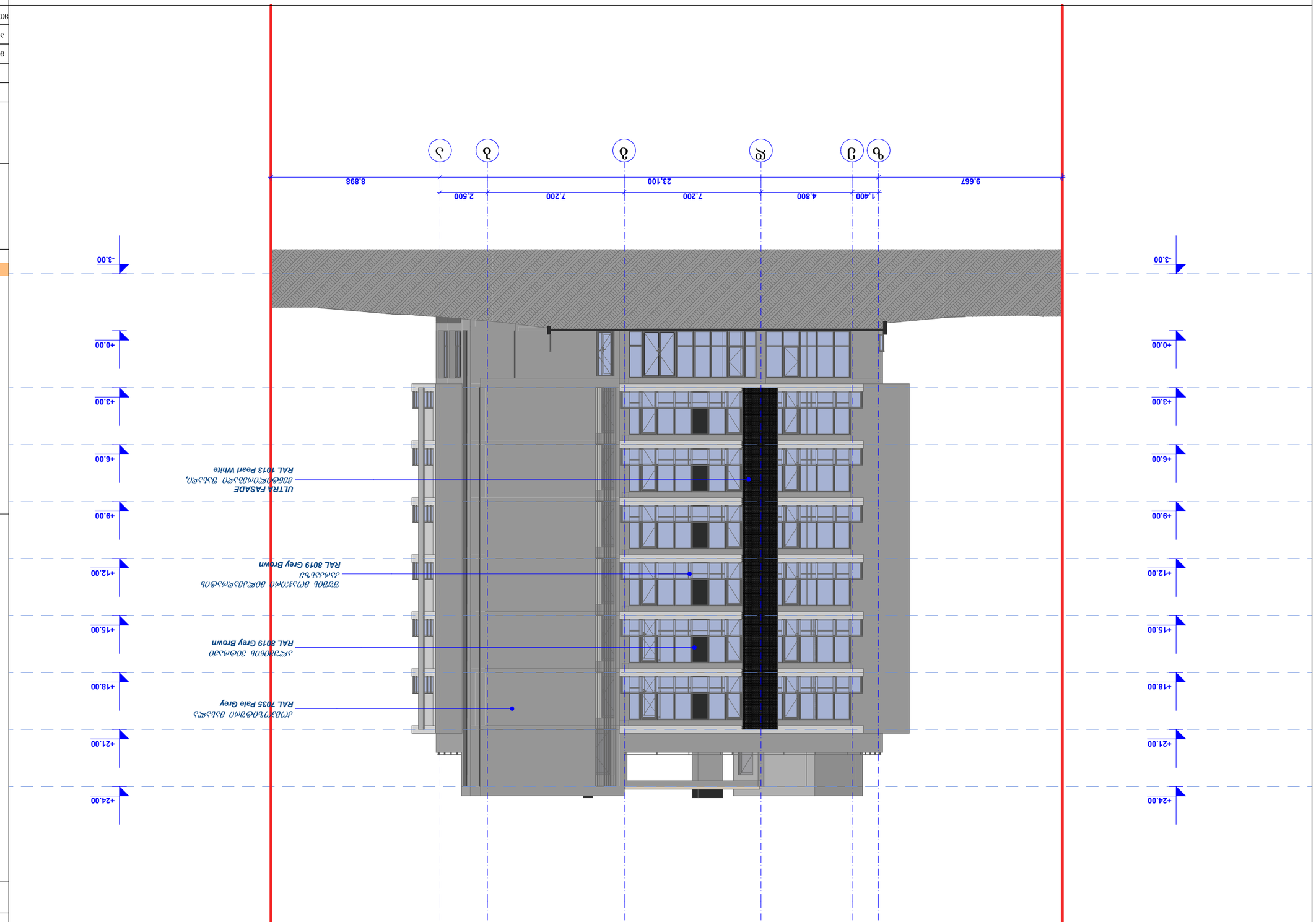

ՊԱՏՈՒՀԱՆԱԿԱՆ ՊՈՐՇԱՏԱՓԱԿԼ

Ա/Հ 430029015

ՀԱՐԿԱՅԻՆ ՊԱՏՎԱՆԱՎՈՐՎԱԾ ՀԱՏԱԿԱՄԱՍ ՀԱՐԿԱՅԻՆ ՊԱՏՎԱՆԱՎՈՐՄԱՆ ՀԱՄԱՐ

ՀԱՍԱՐԱՐ ՀՄՏԱՍԱՐԱԿՈՒԹՅԱՆ ԱՇԽԱՏԱՆՔՆԵՐԻ ԱՐԴՅՈՒՆՔՈՒՄ ԱՌԱՋԱՑԱԾ ՓՈՓՈԽՈՒԹՅՈՒՆՆԵՐԸ ՉԵՆ ԱԶԴՈՒՄ ՇԵՆՔԻ ԱՆՎՏԱՆԳՈՒԹՅԱՆ ԱՊԱՀՈՎՄԱՆ ՎՐԱ

ՇԱՀԱԳՈՐԾԱՐԱՆ

ЗАО "ЭЛЕМЕНТ"
Ц/З 430029015

ЖИЛОЙ КОМПЛЕКС С ПОДЗЕМНЫМ ПАРКИНГОМ И ОБЪЕКТАМИ СОЦИАЛЬНОЙ ИНФРАСТРУКТУРЫ

ЗАДАНИЕ ЗАКАЗЧИКА НА ПРОЕКТИРОВАНИЕ ОТ: 01.11.12.018.047

ВОЛ.: ЭЛЕКТРО ОБЪЕКТЫ, ЗДАНИЯ
ВОЗДУШНОЙ ЛИНИИ, Д. №4. (БЭЗЗЗОЮ №18/47)

ФАСАД С-Ч С ЭЛЕКТРОЩИТОВОЙ
1:200

ОПАЛУБОЧНЫЙ ЛИСТ	ЗАЗОР	ВЫПУСКНЫЕ ДАННЫЕ	ЛИСТ.
ИСПОЛНИТЕЛЬ:	О. ЭЛЕКТРОЩИТ		ЗАГОЛ.
ГИП. ЛЕОНОВ ДМИТРИЙ	Ч. ДЭБОЛЕВ		ГЛАВН.
НАЧАЛЬНИК ОТДЕЛА:	Д. ЖОБЭЛЕВ		
ГИП. ЛУЧШЕВ ВЛАДИМИР			Н. КОНТР.

ФАСАД С-Ч С ЭЛЕКТРОЩИТОВОЙ

А-3

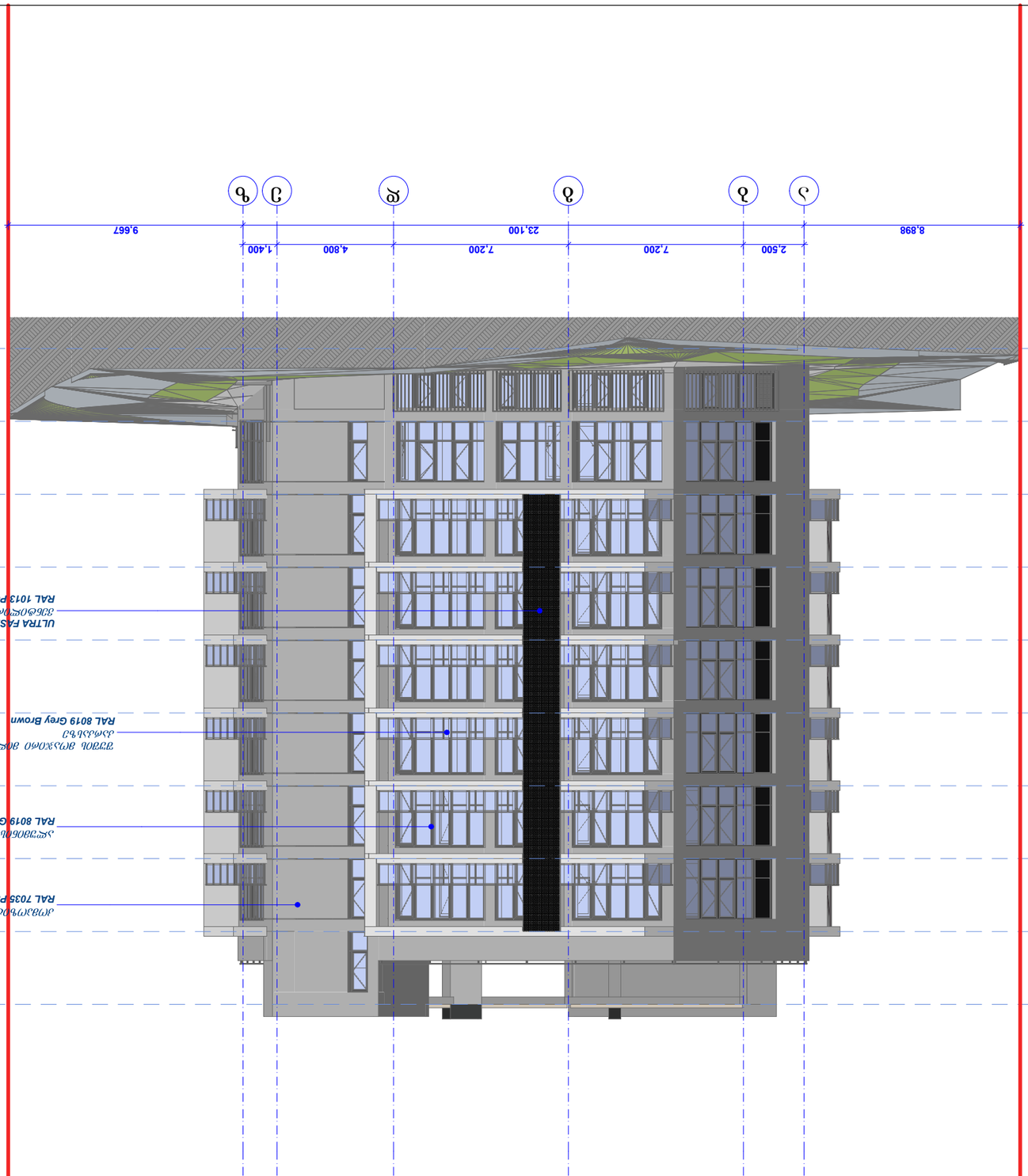

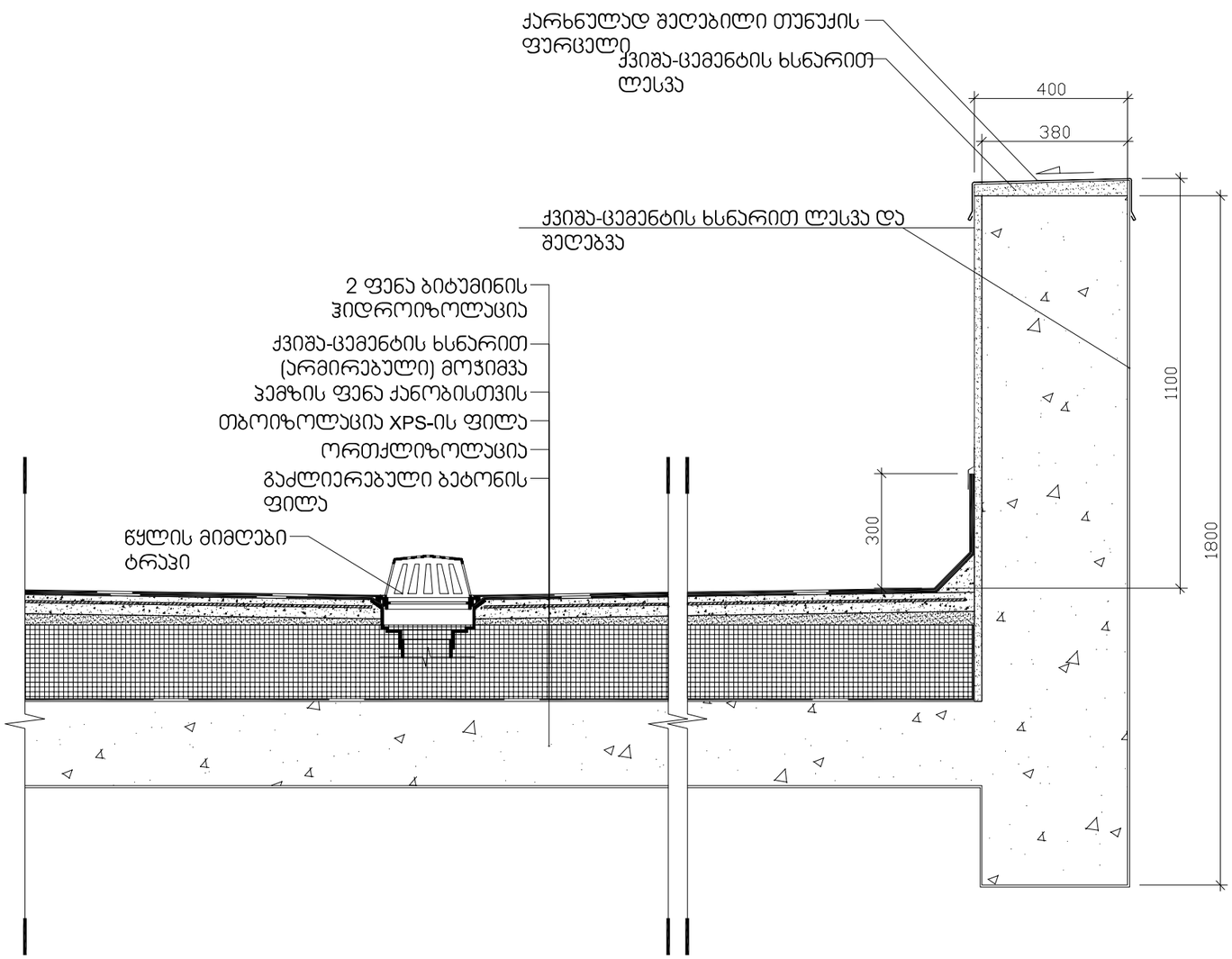

შენიშვნები:

–"ჰიდროიზოლაცია ისე უნდა მოეწყოს, რომ კედლისზედა ბურულების გადაბმების, ნესტგამტარი მასალების, პარაპეტის კედლების გადაკვეთის ადგილებისა და სახურავის ზედაპირზე არსებული სხვა ღიობების გავლით ნესტმა ვერ შეაღწიოს კედელსა და სახურავში"

––"ჰიდროიზოლაცია უნდა მოთავსდეს კედლისა და სახურავის გადაკვეთის ადგილებში, წყალსადინარ არხებთან, სახურავის ქანობის ან მიმართულების შეცვლის ადგილებში, ასევე სახურავის ღიობების გარშემო. ლიმონის ჰიდროიზოლაცია უნდა იყოს კოროზიამედეგი და არანაკლებ 0.5მმ სისქისა

––პარაპეტის კედლები სათანადოდ უნდა დაიფაროს არაწვადი, წყალგამუმტარი მასალებით, რომელთა სიგანე პარაპეტის კედლების სიგანეზე ნაკლები არ უნდა იყოს

––სახურავის ბურულის კლასიფიკაცია უნდა განისაზღვროს B კლასით

შპს "კარკასი"

ს/ნ 430029015

მრავალფუნქციური შენობა კომერციული საოფისე სასხოვრებელი

უძრავი ქონების საკადასტრო კოდი: 01.11.12.018.047

ვის.: ძალაძი თბილისი, ქუჩა ხიზაბავრის, ქ. №4. (ნაკვეთი №18/47)

კიბის დეტალური ნახაზი

თანამდებობა	გვარი	ხელმოწერა	ბეჭედი
დირექტორი:	ი. აბაბაშვილი		არეულ
მთ. არქიტექტორი:	ზ. ძანთარია		შპრ.ნ.
არქიტექტორი:	ბ. ჯინჭარაძე		
მთ. კონსტრუქტორი:	ა.კორძაია შვილი		შ. №___

თბილისი 2021წ. | A-3

გაძლიერებული ბეტონის სვეტი 50X50 მმ
ცეცხლმედეგობა 2 სთ.

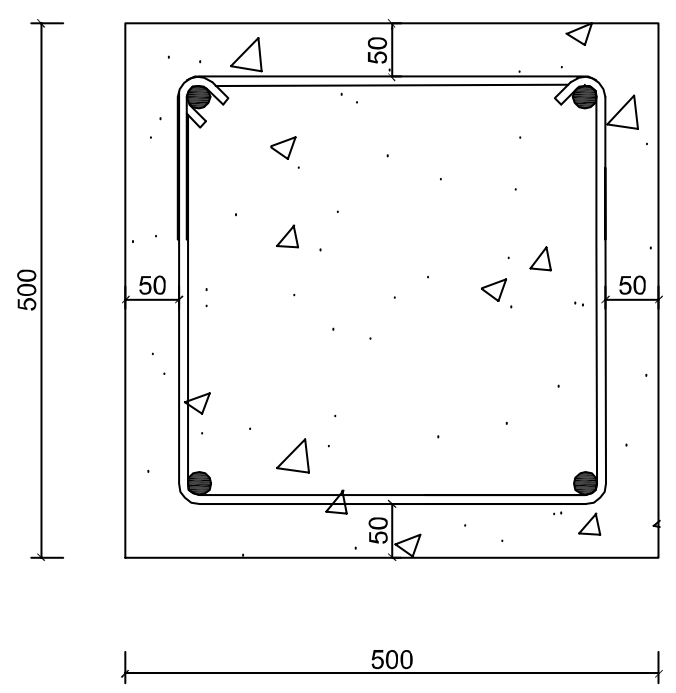

გაძლიერებული ბეტონის კედელი
გზა-კიბის შემომზღუდავები
ცეცხლმედეგობა 2 სთ.

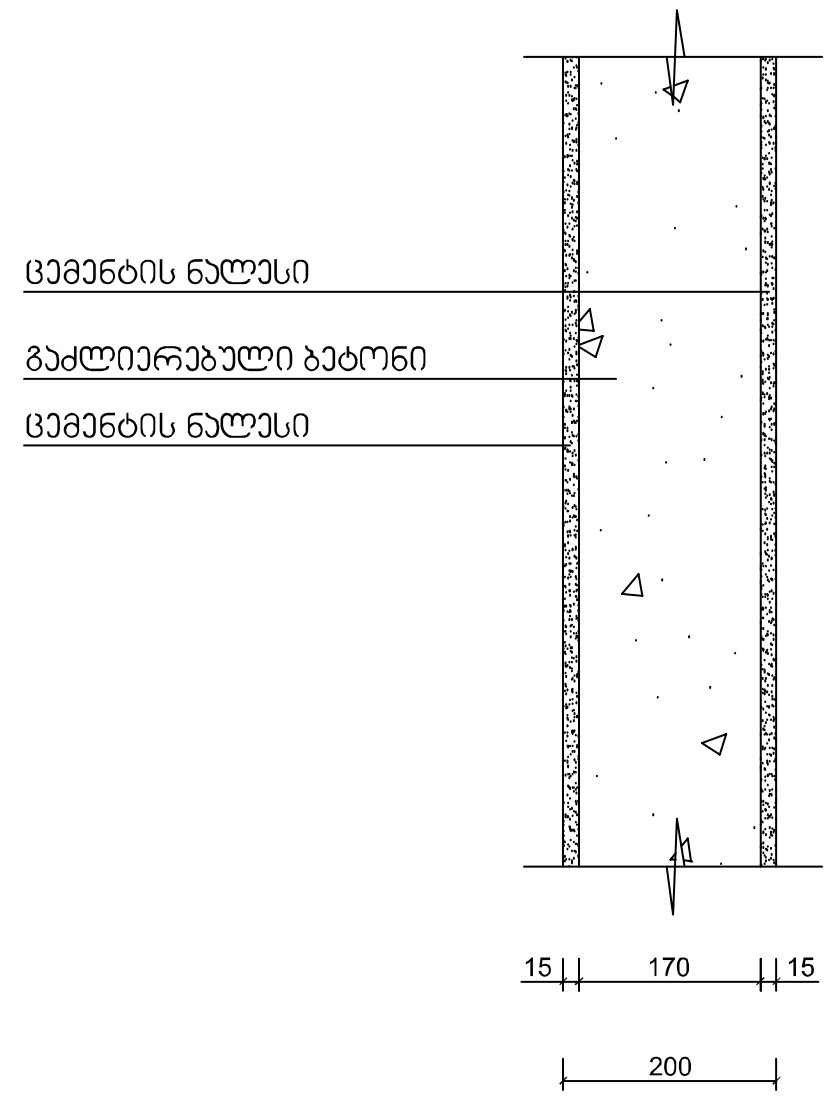

გაძლიერებული ბეტონის კოჭი
იატაკის და სახურავის ფილა
ცეცხლმედეგობა 2 სთ.

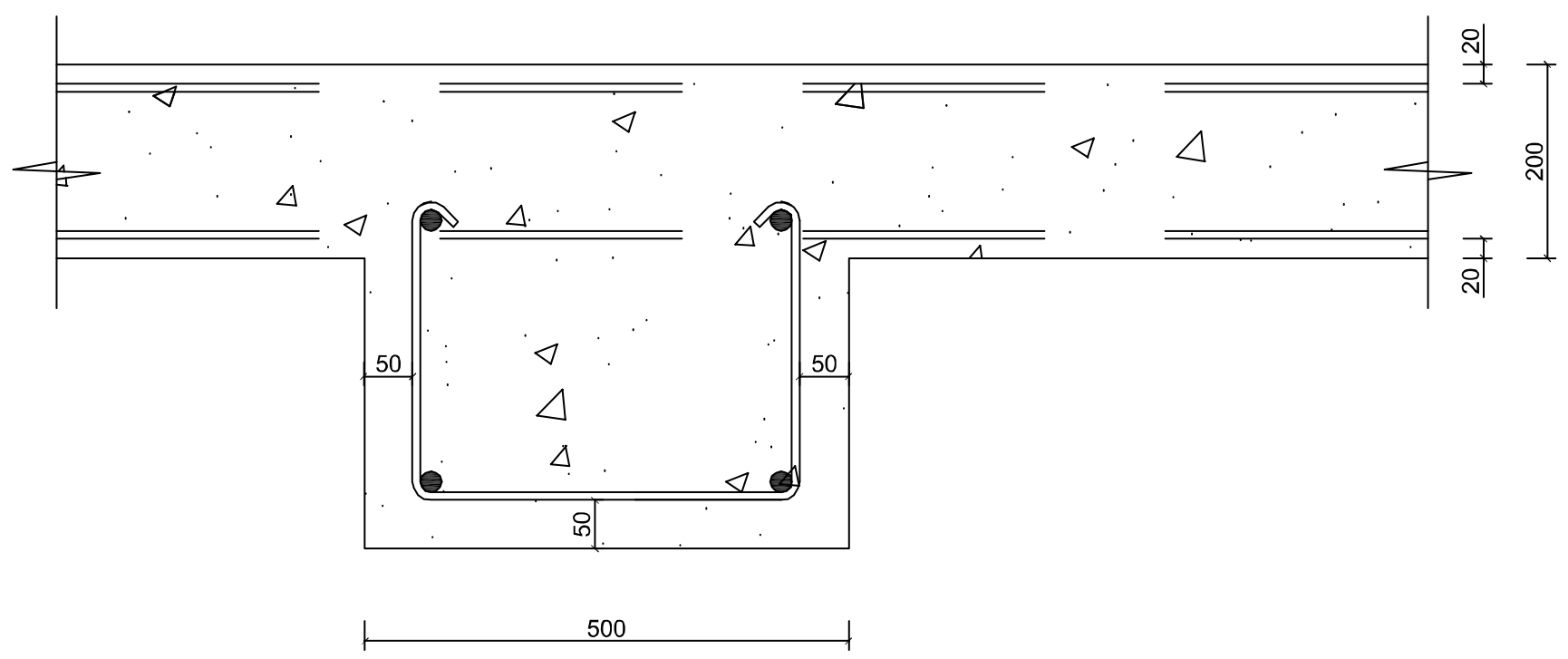

ბლოკის კედელი
ბინების შორის გამყოფი ტიხრები
ცეცხლმედეგობა 1 სთ.

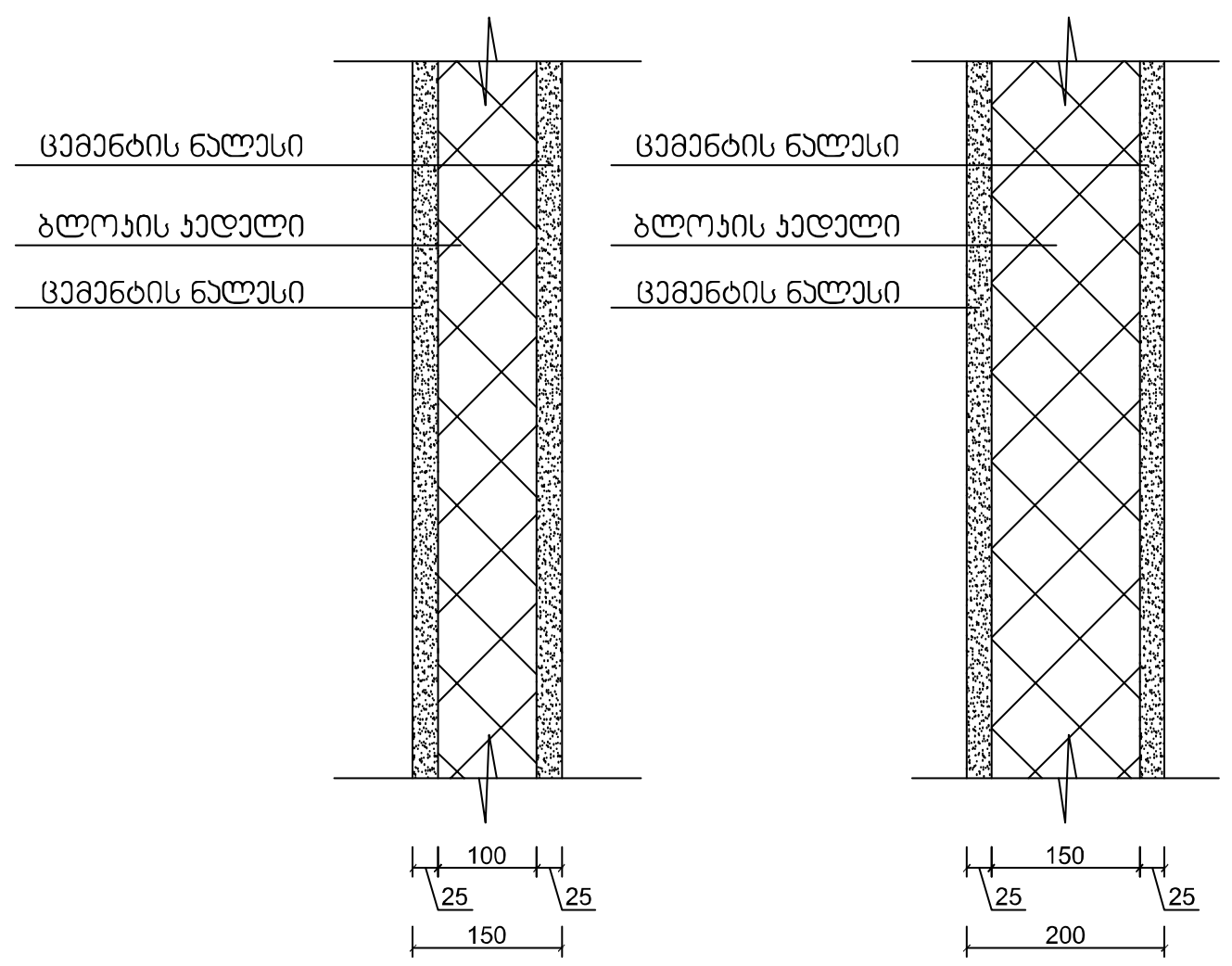

შპს "კარკასი"
ს/კ 430029015

მრავალფუნქციური შენობა

კომერციული საოფისე

საცხოვრებელი

უძრავი ქონების საკადასტრო კოდი:
01.11.12.018.047

მის.: ქალაქი თბილისი, ქუჩა ხიზაბავრის, ქ. №4.
(ნაკვეთი №18/47)

დეტალიზაცია

თანამდებობა	გვარი	ხელმოწერა	სტად.
დირექტორი:	ი. აბაბაშვილი		პროექ.
მთ. არქიტექტორი:	ზ. ქანთარია		ფურ.რ.
არქიტექტორი:	ბ. ჯინჭარაძე		
მთ. კონსტრუქტორი:	ა.კორკოტაშვილი		ფ. №___

თბილისი 2021წ. | A-3

გზა-ყიბის
ვესტიბიულის ღიობი
ლითონის ჭალუზით

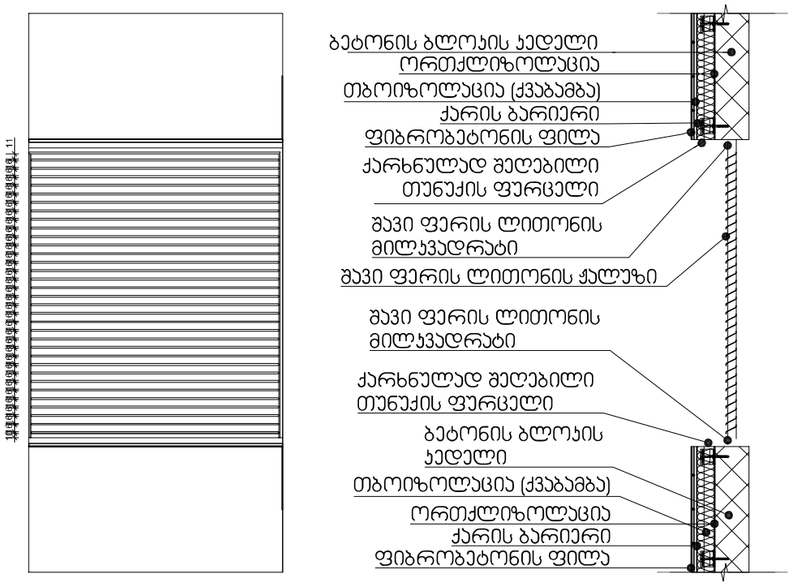

აივნის მოაჯირი

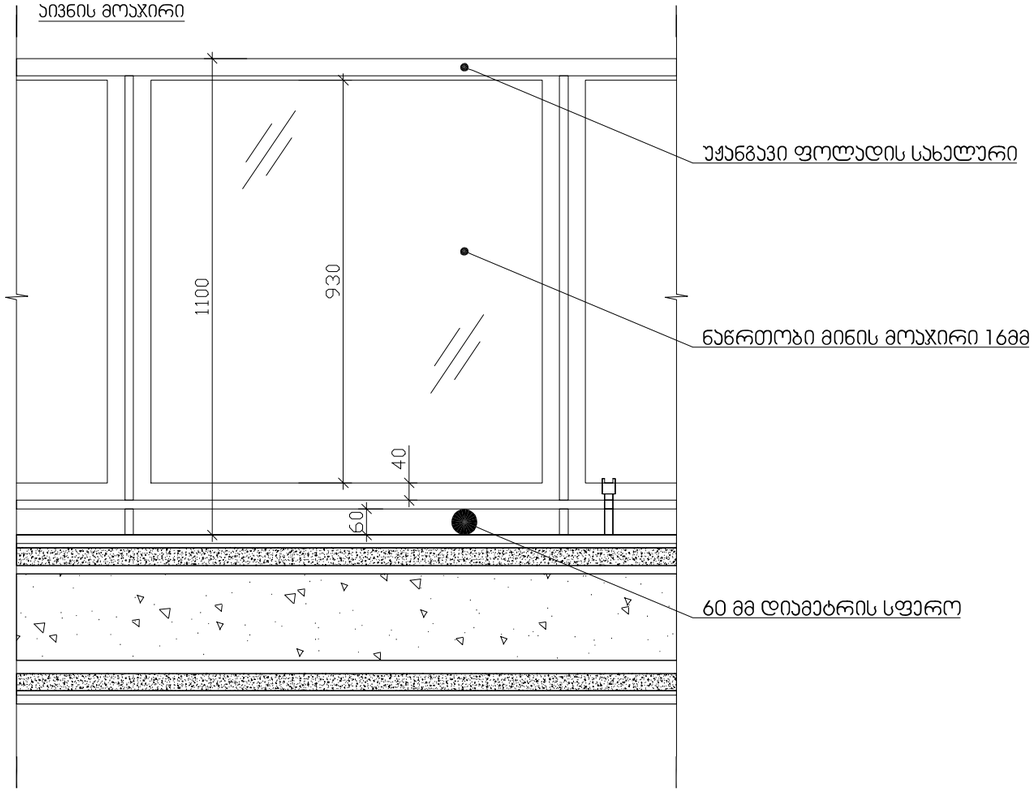

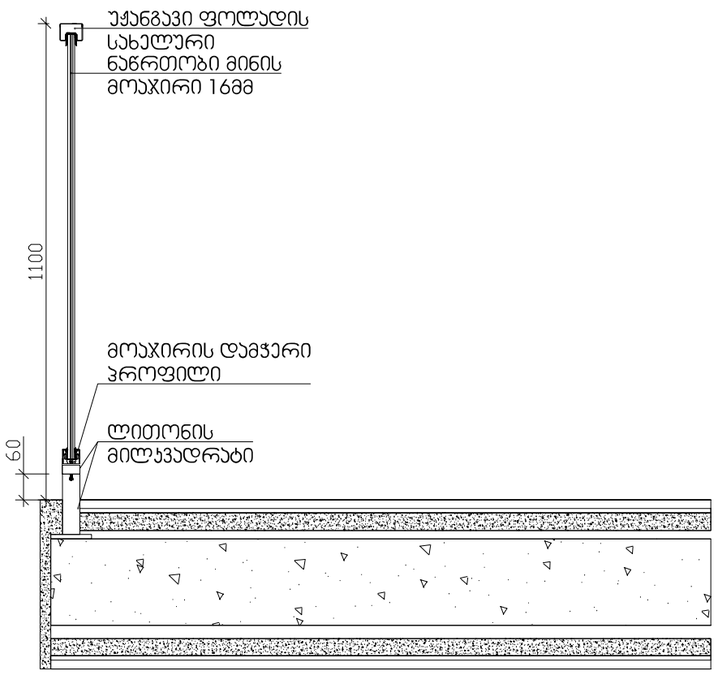

შპს "ქარქასი"
ს/კ 430029015

მრავალფუნქციური შენობა

კომერციული საოფისე

სასტუმროებელი

უძრავი ქონების საკადასტრო კოდი:
01.11.12.018.047

ვის.: ქალაქი თბილისი, ჭუბა ხიზაბავრის, ქ. №4.
(ნაკვეთი №18/47)

დეტალიზაცია

თანამდებობა	გვარი	ხელმოწერა	ტატად
დირექტორი:	ი. აბაბაშვილი		არქიქ.
მთ. არქიტექტორი:	ზ. ძანთარია		წშრ.ნ.
არქიტექტორი:	ბ. ჯინჯარაძე		
მთ. კონსტრუქტორი:	ა.კორძაია შვილი		შ. №___

თბილისი 2021წ. | A-3

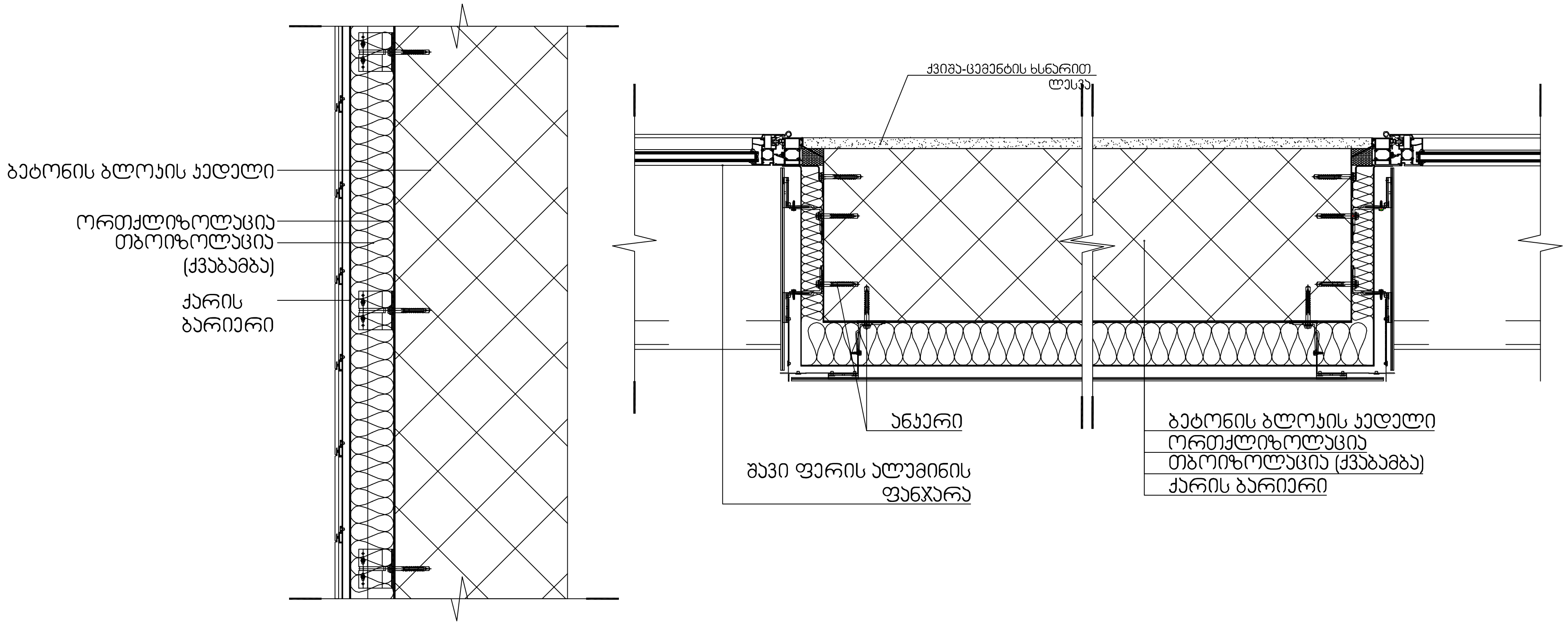

შენიშვნები:

ჰიდროიზოლაცია გამოყენებული უნდა იყოს გარე კედლის ანაწყობების, გაყვანილობების და გარე კედლის ანაწყობების (მათ შორის პარაპეტის) დასრულების ადგილების პერიმეტრებთან, გარე კელისა და სახურავის გადაკვეთასთან, საკვამურებთან, პორტიკებთან, (კართანებთან), ტერასებთან(ბანებთან), აივნებთან და მსგავს ნაშვერებთან შეერთების ადგილბში, ასევე ჩაშეებულ წყალსადინარ ღაერებში და მსგავს ადგილებში, საიდანაც, წყალმა შეიძლება კედელში შეაღწიოს. ჰიდროიზოლაცია უნდა მოეწყოს გამოშვერილი კიდეების ორივე მხარეზე და ბოლოებთან კედლისზედა ბურულების, წოლონების ქვეშ და უწყვეტი გამოშვერილი გაფორმების თავზე.

შპს "კარკასი"

ს/კ 430029015

მრავალფუნქციური შენობა

კომერციული საოფისე

საცხოვრებელი

უძრავი ქონების საკადასტრო კოდი:
01.11.12.018.047

მის.: ქალაქი თბილისი, ქუჩა ხიზაბავრის, ქ. №4.
(ნაკვეთი №18/47)

კედლის დეტალური ნახაზი

თანამდებობა	გვარი	ხელმოწერა	სტად.
დირექტორი:	ი. აბაბაშვილი		პროექ.
მთ. არქიტექტორი:	ზ. ქანთარია		ფურ.რ.
არქიტექტორი:	ბ. ჯინჭარაძე		
მთ. კონსტრუქტორი:	ა.კორკოტაშვილი		ფ. №___

თბილისი 2021წ.

A-3



შპს "კარკასი"
ს/კ 430029015

მრავალფუნქციური შენობა კომერციული საოფისე სასტუმრებელი

შრომის ქონების საკადასტრო კოდი: 01.11.12.018.047

მის.: ქალაქი თბილისი, ქუჩა ხიზანავრის, ქ. №4. (ნაკვეთი №18/47)

პირობითი ნიშნები:

შენიშვნა:

1. ზომები მოცემულია მილიმეტრებში;
2. ნახაზის ქვედა ცვლილება მშენებლობისას წინასწარ უნდა შეთანხმდეს პროექტის ავტორთან.

თანამდებობა	გვარი	ხელმოწერა	ტაბ.
დირექტორი:	დ.პირველაშვილი		პროექ.
მთ. არქიტექტორი:	ზ. ქანთარია		შესრ.
არქიტექტორი:	ბ. ჯინჯარაძე		
მთ. კონსტრუქტორი:	ა.კოკოტაშვილი		შ. №___

თბილისი 2020 წ.

A-3