დაბეგმარების მიზანი და აღწერა

დაბეგმარების საფუძველი და მიზნის აღწერა:

საპროექტო შენობის დაბეგმარების საფუძველს წარმოადგენს, ქ.თბილისის ქალაქ თბილისის მუნიციპალიტეტის არქიტექტურის სამსახურის ბრძანება №5486781. პროექტის მიზანია მრავალბინიანი საცხოვრებელი სახლის დაბეგმარება მოქმედი კანონმდებლობის დაცვით, თანამედროვე ბეგმარების პრინციპების და შენობა–ნაბეგობების უსაფრთხოების ნორმების გამოყენებით.

მიწის ნაკვეთის მდებარეობა, აღწერა:

საპროექტო მიწის ნაკვეთი (4953 მ²) მდებარეობს ქ. თბილისი, ჭუჩა რკინიგზა №30; ქ. თბილისი, ჭუჩა ც. დადიანი №32; საკ.კოდი: 01.12.12.011.127. ნაკვეთს ჩრდილოეთით, აღმოსავლეთითა და დასავლეთით ესაზღვრება კერძო საკუთრებაში არსებული მიწის ნაკვეთები ხოლო სამხრეთით - საზოგადოებრივი სივრცე (სამანქანო გზა). უშუალოდ ტერიტორიაზე ვხვდებით მისი დასავლეთით მოსაზღვრე მიწის ნაკვეთიდან საზოგადოებრივი სარგებლობის სერვიტუტით. ტერიტორია არის ქანობიანი სამხრეთიდან ჩრდილოეთის მიმართულებით. მიწის ნაკვეთზე აბსოლიტური ნიშნულები მერყეობენ დაახლ. 433.50 - 429.50 მ. ტერიტორიაზე არ ბვხვდება ხე-ნარგავები, დენდროლოგიური პროექტის შესაბამისად, გათვალისწინებულია ხე-მცენარეების დარგვა დატერიტორიის გამჯვნაება (იხ.დენდროლოგიური პროექტი). შენობის საპროექტო ±0.00 ნიშნული განისაზღვრა და უტოლდება +432.90 აბსოლუტურ ნიშნულს.

პროექტის კონცეფცია, იდეა:

პროექტის კონცეფცია სივრცით-მოცულობითი გადაწყვეტისას განპირობებულია სახოვრებელი გარემოს თავისებურებიდან გამომდინარე, სართულებზე ჰორიზონტალური და ვერტიკალური კავშირების გათვალისწინებით.

პროექტის შინაარსობრივი აღწერა:

საპროექტო შენობა წარმოადგენს მრავალბინიან საცხოვრებელ სახლს. შენობის მთლიანი სიმაღლე 33.36 მ-ია. შენობა შედგება 8 მიწისზედა (+0.00; +3.50; +6.65; +9.80 +12.95; +16.10; +19.25 და +22.40) და 1 მიწისძვეშა (-3.15) სართულისაგან. მიწისძვეშა სართულზე განთავსებულია ავტოსადგომი, საწყობი და დამხმარე ფართობი (საშხეფი სისტემების განთავსებისათვის). ±0.00 ნიშნულზე - კომერციული ფართები და საცხოვრებელი ბინები. ხოლო +3.15 ნიშნულიდან ზევით ყველა ტდანარჩენ სართულზე განთავსებულია ტიპური ბეგმარების საცხოვრებელი ბინები, რომელთა სართულის სიმაღლე 3.15 მეტრს შეადგენს. შენობას გააჩნია ორი კიბის უჯრედი და ორი ლიფტის შახტა, სადაც სახანძრო-სამაშველო და სასწრაფო დახმარების ბრიგადებს შეეძლებათ საკაცის განთავსება. შენობის გარე კედლები ძირითადად დამუშავებულია სხვადასხვა შაძტურის შაძტურიანი ფითხითა (RAL 7026), მოპირკეთებულია ხის შაძტურიანი კომპაძტლამინატითა და ბრანიტის ფილებით. შასადებზე კარ-ფანჯარა არის შავი ფერის ალუმინის. შავი ფერის ლითონის შურცლისგანვეა დამზადებული წყალგამტარი მილები. ცხაურები და აივნის მოაჯირებიც ასევე შავი ფერის ლითონისაა. ტერიტორია კეთილმოეწყობა და გამწვანდება: ნაწილობრივ მოეწყობა ბუნებრივი ბალახის საფარი და დაირგვება ახალი ძირები.

პროექტის ძირითადი სტრუძტურული სისტემის აღწერა:

შენობის ძირითადი სტრუძტურული სისტემა წარმოადგენს რკინაბეტონის კარკასულ სტრუძტურას, რომელის საძირკველიც კომბინირებული ტიპისაა; სახურავი ბრტყელი გადახურვისაა, რომელიც არ არის გამოყენებადი. გარე კედლები 20 სმ. სისქის თბოსაიზოლაციო ბლოკის წყობითაა შევსებული. შენობის კონსტრუქცია I-B ტიპისაა.

შენობის დაბეგმარებისას გამოყენებული კანონმდებლობის აღწერა:

ქ. თბილისის მუნიციპალიტეტის საკრებულოს 2016 წ. 28 იანვრის №41 დადგენილება. ტექნიკური რეგლამენტის "შენობან-ნაბეგობების უსაფრთხოების წესების" დამტკიცების თაობაზე.

ტექნიკური რეგლამენტი - "მისაწვდომობის ეროვნული სტანდარტები"

პირობითი აღნიშვნები

	მიწის ნაკვეთის საკადასტრო საზღვარი
ა	ღერძის ხაზი
1	ჭრილის ხაზი
±0.00	კონსტრუქციული ნიშნული
±0.00	არქიტექტურული ნიშნული
ჩ	ჩრდილოეთის აღნიშვნა
	გასასვლელთან მისადგომი მაძს. სავალი მანძილი
	სახანძრო მილი
	კედლის ცეცხლმედეგობა (ორსაათიანი)
№1 632.4 მ² 714.1 მ² 81.7 მ²	დაკავებულობის ნომერი დაკავებულობის ფართი საზაფხულო ფართობი მთლიანი ფართობი
190 1290 ვიტ-№	კარის/ვიტრაჟის სიგანე კარის/ვიტრ.-ის ტიპი (ზომის მიხედვით) კარის/ვიტრაჟის სიმაღლე
სც-2 დ.დ. 10	დაკავებულობის ზბუფი (ძვეზბუფი) დაკავებულობის დატვირთვა
	მწვანე საფარი
	ღიობი ფილაში
	რკ. ბეტონი
	შემავსებელი ბლოკის კედელი
	საცხოვრებელი დაკავებულობა (სც-2).
	სასაწყობე ზბუფი (სწ-2)
	დამხმარე ზბუფი (დს)
	სავაჭრო ზბუფი (სვ)

EXIT	ავარიული გასასვლელი
	ხელის ცეცხლმაქრი
	ორმხრივი კაუშირის სისტემა
	სახანძრო ღილაკი
	სახანძრო ონკანი
	სახანძრო ჰიდრანტი
	საგანგებო ხმოვანი განგაშის საკომუნიკაციო სისტემა (სახანძრო სიგნალიზაცია)
	ავარიული განათება
	საავარიო განათება
	კვამლის ავტომატური აღმომჩენი
	კვამლზე მორეაგირე მაუწყებელი
	ავტოსაშხეფი

შენობა-ნაგებობის სასფრთხოების წესებთან შესაბამისობის ანალიზი

გამოყენებული წესები: შენობა-ნაგებობის სასფრთხოების წესები

ჩამოთვალეთ შენობის დაკავებულობები და აღწერეთ თითოეული გამოყენება	
1. სასაწყობე ჯგუფი (სწ-2) ავტოსადგომი, საწყობი	-3.15 ნიშნულზე
2. დამხმარე ჯგუფი, (ღს) საშხეფი სისტემის განთავს. ოთახი	-3.15 ნიშნულზე
3. სავაჭრო ჯგუფი, სვ (კომერციული)	±0.00 ნიშნულზე
4. საცხოვრებელი ჯგუფი სც-2 (საცხოვრებელი)	±0.00, +3.50, +6.65, +9.80, +12.95, +16.10, +19.25, +22.40 ნიშნულებზე

კონსტრუქციის ტიპი:	
განსაზღვრე კონსტრუქციის ტიპი ახალი შენობისთვის: მაგალითი: II-A, II-B, V-A, V-B	I-B
შერეული კონსტრუქციის შემთხვევაში მიუთითეთ ტიპები, რომლებიც გამოყენებული იქნება, განსაზღვრეთ მათი ტიპები და მდებარეობა:	

სიმაღლის შეზღუდვები ცხრილი 503 მიხედვით

დაკავებულობები	დასაშვები სართულიანობა	შემოთავაზებული სართულიანობა
1. სასაწყობე ჯგუფი (სწ-2)	11	1 სართული
2. დამხმარე (ღს)	5	1 სართული
3. სავაჭრო ჯგუფი (სვ)	11	1 სართული
4. საცხოვრებელი ჯგუფი (სც-2)	11	8 სართული
	დასაშვები სიმაღლე	შემოთავაზებული სიმაღლე
საერთო სიმაღლე =	48.8 მ.	25.70 მ.
მიწის დონის ზემოთ სართულების რაოდენობა	11	8 სართული

ფართობის შეზღუდვები ცხრილი 503 მიხედვით

დაკავებულობები	დასაშვები ფართობი (სართულზე)	შემოთავაზებული ფართობები
1. სასაწყობე ჯგუფი (სწ-2)	7340 მ²	743.5 მ²
2. დამხმარე (ღს)	3300 მ²	48.2 მ²
3. სავაჭრო ჯგუფი (სვ)	შეუზღუდავი	297.8 მ²
4. საცხოვრებელი ჯგუფი (სც-2)	შეუზღუდავი	835.7 მ²
იატაკების საერთო (სასარგებლო) ფართობი =	6309.2 მ²	
იატაკების რაოდენობა =	9	
შენობის საერთო ფართობი =	8517.7 მ²	

შენობა-ნაგებობის უსაფრთხოების წესებთან შესაბამისობის ანალიზი

გარე კედლის ცეცხლმედეგობისა და ღიობებისადმი მოთხოვნები
ცხრილი 602-ის და ცხრილი 705.8-ის მიხედვით

გარე კედელი	მინიმალური ხანძარსაწინააღმდეგო მანძილი	ცეცხლმედეგობის ხარისხი (საათი)		კედლის ღიობის ფართობი (კედლის%)					
				დასაშვები			გათვალისწინებული		
		მოთხოვნილი	გათვალისწინებული	დაცული	დაუცველი საშხეფებით	დაუცველი	დაცული	დაუცველი საშხეფებით	დაუცველი
1-12 ღერძებში -3.15, ±0.00, +3.50, +6.65, +9.80, +12.95, +16.10, +19.25, +22.40 ნიშნულებზე	21.71 მ.	0	2	აუცილებელი არაა	აუცილებელი არაა	შეუზღუდავი	---	---	45%
ა-ი ღერძებში -3.15, ±0.00, +3.50, +6.65, +9.80, +12.95, +16.10, +19.25, +22.40 ნიშნულებზე	23.30 მ.	0	2	აუცილებელი არაა	აუცილებელი არაა	შეუზღუდავი	---	---	5%
12-1 ღერძებში -3.15, ±0.00, +3.50, +6.65, +9.80, +12.95, +16.10, +19.25, +22.40 ნიშნულებზე	10.55 მ.	0	2	აუცილებელი არაა	აუცილებელი არაა	შეუზღუდავი	---	---	34%
0-ა ღერძებში -3.15, ±0.00, +3.50, +6.65, +9.80, +12.95, +16.10, +19.25, +22.40 ნიშნულებზე	> 9.0 მ.	0	2	აუცილებელი არაა	აუცილებელი არაა	შეუზღუდავი	---	---	26%

ხანძრისგან დაცვის სისტემებისადმი მოთხოვნები

დაკავებულობები/სივრცეები გასასვლელი საშვალებები	ავტოსაშხეფი სისტემა	ალტერნატიული ავტომატური ცეცხლსაქრობი სისტემები	კვამლზე მორეაგირე სახანძრო განგაშისა და ცეცხლ-აღმოჩენი სისტემები	სახანძრო მილღვრების სისტემები	კვამლის საკონტროლო სისტემები	ხელის ცეცხლმაქრები	საავარიო განგაშის სისტემები
1. სასაწყობე ჯგუფი: სწ-2	კი	---	კი	კი	---	კი	---
2. დამხმარე ჯგუფი: ღს	---	---	კი	---	---	კი	---
3. სავაჭრო ჯგუფი: სვ	კი	---	კი	---	---	კი	---
4. საცხოვრებელი ჯგუფი: სც-2	---	---	კი	---	---	---	---
5. დერეფნები (0.00)	კი	---	კი	კი	---	კი	---
6. კიბის უჯრედები	---	---	კი	---	---	---	---
7. ლიფტი	---	---	---	---	კი	---	---
8. ლიფტისა და კიბის ჰოლი	---	---	კი	---	---	კი	---
სახანძრო-სამაშველო სამსახურის მიერ გამოსაყენებელი მისაერთებლები				კი			

თითოეული სართულიდან გასასვლელი საშუალება

სართულები	დაკავებულობა და დაკავებულობის დატვირთვის ჯამური მაჩვენებელი	გასასვლელების რაოდენობა / გასასვლელთან მისადგომის რაოდენობა		გასასვლელის საშუალებების სიგანე					
				ზღა-კიბეები		დერეფანი		გასასვლელის ზღა-კარი	
		მოთხოვნილი	გათვალისწინებული	მოთხოვნილი	გათვალისწინებული	მოთხოვნილი	გათვალისწინებული	მოთხოვნილი	გათვალისწინებული
-3.15 ნიშნული (სწ-2)	დ.დ-38	1	2	1.1 მ	1.19 მ	---	---	0.82 მ (თითო)	0.92 მ (თითო)
-3.15 ნიშნული (ლს)	დ.დ-2	1	1	---	---	---	---	0.82 მ (თითო)	0.92 მ (თითო)
±0.00 ნიშნული (სვ)	დ.დ-107	2	2	---	---	---	---	0.82 მ (თითო)	0.92 მ (თითო)
±0.00 ნიშნული (სც-2)	დ.დ-24	2	2	1.1 მ	1.19 მ	1.2 მ	1.6 მ	0.82 მ (თითო)	0.92 მ (თითო)
+3.50, +6.65, +9.80, +12.95, +16.10, +19.25, +22.40 ნიშნულებზე (სც-2) ტიპური ბეშმები	დ.დ-46 (სართულზე)	2	2 (შიგა გასასვლელი ზღა-კიბე)	1.1 მ	1.19 მ	1.2 მ	1.6 მ	0.82 მ (თითო)	0.92 მ (თითო)
მოითხოვება თუ არა თავშესაფრის ფართობი				არ მოითხოვება					

წყალსადენი სისტემების ფიქსირებული მოწყობილობების რაოდენობა - საცხოვრებელი ჯგუფი (სც-2)

ცხრილი 1602.1 –ის მიხედვით

სართულები	ერთეულის რაოდენობა	ფიქსირებული მოწყობილობები													
		უნიტაზი (ერთ ერთეულზე)		ტუალეტის ხელსაბანი (ერთ ერთეულზე)		აბაზანა / საშხაპე (ერთ ერთეულზე)		სამზარეულოს ნიჭარა (ერთ ერთეულზე)		ავტ. სარეცხი მანქანის მისაერთებელი (ერთ ერთეულზე)		სამომსახურო ნიჭარა		სასმელი წყლის დისპენსერი	
		მოთხოვნილი	გათვალისწინებული	მოთხოვნილი	გათვალისწინებული	მოთხოვნილი	გათვალისწინებული	მოთხოვნილი	გათვალისწინებული	მოთხოვნილი	გათვალისწინებული	მოთხოვნილი	გათვალისწინებული	მოთხოვნილი	გათვალისწინებული
-7.15 ნიშნულზე (სვ)	2	1	1	1	1	---	---	---	---	---	---	1	1	1	1
±0.00, +3.50, +6.65, +9.80, +12.95, +16.10, +19.25, +22.40 ნიშნულებზე (სც-2)	99	1	1	1	1	1	1	1	1	1	1	---	---	---	---

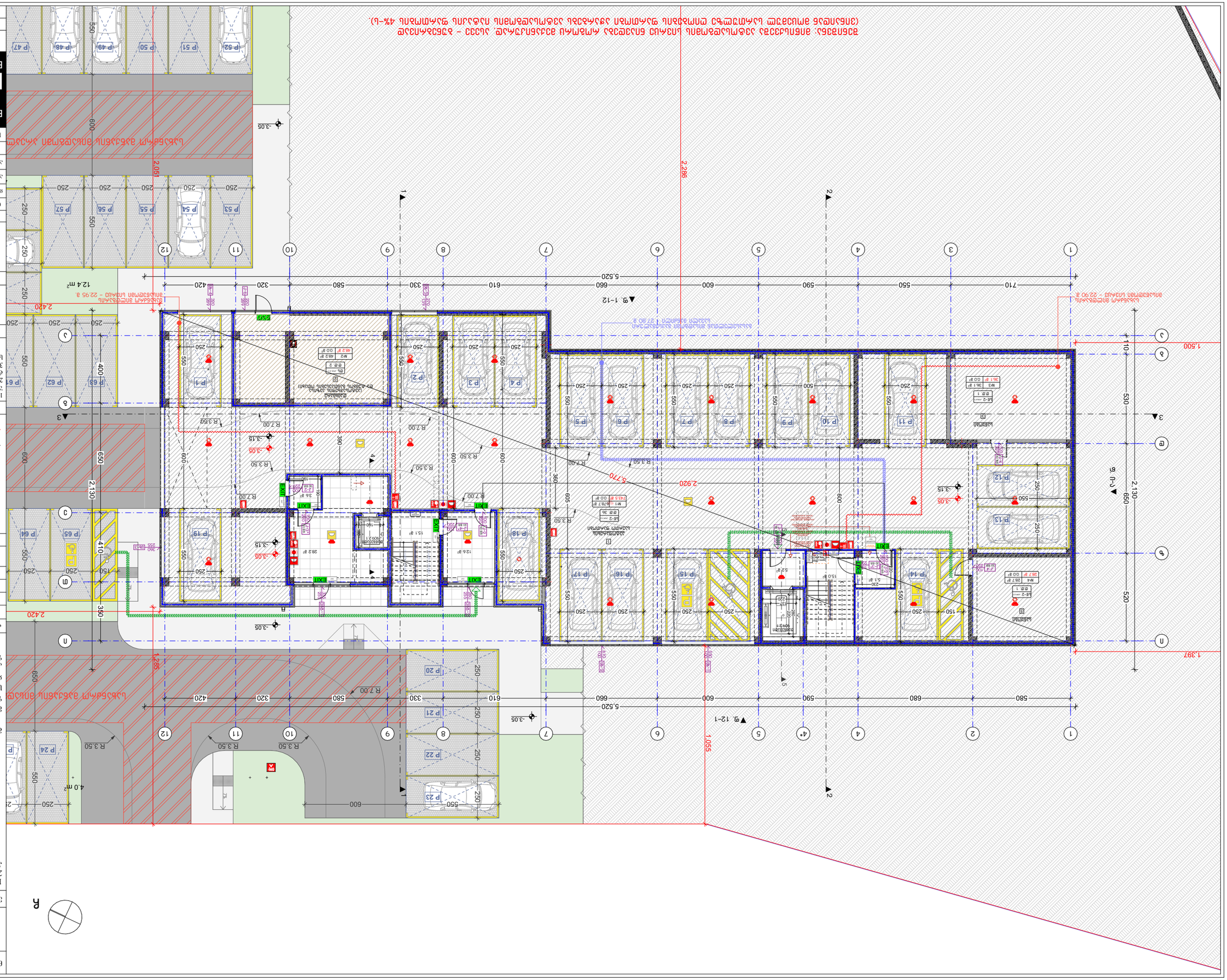
ბეტონის ბეტონის ბეტონის
ბეტონის ბეტონის ბეტონის
ბეტონის ბეტონის ბეტონის

ბინა №4*-4 მეორე სართულის ანონიმურ ქირაობის ხელშეკრულების ფარგლებში ბინის ნაწილის (დერეფნის) გამოყენების უფლებით სარგებლობის ნაწილში ცვლილების შეტანის შესახებ

ნახაზის დასახელება:

ბინის გეგმა

1.	პროექტირების ეტაპი
2.	ხარისხის ტიპი (ინდივიდუალური პროექტი, ტიპური პროექტი)
3.	ხარისხის კლასი
4.	სს. ჯამური ფართი
5.	ბინის №:

ბინის ფართობი:

№	ბინის ფართობის ტიპი	ბინის ფართი
1		
2		
3		

ბინის ფართობი: 977.9 მ²

ჯამი: ბინის ფართობი 644.7 მ²
ბინის მიმდებარე ტერასა ფართობი - 297.8 მ²
ბინის მიმდებარე ტერასა ფართობი - 369.4 მ²
ბინაზე შემავალი ფართობი - 690 მ²
ბინის შემავალი ფართობის ¼ ბინაზე არ ფართობი - 138.0 მ²

ნახაზის მასშტაბი ფართობი - 977.9 მ²

ლეგენდა:

- ნაჩვენებია ხედვის არეში
- არ ხედება
- ნაჩვენებია ხედვის არეში
- ±0.00 ბინის ფარგლებში ნიშნული
- ±0.00 ნიშნული ბინის ფარგლებს გარეთ

ნახაზის ტექნიკური აღწერილობა:

1. ნახაზზე ასახულია ბინის ფარგლებში არსებული ცვლილებები ბინის ფარგლებში ასახულია ბინის ფარგლებში არსებული ცვლილებები.
2. შენობის ზედა ნაწილში ფასადის ელემენტების ცვლილებები ასახულია ბინის ფარგლებში არსებული ცვლილებები.
3. ანონიმურობის მიზნით, ნახაზზე ფასადის ელემენტების ცვლილებები ასახულია ბინის ფარგლებში არსებული ცვლილებები.

ბინის ფარგლები

ბინის ფარგლებში ასახულია ბინის ფარგლებში არსებული ცვლილებები.

ბინის ფარგლები

ბინის ფართობი	ბინა
ბინის ფართობის ტიპი	ბინის ფართობის ტიპი
ბინის ფართობის ტიპი	ბ. ბინის ფართობის ტიპი
ბინის ფართობის ტიპი	ბ. ბინის ფართობის ტიპი

ბინის ფართობის ტიპი	ბინა
ბინის ფართობის ტიპი	ბინის ფართობის ტიპი
ბინის ფართობის ტიპი	ბ. ბინის ფართობის ტიპი
ბინის ფართობის ტიპი	ბ. ბინის ფართობის ტიპი

BIJI ARCHITECTURE

BIJI ARCHITECTURE

TEL: 595 55-35-74
599 75-28-88

ბინის ფართობი	2021 წ.	ბინის ფართობი	
ფორმატი	ფურცლების რაოდენობა	№	
A-3	A. 10		1:300

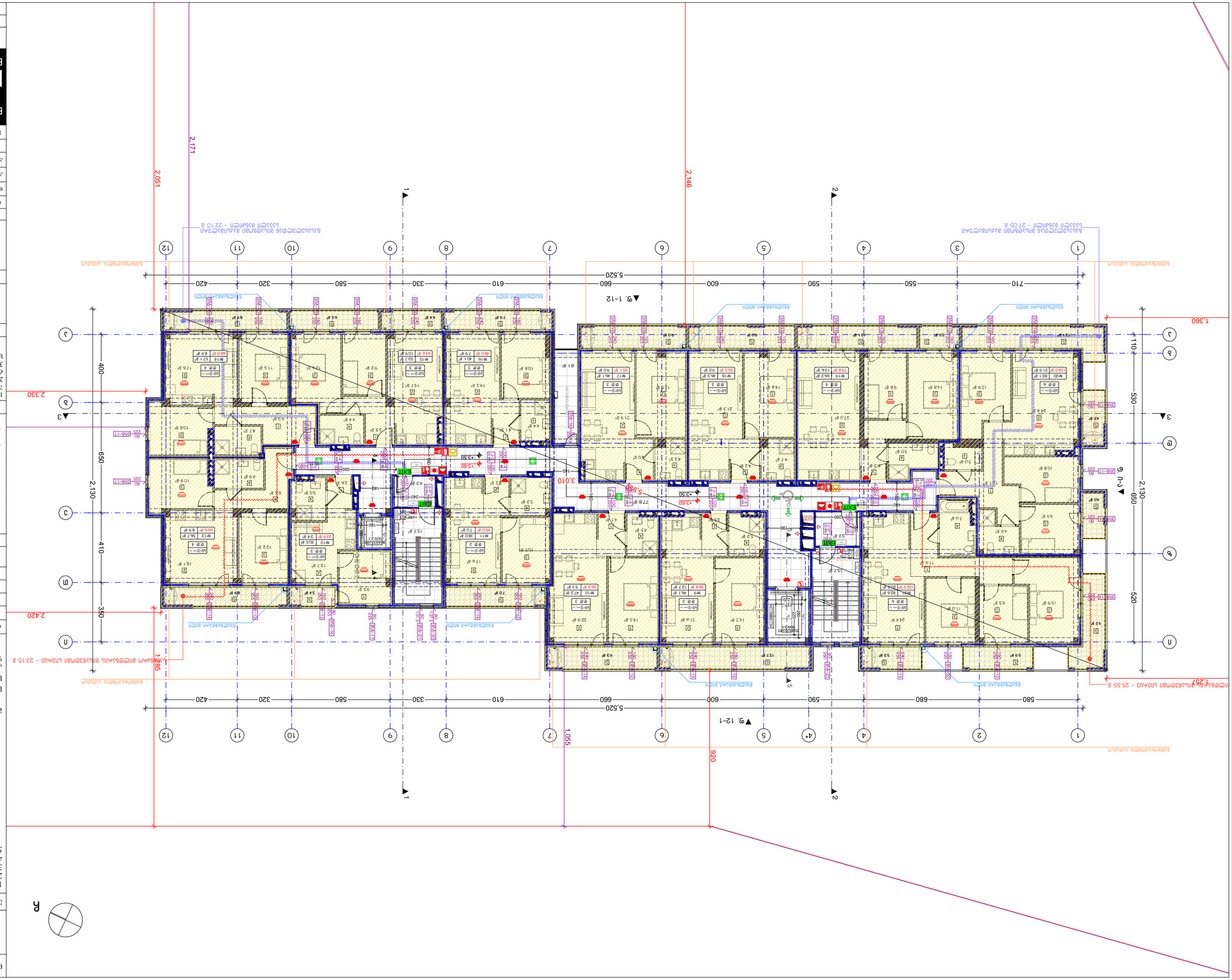

Масштаб	1:200
Лист №	А. 11
Всего листов	А-3
Дата	2021 г.
Разработал	
Проверил	
Н. контроль	
ГИП	
Согласовано	

BUJI ARCHITECTURE
г. Ташкент, ул. Мирабадская №15
TEL: 595 55-35-74
599 75-28-88

Жилой комплекс с подземной автостоянкой
Ташкентская область, Зангиатинский район, массив Ялангач, квартал 12, участок 1

Генплан. План благоустройства. Разбивочный план

Условные обозначения:

- Граница участка
- Проектируемое здание
- Проектируемое здание (подземная часть)
- Существующее здание
- Проектируемое здание (подземная часть)
- Проектируемое здание (подземная часть)
- Проектируемое здание (подземная часть)

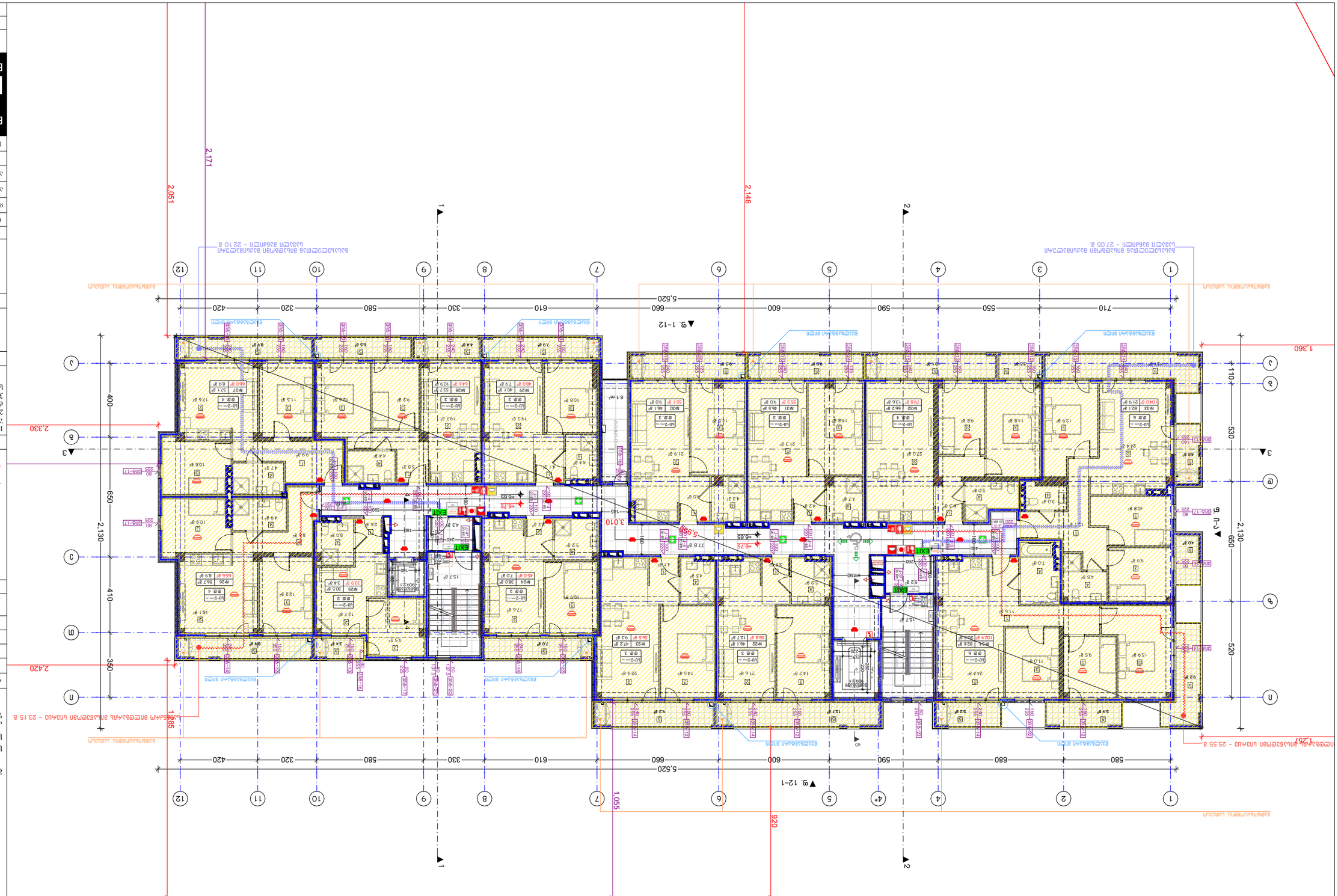

Масштаб	1:200
Лист №	А. 12
Общий	А-3
Дата	2021 г.
Заказчик	
Архитектурно планировочное решение	
Стадия	Номер листа
Р	3
Количество листов	
1	

BUJI ARCHITECTURE
TEL:
595 55-35-74
599 75-28-88

BUJI ARCHITECTURE
д. Очхомчо
ул. Заозерная №15

Экспликация помещений
Общая площадь квартиры
Жилая площадь квартиры
Площадь помещения
Категория помещения
Площадь помещения
Категория помещения
Площадь помещения
Категория помещения
Площадь помещения
Категория помещения
№ помещения
Площадь помещения
Категория помещения
Площадь помещения
Категория помещения
Площадь помещения
Категория помещения
Площадь помещения
Категория помещения
№ квартиры

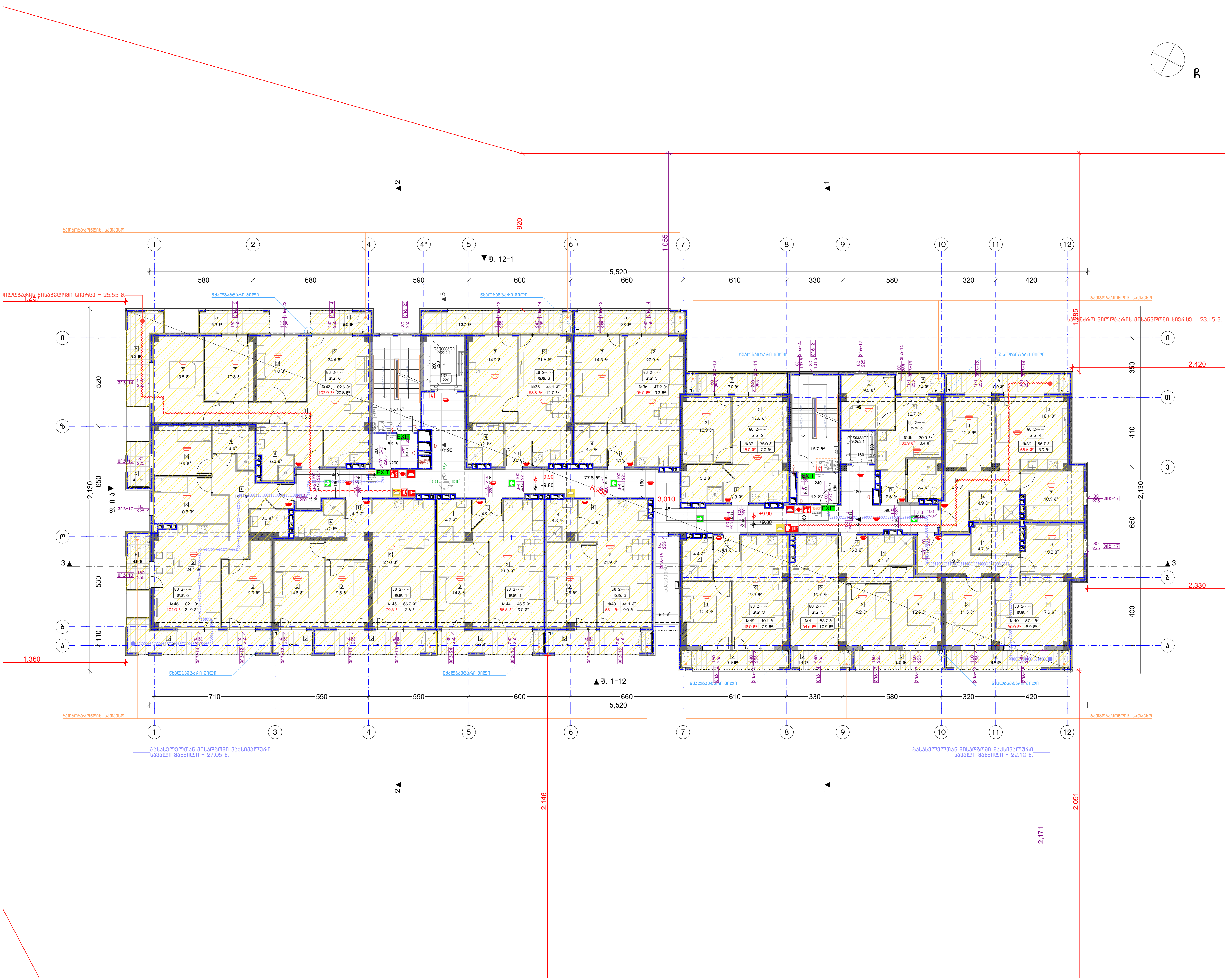

ნახაზის დასახელება:

მეოთხე სართულის გეგმა +9.80 ნიშნულზე

ექსპლიკაცია:

1. ჰოლი/დერეფანი
2. საერთო ოთახი/სამზარეულო
3. საძინებელი
4. სვ. წერტილი
5. აივანი

განაშენიანების ფართობი - 1051.5 მ²

საცხოვრებელი ფართობი - 692.9 მ²

საზაფხულო ფართობი - 142.8 მ²

კიბის უჯრედისა და სადარბაზოს ფართობი - 126.8 მ²

კორექტირება

№	კორექტირება	თარიღი
1		
2		
3		

პირობითი ნიშნები:

- ნაკვეთის საზღვარი
- მონოლითი
- იატაკის მოჭიმვა
- შემავსებელი
- ჭრილის ხაზი
- ±0.00 კონსტრუქციული ნიშნული
- ±0.00 არქიტექტურული ნიშნული

შენიშვნები

1. ნახაზში შეტანილი ყველა ცვლილება უნდა შეთანხმდეს პროექტის ავტორთან.
2. შენობის საპროექტო ნული (±0.00) ტოლია +432.90 აბსოლუტური ნიშნულის.
3. პროექტში ყველა ზომა მოცემულია სანტიმეტრებში, ნიშნულები - მეტრებში.

მისამართი

ქ. თბილისი, ქუჩა რკინიგზა №30
ქ. თბილისი, ქუჩა ც. დადიანი №32
საკ. კოდი: 01.12.12.011.127 4953 მ²

პროექტის სახელწოდება

მრავალბინიანი საცხოვრებელი სახლის არქიტექტურული პროექტი

სტადია	პროექტი	არ
თანამდებობა	გვარი	ხელმოწერა
დირექტორი	ბ. ბენდელიანი	
არქიტექტორი	ი. გოგოხია	
არქიტექტორი	ბ. ახვლედიანი	

საპროექტო ლოგო	მისამართი
BIJI ARCHITECTURE	ქ. თბილისი გ. შავიშვილის №1ა; TEL: 595 55-35-74 599 75-28-88

თარიღი	2021 წ.	მასშტაბი
ფორმატი	ფურცლის №	1:200
A-3	A. 13	

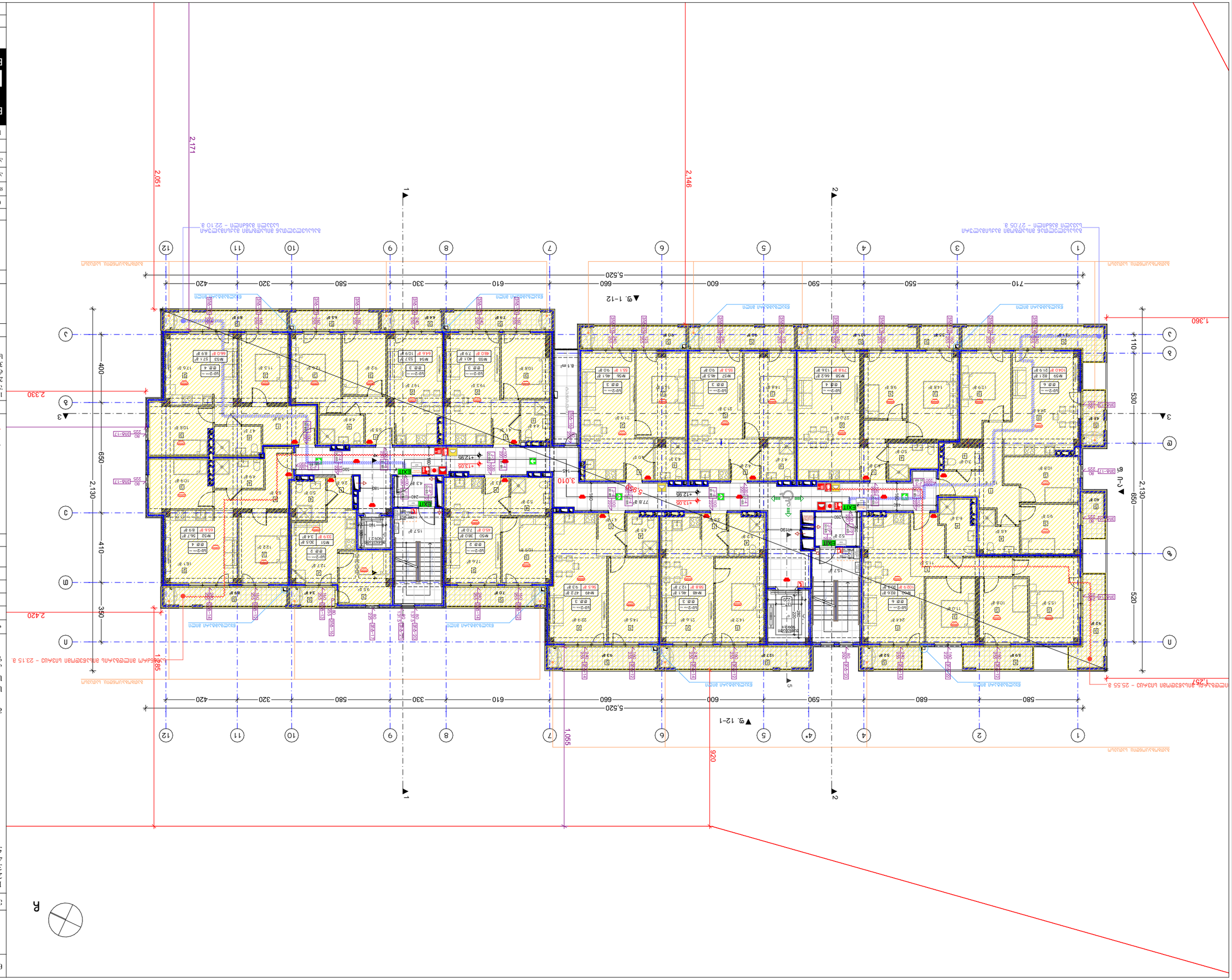

Проект	Двухэтажный блокированный жилой дом с мансардой
Адрес	Московская область, Одинцовский г.о., д. Раздоры, ул. Центральная, д. 30
Стадия	Рабочий проект
Наименование	План 1-го этажа. Экспликация помещений. Ведомость отделки помещений
Гип	Ахмедов Р.Р.
Нач. отдела	Ахмедов Р.Р.
Разработал	Ахмедов Р.Р.
Проверил	Ахмедов Р.Р.
Н. контроль	Ахмедов Р.Р.

BLUI ARCHITECTURE
г. Одинцово, ул. Заводская, д. 1, стр. 15
TEL: 595 55-35-74
599 75-28-88

Формат	А3
Масштаб №	А. 14
Дата	2021 г.
Масштаб	1:200

Ведомость рабочих чертежей основного комплекта

№	Наименование листа	Примечание
1		
2		
3		

Условные обозначения:

1. Границы земельного участка (границы участка, земельного участка, границы земельного участка)
2. Границы земельного участка (±0.00)
3. Ограждение земельного участка, тип ограждения
4. Въезд/выезд
5. Здание

План 1-го этажа +12.95 отметка
Экспликация помещений

Ведомость отделки помещений

1. Границы земельного участка (границы участка, земельного участка, границы земельного участка)
2. Границы земельного участка (±0.00)
3. Ограждение земельного участка, тип ограждения, высота ограждения - 2130мм.
4. Въезд/выезд
5. Здание

Экспликация помещений

1. Площадь помещения 6 этаж (±0.00) - 4432.90 м²
2. Площадь помещения 6 этаж (±0.00) - 1051.5 м²
3. Площадь помещения 6 этаж (±0.00) - 692.9 м²
4. Площадь помещения 6 этаж (±0.00) - 142.8 м²
5. Площадь помещения 6 этаж (±0.00) - 126.8 м²

Ведомость отделки помещений

№	Наименование здания	Описание
1		
2		
3		

Условные обозначения:

- Здание
- ±0.00 Отмостка по периметру здания
- ±0.00 Отмостка по периметру здания
- Граница земельного участка
- Ограждение земельного участка, тип ограждения, высота ограждения - 2130мм.
- Въезд/выезд

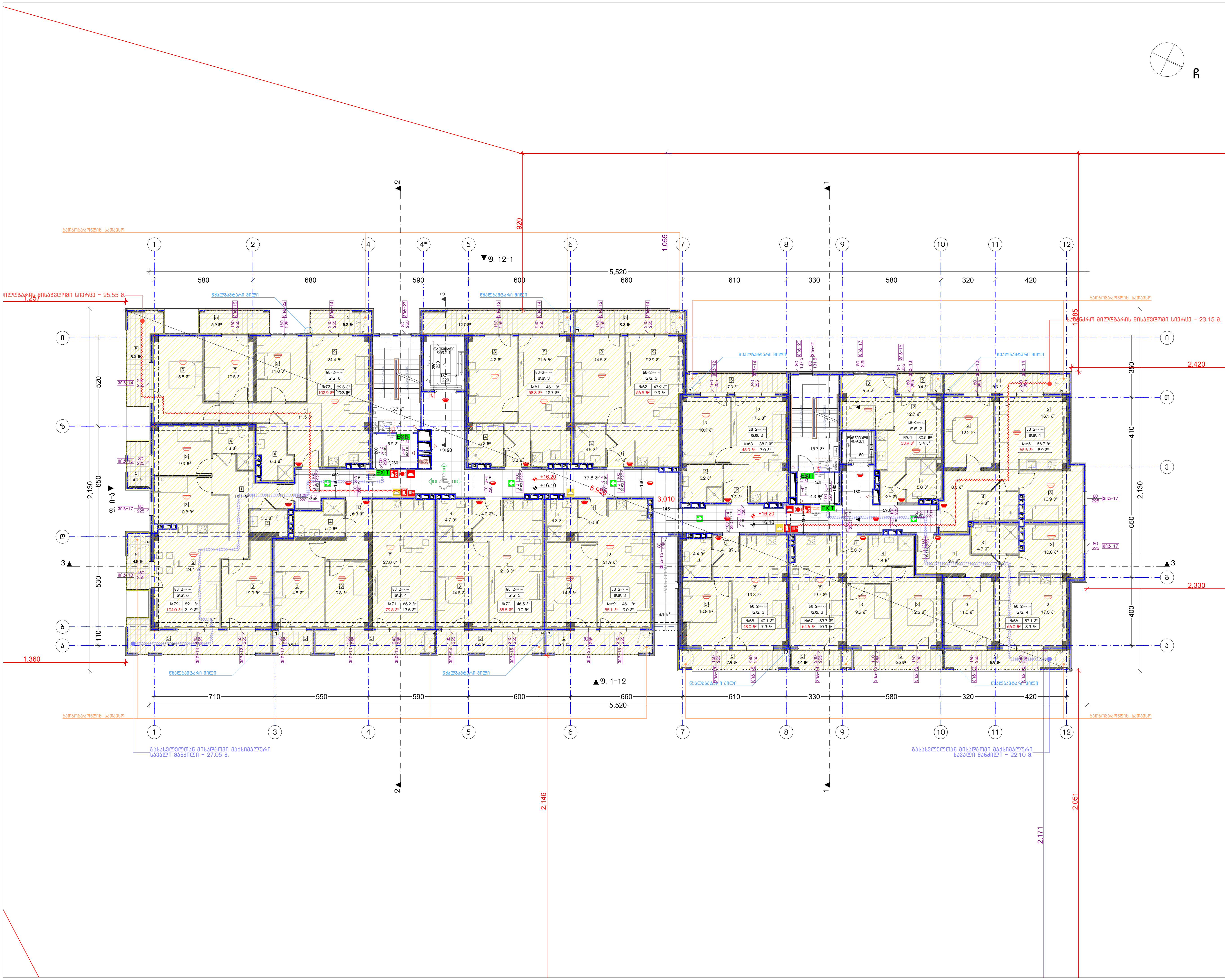

ნახაზის დასახელება:

მეექვსე სართულის გეგმა +16.10 ნიშნულზე

ექსპლიკაცია:

1. ჰოლი/დერეფანი
2. საერთო ოთახი/სამზარეულო
3. საძინებელი
4. სვ. წერტილი
5. აივანი

განაშენიანების ფართობი - 1051.5 მ²

საცხოვრებელი ფართობი - 692.9 მ²
საზაფხულო ფართობი - 142.8 მ²
კიბის უჯრედისა და სადარბაზოს ფართობი - 126.8 მ²

კორექტირება

№	კორექტირება	თარიღი
1		
2		
3		

პირობითი ნიშნები:

- ნაკვეთის საზღვარი
- მონოლითი
- იატაკის მოჭიმვა
- შემავსებელი
- ჭრილის ხაზი
- ±0.00 კონსტრუქციული ნიშნული
- ±0.00 არქიტექტურული ნიშნული

შენიშვნები

1. ნახაზში შეტანილი ყველა ცვლილება უნდა შეთანხმდეს პროექტის ავტორთან.
2. შენობის საპროექტო ნული (±0.00) ტოლია +432.90 აბსოლუტური ნიშნულის.
3. პროექტში ყველა ზომა მოცემულია სანტიმეტრებში, ნიშნულები - მეტრებში.

მისამართი

ქ. თბილისი, ქუჩა რკინიგზა №30
ქ. თბილისი, ქუჩა ც. დადიანი №32
საკ. კოდი: 01.12.12.011.127 4953 მ²

პროექტის სახელწოდება

მრავალბინიანი საცხოვრებელი სახლის არქიტექტურული პროექტი

სტადია	პროექტი	არ
თანამდებობა	გვარი	ხელმოწერა
დირექტორი	ბ. ბენდელიანი	
არქიტექტორი	ი. გოგოხია	
არქიტექტორი	ბ. ახვლედიანი	

საპროექტო ლოგო	მისამართი
BIJI ARCHITECTURE	ქ. თბილისი გ. შავიშვილის №1ა TEL: 595 55-35-74 599 75-28-88

თარიღი	2021 წ.	მასშტაბი
ფორმატი	ფურცლის №	1:200
A-3	A. 15	

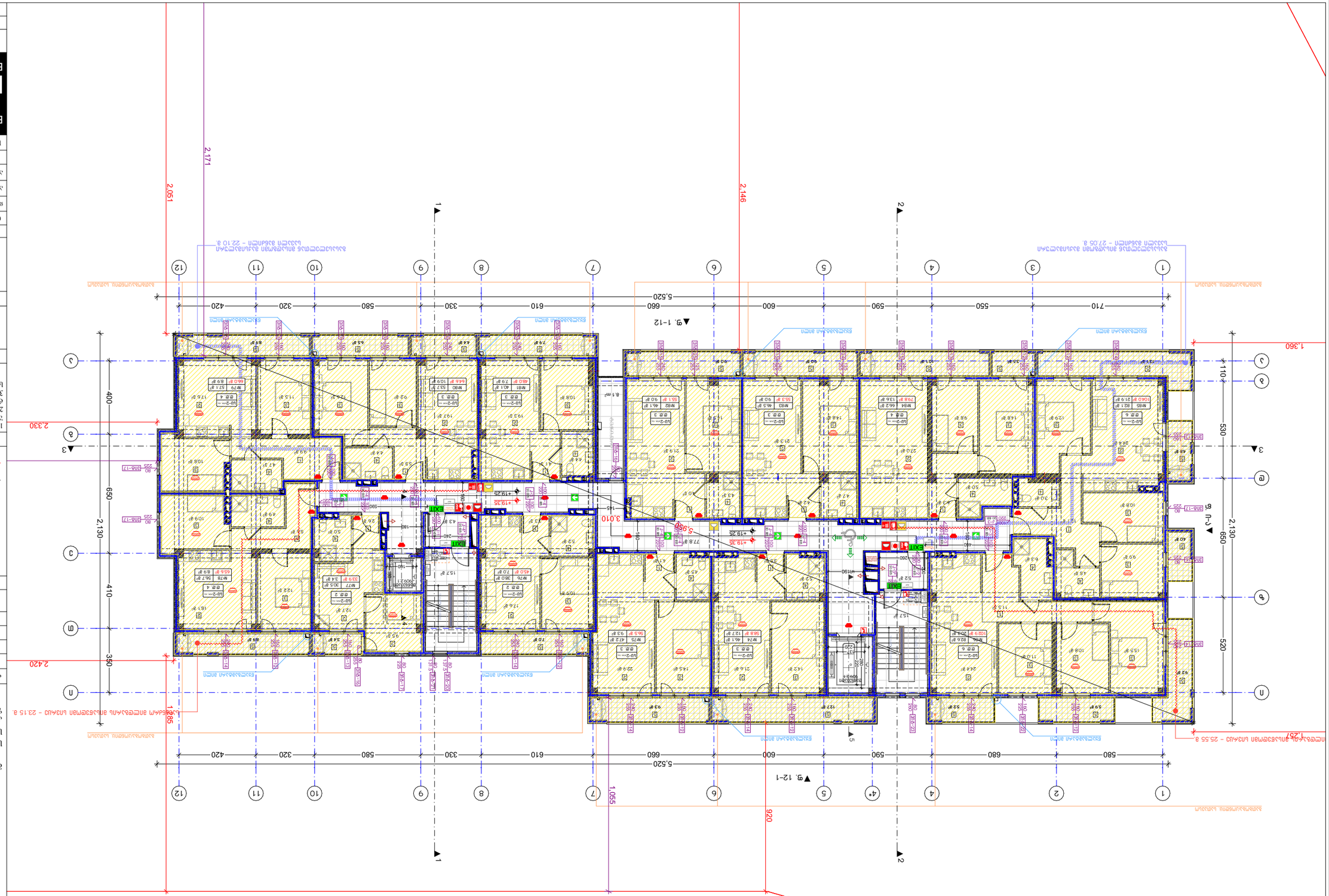

Архитектурно-строительный раздел	ВОЛЬЗАЛОТО
Стадия	Рабочий проект
Наименование	План 1-го этажа
Масштаб	1:200
Лист №	А-3
Листов	А. 16

BIJI ARCHITECTURE

TEL:
595 55-35-74
599 75-28-88

BIJI ARCHITECTURE

д. Оплотово
ул. Заозерная, №15

Заказчик: ИП Волзалото

Объект: Многоквартирный жилой дом
Общественно-деловой центр
Многофункциональный комплекс
Жилой дом

г. Оплотово, ул. Кедровая, №30
д. Оплотово, ул. Кедровая, с. кедровая №32
Кад. номер: 01:12:10:11:127 4933 м²

Экспликация помещений 1-го этажа

№	Наименование	Площадь
1		
2		
3		

Условные обозначения:

- Граница земельного участка
- Ограждение земельного участка
- Граница зоны застройки
- Зона ограничения высотности +19,25 м
- Зона ограничения высотности +0,00
- Зона ограничения высотности +0,00
- Зона ограничения высотности ±0,00

Экспликация помещений 1-го этажа

1. Высота этажа жилого дома (расстояние между отметками чистого пола): 3,0 м
2. Высота помещений (от пола до потолка) (±0,00)
3. Количество машиномест: +432,90 (в том числе для маломобильных групп населения - 3 машиноместа)

Площадь застройки 1051,5 м²

Площадь помещений этажа - 692,9 м²
Площадь квартир этажа - 142,8 м²
Площадь общественных помещений этажа - 126,8 м²

Условные обозначения:

- Граница земельного участка
- Ограждение земельного участка
- Зона ограничения высотности +19,25 м
- Зона ограничения высотности +0,00
- Зона ограничения высотности ±0,00
- Зона ограничения высотности ±0,00
- Зона ограничения высотности ±

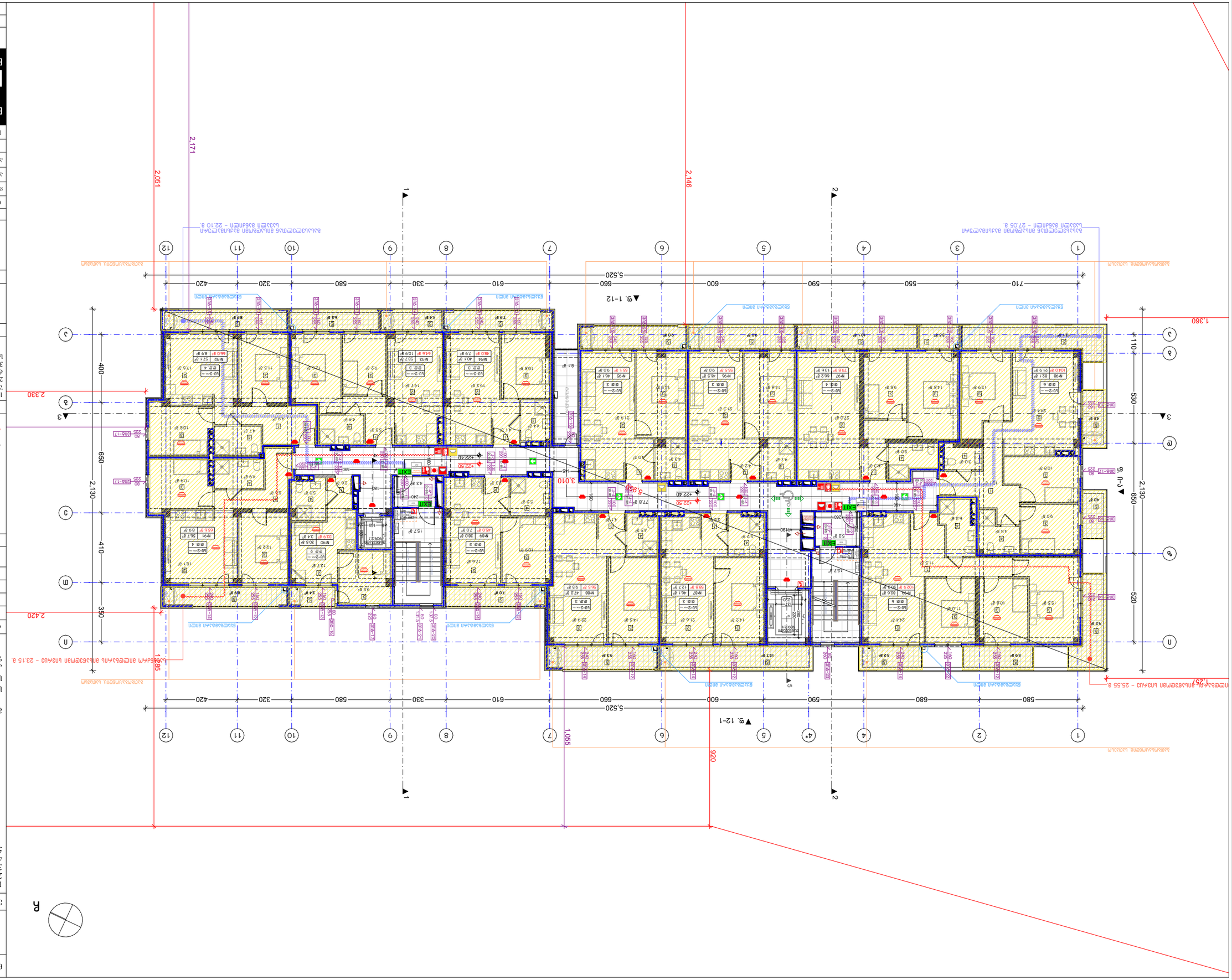
1
2
3
4
5
6
7
8
9
10
11
12
1
2
3
4
5
6
7
8
9
10
11
12
5,520
710
550
590
600
660
610
330
580
320
420
580
680
590
600
660
610
330
580
320
420
5,520
1,360
2,146
2,171
2,051
2,330
2,420
1,285
1,055
920
1,257
400
650
410
350
2,130
1,110
530
650
2,130
520
3,010
5,980
2,210 მ. სიმაღლის ანძა
2,705 მ. სიმაღლის ანძა
2,515 მ. სიმაღლის ანძა
2,515 მ. სიმაღლის ანძა
2,515

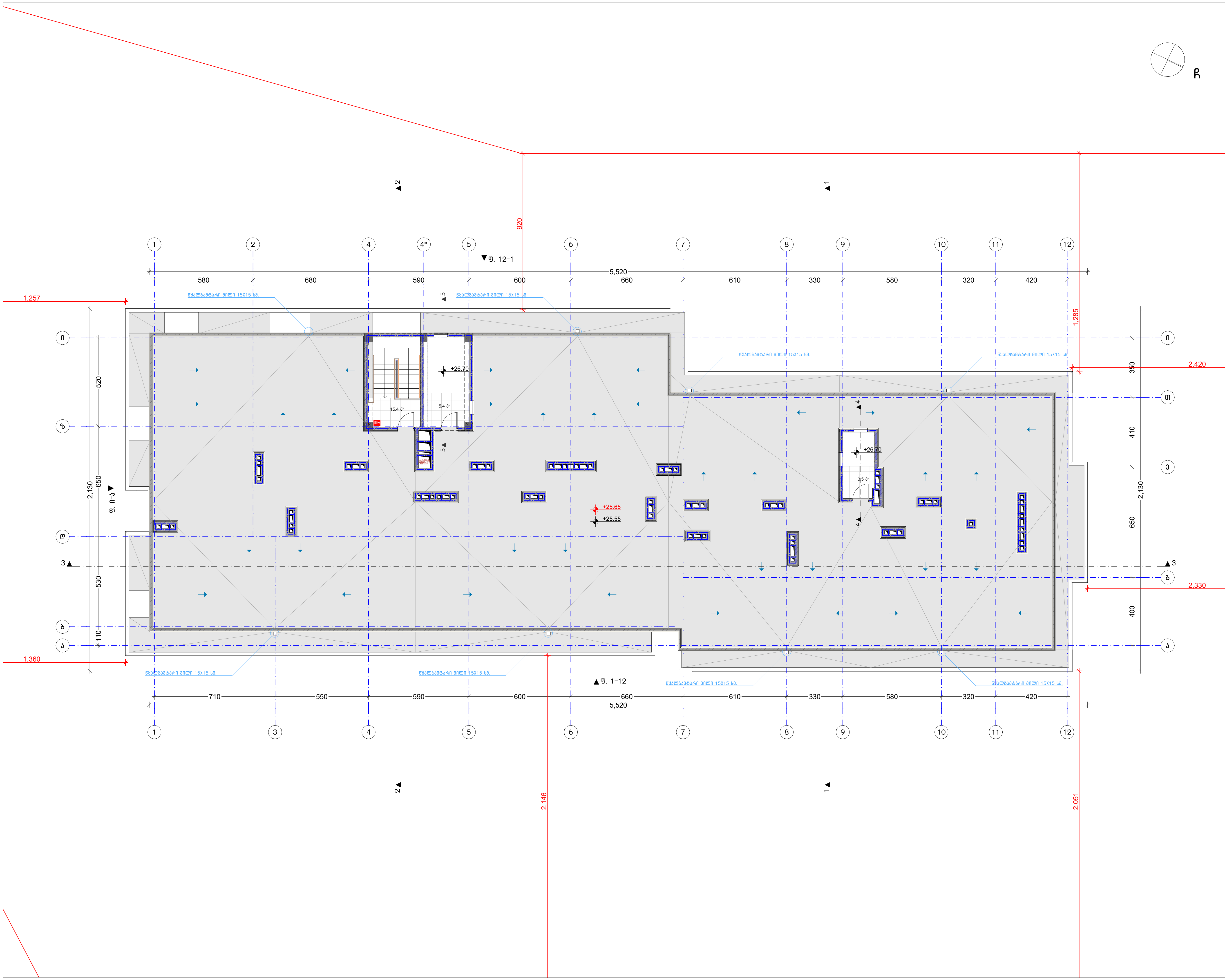

ნახაზის დასახელება:

გადახურვის გეგმა
+25.55 ნიშნულზე

ექსპლიკაცია:

განაშენიანების ფართობი - 46.2 მ²

კიბის უჯრედისა და სადარბაზოს ფართობი - 24.3 მ²

კორექტირება

№	კორექტირება	თარიღი
1		
2		
3		

პირობითი ნიშნები:

- ნაკვეთის საზღვარი
- მონოლითი
- იატაკის მოჭიმვა
- შემავსებელი
- ჭრილის ხაზი
- ±0.00 კონსტრუქციული ნიშნული
- ±0.00 არქიტექტურული ნიშნული

შენიშვნები

1. ნახაზში შეტანილი ყველა ცვლილება უნდა შეთანხმდეს პროექტის ავტორთან.
2. შენობის საპროექტო ნული (±0.00) ტოლია +432.90 აბსოლუტური ნიშნულის.
3. პროექტში ყველა ზომა მოცემულია სანტიმეტრებში, ნიშნულები - მეტრებში.

მისამართი

ქ. თბილისი, ქუჩა რკინიგზა №30
ქ. თბილისი, ქუჩა ც. დადიანი №32
საკ. კოდი: 01.12.12.011.127 4953 მ²

პროექტის სახელწოდება

მრავალბინიანი საცხოვრებელი სახლის არქიტექტურული პროექტი

სტადია	პროექტი	არ
თანამდებობა	გვარი	ხელმოწერა
დირექტორი	გ. ბენდელიანი	
არქიტექტორი	ი. გოგოხია	
არქიტექტორი	გ. ახვლედიანი	

საპროექტო ლოგო	მისამართი
BIJI ARCHITECTURE	ქ. თბილისი მ. შავიშვილის №1ა TEL: 595 55-35-74 599 75-28-88

თარიღი	2021 წ.	მასშტაბი
ფორმატი	ფურცლის №	1:200
A-3	A. 18	

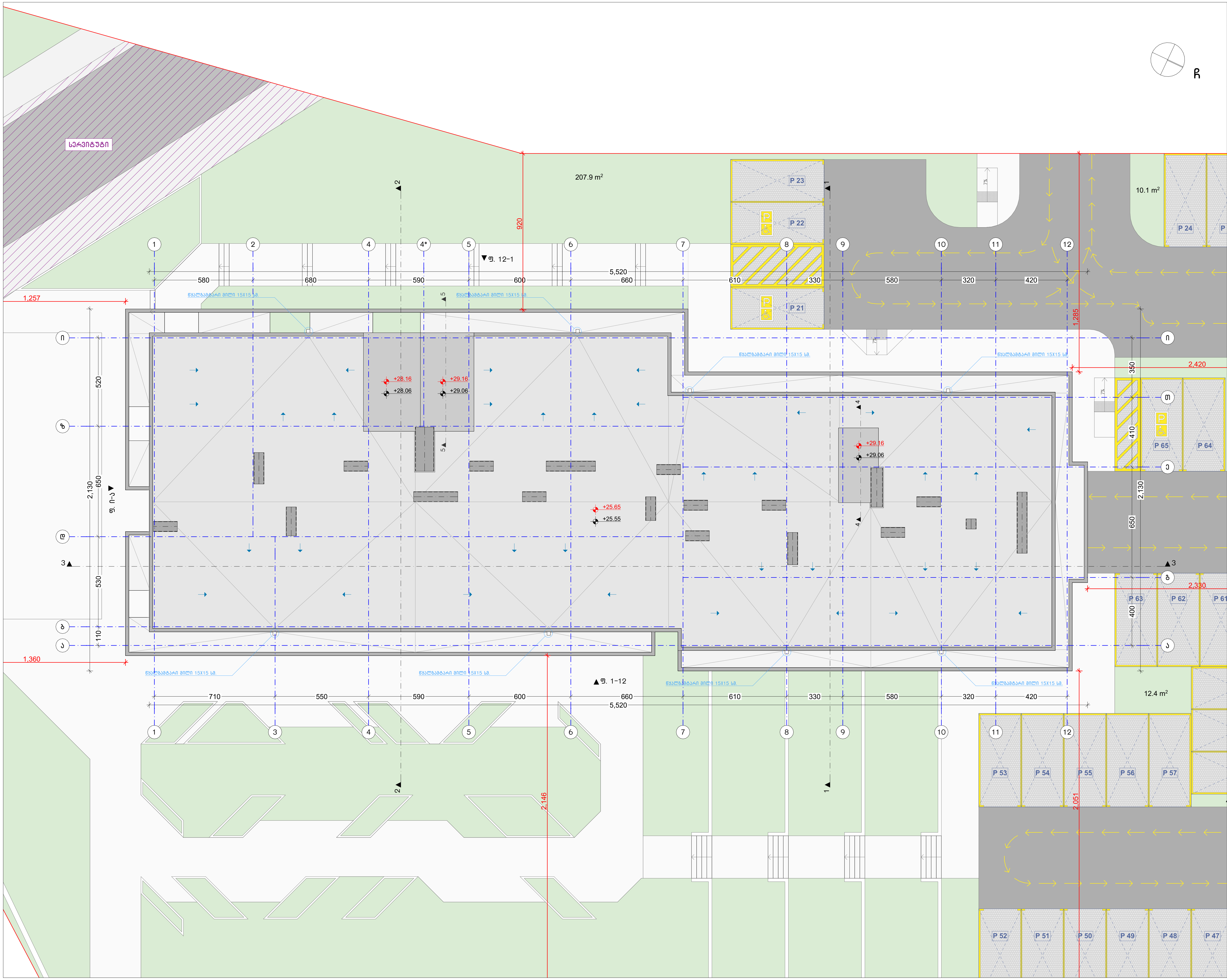

ნახაზის დასახელება:

გადახურვის გეგმა

ექსპლიკაცია:

კორექტირება

№	კორექტირება	თარიღი
1		
2		
3		

პირობითი ნიშნები:

- ნაკვეთის საზღვარი
- მონოლითი
- იატაკის მოჭიმვა
- შემავსებელი
- ჭრილის ხაზი
- ±0.00 კონსტრუქციული ნიშნული
- ±0.00 არქიტექტურული ნიშნული

შენიშვნები

1. ნახაზში შეტანილი ყველა ცვლილება უნდა შეთანხმდეს პროექტის ავტორთან.
2. შენობის საპროექტო ნული (±0.00) ტოლია +432.90 აბსოლუტური ნიშნულის.
3. პროექტში ყველა ზომა მოცემულია სანტიმეტრებში, ნიშნულები - მეტრებში.

მისამართი

ქ. თბილისი, ქუჩა რკინიგზა №30
ქ. თბილისი, ქუჩა ც. დადიანი №32
საკ. კოდი: 01.12.12.011.127 4953 მ²

პროექტის სახელწოდება

მრავალბინიანი საცხოვრებელი სახლის არქიტექტურული პროექტი

სტადია	პროექტი	არ
თანამდებობა	გვარი	ხელმოწერა
დირექტორი	გ. ბენდელიანი	
არქიტექტორი	ი. გოგოხია	
არქიტექტორი	გ. ახვლედიანი	

საპროექტო ლოგო	მისამართი
BIJI ARCHITECTURE BIJI ARCHITECTURE	ქ. თბილისი მ. შავიშვილის №1ა
	TEL: 595 55-35-74 599 75-28-88

თარიღი	2021 წ.	მასშტაბი
ფორმატი	ფურცლის №	1:200
A-3	A. 19	

ნახაზის დასახელება:

ექსპლიკაცია:

გაძლიერებული ბეტონის სვეტი
ხანძარმედეგობა 2 სთ.

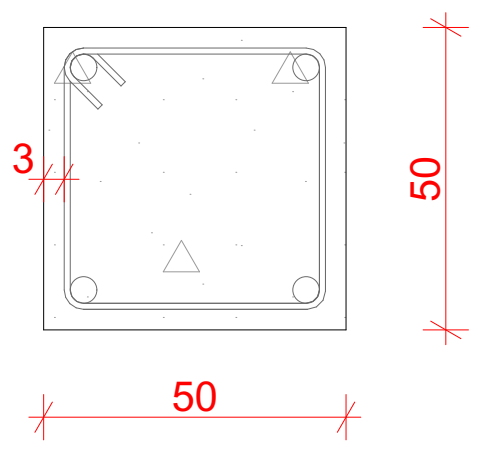

ბლოკის კედელი
ბინებს შორის გამყოფი ტიხარი
ხანძარმედეგობა 2 სთ.

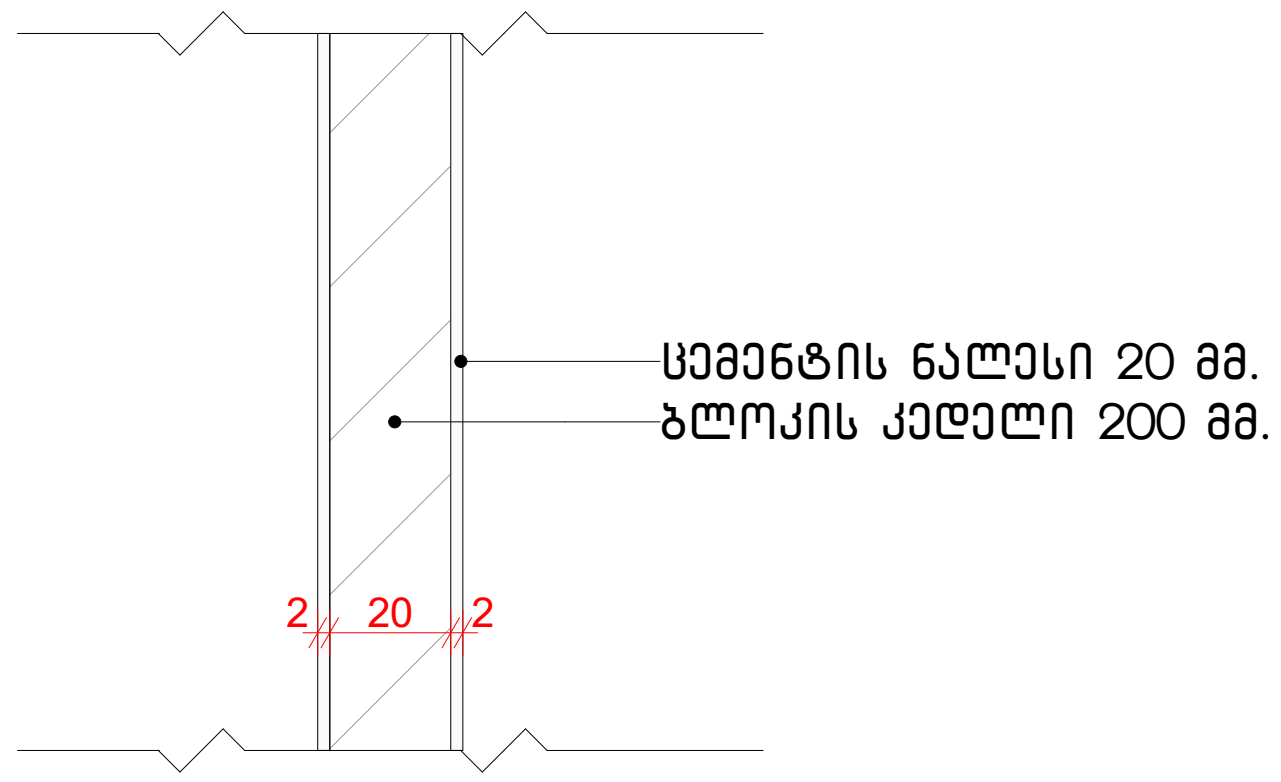

გაძლიერებული ბეტონის კოჭი
იატაკის და სახურავის ფილა
ხანძარმედეგობა 2 სთ.

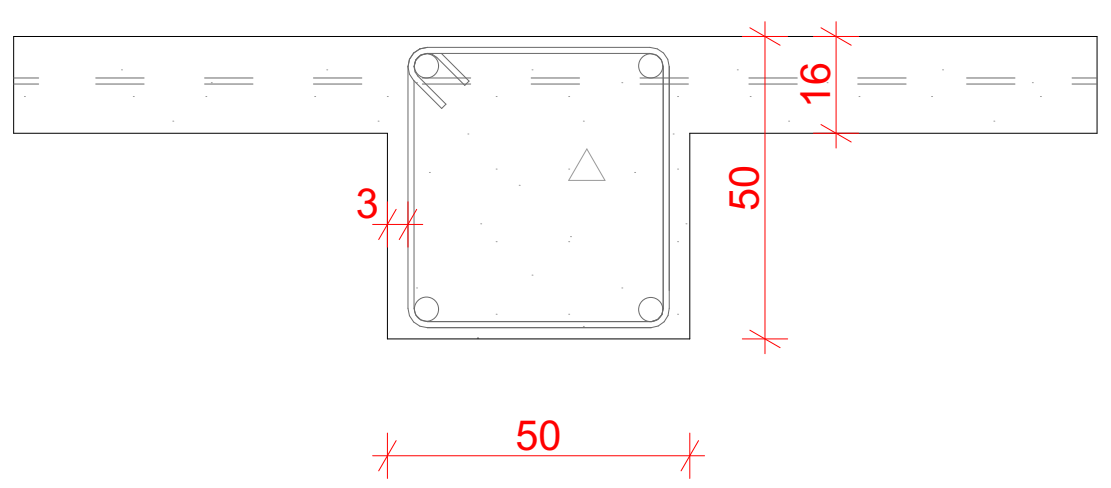

გაძლიერებული ბეტონის კედელი
ხანძარმედეგობა 2 სთ.

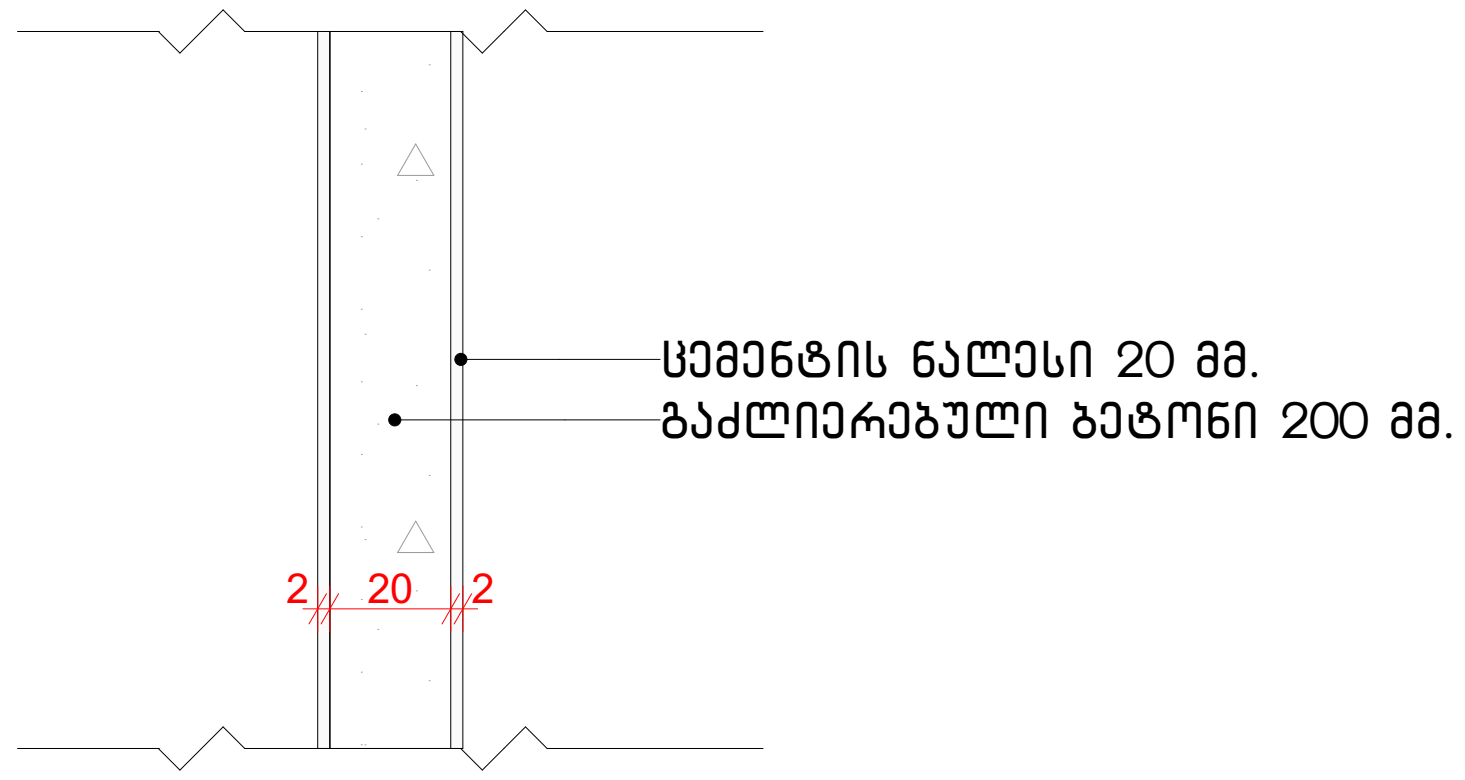

კორექტირება

№	კორექტირება	თარიღი
1		
2		
3		

პირობითი ნიშნები:

- ნაკვეთის საზღვარი
- მონოლითი
- იატაკის მოჭიმვა
- შემავსებელი
- ჭრილის ხაზი
- ±0.00 კონსტრუქციული ნიშნული
- ±0.00 არქიტექტურული ნიშნული

შენიშვნები

1. ნახაზში შეტანილი ყველა ცვლილება უნდა შეთანხმდეს პროექტის ავტორთან.
2. შენობის საპროექტო ნული (±0.00) ტოლია +432.90 აბსოლუტური ნიშნულის.
3. პროექტში ყველა ზომა მოცემულია სანტიმეტრებში, ნიშნულები - მეტრებში.

მისამართი

ქ. თბილისი, ქუჩა რკინიგზა №30
ქ. თბილისი, ქუჩა ც. დადიანი №32
საკ. კოდი: 01.12.12.011.127 4953 მ²

პროექტის სახელწოდება

მრავალბინიანი საცხოვრებელი სახლის არქიტექტურული პროექტი

სტადია	პროექტი	არ
თანამდებობა	გვარი	ხელმოწერა
დირექტორი	გ. ბენდელიანი	
არქიტექტორი	ი. გოგოხია	
არქიტექტორი	გ. ახვლედიანი	

საპროექტო ლოგო	მისამართი
BIJI ARCHITECTURE BIJI ARCHITECTURE	ქ. თბილისი მ. შავიშვილის №1ა TEL: 595 55-35-74 599 75-28-88

თარიღი	2021 წ.	მასშტაბი
ფორმატი	ფურცლის №	1:25
A-3	A. 20	

მიწის დონე: ათვლის დონე/სიბრტყე, რომელიც წარმოადგენს შენობის გარე კედლების მოსაზღვრე მიწის მოპირკეთებული ზედაპირის ბასაშუალებულ დონეს. თუ მიწის მოპირკეთებული ზედაპირის დონე გარე კედლებიდან დამრეცად მიდის, ათვლის დონე უნდა განისაზღვროს შენობასა და მიწის ნაკვეთის საზღვარს შორის მოქცეული ფართობის ქვედაზე დაბალი ნიშნულის მიხედვით, თუ მიწის ნაკვეთის საზღვარი შენობიდან დაშორებულია 1.8 მ.-ზე მეტად, შენობასა და შენობიდან 1.8 მ.-მდე ფარგლებში მოქცეული ქვედაზე დაბალი ნიშნულის მიხედვით.

სართული მიწის დონის ზემოთ: ნებისმიერი სართული, რომლის მოპირკეთებული იატაკის ზედაპირი მთლიანად მიწის დონის ზემოთაა, ან სადაც იატაკის მოპირკეთებული ზედაპირი არის:

1. 1.8 მ.-ზე მაღლა მიწის დონიდან
2. შენობასთან მოპირკეთებული მიწის ზედაპირის ქვედაზე დაბალი წერტილიდან 3.7 მ.-ზე მაღლა

მიწისძვეშა სართულად განსაზღვრის ანბარიში, საქ. მთავრობის 28.01.2016 წ. №41 დადგენილების შესაბამისად



-3.15 ნიშნულზე არსებული სართულის იატაკის მოპირკეთებული ზედაპირი არის:

1. სართული მიწის დონიდან მდებარეობს 1.45 მ.-ით დაბლა
2. შენობის მოპირკეთებული მიწის ზედაპირის ქვედაზე დაბალი დონიდან 0.15 მ.-ით მაღლა

შესაბამისად: წარმოდგენილი სართული არ არის: 1. იატაკის მოპირკეთებული ზედაპირი 1.8 მ.-ზე მაღლა მიწის დონიდან; 2. შენობასთან მოპირკეთებული მიწის ზედაპირის ქვედაზე დაბალი დონიდან 3.7 მ.-ზე მაღლა.

დასკვნა: -3.15 ნიშნულზე არსებული სართული წარმოადგენს მიწისძვეშა სართულს.

ნახაზის დასახელება:

ჭრილი 3-3

ექსპლიკაცია:

კორექტირება

№	კორექტირება	თარიღი
1		
2		
3		

პირობითი ნიშნები:

- ნაკვეთის საზღვარი
- მონოლითი
- იატაკის მოპირპირება
- შემავსებელი
- ჭრილის ხაზი
- ±0.00 კონსტრუქციული ნიშნული
- ±0.00 არქიტექტურული ნიშნული

შენიშვნები

1. ნახაზში შეტანილი ცვლილება უნდა შეთანხმდეს პროექტის ავტორთან.
2. შენობის საპროექტო ნული (±0.00) ტოლია +432.90 აბსოლუტური ნიშნულის.
3. პროექტში ცვლილება ზოგან მოცემულია სანტიმეტრებში, ნიშნულები - მეტრებში.

მისამართი

ქ. თბილისი, ჭუბა რკინიგზა №30
ქ. თბილისი, ქუჩა ც. დადიანი №32
საკ. კოდი: 01.12.12.011.127 4953 მ²

პროექტის სახელწოდება

მრავალბინიანი საცხოვრებელი სახლის არქიტექტურული პროექტი

სტადია	პროექტი	არ
თანამდებობა	გვარი	ხელმოწერა
დირექტორი	გ. ბენდელიანი	
არქიტექტორი	ი. ბოგოხია	
არქიტექტორი	გ. ახვლედიანი	

საპროექტო ლოგო

მისამართი

BIJI ARCHITECTURE
BIJI ARCHITECTURE
ქ. თბილისი
გ. შათბერიძის №15
TEL:
595 55-35-74
599 75-28-88

თარიღი	2021 წ.	მასშტაბი
ფორმატი	ფურცლის №	1:200
A-3	A. 21	

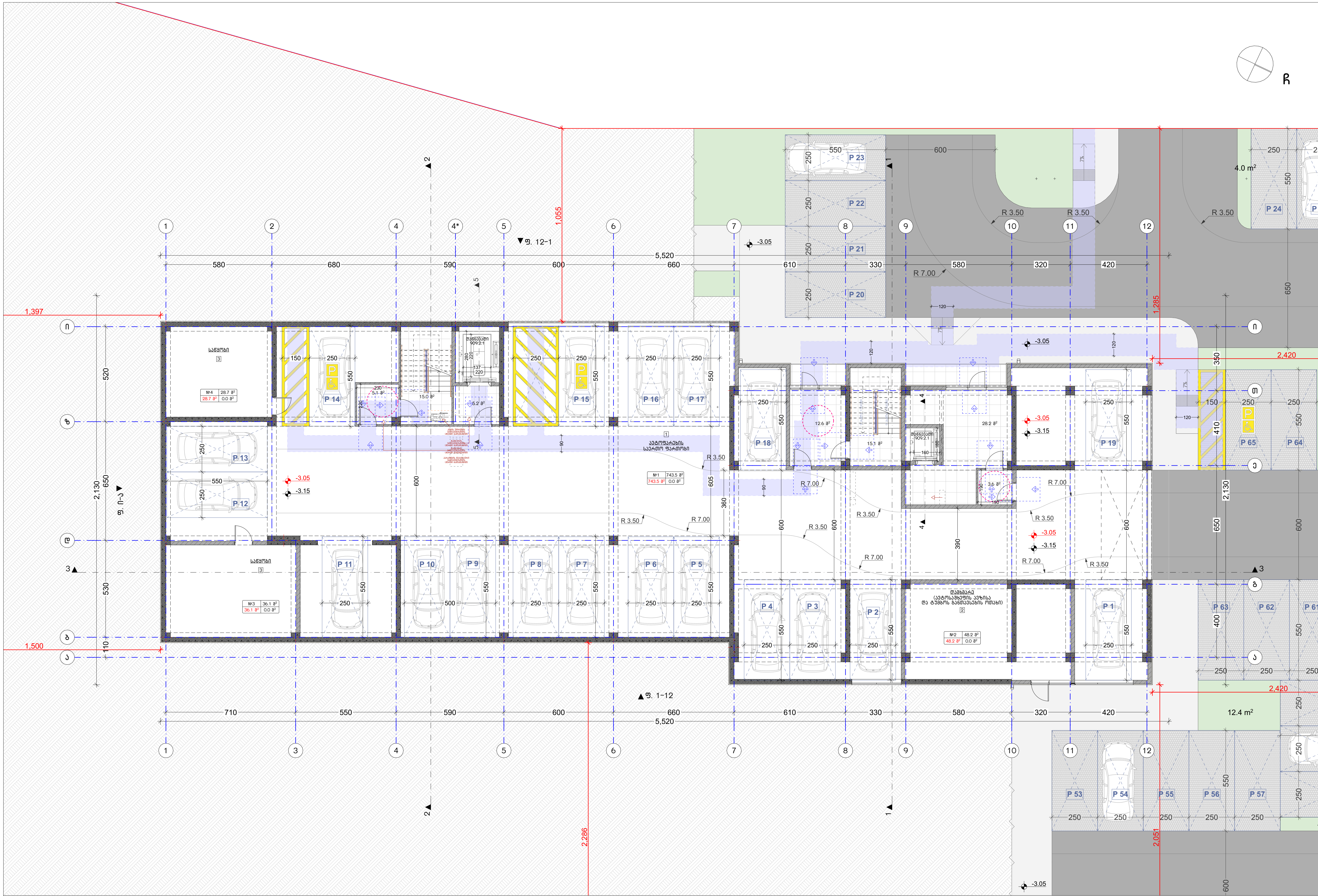

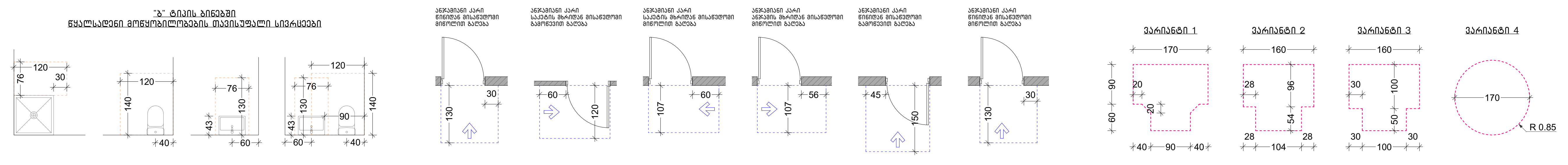

ნახაზის დასახელება:

მიწისქვეშა ავტოფარეხის გეგმა -2.90 ნიშნულზე

ექსპლიკაცია:

1. ავტოფარეხი
2. დამხმარე (საშხეფი სისტემის ავზის განთავსების ოთახი)

განაშენიანების ფართობი - 949.7 მ²

მიწისქვეშა ავტოსადგომის ფართობი - 678.7 მ²
სასაწყობე ფართობი - 64.8 მ²
დამხმარე ფართობი - 48.2 მ²
კიბის უჯრედისა და სადარბაზოს ფართობი - 84.8 მ²

კორექტირება

№	კორექტირება	თარიღი
1		
2		
3		

პირობითი ნიშნები:

- ნაკვეთის საზღვარი
- მონოლითი
- იატაკის მოჭიმვა
- შემავსებელი
- ჭრილის ხაზი
- ±0.00 კონსტრუქციული ნიშნული
- ±0.00 არქიტექტურული ნიშნული

შენიშვნები

1. ნახაზში შეტანილი ყველა ცვლილება უნდა შეთანხმდეს პროექტის ავტორთან.
2. შენობის საპროექტო ნული (±0.00) ტოლია +432.90 აბსოლუტური ნიშნულის.
3. პროექტში ყველა ზომა მოცემულია სანტიმეტრებში, ნიშნულები - მეტრებში.

მისამართი

ქ. თბილისი, ქუჩა რკინიგზა №30
ქ. თბილისი, ქუჩა ც. დადიანი №32
საკ. კოდი: 01.12.12.011.127 4953 მ²

პროექტის სახელწოდება

მრავალბინიანი საცხოვრებელი სახლის არქიტექტურული პროექტი

სტადია	პროექტი	არ
თანამდებობა	გვარი	ხელმოწერა
დირექტორი	ბ. ბენდელიანი	
არქიტექტორი	ი. გოგოხია	
არქიტექტორი	გ. ახვლედიანი	

საპროექტო ლოგო	მისამართი
BIJI ARCHITECTURE	ქ. თბილისი გ. შავიშვილის №1ა TEL: 595 55-35-74 599 75-28-88

თარიღი	2021 წ.	მასშტაბი
ფორმატი	ფურცლის №	1:200, 1:100
A-3	A. 22	



ნახაზის დასახელება:

პირველი სართულის გეგმა 0.00 ნიშნულზე ტერიტორიაზე მდებარე ღია ავტოსადგომების ჩვენებით

ექსპლიკაცია:

1. ჰოლი/დერეფანი
2. საერთო ოთახი/სამზარეულო
3. საძინებელი
4. სვ. წერტილი
5. აივანი

განაშენიანების ფართობი - 977.9 მ²

ღია ავტოსადგომის ფართობი - 644.7 მ²
კომერციული ფართობი - 297.8 მ²
საცხოვრებელი ფართობი - 369.4 მ²
საზაფხულო ფართობი - 69.0 მ²
კიბის უჯრედისა და სადარბაზოს ფართობი - 138.0 მ²

კორექტირება

№	კორექტირება	თარიღი
1		
2		
3		

პირობითი ნიშნები:

- ნაკვეთის საზღვარი
- მონოლითი
- იატაკის მოჭიმვა
- შემავსებელი
- ჭრილის ხაზი
- ±0.00 კონსტრუქციული ნიშნული
- ±0.00 არქიტექტურული ნიშნული

შენიშვნები

1. ნახაზში შეტანილი ყველა ცვლილება უნდა შეთანხმდეს პროექტის ავტორთან.
2. შენობის საპროექტო ნული (±0.00) ტოლია +432.90 აბსოლუტური ნიშნულის.
3. პროექტში ყველა ზომა მოცემულია სანტიმეტრებში, ნიშნულები - მეტრებში.

მისამართი

ქ. თბილისი, ქუჩა რკინიგზა №30
ქ. თბილისი, ქუჩა ც. დადიანი №32
საკ. კოდი: 01.12.12.011.127 4953 მ²

პროექტის სახელწოდება

მრავალბინიანი საცხოვრებელი სახლის არქიტექტურული პროექტი

სტადია	პროექტი	არ
თანამდებობა	გვარი	ხელმოწერა
დირექტორი	ბ. ბენდელიანი	
არქიტექტორი	ი. გოგოხია	
არქიტექტორი	ბ. ახვლედიანი	

საპროექტო ლოგო — მისამართი

BIJI ARCHITECTURE

ქ. თბილისი
გ. ზაკოშვილის №1ა

TEL:
595 55-35-74
599 75-28-88

თარიღი	2021 წ.	მასშტაბი
ფორმატი	ფურცლის №	1:300
A-3	A. 23	

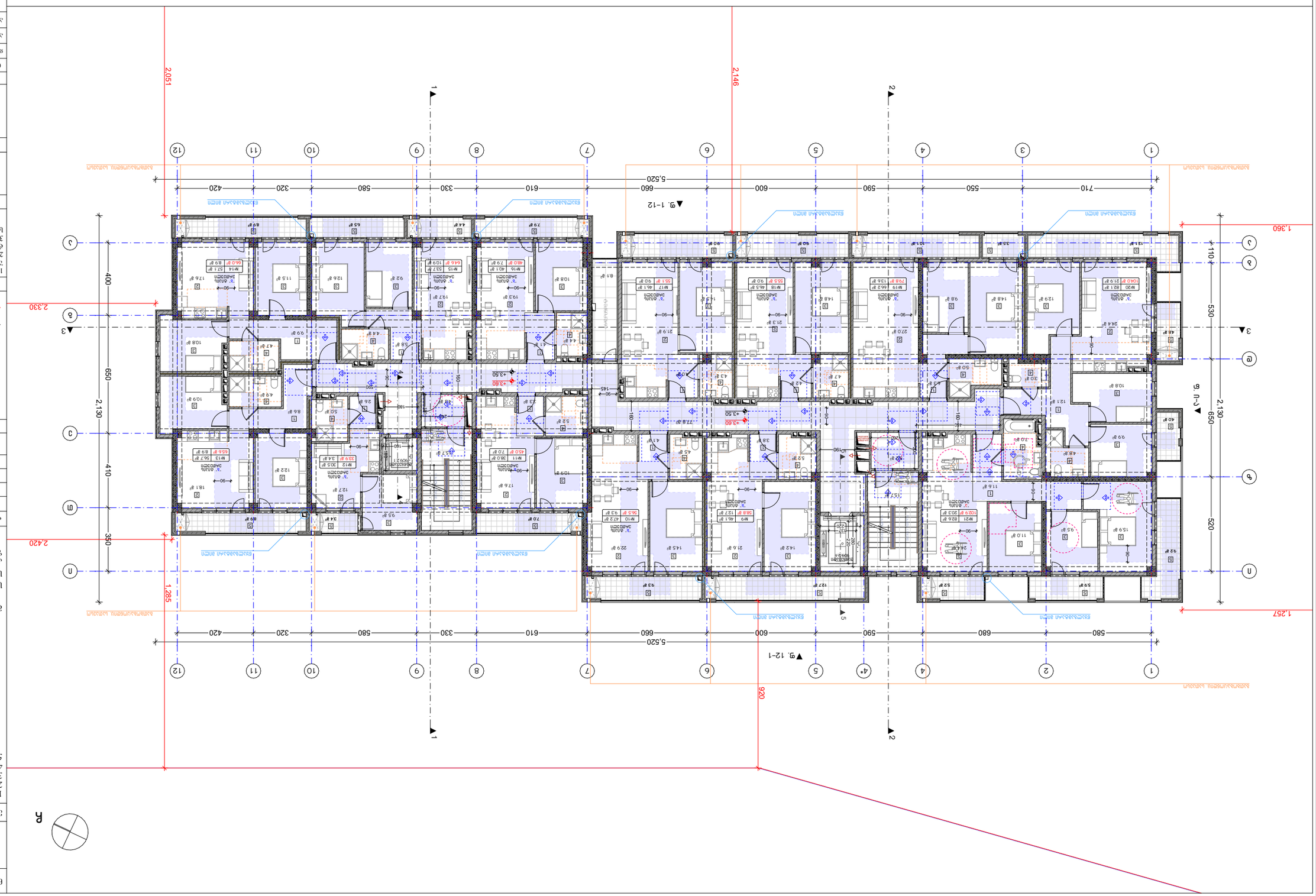
1
2
3
4
5
6
7
8
9
10
11
12
A
B
C
D
1,360
2,330
2,420
1,257
2,051
2,146
2,130
2,130
5,520
5,520
710
550
590
680
580
600
660
610
330
580
320
420
400
650
410
350
530
650
520
110
1,285
920
▼9. 1-12
▼9. 12-1
▼9. A-D
▼9. D-A
1
2
3
1
2
3
ЗАЛИВАЛЬНО ЛИЦЕВАННЯ

ნახაზის დასახელება:

მესამე სართულის გეგმა +6.65 ნიშნულზე

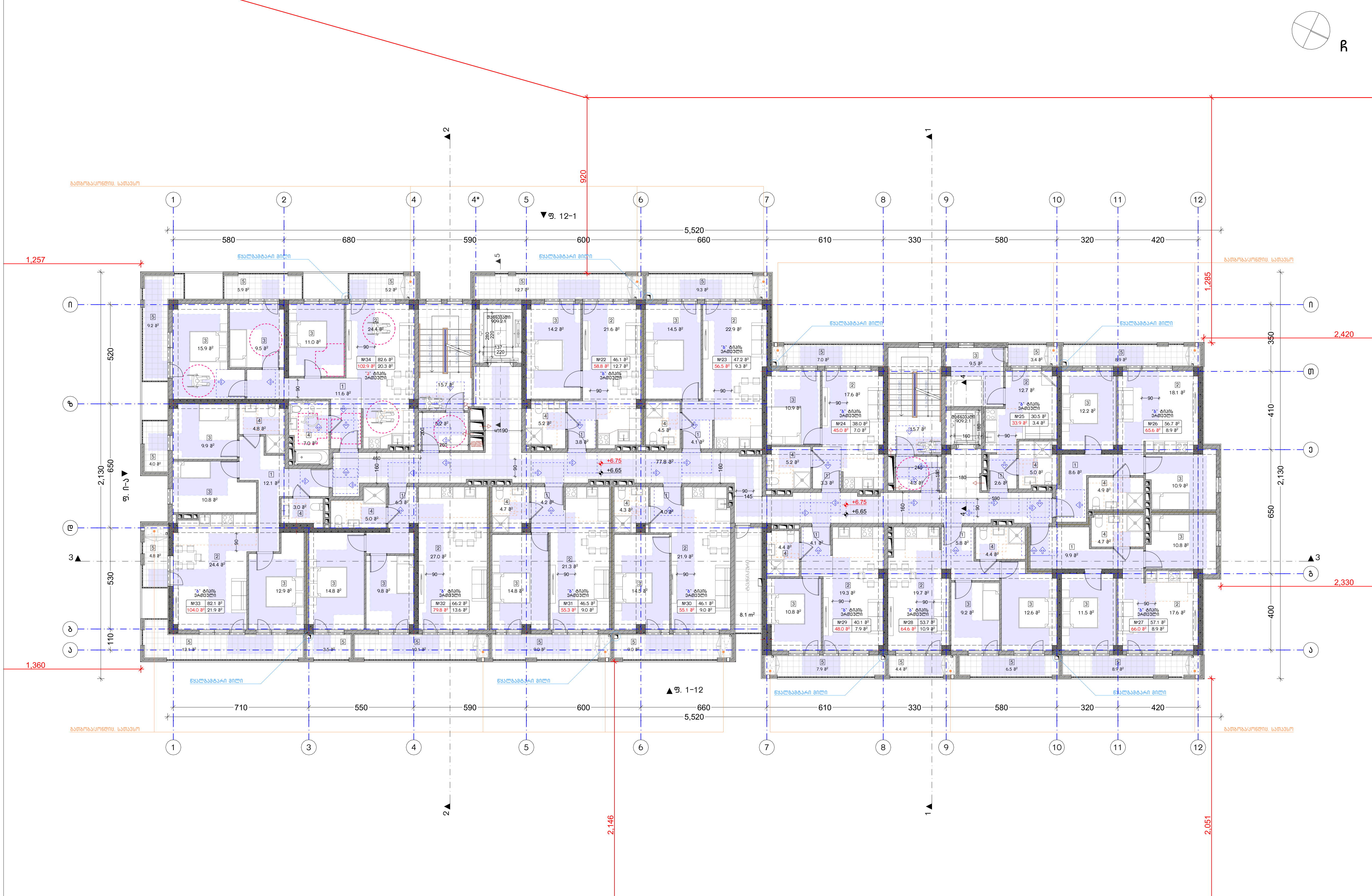

ექსპლიკაცია:

1. ჰოლი/დერეფანი
2. საერთო ოთახი/სამზარეულო
3. საძინებელი
4. სვ. წერტილი
5. აივანი

განაშენიანების ფართობი - 1051.5 მ²

საცხოვრებელი ფართობი - 692.9 მ²

საზაფხულო ფართობი - 142.8 მ²

კიბის უჯრედისა და სადარბაზოს ფართობი - 126.8 მ²

კორექტირება

№	კორექტირება	თარიღი
1		
2		
3		

პირობითი ნიშნები:

- ნაკვეთის საზღვარი
- მონოლითი
- იატაკის მოჭიმვა
- შემავსებელი
- ჭრილის ხაზი
- ±0.00 კონსტრუქციული ნიშნული
- ±0.00 არქიტექტურული ნიშნული

შენიშვნები

1. ნახაზში შეტანილი ყველა ცვლილება უნდა შეთანხმდეს პროექტის ავტორთან.
2. შენობის საპროექტო ნული (±0.00) ტოლია +432.90 აბსოლუტური ნიშნულის.
3. პროექტში ყველა ზომა მოცემულია სანტიმეტრებში, ნიშნულები - მეტრებში.

მისამართი

ქ. თბილისი, ქუჩა რკინიგზა №30
ქ. თბილისი, ქუჩა ც. დადიანი №32
საკ. კოდი: 01.12.12.011.127 4953 მ²

პროექტის სახელწოდება

მრავალბინიანი საცხოვრებელი სახლის არქიტექტურული პროექტი

სტადია	პროექტი	არ
თანამდებობა	გვარი	ხელმოწერა
დირექტორი	ბ. ბენდელიანი	
არქიტექტორი	ი. გოგოხია	
არქიტექტორი	ბ. ახვლედიანი	

"ბ" ტიპის ბინებში წყალსადენი მოწყობილობების თავისუფალი სივრცეები

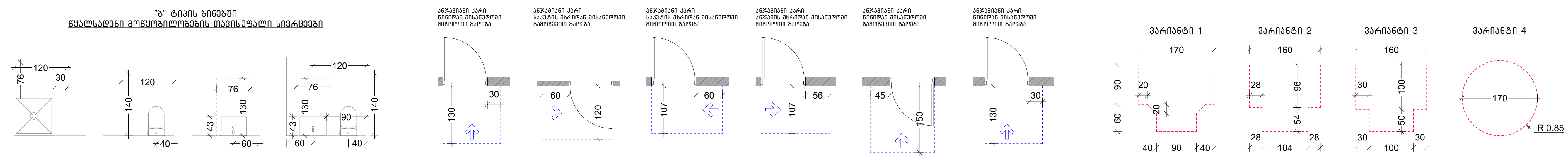

საპროექტო ლოგო		მისამართი
BIJI ARCHITECTURE		ქ. თბილისი ა. შავიშვილის №1ა TEL: 595 55-35-74 599 75-28-88
თარიღი	2021 წ.	მასშტაბი
ფორმატი	ფურცლის №	1:200, 1:100
A-3	A. 25	

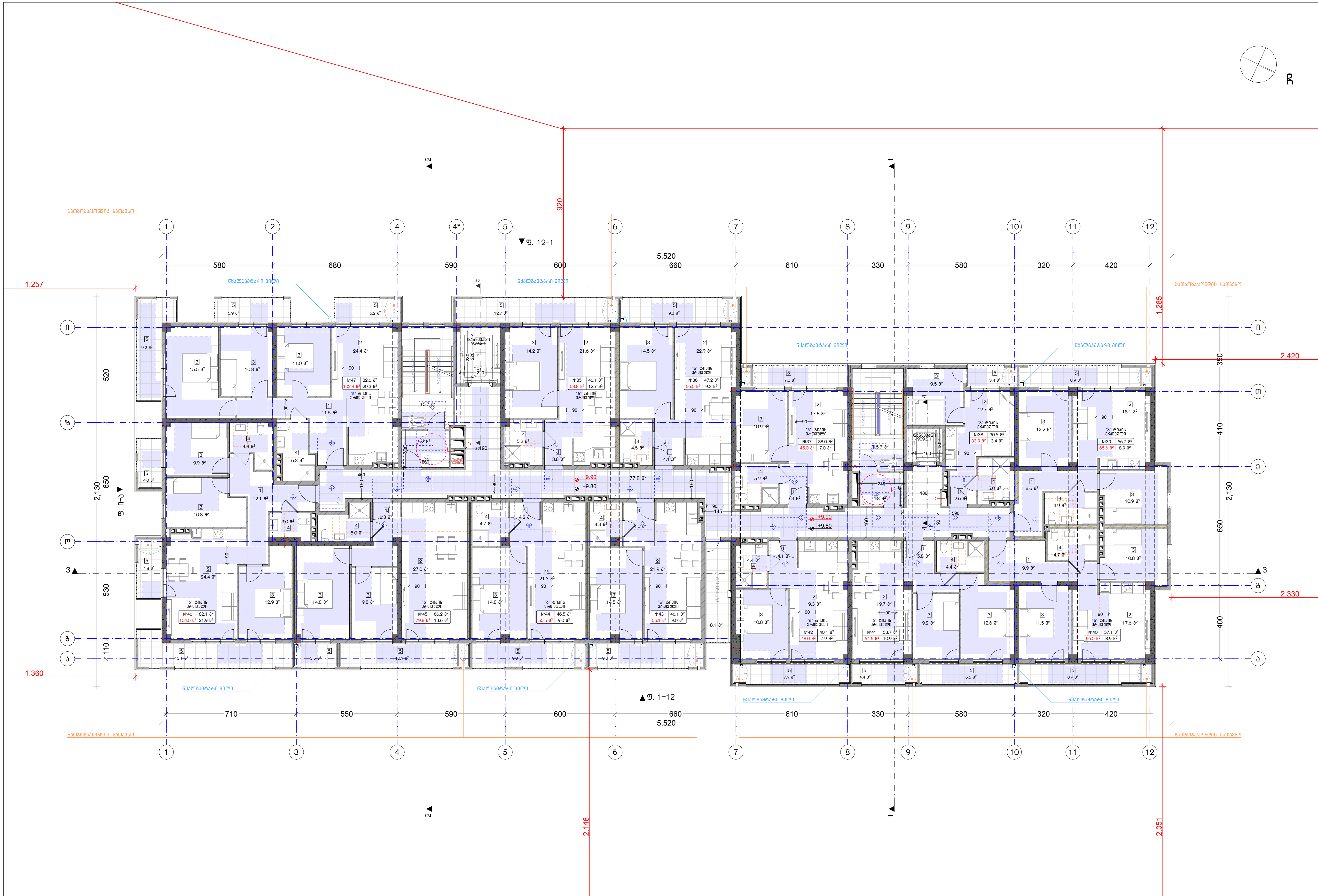

"ბ" ტიპის ბინებში წყალსადენი მოწყობილობების თავისუფალი სივრცეები

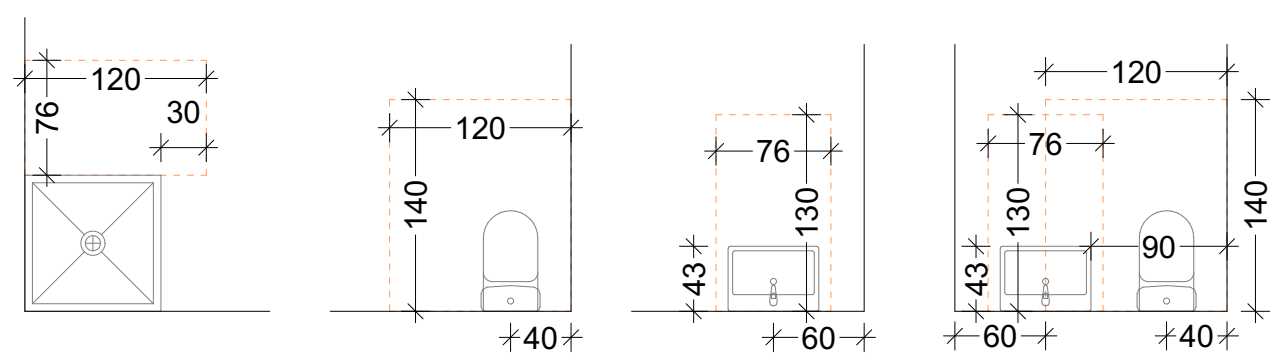

ანჯამიანი კარი წინიდან მისაწვდომი მიწოლით გაღება

ანჯამიანი კარი საკეტის მხრიდან მისაწვდომი გამოწევით გაღება

ანჯამიანი კარი საკეტის მხრიდან მისაწვდომი მიწოლით გაღება

ანჯამიანი კარი ანჯამის მხრიდან მისაწვდომი მიწოლით გაღება

ანჯამიანი კარი წინიდან მისაწვდომი გამოწევით გაღება

ანჯამიანი კარი წინიდან მისაწვდომი მიწოლით გაღება

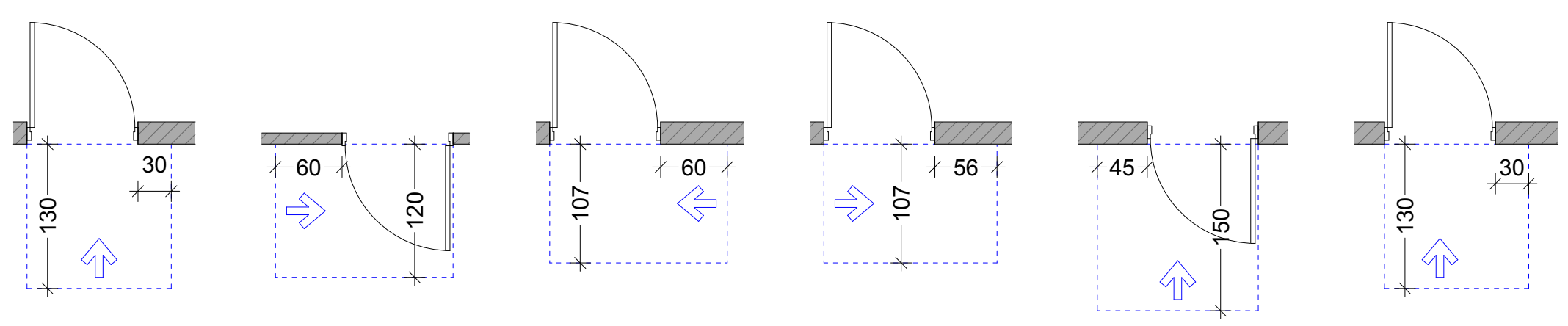

ვარიანტი 1 ვარიანტი 2 ვარიანტი 3 ვარიანტი 4

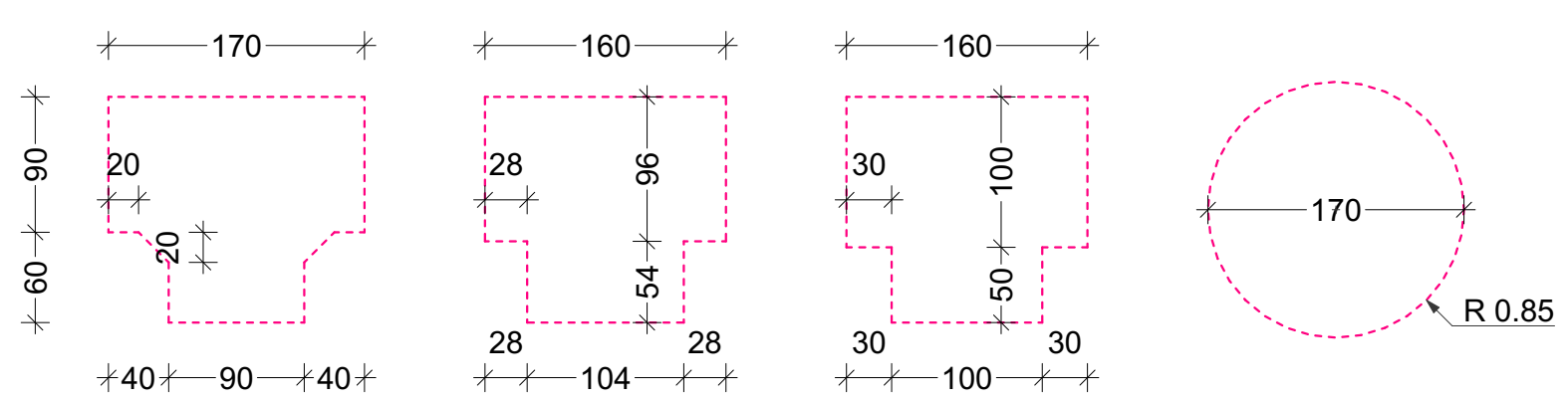

ნახაზის დასახელება:

მეოთხე სართულის გეგმა +9.80 ნიშნულზე

ექსპლიკაცია:

1. ჰოლი/დერეფანი
2. საერთო ოთახი/სამზარეულო
3. საძინებელი
4. სვ. წერტილი
5. აივანი

განაშენიანების ფართობი - 1051.5 მ²

საცხოვრებელი ფართობი - 692.9 მ²

საზაფხულო ფართობი - 142.8 მ²

კიბის უჯრედისა და სადარბაზოს ფართობი - 126.8 მ²

კორექტირება

№	კორექტირება	თარიღი
1		
2		
3		

პირობითი ნიშნები:

- ნაკვეთის საზღვარი
- მონოლითი
- იატაკის მოჭიმვა
- შემავსებელი
- ჭრილის ხაზი
- ±0.00 კონსტრუქციული ნიშნული
- ±0.00 არქიტექტურული ნიშნული

შენიშვნები

1. ნახაზში შეტანილი ყველა ცვლილება უნდა შეთანხმდეს პროექტის ავტორთან.
2. შენობის საპროექტო ნული (±0.00) ტოლია +432.90 აბსოლუტური ნიშნულის.
3. პროექტში ყველა ზომა მოცემულია სანტიმეტრებში, ნიშნულები - მეტრებში.

მისამართი

ქ. თბილისი, ქუჩა რკინიგზა №30
ქ. თბილისი, ქუჩა ც. დადიანი №32
საკ. კოდი: 01.12.12.011.127 4953 მ²

პროექტის სახელწოდება

მრავალბინიანი საცხოვრებელი სახლის არქიტექტურული პროექტი

სტადია	პროექტი	არ
თანამდებობა	გვარი	ხელმოწერა
დირექტორი	ბ. ბენდელიანი	
არქიტექტორი	ი. გოგოხია	
არქიტექტორი	გ. ახვლედიანი	

საპროექტო ლოგო — BIJI ARCHITECTURE

მისამართი: ქ. თბილისი გ. შავიშვილის №1ა

TEL: 595 55-35-74 599 75-28-88

თარიღი	2021 წ.	მასშტაბი
ფორმატი	ფურცლის №	1:200, 1:100
A-3	A. 26	

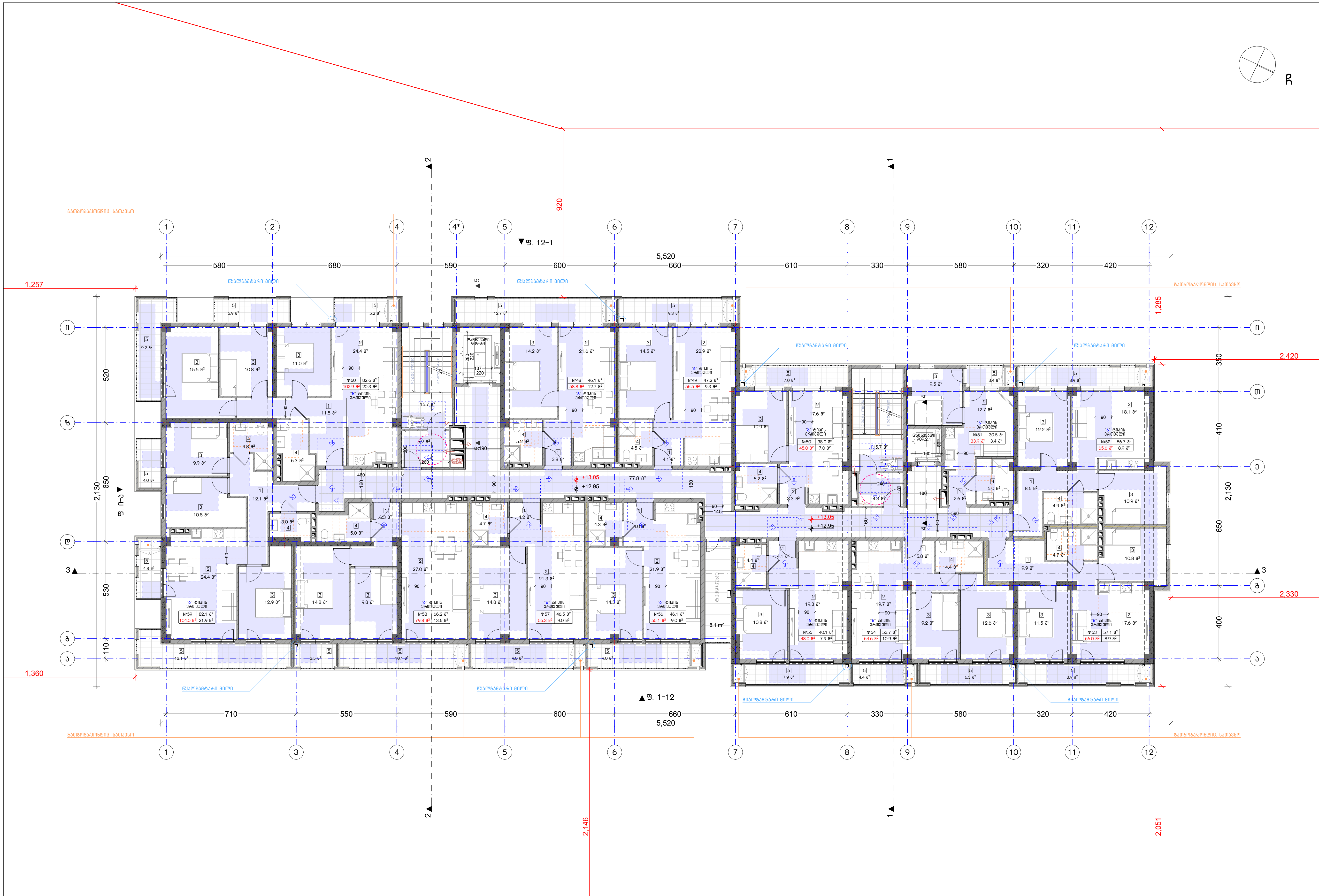

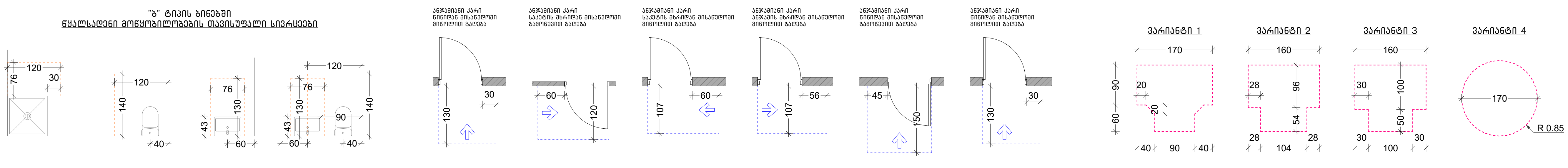

ნახაზის დასახელება:

მეხუთე სართულის გეგმა +12.95 ნიშნულზე

ექსპლიკაცია:

1. ჰოლი/დერეფანი
2. საერთო ოთახი/სამზარეულო
3. საძინებელი
4. სვ. წერტილი
5. აივანი

განაშენიანების ფართობი - 1051.5 მ²

საცხოვრებელი ფართობი - 692.9 მ²

საზაფხულო ფართობი - 142.8 მ²

კიბის უჯრედისა და სადარბაზოს ფართობი - 126.8 მ²

კორექტირება

№	კორექტირება	თარიღი
1		
2		
3		

პირობითი ნიშნები:

- ნაკვეთის საზღვარი
- მონოლითი
- იატაკის მოჭიმვა
- შემავსებელი
- ჭრილის ხაზი
- ±0.00 კონსტრუქციული ნიშნული
- ±0.00 არქიტექტურული ნიშნული

შენიშვნები

1. ნახაზში შეტანილი ყველა ცვლილება უნდა შეთანხმდეს პროექტის ავტორთან.
2. შენობის საპროექტო ნული (±0.00) ტოლია +432.90 აბსოლუტური ნიშნულის.
3. პროექტში ყველა ზომა მოცემულია სანტიმეტრებში, ნიშნულები - მეტრებში.

მისამართი

ქ. თბილისი, ქუჩა რკინიგზა №30
ქ. თბილისი, ქუჩა ც. დადიანი №32
საკ. კოდი: 01.12.12.011.127 4953 მ²

პროექტის სახელწოდება

მრავალბინიანი საცხოვრებელი სახლის არქიტექტურული პროექტი

სტადია	პროექტი	არ
თანამდებობა	გვარი	ხელმოწერა
დირექტორი	ბ. ბენდელიანი	
არქიტექტორი	ი. გოგოხია	
არქიტექტორი	ბ. ახვლედიანი	

საპროექტო ლოგო	მისამართი
BIJI ARCHITECTURE	ქ. თბილისი ვ. შავიშვილის №1ა TEL: 595 55-35-74 599 75-28-88

თარიღი	2021 წ.	მასშტაბი
ფორმატი	ფურცლის №	1:200, 1:100
A-3	A. 27	

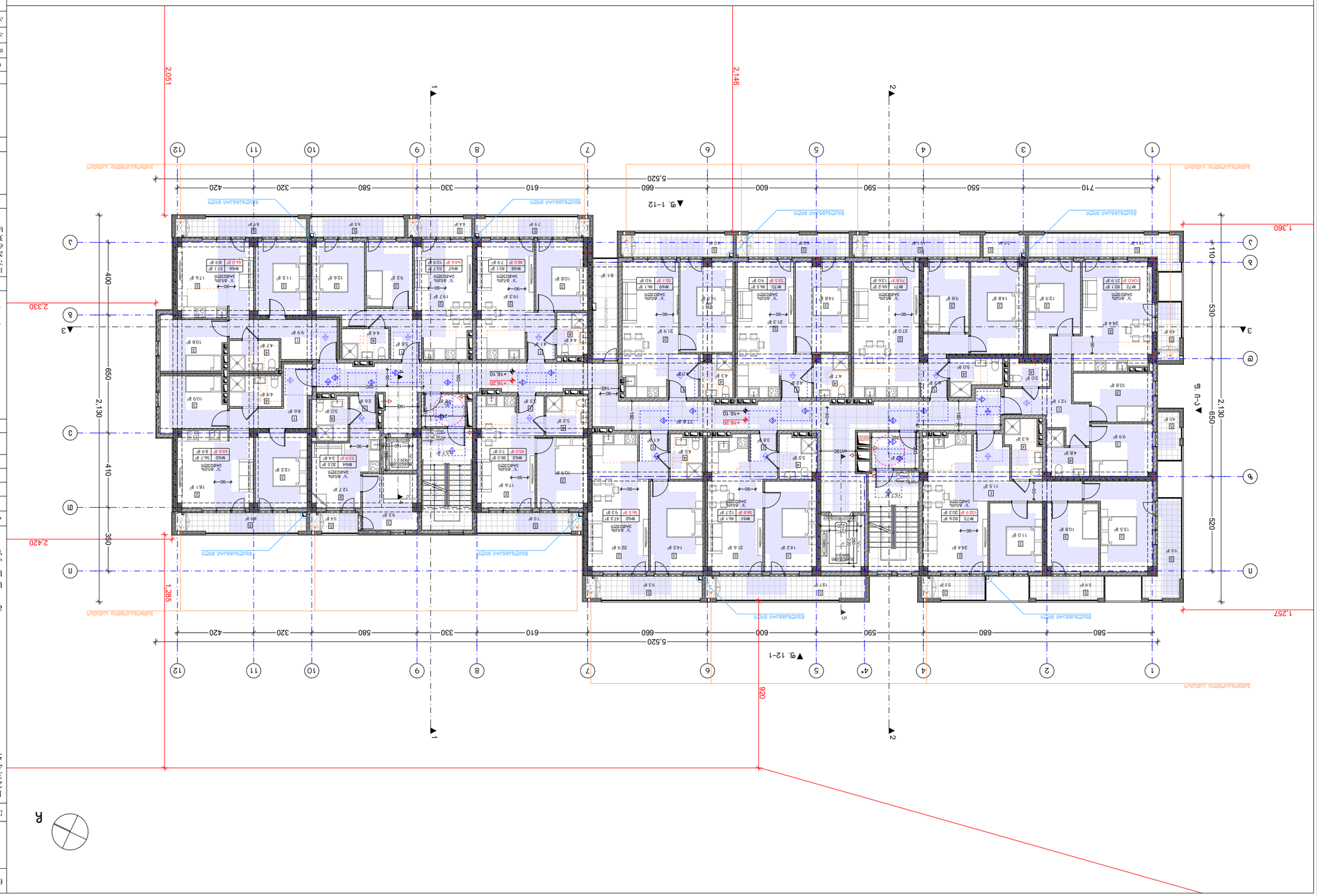

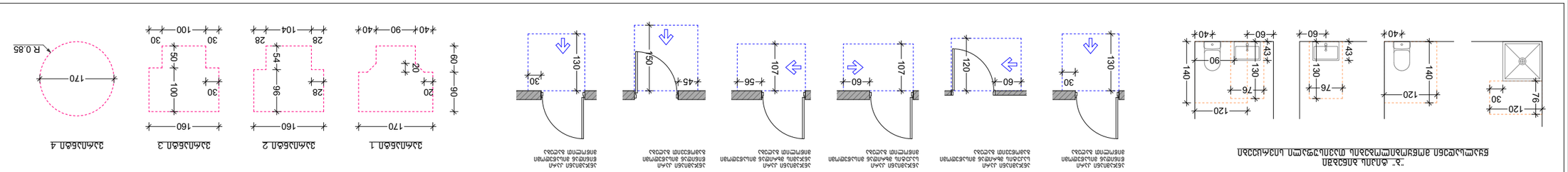
ЗЕЛЕНАЯ ЗОНА
ЗЕЛЕНАЯ ЗОНА
ЗЕЛЕНАЯ ЗОНА

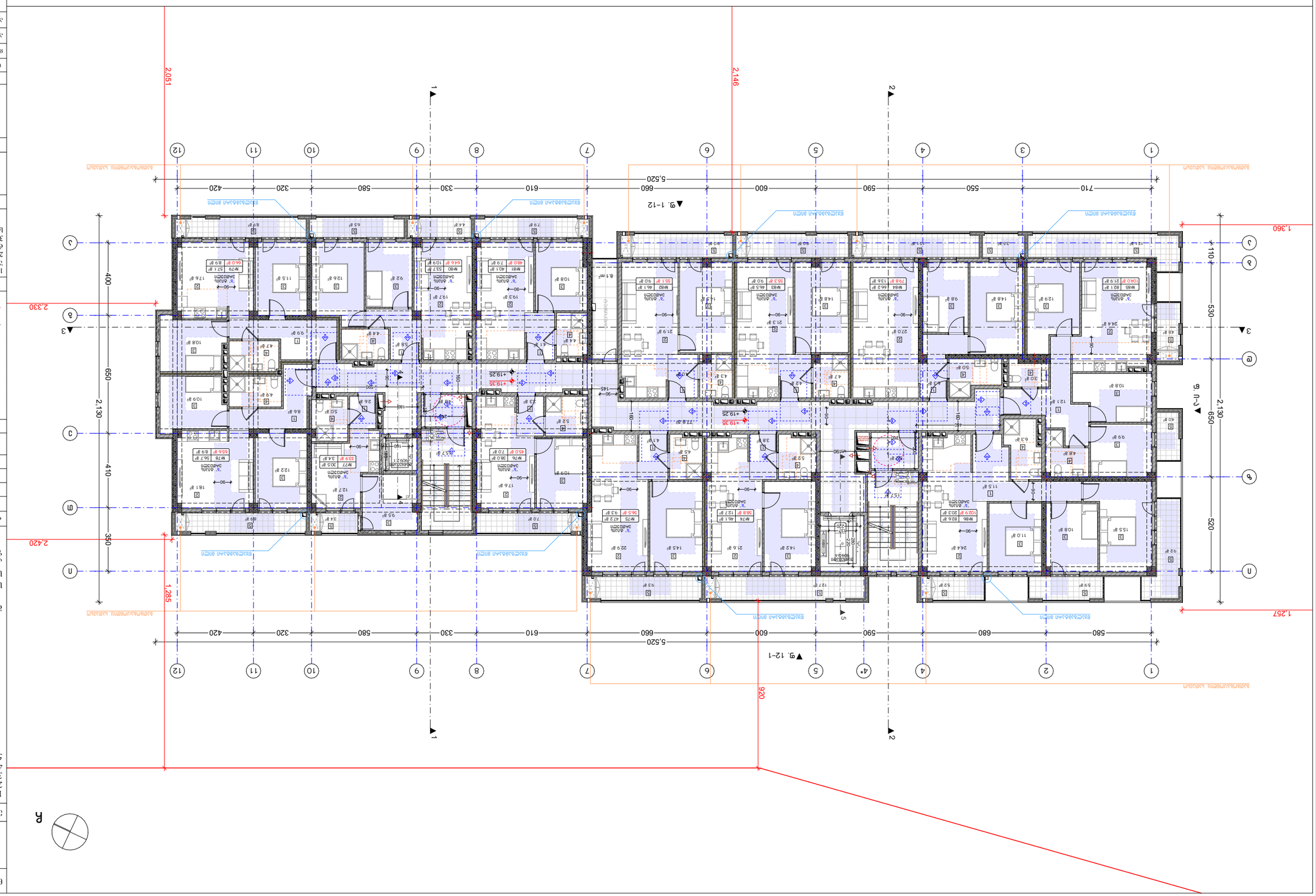
1
2
3
A
1,360
2,330
2,420
1,257
2,051
2,146
1,285
2,130
410
350
400
650
920
5,520
710
550
590
680
580
600
660
610
330
320
580
420
530
520
110
▼9. 1-12
▼9. 12-1
▼9. A-1
▼9. 1-1
▼9. 2-2
▼9. 3-3
▼9. 4-4
▼9. 5-5
▼9. 6-6
▼9. 7-7
▼9. 8-8
▼9. 9-9
▼9. 10-10
▼9. 11-11
▼9. 12-12
ВЕНТИЛАЦИОННЫЙ БЛОК
ВЕНТИЛЯЦИОННЫЙ БЛОК
ВЕНТИЛЯЦИОННЫЙ БЛОК
ВЕНТИЛЯ

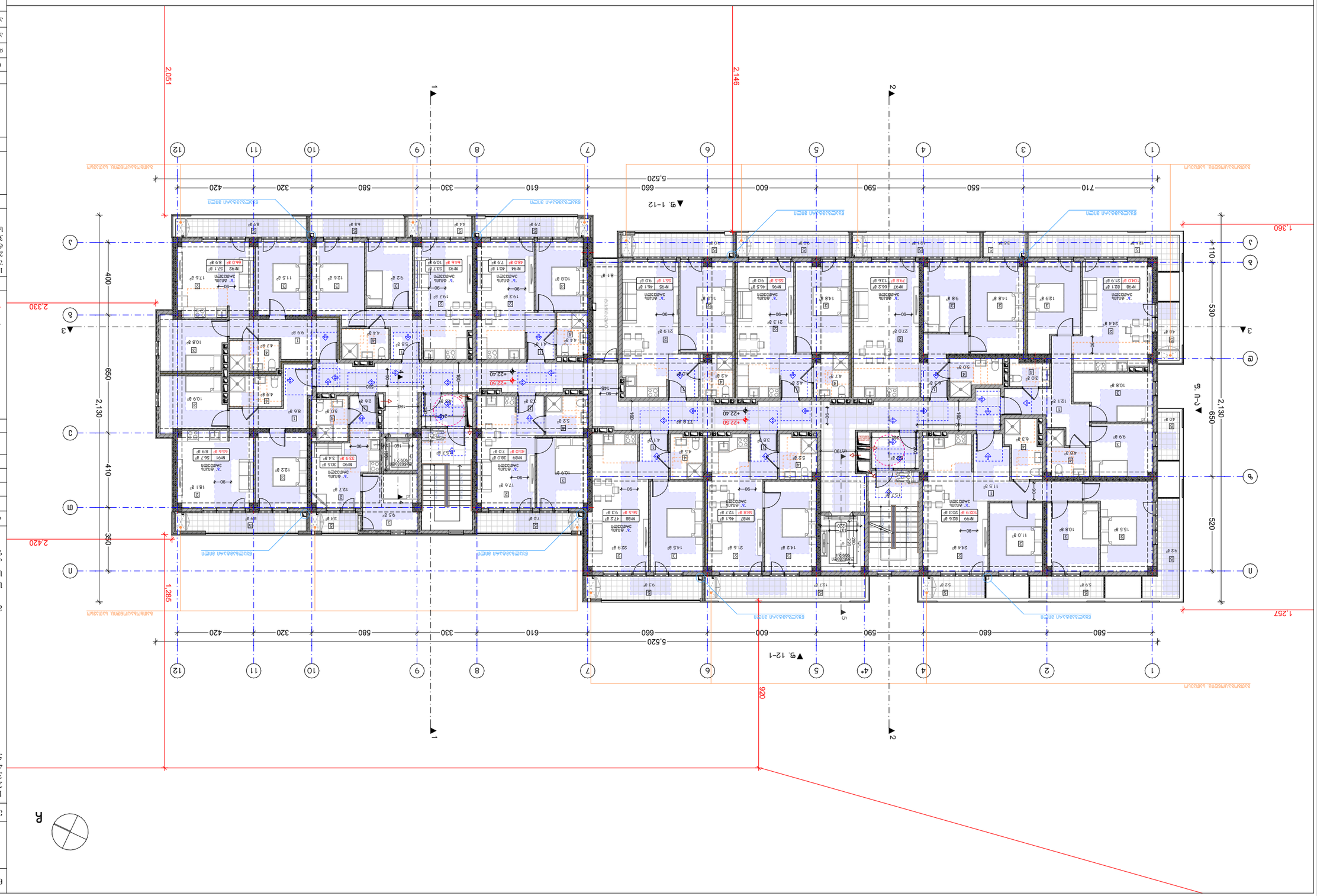

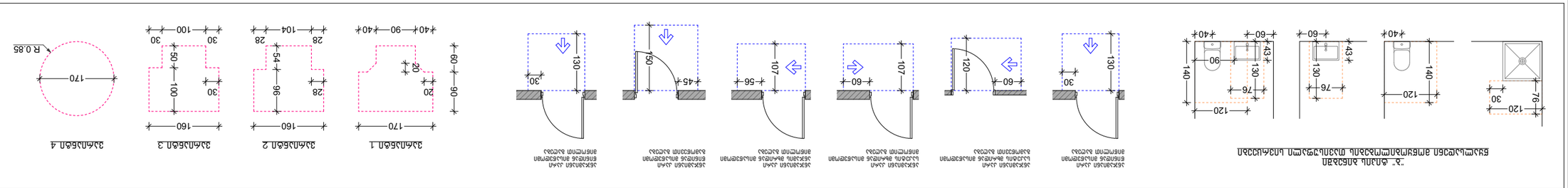

Възложител:	Етажна собственост
Проектант:	„Д. Д. Архитекти" ЕООД
Проектирал:	арх. Димитър Димитров
Проектирал:	арх. Димитър Димитров
Проектирал:	инж. Ивайло Ангелов
Проектирал:	инж. Ивайло Ангелов
Проектирал:	инж. Ивайло Ангелов

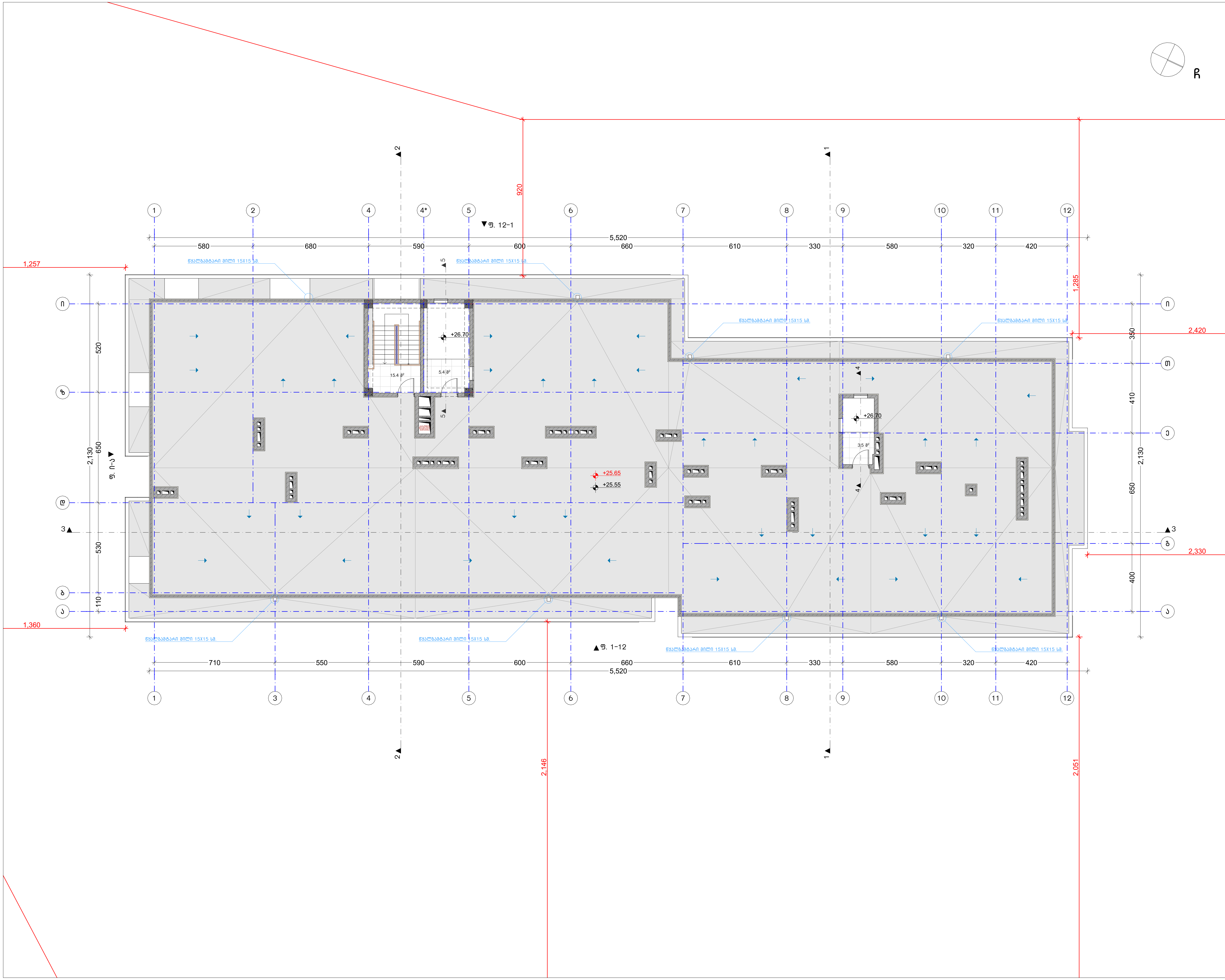

ნახაზის დასახელება:

გადახურვის გეგმა +25.55 ნიშნულზე

ექსპლიკაცია:

განაშენიანების ფართობი - 46.2 მ²

კიბის უჯრედისა და სადარბაზოს ფართობი - 24.3 მ²

კორექტირება

№	კორექტირება	თარიღი
1		
2		
3		

პირობითი ნიშნები:

- ნაკვეთის საზღვარი
- მონოლითი
- იატაკის მოჭიმვა
- შემავსებელი
- ჭრილის ხაზი
- ±0.00 კონსტრუქციული ნიშნული
- ±0.00 არქიტექტურული ნიშნული

შენიშვნები

1. ნახაზში შეტანილი ყველა ცვლილება უნდა შეთანხმდეს პროექტის ავტორთან.
2. შენობის საპროექტო ნული (±0.00) ტოლია +432.90 აბსოლუტური ნიშნულის.
3. პროექტში ყველა ზომა მოცემულია სანტიმეტრებში, ნიშნულები - მეტრებში.

მისამართი

ქ. თბილისი, ქუჩა რკინიგზა №30
ქ. თბილისი, ქუჩა ც. დადიანი №32
საკ. კოდი: 01.12.12.011.127 4953 მ²

პროექტის სახელწოდება

მრავალბინიანი საცხოვრებელი სახლის არქიტექტურული პროექტი

სტადია	პროექტი	არ
თანამდებობა	გვარი	ხელმოწერა
დირექტორი	გ. ბენდელიანი	
არქიტექტორი	ი. გოგოხია	
არქიტექტორი	გ. ახვლედიანი	

საპროექტო ლოგო		მისამართი
BIJI ARCHITECTURE		ქ. თბილისი მ. შავიშვილის №1ა TEL: 595 55-35-74 599 75-28-88
თარიღი	2021 წ.	მასშტაბი
ფორმატი	ფურცლის №	1:200
A-3	A. 31	

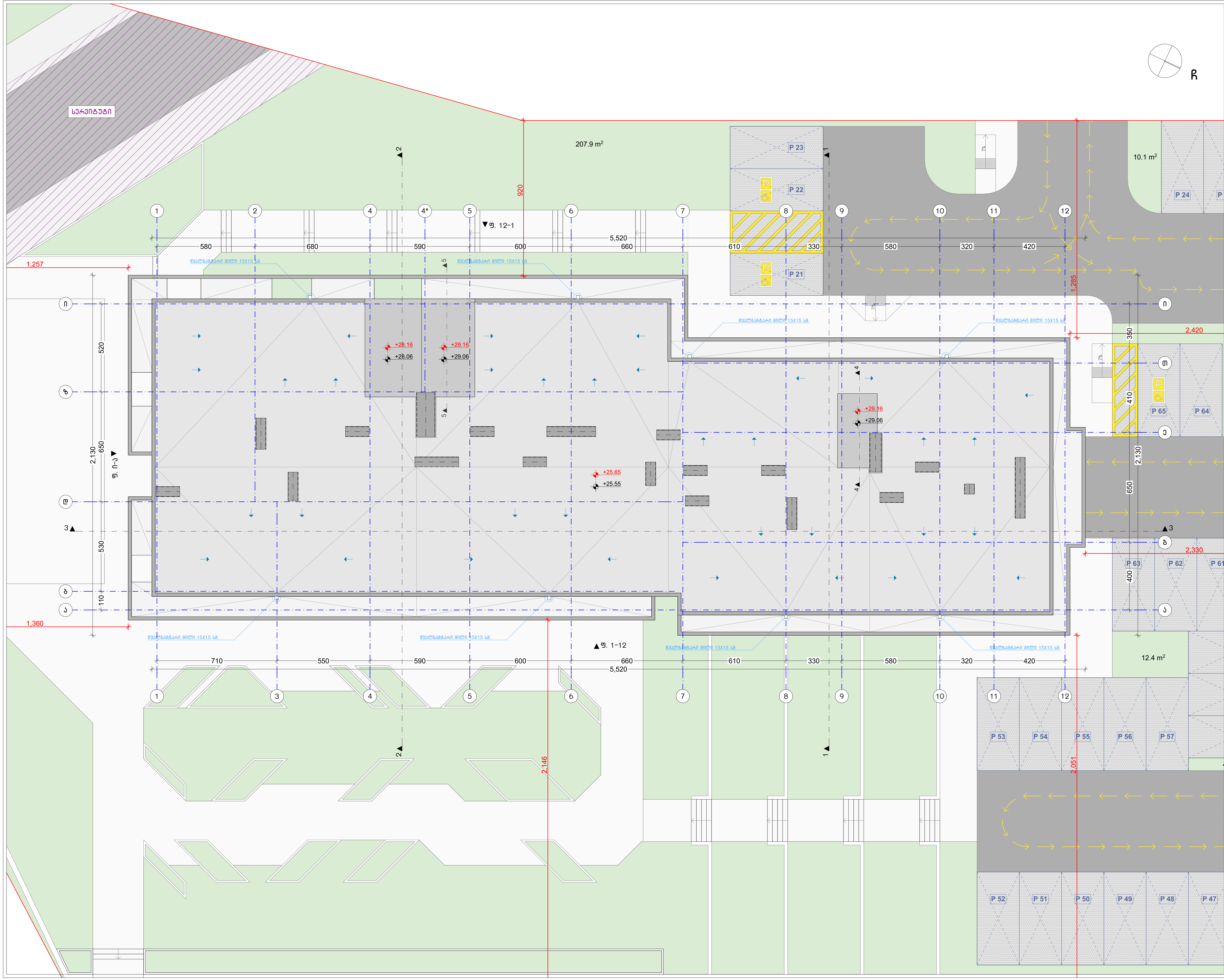

ნახაზის დასახელება:

გადახურვის გეგმა

ექსპლიკაცია:

კორექტირება

№	კორექტირება	თარიღი
1		
2		
3		

პირობითი ნიშნები:

- ნაკვეთის საზღვარი
- მონოლითი
- იატაკის მოჭიმვა
- შემავსებელი
- ჭრილის ხაზი
- ±0.00 კონსტრუქციული ნიშნული
- ±0.00 არქიტექტურული ნიშნული

შენიშვნები

1. ნახაზში შეტანილი ყველა ცვლილება უნდა შეთანხმდეს პროექტის ავტორთან.
2. შენობის საპროექტო ნული (±0.00) ტოლია +432.90 აბსოლუტური ნიშნულის.
3. პროექტში ყველა ზომა მოცემულია სანტიმეტრებში, ნიშნულები - მეტრებში.

მისამართი

ქ. თბილისი, ქუჩა რკინიგზა №30
ქ. თბილისი, ქუჩა ც. დადიანი №32
საკ. კოდი: 01.12.12.011.127 4953 მ²

პროექტის სახელწოდება

მრავალბინიანი საცხოვრებელი სახლის არქიტექტურული პროექტი

სტადია	პროექტი	არ
თანამდებობა	გვარი	ხელმოწერა
დირექტორი	ბ. ბენდელიანი	
არქიტექტორი	ი. გოგოხია	
არქიტექტორი	გ. ახვლედიანი	

საპროექტო ლოგო	მისამართი
BIJI ARCHITECTURE	ქ. თბილისი მ. შავიშვილის №1ა TEL: 595 55-35-74 599 75-28-88

თარიღი	2021 წ.	მასშტაბი
ფორმატი	ფურცლის №	1:200
A-3	A. 32	

მისაწვდომი "ა" ტიპის საცხოვრებელი ერთეული +3.50 და +6.65 ნიშნულებზე

საპროექტო ობიექტში მდებარეობს 99 საცხოვრებელი ერთელი, რომელთა 2% წარმოადგენს "ა" ტიპის ბინას. შესაბამისად გვაქვს 2 "ა" ტიპის ერთეული.

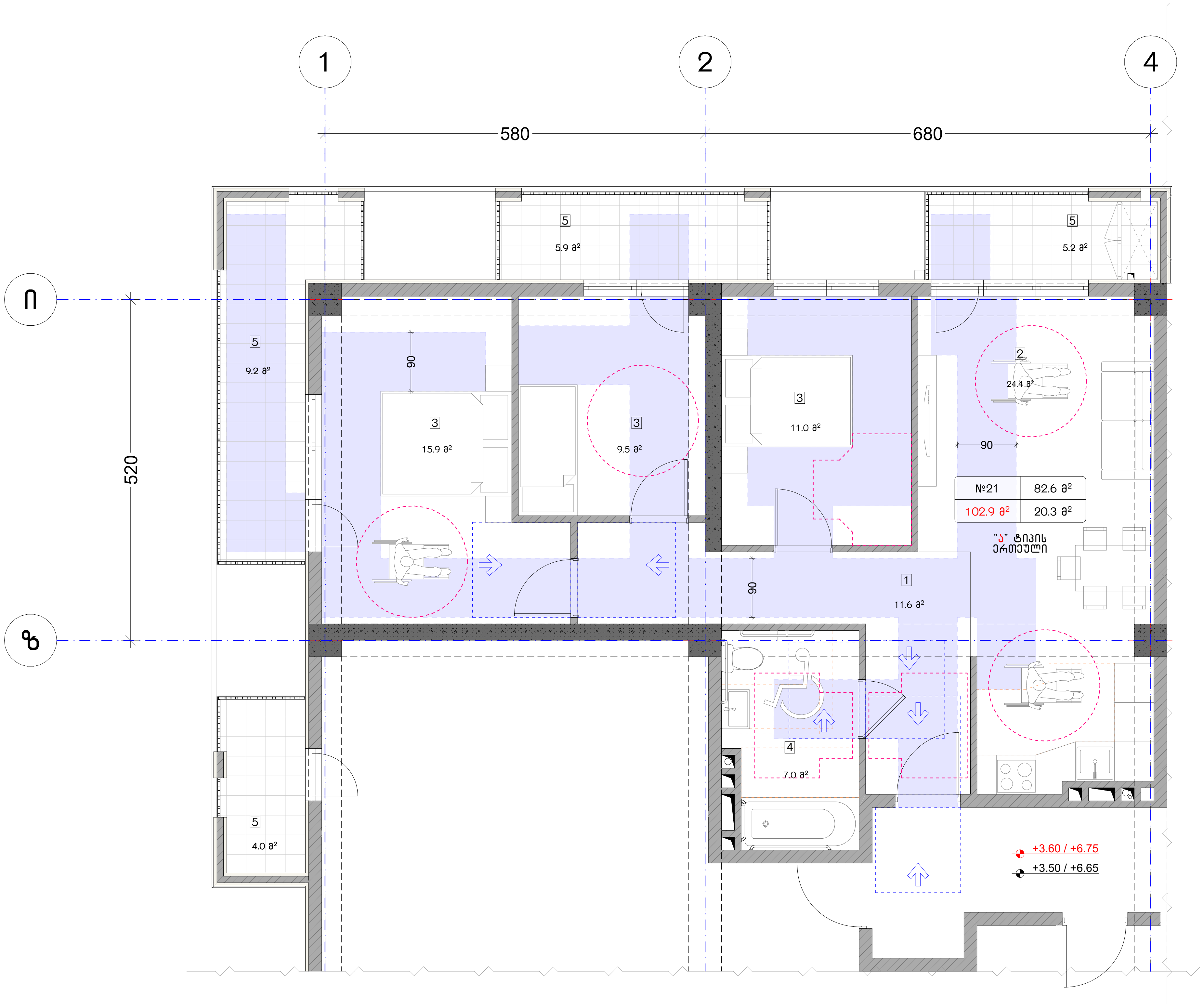

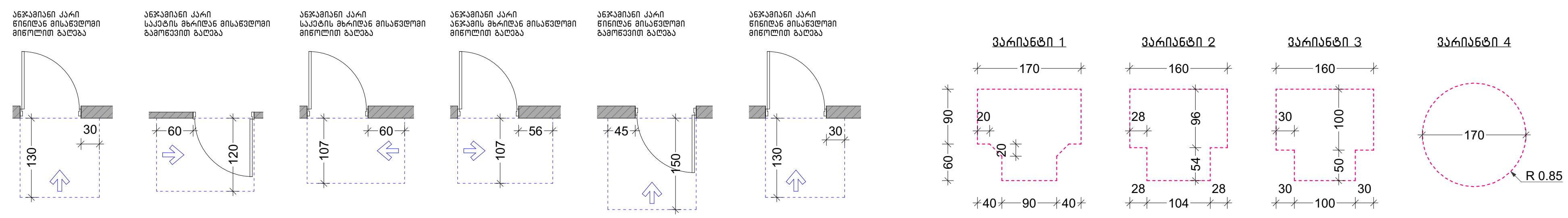

ნახაზის დასახელება:	მისაწვდომი "ა" ტიპის საცხოვრებელი ერთეული
ექსპლიკაცია:	

კორექტირება

№	კორექტირება	თარიღი
1		
2		
3		

პირობითი ნიშნები:

- ნაკვეთის საზღვარი
- მონოლითი
- იატაკის მოჭიმვა
- შემავსებელი
- ჭრილის ხაზი
- ±0.00 კონსტრუქციული ნიშნული
- ±0.00 არქიტექტურული ნიშნული

შენიშვნები

1. ნახაზში შეტანილი ყველა ცვლილება უნდა შეთანხმდეს პროექტის ავტორთან.
2. შენობის საპროექტო ნული (±0.00) ტოლია +432.90 აბსოლუტური ნიშნულის.
3. პროექტში ყველა ზომა მოცემულია სანტიმეტრებში, ნიშნულები - მეტრებში.

მისამართი

ქ. თბილისი, ქუჩა რკინიგზა №30
ქ. თბილისი, ქუჩა ც. დადიანი №32
საკ. კოდი: 01.12.12.011.127 4953 მ²

პროექტის სახელწოდება

მრავალბინიანი საცხოვრებელი სახლის არქიტექტურული პროექტი

სტადია	პროექტი	არ
თანამდებობა	გვარი	ხელმოწერა
დირექტორი	ბ. ბენდელიანი	
არქიტექტორი	ი. გოგოხია	
არქიტექტორი	ბ. ახვლედიანი	

საპროექტო ლოგო	მისამართი
BIJI ARCHITECTURE	ქ. თბილისი მ. შავიშვილის №1ა
	TEL: 595 55-35-74 599 75-28-88

თარიღი	2021 წ.	მასშტაბი
ფორმატი	ფურცლის №	1:75, 1:100
A-3	A. 33	

მისაწვდომი სან.კვანძი "ა" ტიპის ერთეულში

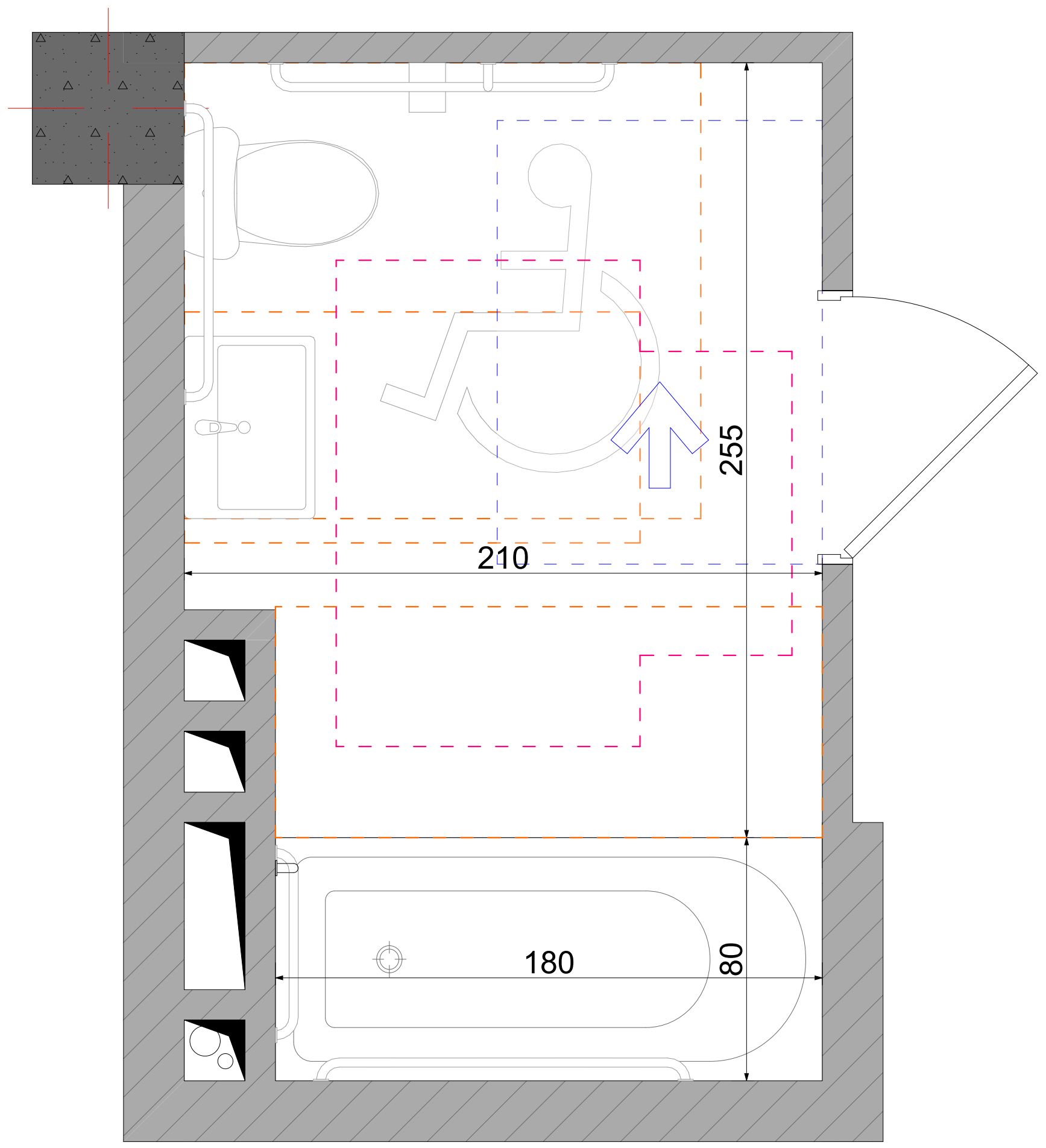

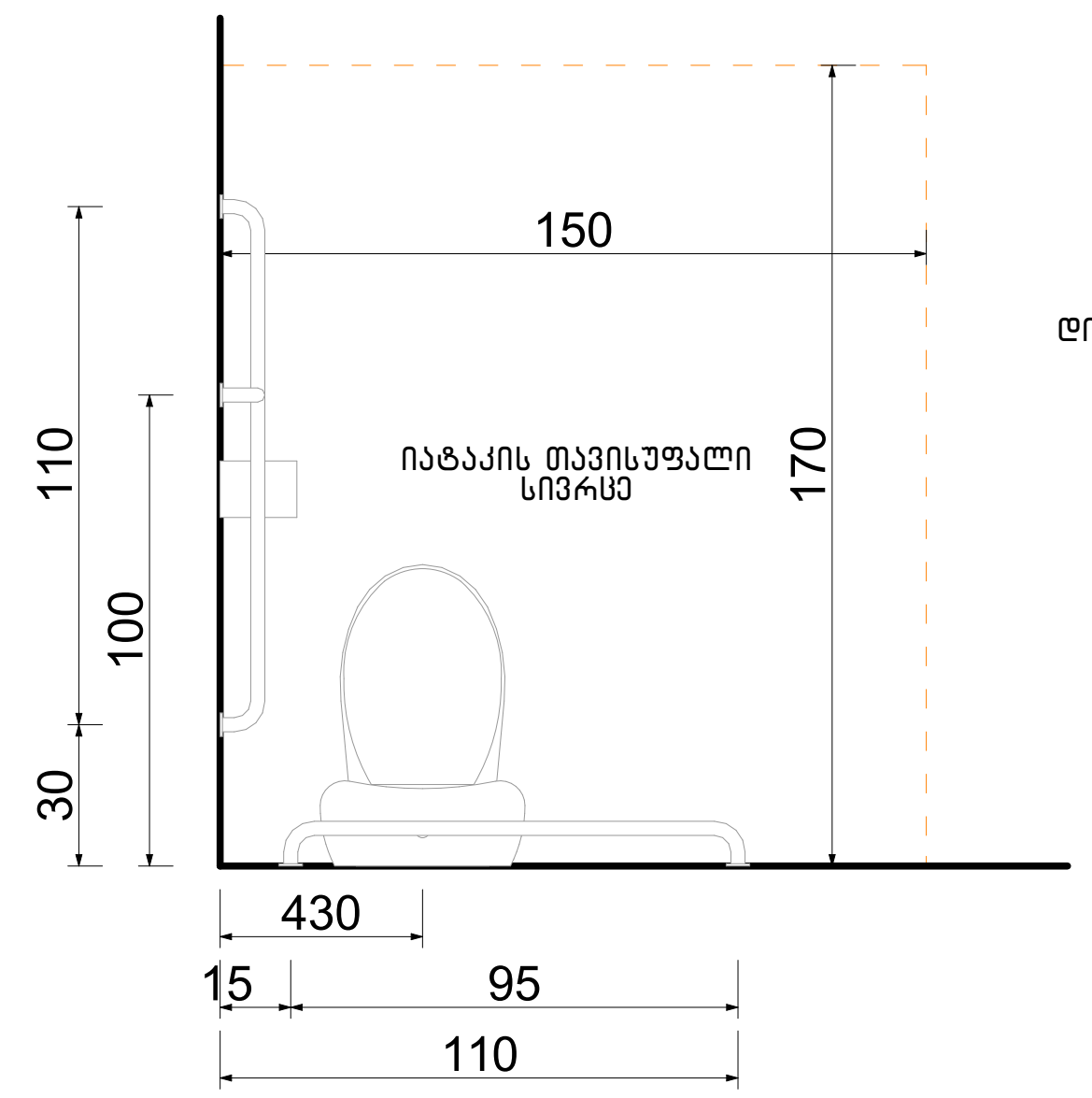

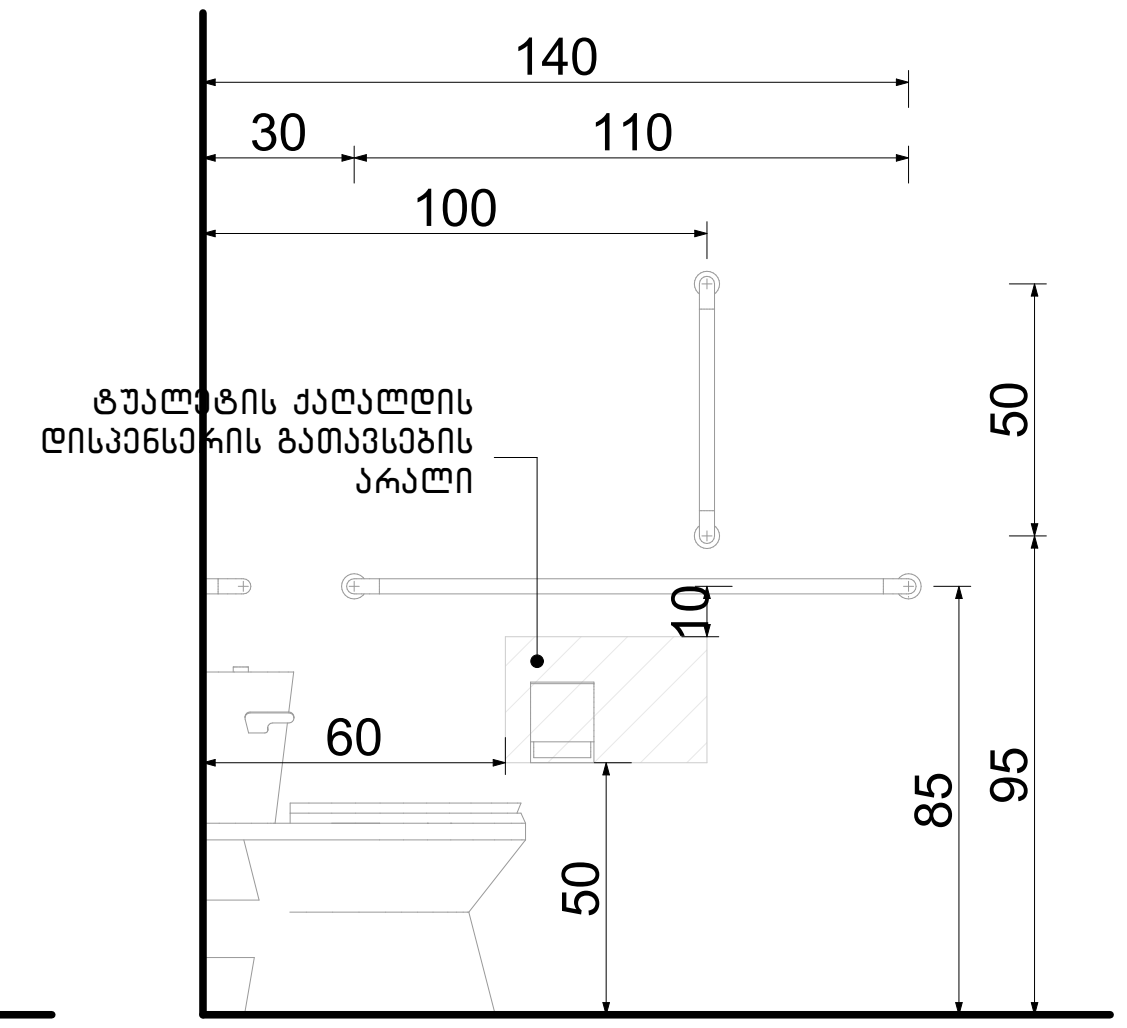

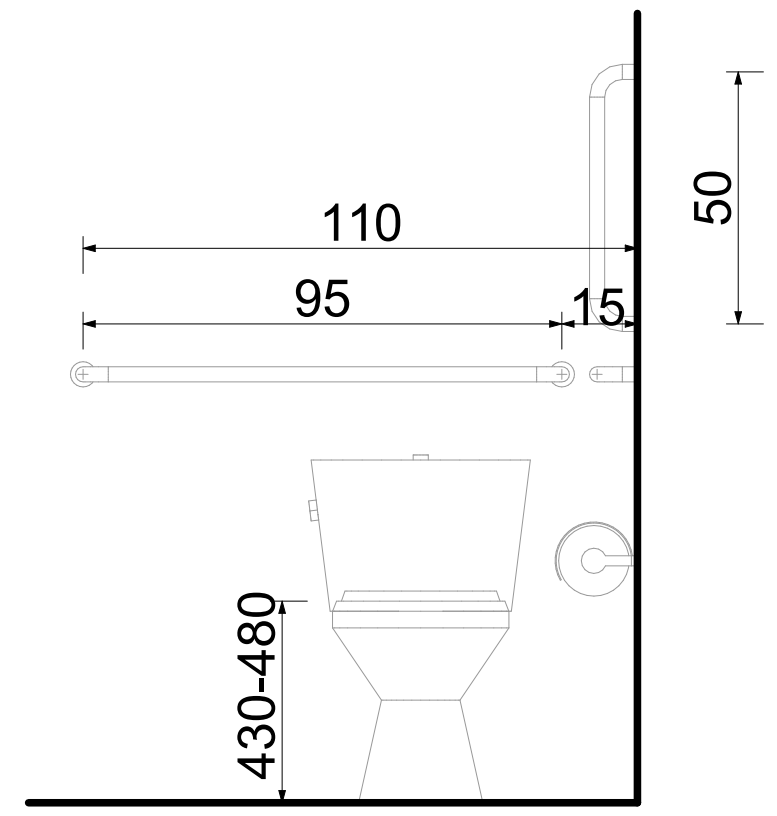

ხელსაბანის მდებარეობა

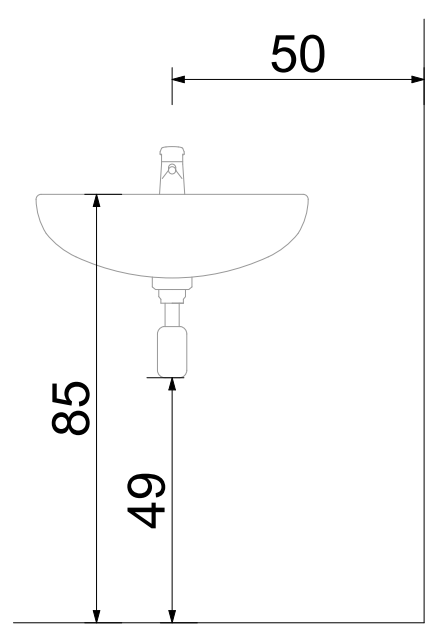

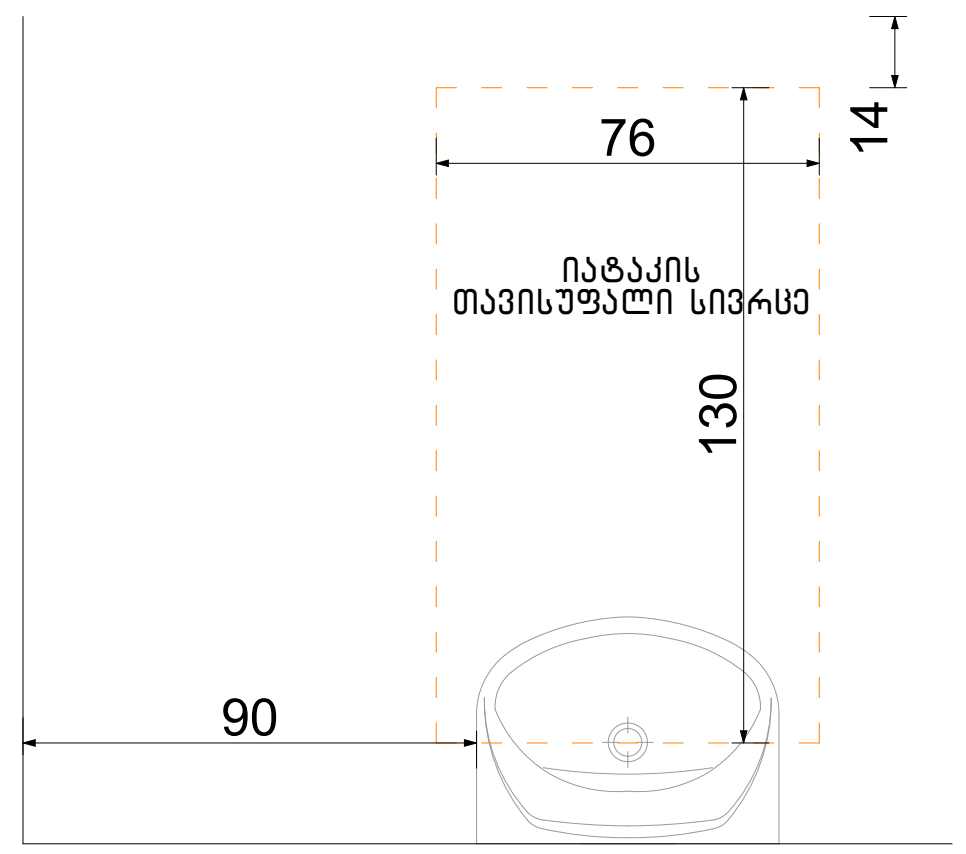

თავისუფალი სივრცე ფეხის ფალანგისათვის

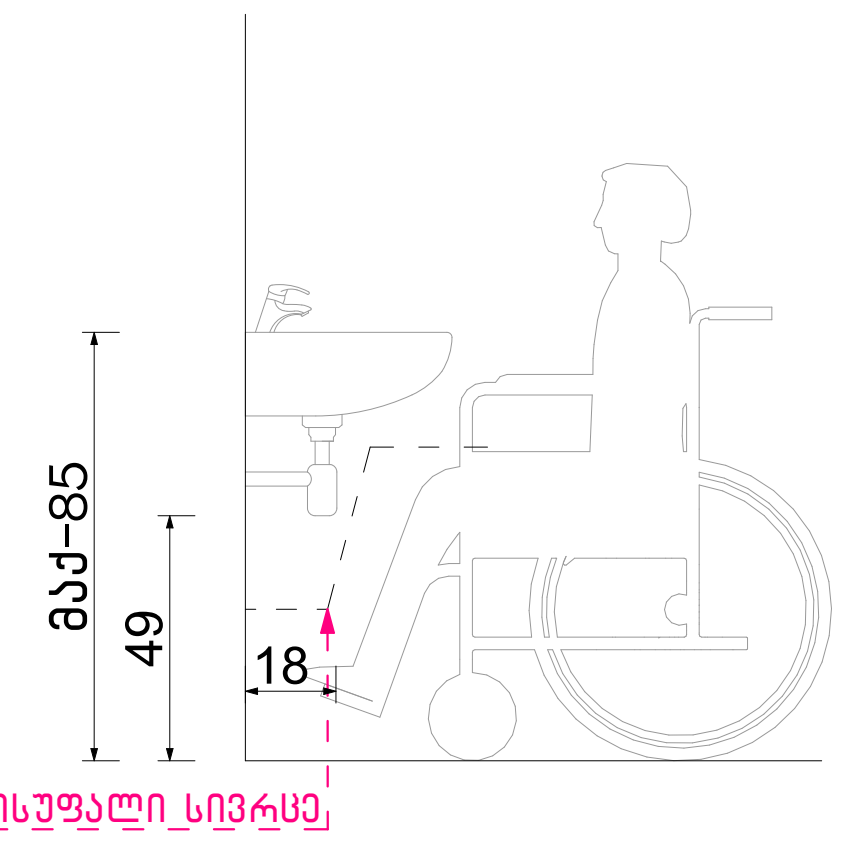

თავისუფალი სივრცე კართან მანევრირებისთვის ანჯამიანი კარი. საკეტის მხრიდან მისაწვდომი – გამოწევით გაღება

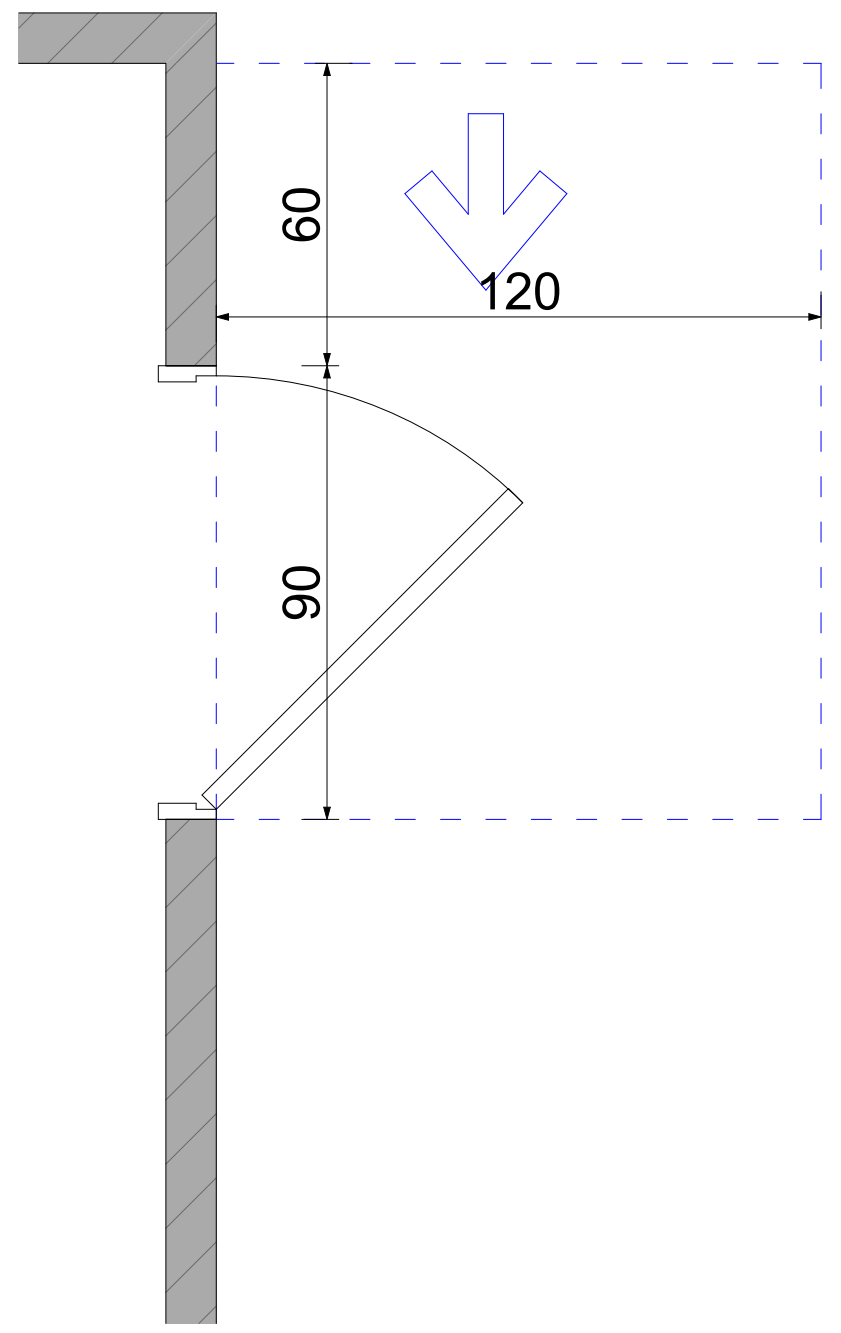

ფორმის მოსატრიალებელი სივრცე ვარიანტი 4

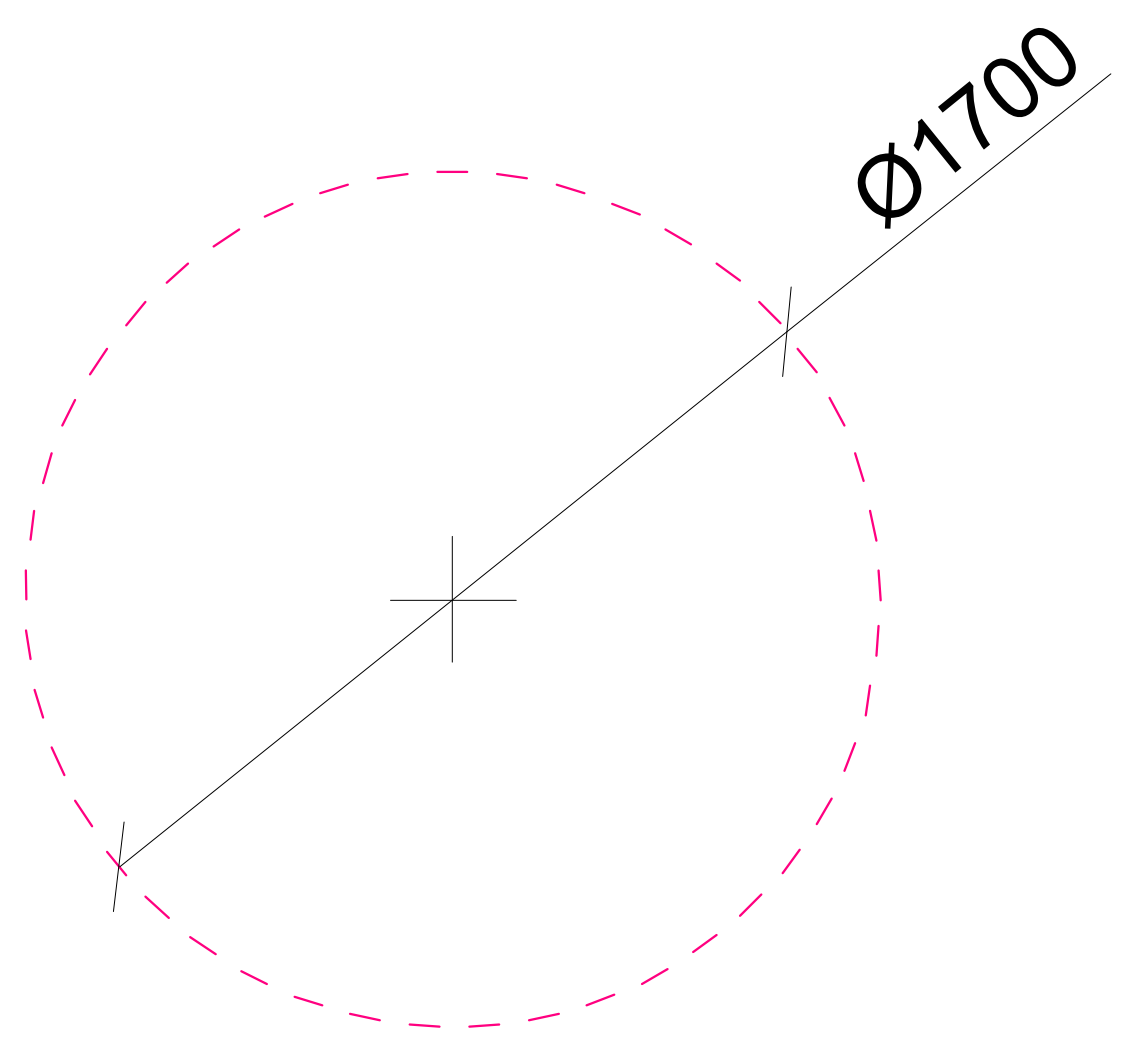

აბაზანის მდებარეობა

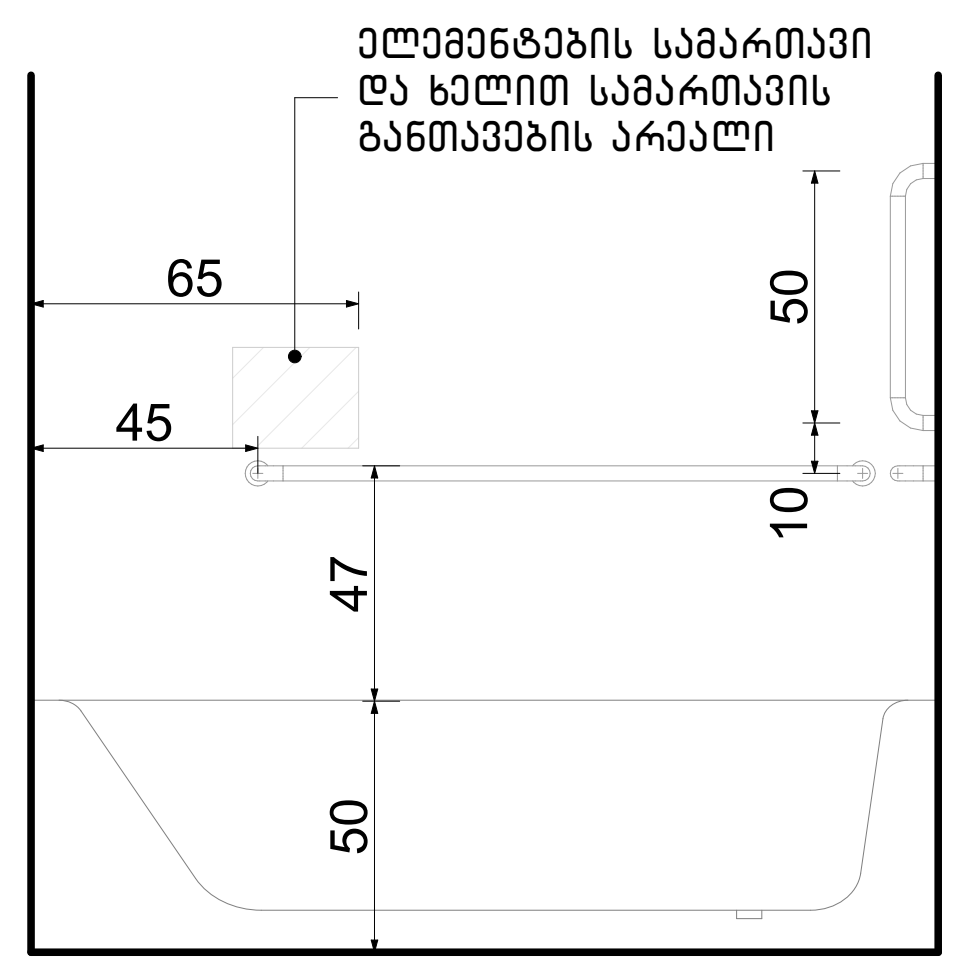

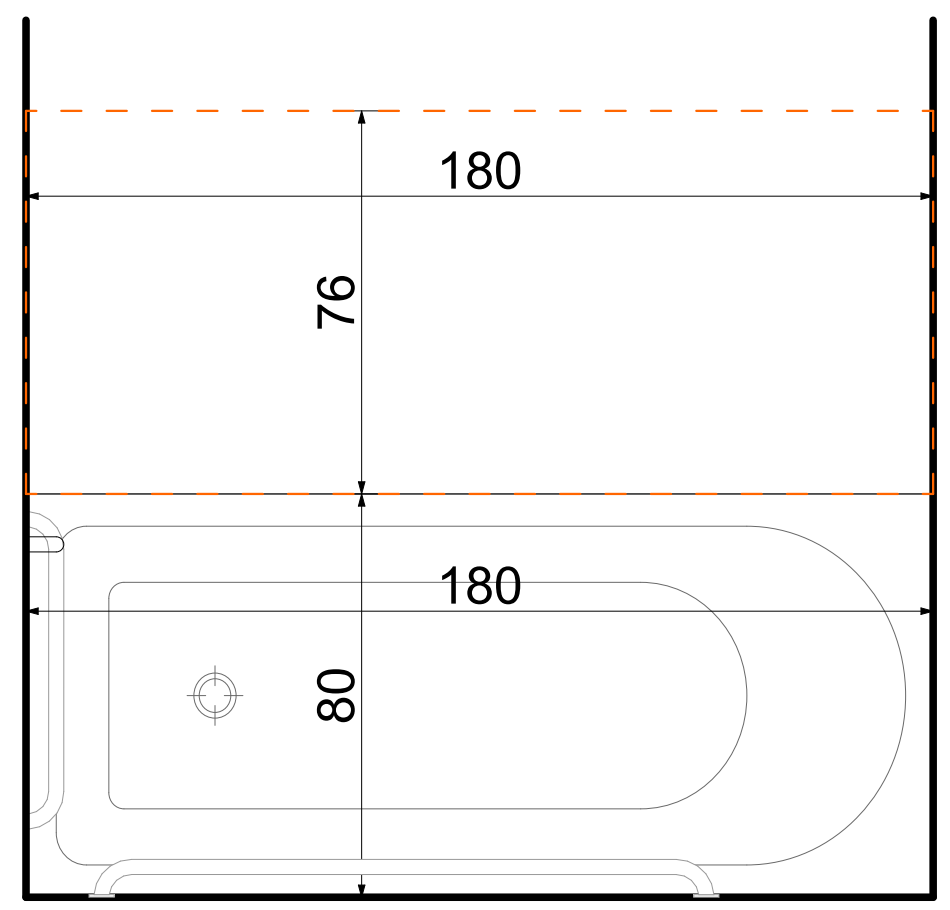

ნახაზის დასახელება:

მისაწვდომი სველი წერტილი "ა" ტიპის ერთეულში

ექსპლიკაცია:

კორექტირება

№	კორექტირება	თარიღი
1		
2		
3		

პირობითი ნიშნები:

- ნაკვეთის საზღვარი
- მონოლითი
- იატაკის მოჭიმვა
- შემავსებელი
- ჭრილის ხაზი
- ±0.00 კონსტრუქციული ნიშნული
- ±0.00 არქიტექტურული ნიშნული

შენიშვნები

1. ნახაზში შეტანილი ყველა ცვლილება უნდა შეთანხმდეს პროექტის ავტორთან.
2. შენობის საპროექტო ნული (±0.00) ტოლია +432.90 აბსოლუტური ნიშნულის.
3. პროექტში ყველა ზომა მოცემულია სანტიმეტრებში, ნიშნულები - მეტრებში.

მისამართი

ქ. თბილისი, ქუჩა რკინიგზა №30
ქ. თბილისი, ქუჩა ც. დადიანი №32
საკ. კოდი: 01.12.12.011.127 4953 მ²

პროექტის სახელწოდება

მრავალბინიანი საცხოვრებელი სახლის არქიტექტურული პროექტი

სტადია	პროექტი	არ
თანამდებობა	გვარი	ხელმოწერა
დირექტორი	გ. ბენდელიანი	
არქიტექტორი	ი. გოგოხია	
არქიტექტორი	გ. ახვლედიანი	

საპროექტო ლოგო	მისამართი
BIJI ARCHITECTURE	ქ. თბილისი მ. შავიშვილის №1ა
	TEL: 595 55-35-74 599 75-28-88

თარიღი	2021 წ.	მასშტაბი
ფორმატი	ფურცლის №	1:30
A-3	A. 34	

მისაწვდომი სან.კვანძები კომერციულ სივრცეში №1

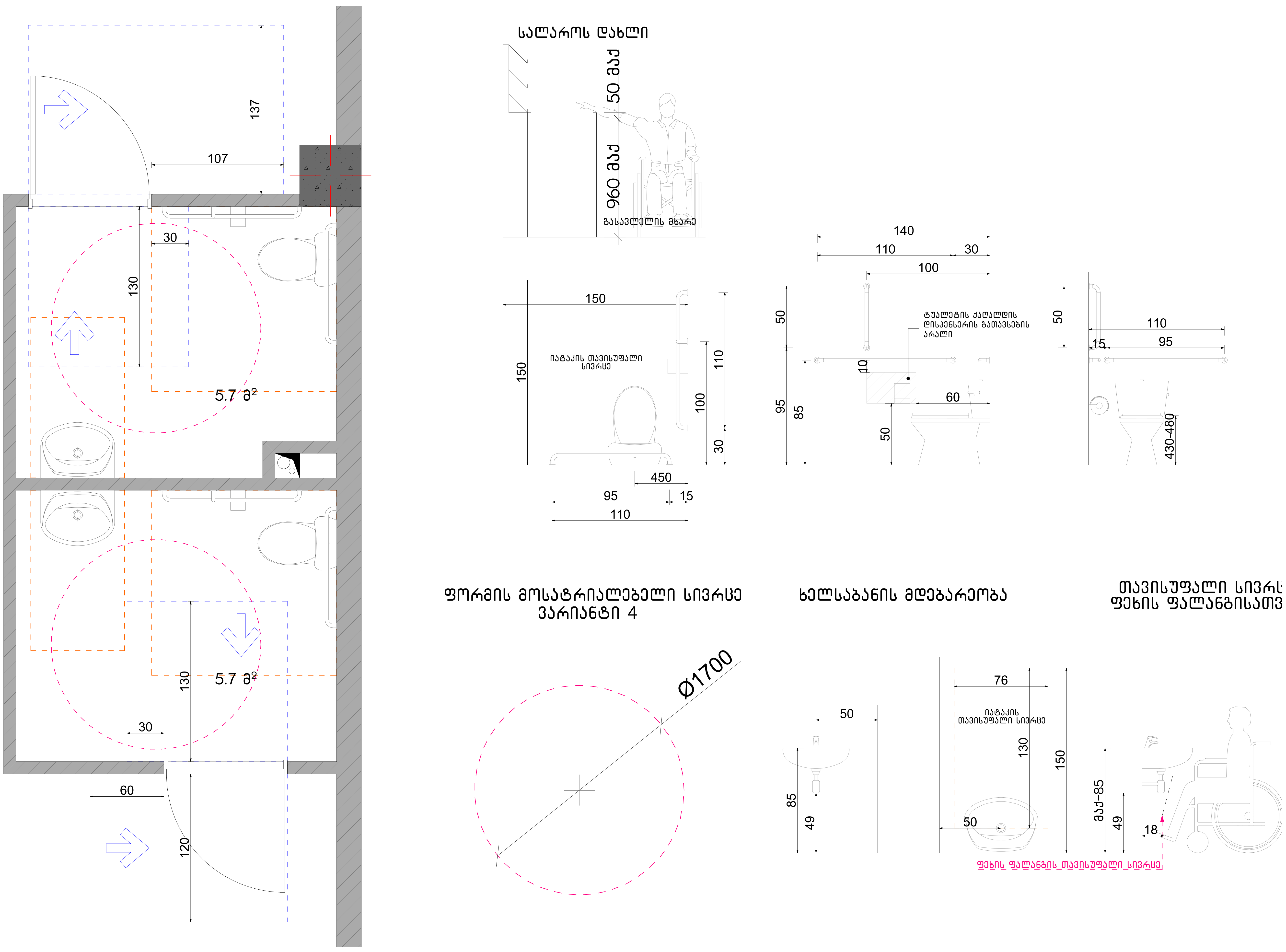

ნახაზის დასახელება:

მისაწვდომი სველი წერტილი კომერციულ სივრცეში №1

ექსპლიკაცია:

კორექტირება

№	კორექტირება	თარიღი
1		
2		
3		

პირობითი ნიშნები:

- ნაკვეთის საზღვარი
- მონოლითი
- იატაკის მოჭიმვა
- შემავსებელი
- ჭრილის ხაზი
- ±0.00 კონსტრუქციული ნიშნული
- ±0.00 არქიტექტურული ნიშნული

შენიშვნები

1. ნახაზში შეტანილი ყველა ცვლილება უნდა შეთანხმდეს პროექტის ავტორთან.
2. შენობის საპროექტო ნული (±0.00) ტოლია +432.90 აბსოლუტური ნიშნულის.
3. პროექტში ყველა ზომა მოცემულია სანტიმეტრებში, ნიშნულები - მეტრებში.

მისამართი

ქ. თბილისი, ქუჩა რკინიგზა №30
ქ. თბილისი, ქუჩა ც. დადიანი №32
საკ. კოდი: 01.12.12.011.127 4953 მ²

პროექტის სახელწოდება

მრავალბინიანი საცხოვრებელი სახლის არქიტექტურული პროექტი

სტადია	პროექტი	არ
თანამდებობა	გვარი	ხელმოწერა
დირექტორი	გ. ბენდელიანი	
არქიტექტორი	ი. გოგოხია	
არქიტექტორი	გ. ახვლედიანი	

საპროექტო ლოგო	მისამართი
BIJI ARCHITECTURE BIJI ARCHITECTURE	ქ. თბილისი მ. შავიშვილის №1ა TEL: 595 55-35-74 599 75-28-88

თარიღი	2021 წ.	მასშტაბი
ფორმატი	ფურცლის №	1:30
A-3	A. 35	

მისაწვდომი სან.კვანძი კომერციულ სივრცეში №2

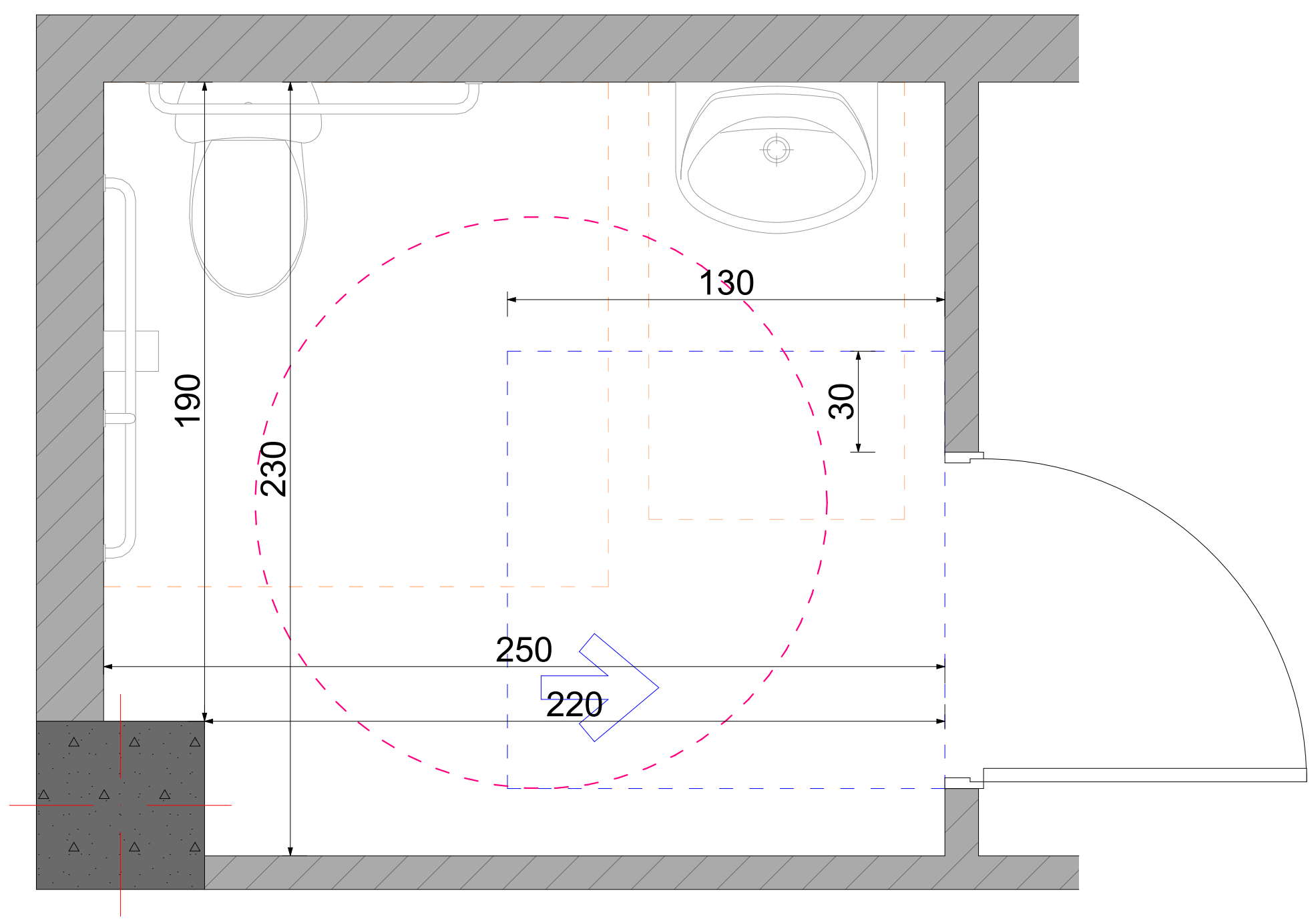

სალაროს დახლი

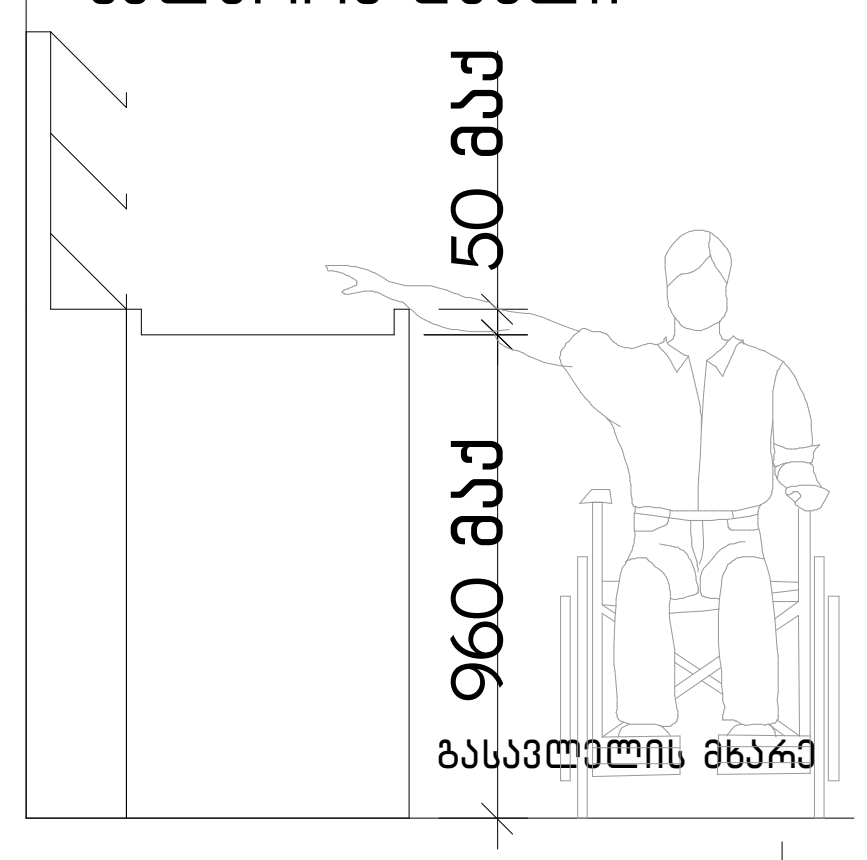

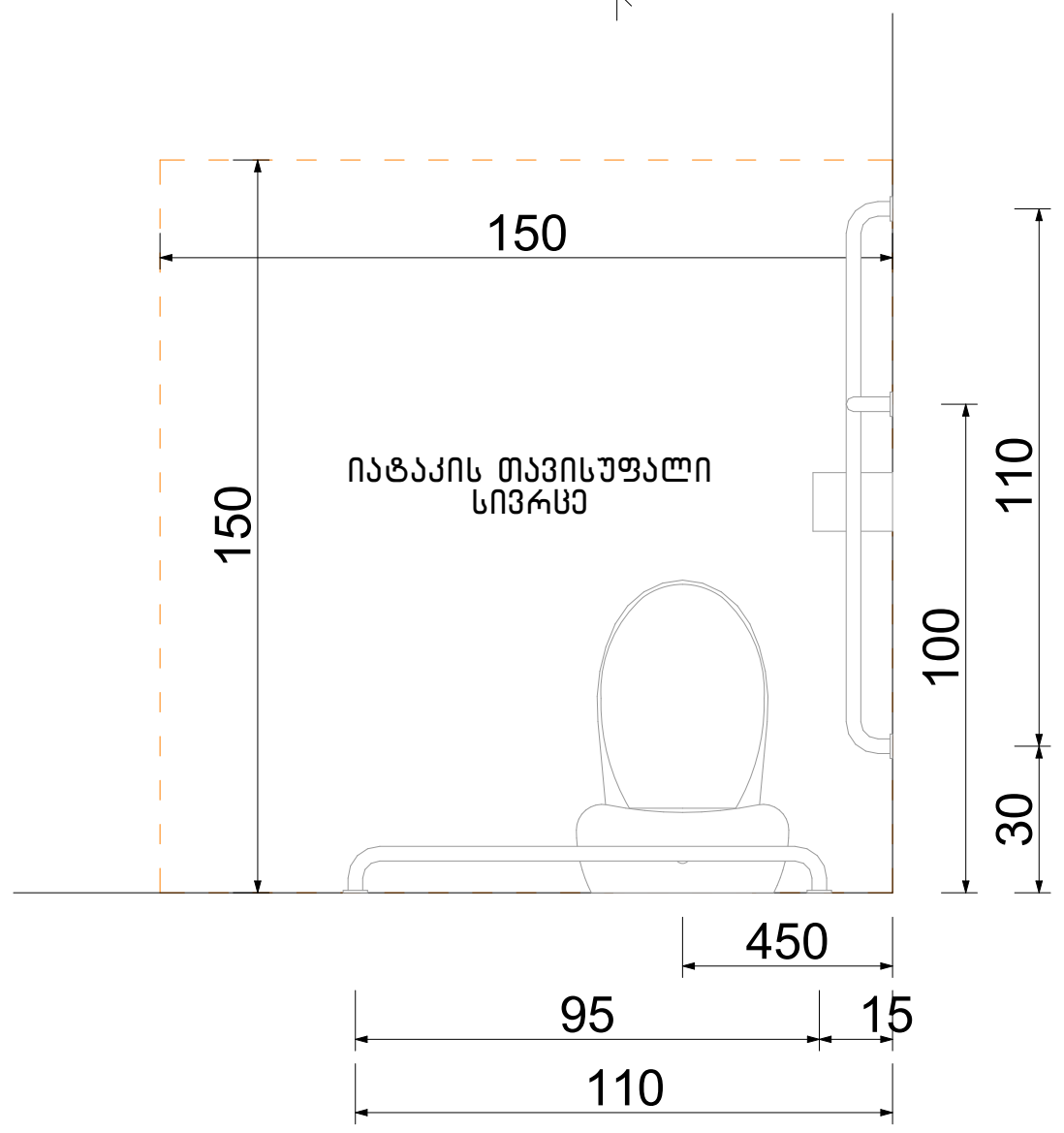

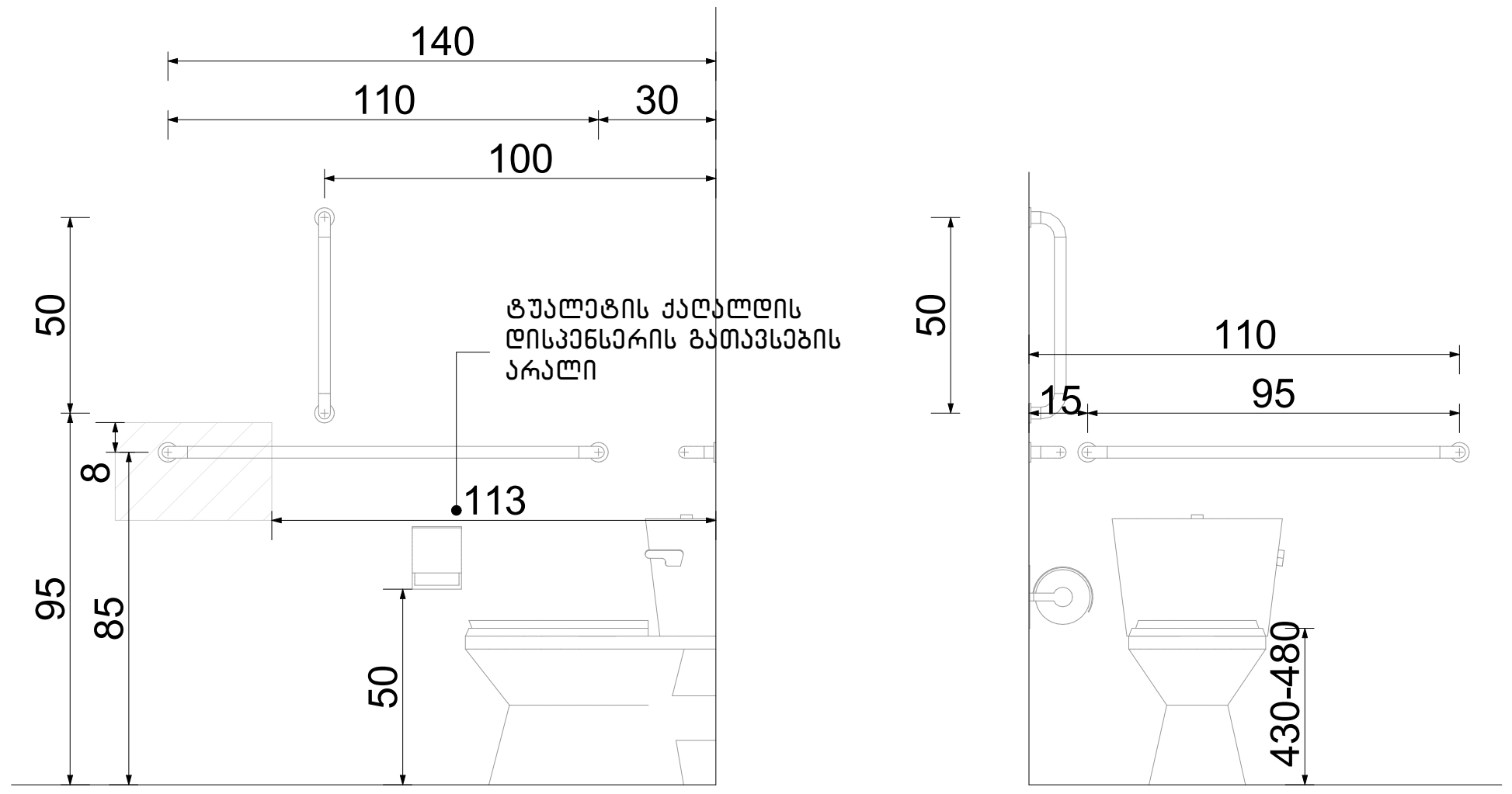

თავისუფალი სივრცე კართან
მანევრირებისთვის ანჯამიანი კარი.
წინიდან მისაწვდომი– მიწოლით გაღება

ფორმის მოსატრიალებელი სივრცე
ვარიანტი 4

ხელსაბანის მდებარეობა

თავისუფალი სივრცე
ფეხის ფალანგისათვის

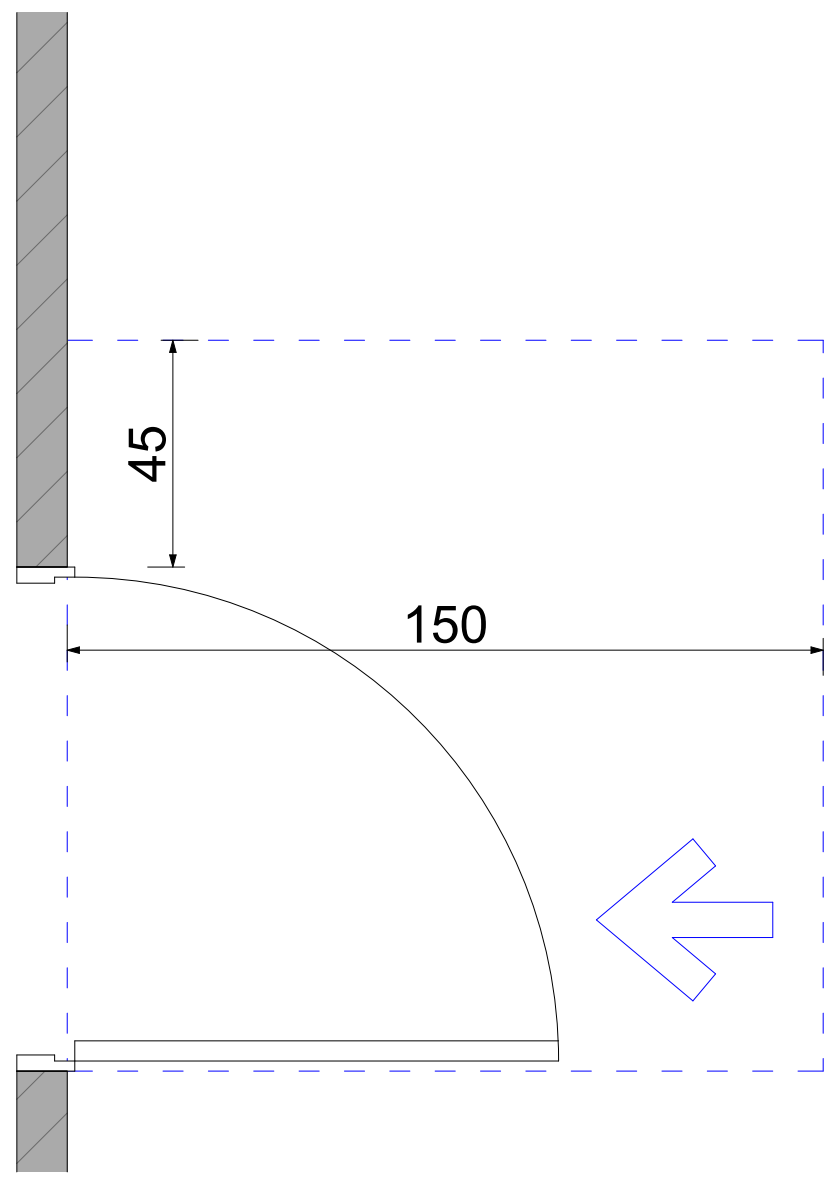

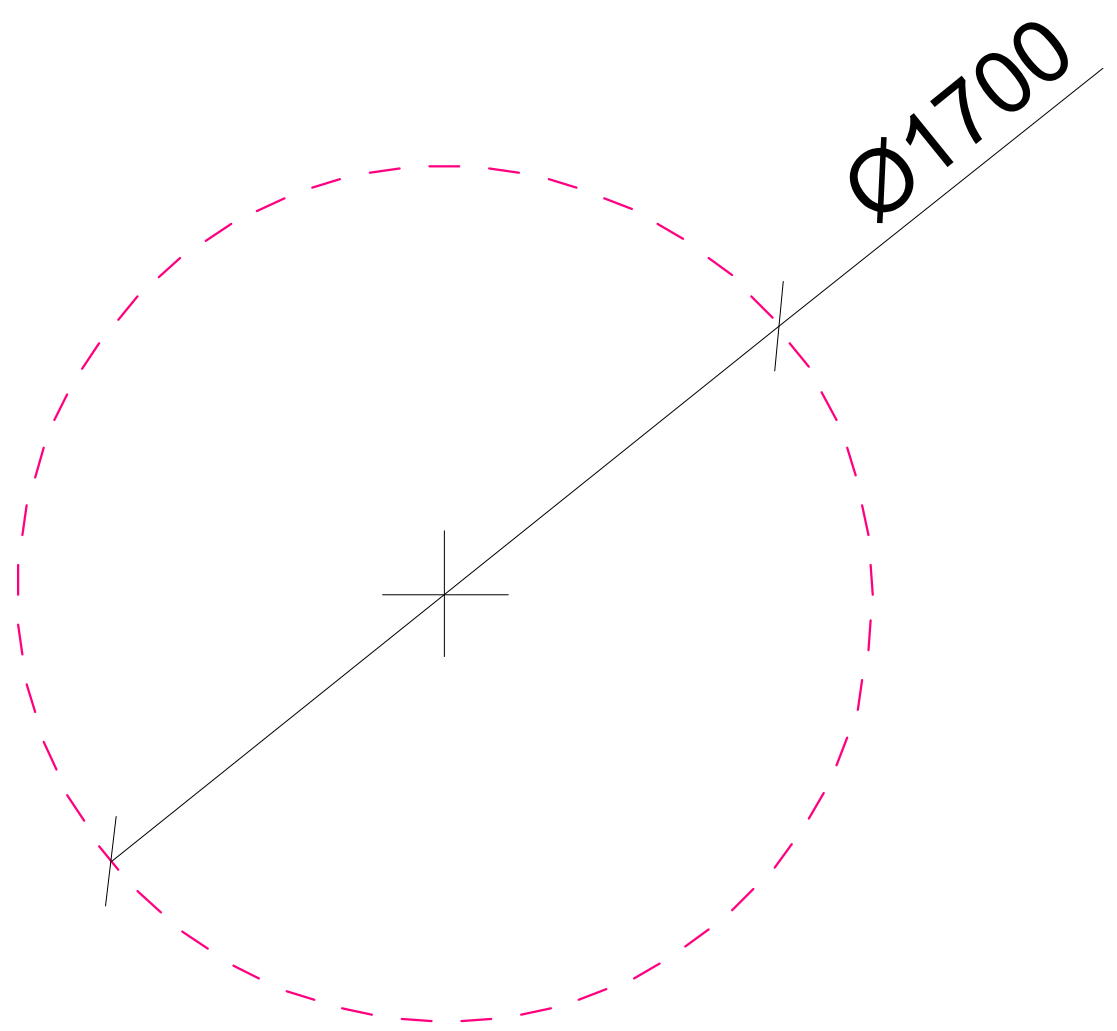

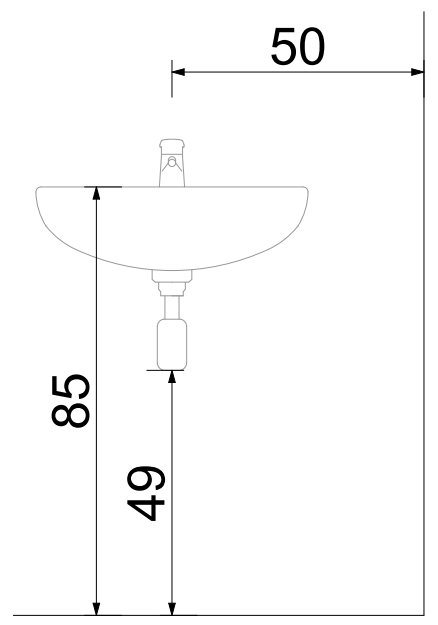

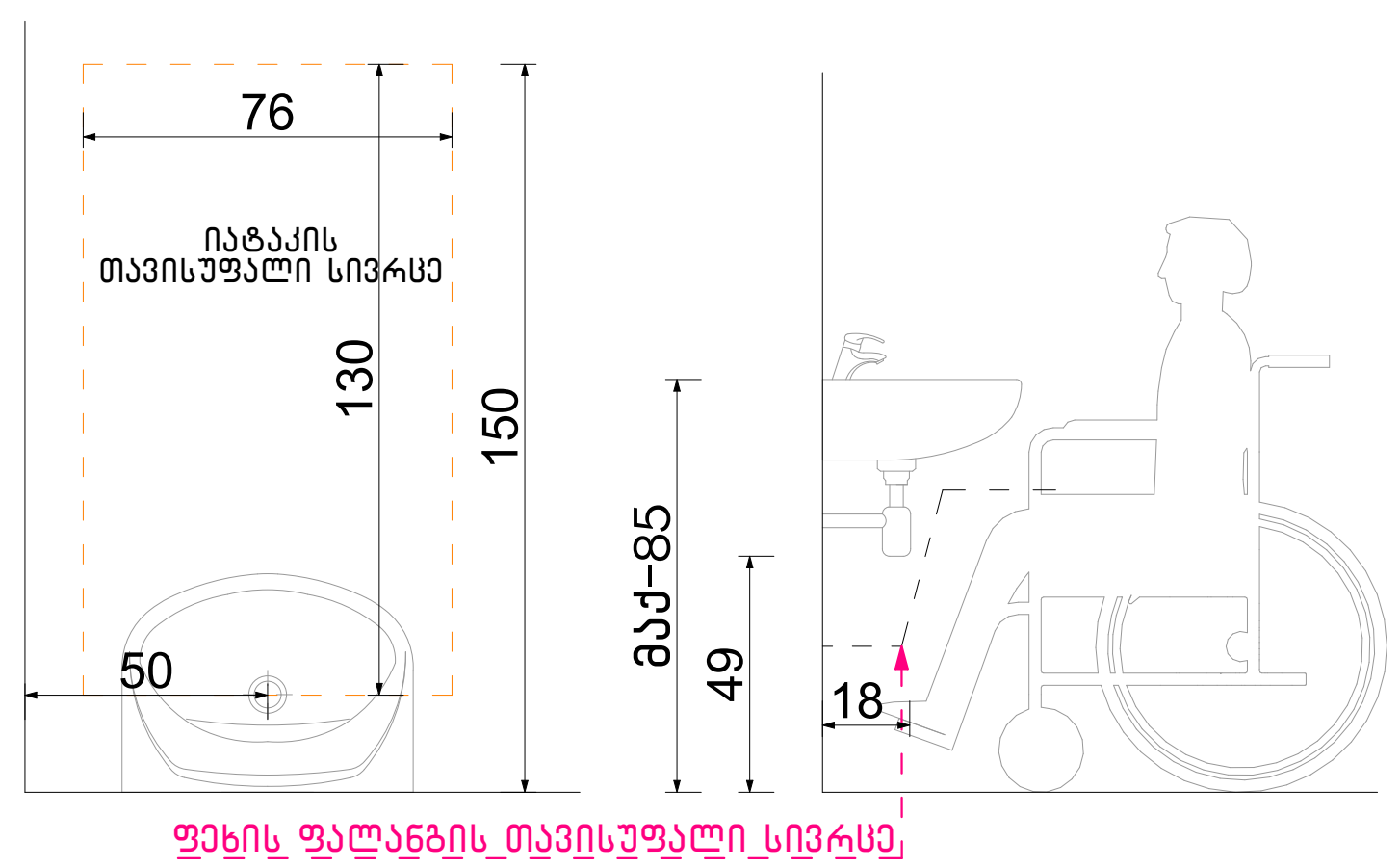

ნახაზის დასახელება:
მისაწვდომი სველი წერტილი კომერციულ სივრცეში №2
ექსპლიკაცია:

კორექტირება

№	კორექტირება	თარიღი
1		
2		
3		

პირობითი ნიშნები:

- ნაკვეთის საზღვარი
- მონოლითი
- იატაკის მოჭიმვა
- შემავსებელი
- ჭრილის ხაზი
- ±0.00 კონსტრუქციული ნიშნული
- ±0.00 არქიტექტურული ნიშნული

შენიშვნები

1. ნახაზში შეტანილი ყველა ცვლილება უნდა შეთანხმდეს პროექტის ავტორთან.
2. შენობის საპროექტო ნული (±0.00) ტოლია +432.90 აბსოლუტური ნიშნულის.
3. პროექტში ყველა ზომა მოცემულია სანტიმეტრებში, ნიშნულები - მეტრებში.

მისამართი

ქ. თბილისი, ქუჩა რკინიგზა №30
ქ. თბილისი, ქუჩა ც. დადიანი №32
საკ. კოდი: 01.12.12.011.127 4953 მ²

პროექტის სახელწოდება

მრავალბინიანი
საცხოვრებელი სახლის
არქიტექტურული პროექტი

სტადია	პროექტი	არ
თანამდებობა	გვარი	ხელმოწერა
დირექტორი	ბ. ბენდელიანი	
არქიტექტორი	ი. გოგოხია	
არქიტექტორი	გ. ახვლედიანი	

საპროექტო ლოგო	მისამართი
BIJI ARCHITECTURE	ქ. თბილისი მ. შავიშვილის №1ა
BIJI ARCHITECTURE	TEL: 595 55-35-74 599 75-28-88

თარიღი	2021 წ.	მასშტაბი
ფორმატი	ფურცლის №	1:30
A-3	A. 36	

ორმხრივი კავშირის გამოყენების წესები, ნიშანი უნდა გაიკრას თავშესაფრის ფართობებთან

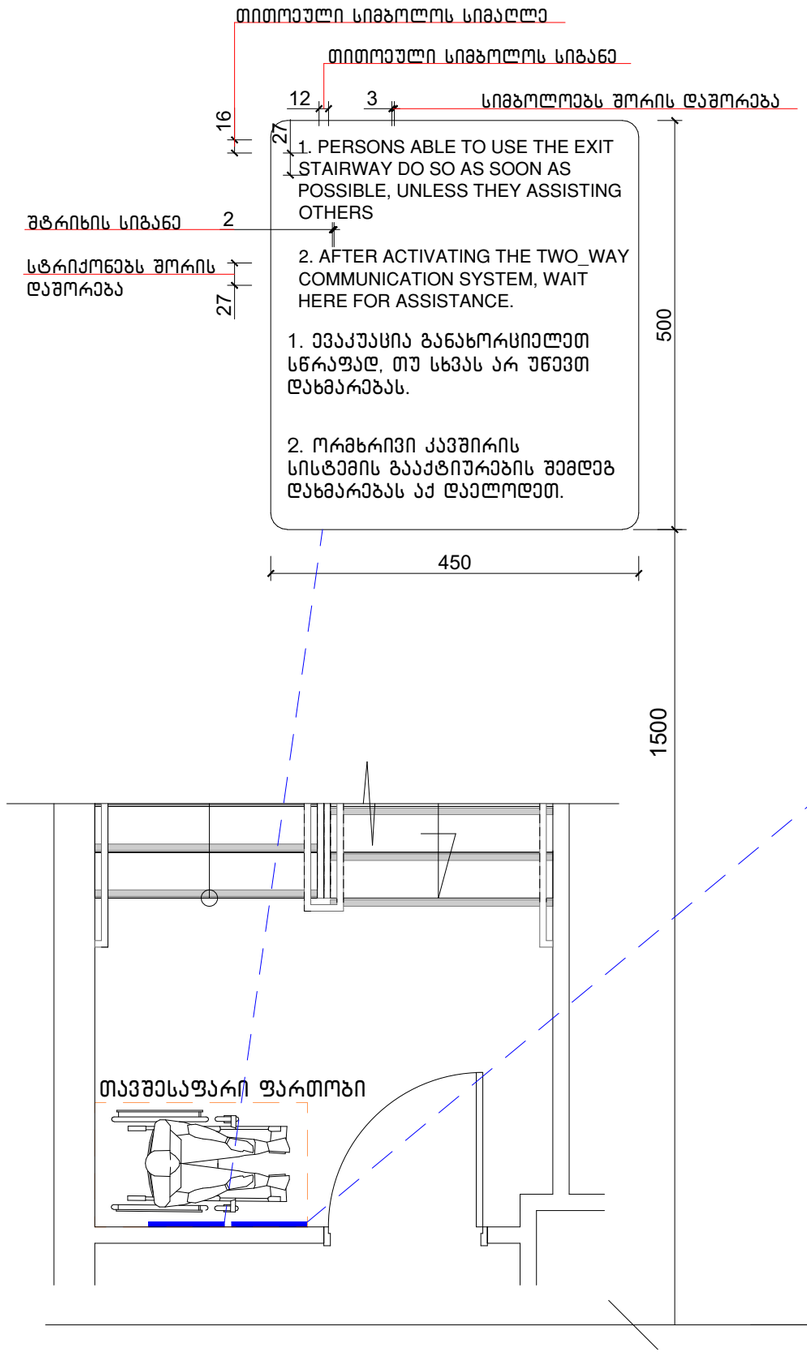

გზა-კიბის ამოსასვლელის ნიშანი, გზა-კიბის საზღვრებში, დერეფანში გამავალი კარის საკეტის მომიჯნავედ

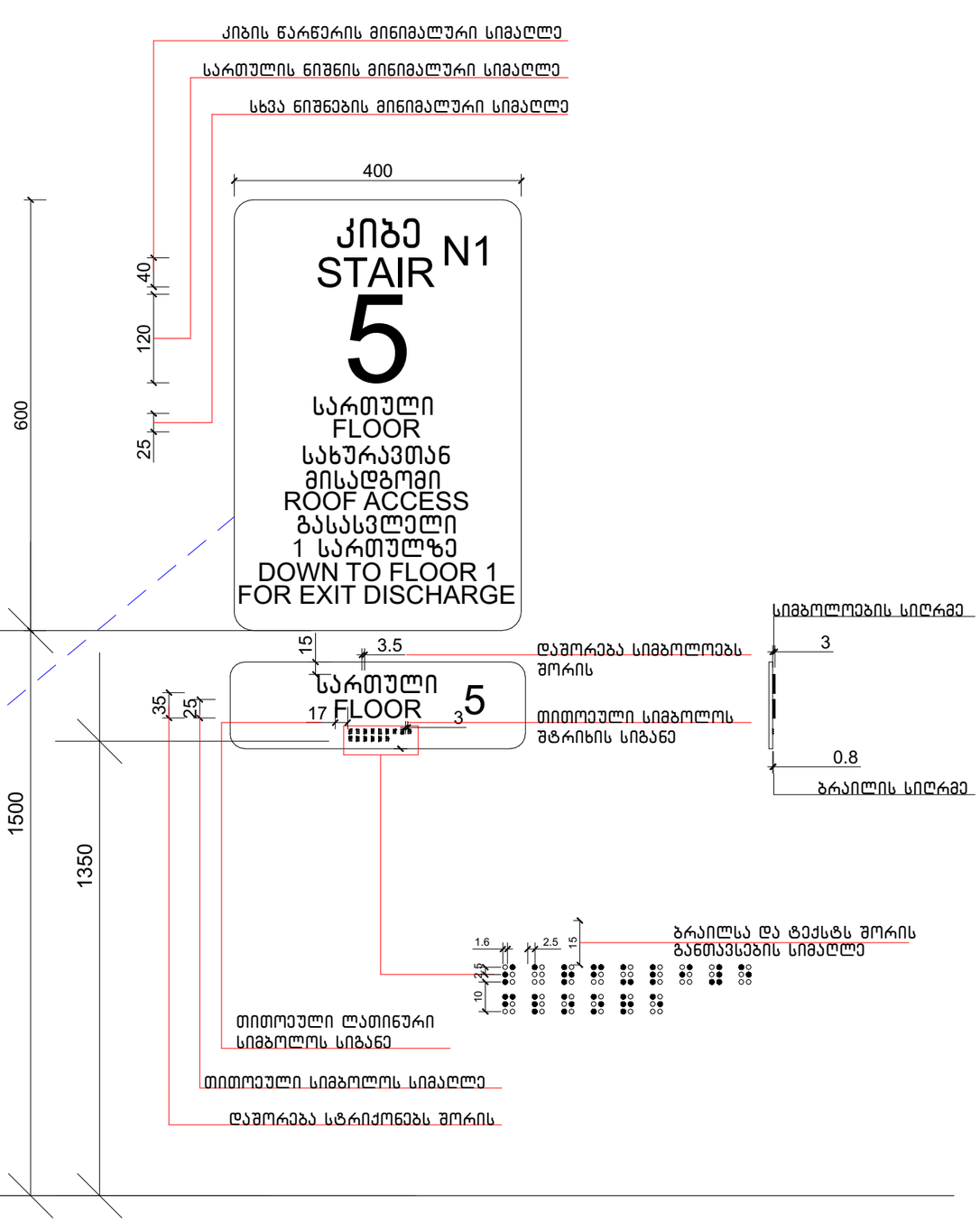

ნახაზის დასახელება:

ნიშნები

ექსპლიკაცია:

კორექტირება

№	კორექტირება	თარიღი
1		
2		
3		

პირობითი ნიშნები:

- ნაკვეთის საზღვარი
- მონოლითი
- იატაკის მოჯირკვა
- შემავსებელი
- ჭრილის ხაზი
- ±0.00 კონსტრუქციული ნიშნული
- ±0.00 არქიტექტურული ნიშნული

შენიშვნები

1. ნახაზში შეტანილი ცვლილება უნდა შეთანხმდეს პროექტის ავტორთან.
2. შენობის საპროექტო ნული (±0.00) ტოლია +432.90 აბსოლუტური ნიშნულის.
3. პროექტში ყველა ზომა მოცემულია სანტიმეტრებში, ნიშნულები - მეტრებში.

მისამართი

ქ. ობოლისი, ქუჩა რკინიგზა №30
ქ. ობოლისი, ქუჩა ც. დადიანი №32
საკ. კოდი: 01.12.12.011.127 4953 მ²

პროექტის სახელწოდება

მრავალბინიანი საცხოვრებელი სახლის არქიტექტურული პროექტი

სტადია	პროექტი	არ
თანამდებობა	გვარი	ხელმოწერა
დირექტორი	გ. ბენდელიანი	
არქიტექტორი	ი. ბოგოხია	
არქიტექტორი	გ. ახვლედიანი	

საპროექტო ლოგო

BIJI ARCHITECTURE

მისამართი

ქ. ობოლისი
გ. შათბაშიძის №1ა

TEL:
595 55-35-74
599 75-28-88

თარიღი	2021 წ.	მასშტაბი
ფორმატი	ფურცლის №	1:75
A-3	A. 37	

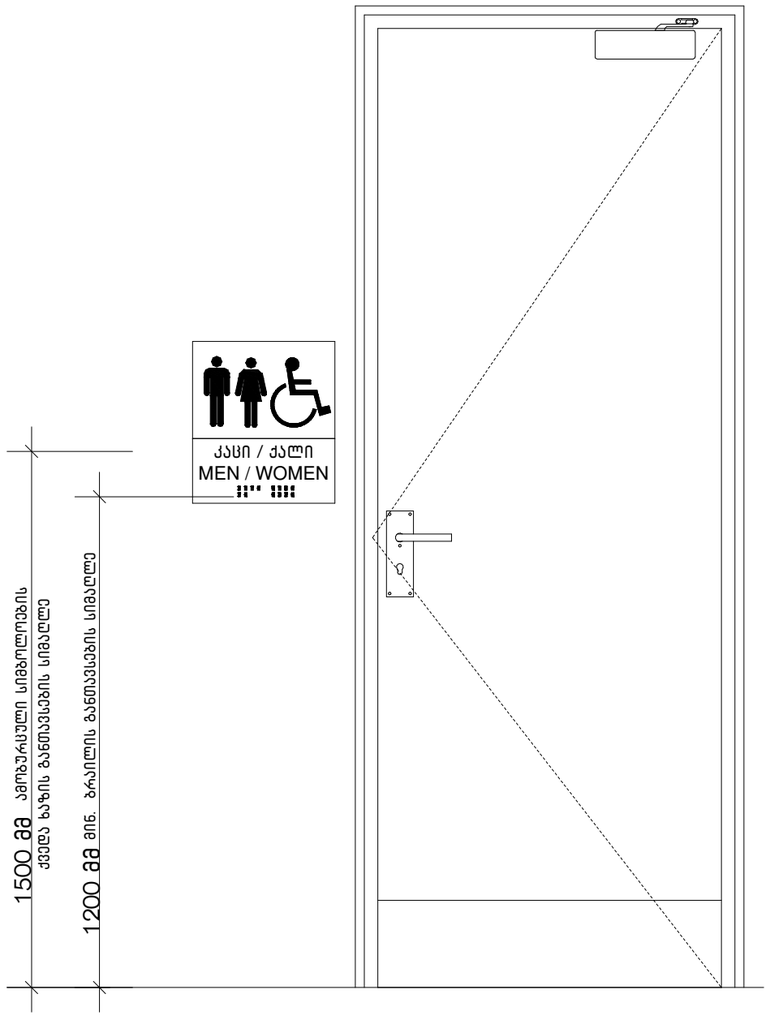

ნახაზის დასახელება:

ნიშნები

ექსპლიკაცია:

კორექტირება

№	კორექტირება	თარიღი
1		
2		
3		

პირობითი ნიშნები:

- ნაკვეთის საზღვარი
- მონოლითი
- იატაკის მოპირკეთება
- შემავსებელი
- ჭრილის ხაზი
- ±0.00 კონსტრუქციული ნიშნული
- ±0.00 არქიტექტურული ნიშნული

შენიშვნები

1. ნახაზში შეტანილი ცვლილება უნდა შეთანხმდეს პროექტის ავტორთან.
2. შენობის საპროექტო ნული (±0.00) ტოლია +432.90 აბსოლუტური ნიშნულის.
3. პროექტში ყველა ზომა მოცემულია სანტიმეტრებში, ნიშნულები - მეტრებში.

მისამართი

ქ. თბილისი, ჭუბა რკინიგზა №30
ქ. თბილისი, ქუჩა ც. დადიანი №32
ს.კ. კოდი: 01.12.12.011.127 4953 მ²

პროექტის სახელწოდება

მრავალბინიანი
საცხოვრებელი სახლის
არქიტექტურული პროექტი

სტადია	პროექტი	არ
თანამდებობა	გვარი	ხელმოწერა
დირექტორი	ბ. ბენდელიანი	
არქიტექტორი	ი. ბოგოხია	
არქიტექტორი	ბ. ახვლედიანი	

საარქიტექტო ლოგო | მისამართი

BIJI ARCHITECTURE

ქ. თბილისი
ც. დადიანის №32

TEL:
595 55-35-74
599 75-28-88

თარიღი	2021 წ.	მასშტაბი
ფორმატი	ფურცლის №	1:75
A-3	A. 38	

ნიშანი პიქტოგრამებით, ამობურცული ნიშნებით და ბრაილით გათვალისწინებული მისაწვდომი ტუალეტებთან კარის მომიჯნავედ

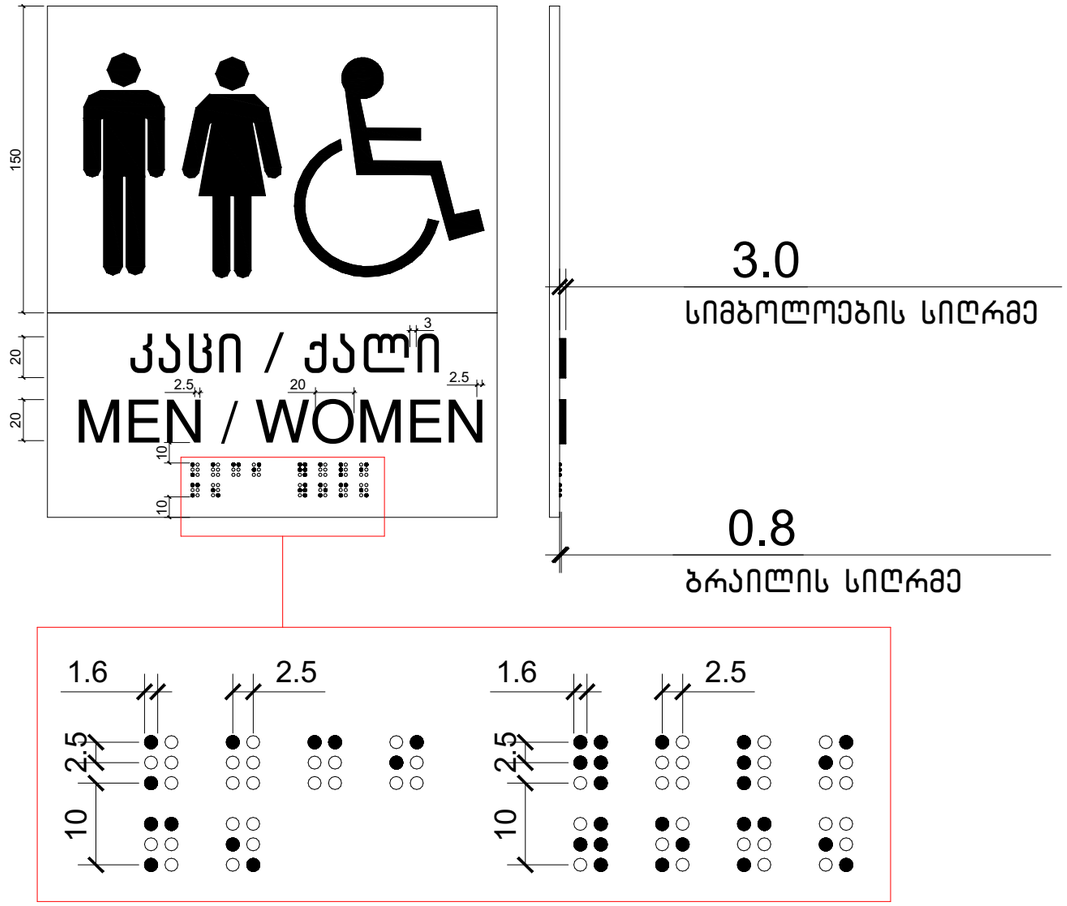

—

ნახაზის დასახელება:

ნიშნები

ექსპლიკაცია:

კორექტირება

№	კორექტირება	თარიღი
1		
2		
3		

პირობითი ნიშნები:

- ნაკვეთის საზღვარი
- მონოლითი
- იატაკის მოპირკეთება
- შემავსებელი
- ჭრილის ხაზი
- ±0.00 კონსტრუქციული ნიშნული
- ±0.00 არქიტექტურული ნიშნული

შენიშვნები

1. ნახაზში შეტანილი ცვლილება უნდა შეთანხმდეს პროექტის ავტორთან.
2. შენობის საპროექტო ნული (±0.00) ტოლია +432.90 აბსოლუტური ნიშნულის.
3. პროექტში ცვლა ზომა მოცემულია სანტიმეტრებში, ნიშნულები - მეტრებში.

მისამართი

ქ. თბილისი, ჭუჭა რკინიგზა №30
ქ. თბილისი, ჭუჭა ც. დადიანი №32
საკ. კოდი: 01.12.12.011.127 4953 მ²

პროექტის სახელწოდება

მრავალბინიანი
საცხოვრებელი სახლის
არქიტექტურული პროექტი

სტადია	პროექტი	არ
თანამდებობა	გვარი	ხელმოწერა
დირექტორი	გ. ბენდელიანი	
არქიტექტორი	ი. გოგოხია	
არქიტექტორი	გ. ახვლედიანი	

საპროექტო ლოგო

მისამართი

BIJI ARCHITECTURE
BIJI ARCHITECTURE

ქ. თბილისი
გ. ტაბიძის ქ№15

TEL:
595 55-35-74
599 75-28-88

თარიღი	2021 წ.	მასშტაბი
ფორმატი	ფურცლის №	1:75
A-3	A. 39	

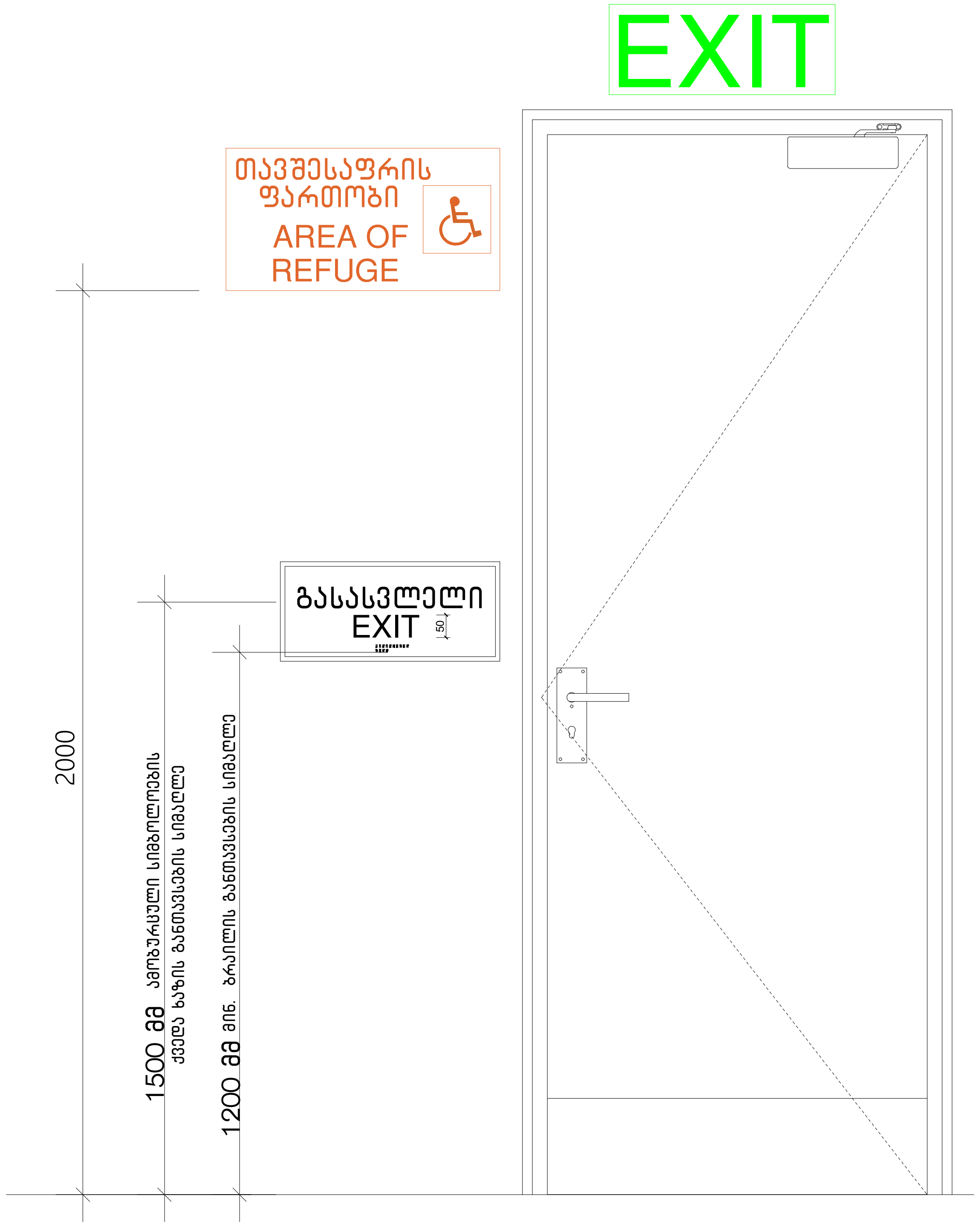

ნახაზის დასახელება:

ნიშნები

ექსპლიკაცია:

კორექტირება

№	კორექტირება	თარიღი
1		
2		
3		

პირობითი ნიშნები:

- ნაკვეთის საზღვარი
- მონოლითი
- იატაკის მოჭიმვა
- შემავსებელი
- ჭრილის ხაზი
- ±0.00 კონსტრუქციული ნიშნული
- ±0.00 არქიტექტურული ნიშნული

შენიშვნები

1. ნახაზში შეტანილი ყველა ცვლილება უნდა შეთანხმდეს პროექტის ავტორთან.
2. შენობის საპროექტო ნული (±0.00) ტოლია +432.90 აბსოლუტური ნიშნულის.
3. პროექტში ყველა ზომა მოცემულია სანტიმეტრებში, ნიშნულები - მეტრებში.

მისამართი

ქ. თბილისი, ქუჩა რკინიგზა №30
ქ. თბილისი, ქუჩა ც. დადიანი №32
საკ. კოდი: 01.12.12.011.127 4953 მ²

პროექტის სახელწოდება

მრავალბინიანი საცხოვრებელი სახლის არქიტექტურული პროექტი

სტადია	პროექტი	არ
თანამდებობა	გვარი	ხელმოწერა
დირექტორი	გ. ბენდელიანი	
არქიტექტორი	ი. გოგოხია	
არქიტექტორი	გ. ახვლედიანი	

საპროექტო ლოგო	მისამართი
BIJI ARCHITECTURE BIJI ARCHITECTURE	ქ. თბილისი მ. შავიშვილის №1ა TEL: 595 55-35-74 599 75-28-88

თარიღი	2021 წ.	მასშტაბი
ფორმატი	ფურცლის №	1:75
A-3	A. 40	

გასასვლელის განათებული ნიშანი

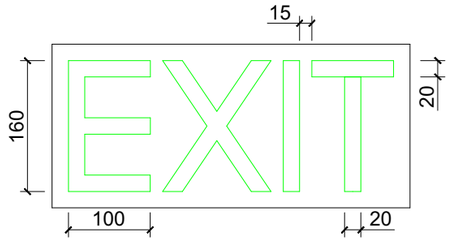

განათებული ნიშანი თავშესაფრის ფართობთან მიმავალ კართან

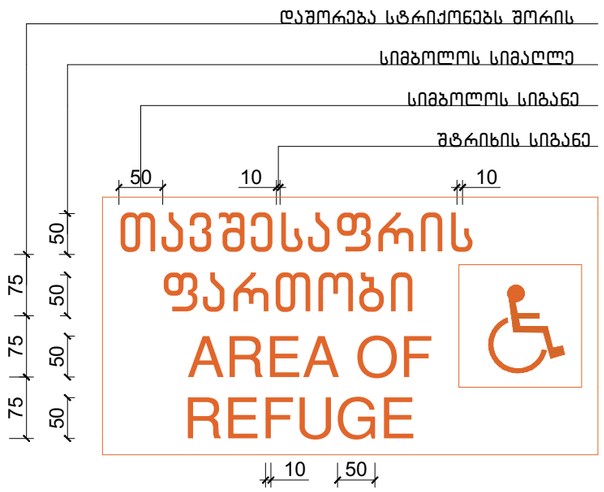

ნიშანი ამობურცული სიმბოლოებით და ბრაილით გზა-კიბის შესასვლელთან და გარეთ გამავალ ყველა კართან

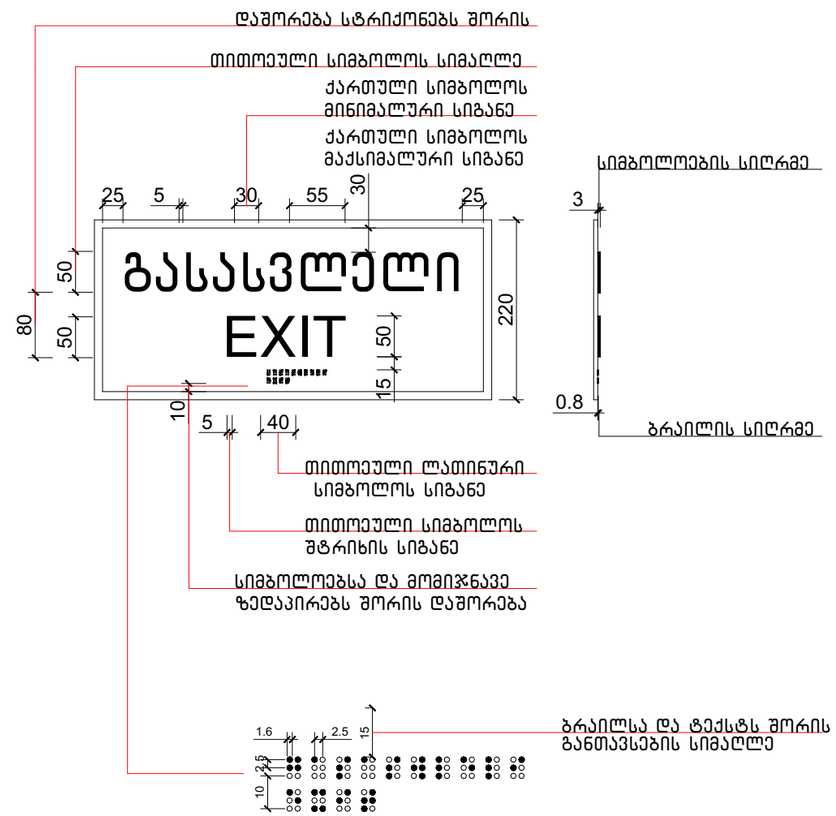

ნახაზის დასახელება:

ნიშნები

ექსპლიკაცია:

კორექტირება

№	კორექტირება	თარიღი
1		
2		
3		

პირობითი ნიშნები:

- ნაკვეთის საზღვარი
- მონოლითი
- იატაკის მოპირკეთება
- შემავსებელი
- ჭრილის ხაზი
- ±0.00 კონსტრუქციული ნიშნული
- ±0.00 არქიტექტურული ნიშნული

შენიშვნები

1. ნახაზში შეტანილი ცვლილება უნდა შეთანხმდეს პროექტის ავტორთან.
2. შენობის საპროექტო ნული (±0.00) ტოლია +432.90 აბსოლუტური ნიშნულის.
3. პროექტში ყველა ზომა მოცემულია სანტიმეტრებში, ნიშნულები - მეტრებში.

მისამართი

ქ. თბილისი, ჭუბა რკინიგზა №30
ქ. თბილისი, ჭუბა ც. დადიანი №32
ს.კ. კოდი: 01.12.12.011.127 4953 მ²

პროექტის სახელწოდება

მრავალბინიანი
საცხოვრებელი სახლის
არქიტექტურული პროექტი

სტადია	პროექტი	არ
თანამდებობა	გვარი	ხელმოწერა
დირექტორი	გ. ბენდელიანი	
არქიტექტორი	ი. ბოგოხია	
არქიტექტორი	გ. ახვლედიანი	

საპროექტო ლოგო

BIJI ARCHITECTURE
BIJI ARCHITECTURE

მისამართი

ქ. თბილისი
გ. წულუკიძის №15

TEL:
595 55-35-74
599 75-28-88

თარიღი	2021 წ.	მასშტაბი
ფორმატი	ფურცლის №	1:75
A-3	A. 41	

ლიფტის ტექნიკური მახასიათებლები

ლიფტის შახტის გაბარიტები 2200X2800 მმ

ლიფტის კაბინის შიგა გაბარიტები 137X220 მმ

ლიფტის კარის სუფთა სიგანე 1100 მმ

ლიფტის კარის ცეცხლმედეგობა 90 წთ

ლიფტის ტვირთამწეობა 1600 კგ

ლიფტის მოძრაობის სიჩქარე 1.75 მ/წმ

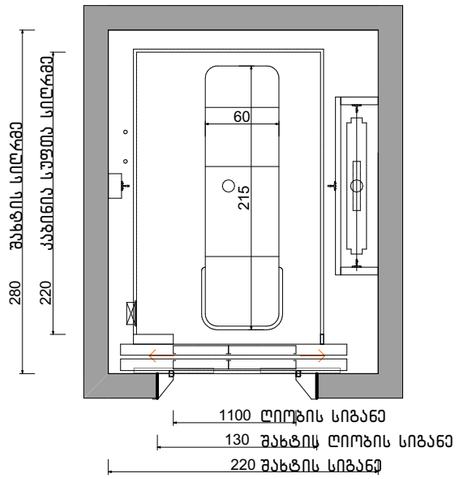

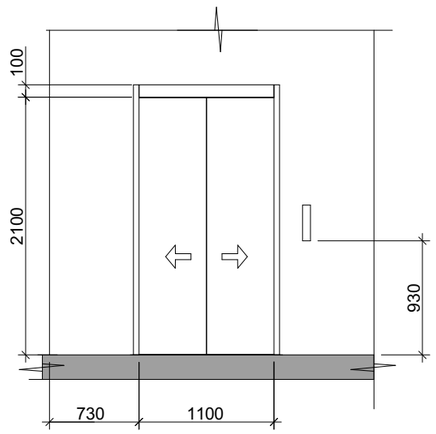

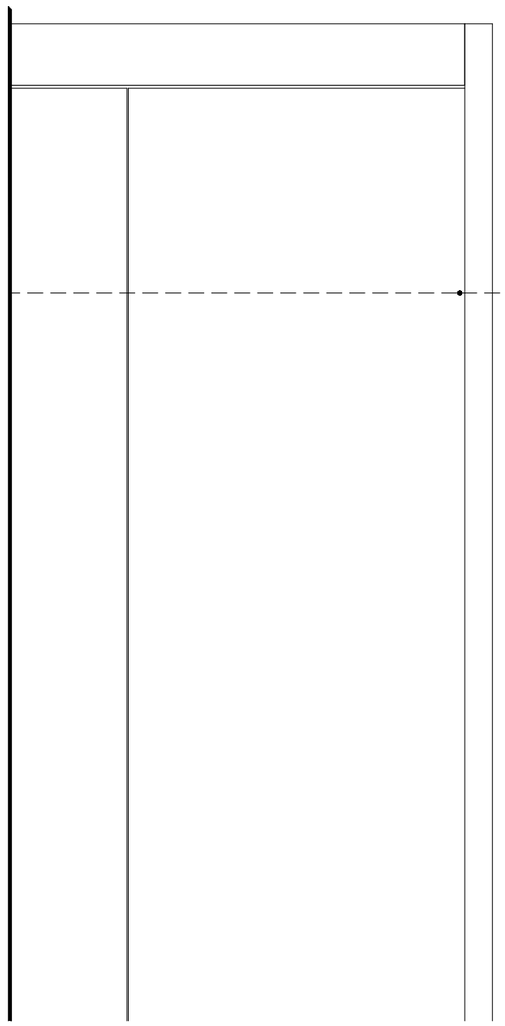

სასწრაფო სამედიცინო დახმარების საერთაშორისო სიმბოლო
(სიცოცხლის ვარსკვლავი) განთავსდება ლიფტის ჩარჩოს ორივე მხარეს

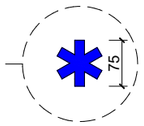

ნიშანი განთავსდება ლიფტის
გამოსაძახებელ ღილაკთან



ნახაზის დასახელება:

ნიშნები

ექსპლიკაცია:

კორექტირება

№	კორექტირება	თარიღი
1		
2		
3		

პირობითი ნიშნები:

- ნაკვეთის საზღვარი
- მონოლითი
- იატაკის მოპირკეთება
- შემავსებელი
- ჭრილის ხაზი
- ±0.00 კონსტრუქციული ნიშნული
- ±0.00 არქიტექტურული ნიშნული

შენიშვნები

1. ნახაზში შეტანილი ყველა ცვლილება უნდა შეთანხმდეს პროექტის ავტორთან.
2. შენობის საპროექტო ნული (±0.00) ტოლია +432.90 აბსოლუტური ნიშნულის.
3. პროექტში ყველა ზომა მოცემულია სანტიმეტრებში, ნიშნულები - მეტრებში.

მისამართი

ქ. თბილისი, ჟუჩა რკინიგზა №30
ქ. თბილისი, ჟუჩა ც. დადიანი №32
ს.კ. კოდი: 01.12.12.011.127 4953 მ²

პროექტის სახელწოდება

მრავალბინიანი
საცხოვრებელი სახლის
არქიტექტურული პროექტი

სტადია	პროექტი	არ
თანამდებობა	გვარი	ხელმოწერა
დირექტორი	გ. ბენდელიანი	
არქიტექტორი	ი. ბოგოხია	
არქიტექტორი	გ. ახვლედიანი	

საპროექტო ლოგო

მისამართი

BIJI ARCHITECTURE

ქ. თბილისი
გ. ცაგარელის №15

TEL:
595 55-35-74
599 75-28-88

თარიღი	2021 წ.	მასშტაბი
ფორმატი	ფურცლის №	1:50, 1:100
A-3	A. 42	

ნიშანი განთავსდება
გზა-ქიბის საზღვრებში
კარის მომიჯნავედ

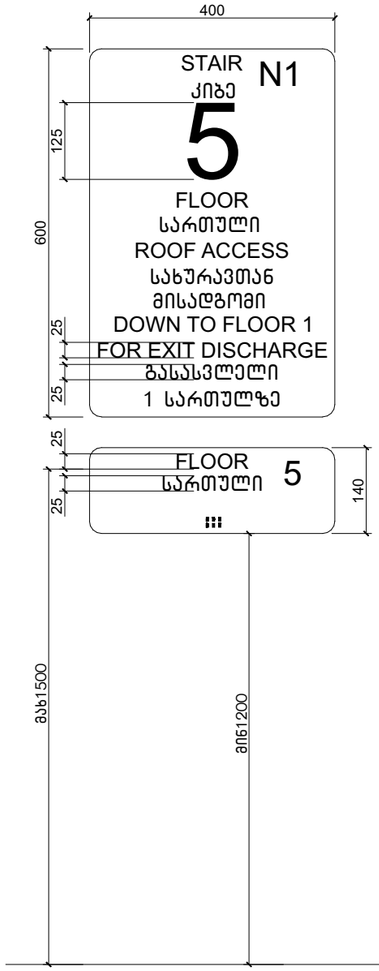

ნიშანი განთავსდება
გზა-ქიბის საზღვრებში
კარის მომიჯნავედ

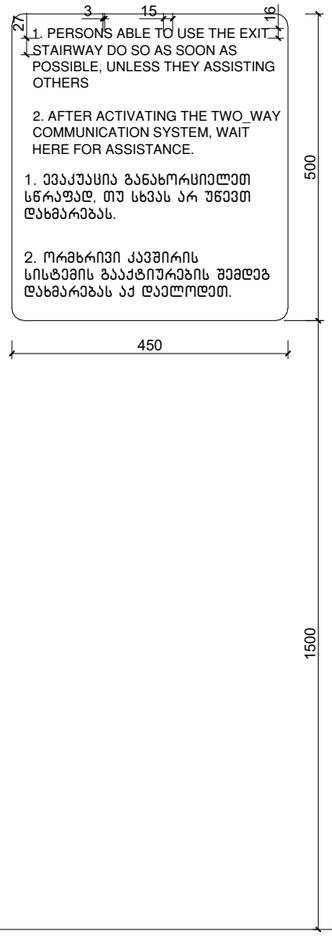

ნიშანი განთავსდება
გარე მისაწვდომ ავტოსადგომთან

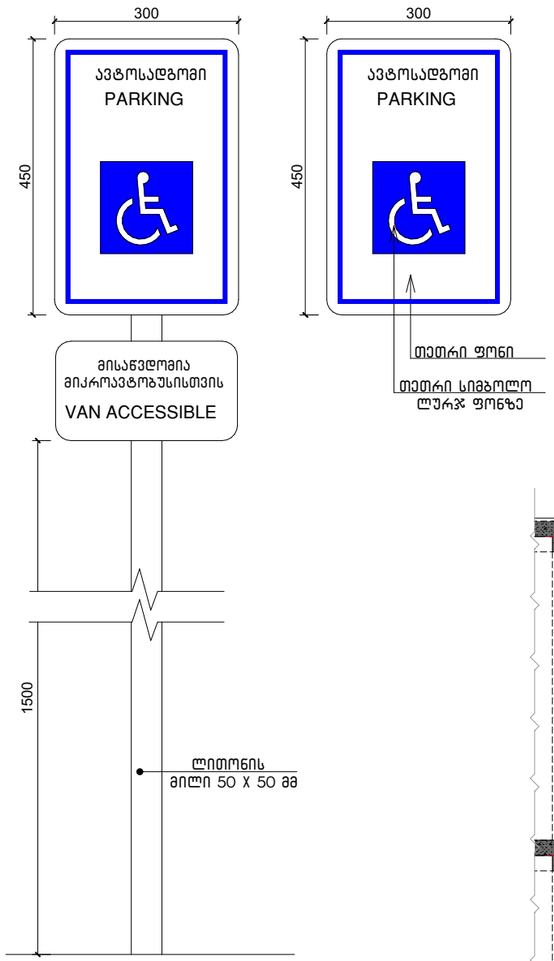

ამოცნობადი გამაფრთხილებელი

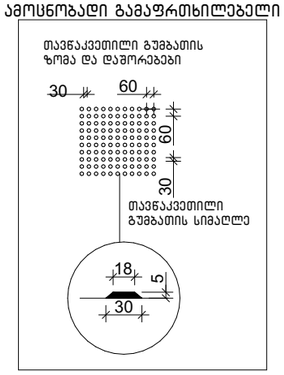

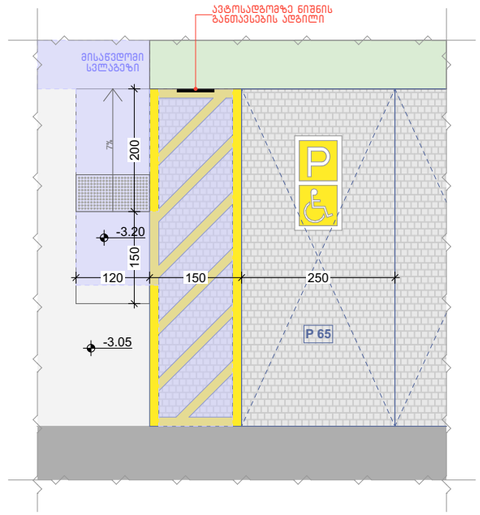

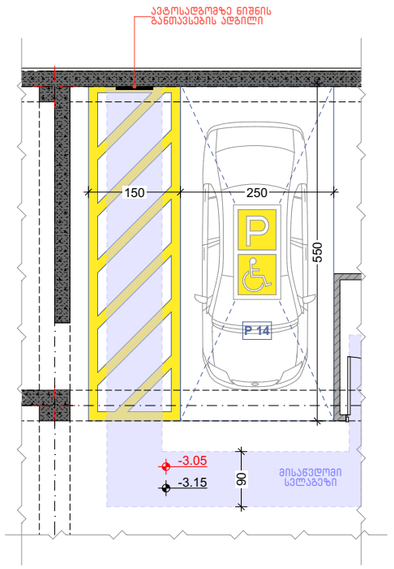

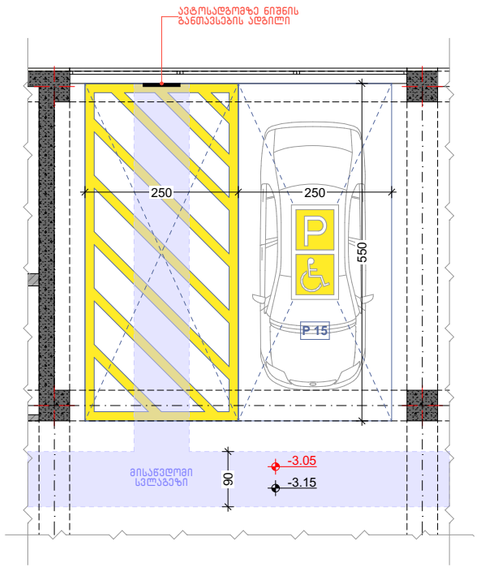

ნახაზის დასახელება:

ნიშნები

ექსპლიკაცია:

კორექტირება

№	კორექტირება	თარიღი
1		
2		
3		

პირობითი ნიშნები:

- ნაკვეთის საზღვარი
- მონოლითი
- ასფალტის მოპირკეთება
- შემაკავებელი
- ბრილის ხაზი
- ±0.00 კონსტრუქციული ნიშნული
- ±0.00 არქიტექტურული ნიშნული

შენიშვნები

1. ნახაზში შეტანილი ცვლილება უნდა შეთანხმდეს პროექტის ავტორთან.
2. შენობის საპროექტო ნული (±0.00) ტოლია +432.90 აბსოლუტური ნიშნულის.
3. პროექტში ცვლილ ზომა მოცემულია სანტიმეტრებში, ნიშნულები - მეტრებში.

მისამართი

ქ. თბილისი, ჭუბა რკინიგზა №30
ქ. თბილისი, ჭუბა ს. დადიანი №32
საკ. კოდი: 01.12.12.011.127 4953 მ²

პროექტის სახელწოდება

მრავალბინიანი
საცხოვრებელი სახლის
არქიტექტურული პროექტი

სტადია	პროექტი	არ
თანამდებობა	გვარი	ხელმოწერა
დირექტორი	ბ. ბენდელიანი	
არქიტექტორი	ი. ბოგოხია	
არქიტექტორი	გ. ახვლედიანი	

საპროექტო ლოგო

მისამართი

BIJI ARCHITECTURE
BIJI ARCHITECTURE

ქ. თბილისი
გ. შალიკაშვილის №1ა

TEL:
595 55-35-74
599 75-28-88

თარიღი	2021 წ.	მასშტაბი
ფორმატი	ფურცლის №	1:100
A-3	A. 43	

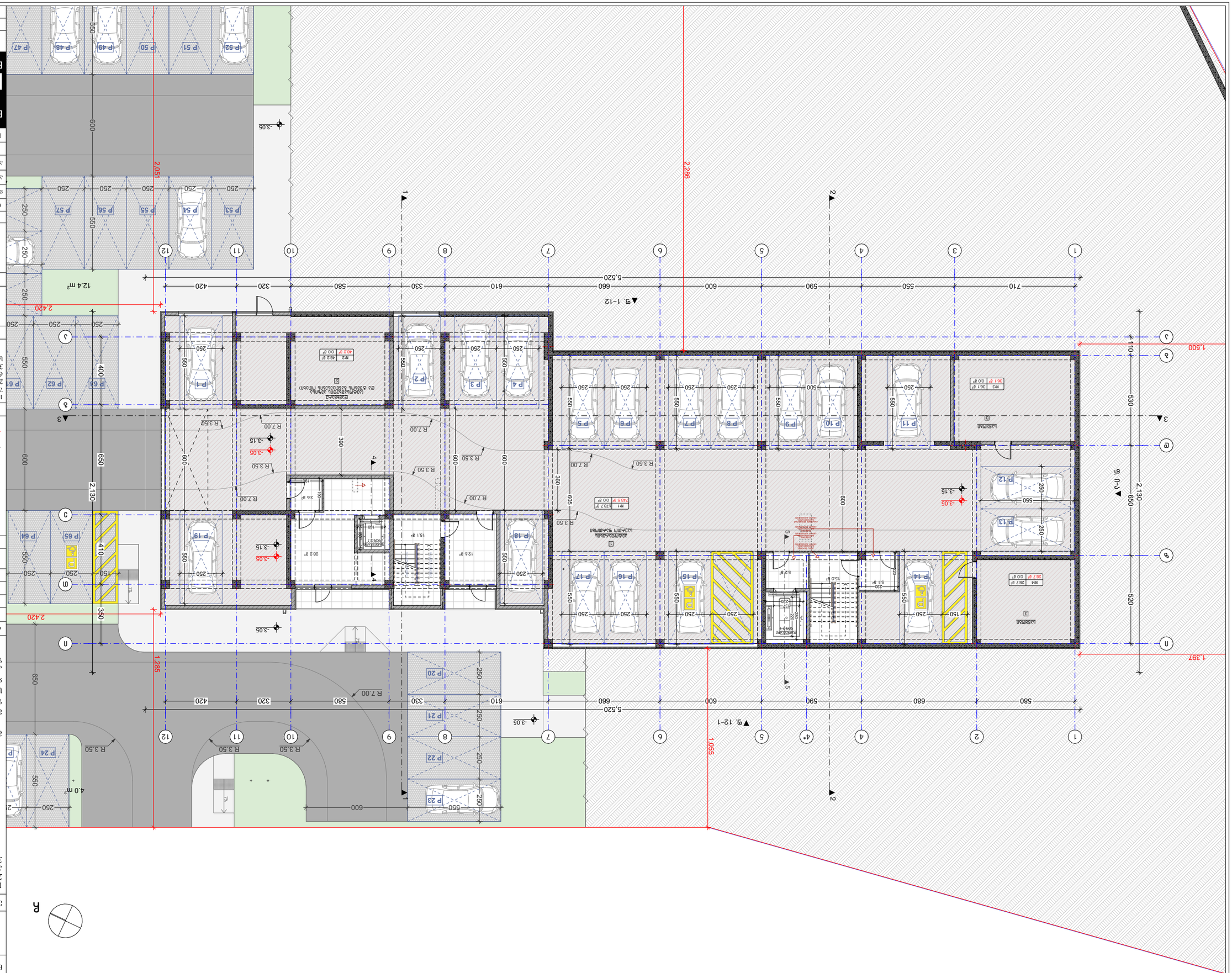

Գլխավոր ճարտ.	Ծ.Հարությունյան
Նախագծի ղեկ.	Ա.Ղազարյան
Կատարող	Ա.Ղազարյան
Ստուգող	Ա.Ղազարյան
Նախագծի փուլ	Նախագծային առաջադրանք
Նախագծի անվանում	Ա. Ծածկագրման Ն-15
Գծագրի անվանում	Գ. Ճարտարապետական լուծումներ
Գծագրի №	Ա.44
Օբյեկտ	2021 թ.
	Ա-3
	1:200

BIJI ARCHITECTURE
ՀՀ, ք. Երևան, Կենտրոն 1, Ամիրյան 3
TEL: 595 55-35-74
599 75-28-88

ՀԱՏԱԿԱԳԾԱՅԻՆ ԱՇԽԱՏԱՆՔՆԵՐԻ ԿԱՏԱՐՄԱՆ ԺԱՄԱՆԱԿԱՑՈՒՅՑ

№	Աշխատանքների անվանում	Կատարման ժամկետ
1		
2		
3		

ԺԱՄԱՆԱԿԱՑՈՒՅՑԻ ԿԱԶՄՈՒՄ ԸՆԴԳԾՎԱԾ ՀԱՏԱԿԱԳԾԵՐԻ ՑԱՆԿ

ԱՇԽԱՏԱՆՔԱՅԻՆ ՀԱՏԱԿԱԳԾԵՐ

ՀԱՏԱԿԱԳԾԵՐԻ ՑԱՆԿ

1. Ճարտարապետական լուծումներ (նիստակազմ)
2. Ինժեներական համակարգերի ներքին ցանցեր (ջրամատակարարում, կոյուղի, ջեռուցում, օդափոխություն, ջերմամատակարարում)
3. Թույլատրելի ծանրաբեռնվածություններ հատակների համար

ԸՆԴՀԱՆՈՒՐ ՏԵՂԵԿԱՏՎՈՒԹՅՈՒՆ

1. Նախագիծը կազմված է ՀՀ գործող շինարարական նորմերի և կանոնների պահանջներին համապատասխան:
2. Ծածկի ձյան ծանրաբեռնվածությունը ընդունված է 1.5 կՊա (150 կգ/մ²):
3. Ներքին ջրամատակարարման համար նախատեսվում է ±0.00 նշանից ներքև տեղադրվող 5 մ³ տարողությամբ պահեստային ջրամբար:
4. Ներքին հրդեհաշիջման ջրի ծախսը ընդունված է 2.5 լ/վ, ճնշումը՝ 0.3 ՄՊա:
5. Ներքին հրդեհաշիջման ջրի ծախսը ընդունված է 5.0 լ/վ, ճնշումը՝ 0.3 ՄՊա:
6. Ներքին հրդեհաշիջման ջրի ծախսը ընդունված է 5.0 լ/վ, ճնշումը՝ 0.3 ՄՊա:
7. Ներքին հրդեհաշիջման ջրի ծախսը ընդունված է 5.0 լ/վ, ճնշումը՝ 0.3 ՄՊա:
8. Ներքին հրդեհաշիջման ջրի ծախսը ընդունված է 5.0 լ/վ, ճնշումը՝ 0.3 ՄՊա:
9. Ներքին հրդեհաշիջման ջրի ծախսը ընդունված է 5.0 լ/վ, ճնշումը՝ 0.3 ՄՊա:
10. Ներքին հրդեհաշիջման ջրի ծախսը ընդունված է 5.0 լ/վ, ճնշումը՝ 0.3 ՄՊա:
11. Ներքին հրդեհաշիջման ջրի ծախսը ընդունված է 5.0 լ/վ, ճնշումը՝ 0.3 ՄՊա:
12. Ներքին հրդեհաշիջման ջրի ծախսը ընդունված է 5.0 լ/վ, ճնշումը՝ 0.3 ՄՊա:

ԱՇԽԱՏԱՆՔԱՅԻՆ


ЗЕЛЕНА ЗОНА
ЗЕЛЕНА ЗОНА
ЗЕЛЕНА ЗОНА

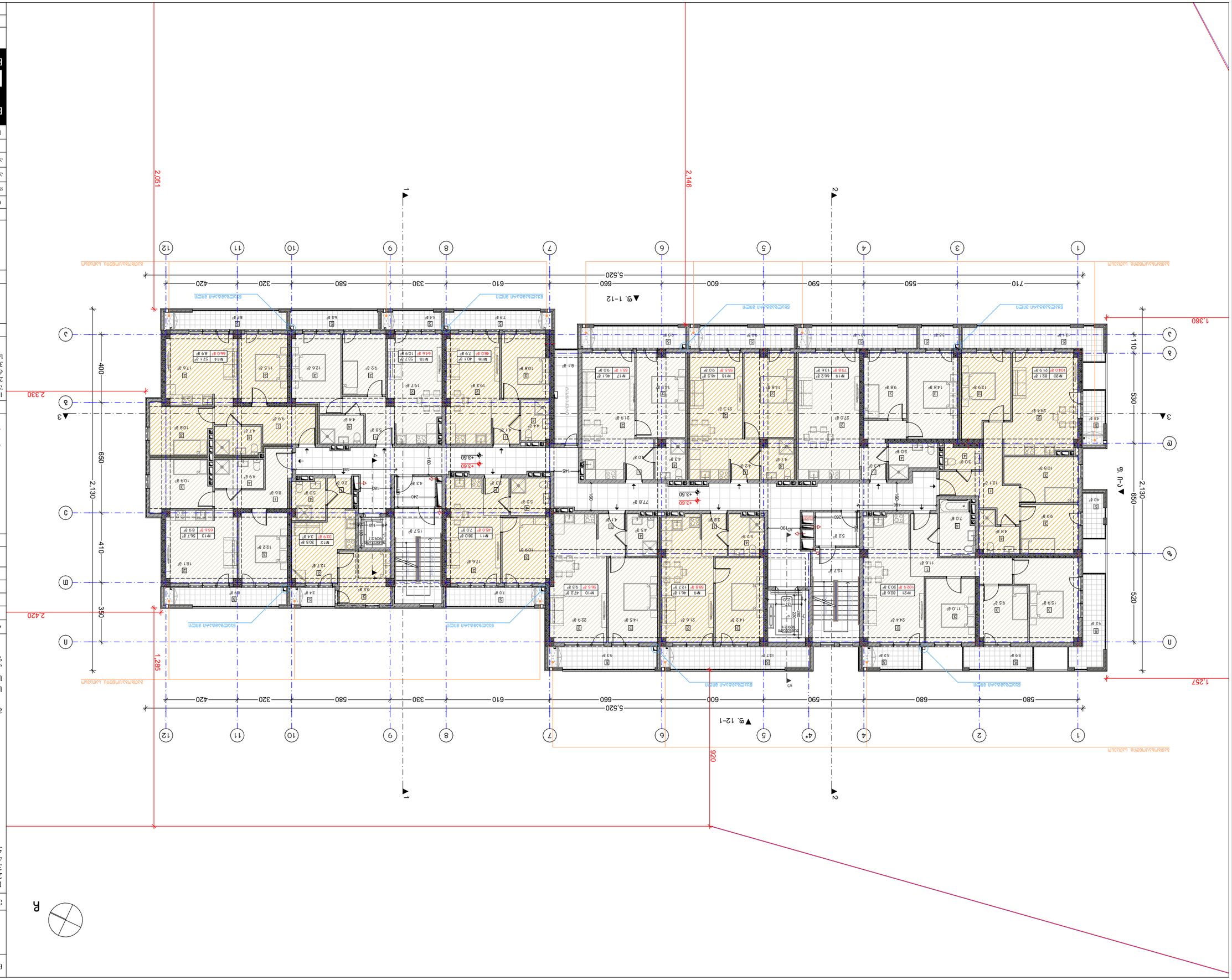

ก. ภัณฑิตา ศรีสุข
ส. ธนพัฒน์ ชัยชนะ
№15

BUI ARCHITECTURE

TEL:
595 55-35-74
599 75-28-88

ปีการศึกษา	2021 ปี.
ชื่อโครงการ	อาคารพักอาศัย 12 ครอบครัว
ชื่อแบบ	ผังบริเวณ
แบบเลขที่	A. 46
มาตราส่วน	1:200

ผังบริเวณ บริษัท ก่อสร้างดี จำกัด
ที่ตั้ง ถนนเพชรเกษม
แขวงบางแค เขตบางแค กรุงเทพมหานคร

ก. ภัณฑิตา ศรีสุข (ว. สถาปัตยกรรม) 4932 ส่ง
ส.ส. ภาณุ: 01.12.2011.127

ก. ภัณฑิตา, ส่วน ต้นไม้ใหญ่ №30
ส. ภัณฑิตา, ส่วน ต. ศาลายา №32
ส.ส. ภาณุ: 01.12.2011.127 4933 ส่ง

ชื่อโครงการ

1. อาคารพักอาศัย 12 ครอบครัว (ตึกแถว) 3 ชั้น จำนวน 1 หลัง
2. ที่ตั้งอยู่ในเขตพื้นที่ ก่อสร้างเพื่อการอยู่อาศัย (ส.อ.00)
3. มีพื้นที่ก่อสร้างรวม ประมาณ 1432.90 ตารางเมตร ที่ดินประมาณ 1 ไร่ 3 งาน 90 ตารางวา
4. ระยะห่างจากเขตที่ดิน ด้านหน้าติดถนนสาธารณะ ด้านหลังติดที่ดินเปล่า ด้านข้างทั้งสองข้างติดที่ดินเปล่า

ที่ตั้งโครงการ

- อาคารพักอาศัย ระดับพื้นชั้นล่าง +0.00
- อาคารพักอาศัย ระดับพื้นชั้นบน +0.00
- ระดับพื้นดิน ดินถมใหม่
- ขอบเขตที่ดิน
- ขอบเขตอาคาร
- เส้นแสดงแนวหลังคา
- ผนังก่ออิฐมอญ

1		
2		
3		

№	เจ้าของโครงการ	ตำแหน่ง

เจ้าของโครงการ

ผังบริเวณ +3.50 ถังเก็บน้ำ
ถังดับเพลิง

ที่ตั้งโครงการ

1. อาคาร/ตึกแถวเดิม
2. โรงเก็บรถ (ที่จอดรถ/โรงจอดรถ)
3. โรงเรือนเอนกประสงค์
4. โรง. ขนส่งสาธารณะ
5. ป้ายโครง

ผู้ออกแบบ:

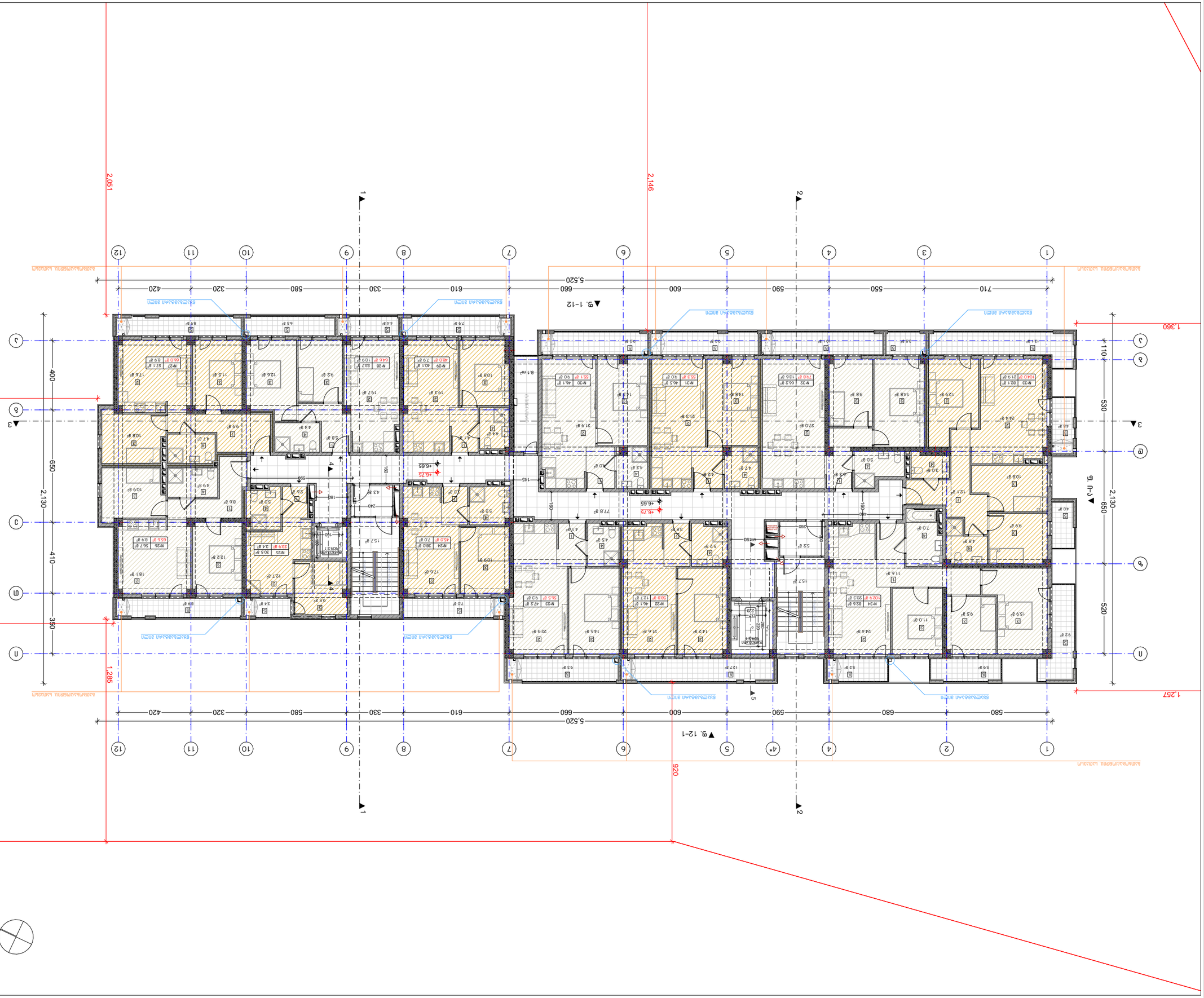

ก

ЗАМЕЧАНИЯ:

1. ЗЕМЛЯНЫЕ/ЖЕЛЕЗОБЕТОННЫЕ
2. ВЫСОТНЫЕ ОТМЕТКИ/ВЫСОТНЫЕ
3. ВЕНТИЛЯЦИЯ
4. ВЕНТИЛЯЦИЯ
5. ЛЕСТНИЦА

ОБОЗНАЧЕНИЕ	А-3
ЧЕРТЕЖ №	А. 47
ДАТА	2021 г.
МАСШТАБ	1:200

BUJI ARCHITECTURE
TEL:
595 55-35-74
599 75-28-88

№	ИЗМЕНЕНИЯ	ДАТА
1		
2		
3		

ЗДАНИЕ ЖИЛОЙ ЗАСТРОЙКИ
ПО УЛ. ЗЕЛЕНОЙ +6.65 ГОРОДА
ЗЕЛЕНОГРАДА

ПЛАН 1-ГО ЭТАЖА

ЗАСТРОЙЩИК:
ООО "ЗЕЛЕНОГРАДСКИЙ ЖИЛОЙ КОМПЛЕКС"
г. ЗЕЛЕНОГРАД, ул. ЗЕЛЕНАЯ, д. 15

ПРОЕКТНАЯ ОРГАНИЗАЦИЯ:
BUJI ARCHITECTURE
г. ЗЕЛЕНОГРАД, ул. ЗЕЛЕНАЯ, д. 15

ОБЩАЯ ПЛОЩАДЬ ЗДАНИЯ - 10515 м²

ПЛОЩАДЬ ЗАСТРОЙКИ - 6929 м²

ПЛОЩАДЬ ЖИЛЫХ ПОМЕЩЕНИЙ - 1428 м²
ПЛОЩАДЬ ВСПОМОГАТЕЛЬНЫХ ПОМЕЩЕНИЙ - 126.8 м²

ОБОЗНАЧЕНИЕ	НАИМЕНОВАНИЕ	ПРИМЕЧАНИЕ
ОПК	ОБЩЕСТВЕННЫЕ ПОМЕЩЕНИЯ	
КЖ	ЖИЛЫЕ КОМНАТЫ	
КО	ОБЩАЯ КУХНЯ	
КП	ЛИЧНАЯ КУХНЯ	
С	САНУЗЕЛ	
ВК	ВЕСТИБЮЛЬ	
ЛК	ЛИФТОВОЙ ХОЛЛ	
ЛЛ	ЛЕСТНИЧНАЯ КЛЕТКА	
ТП	ТЕПЛОВОЙ ПУНКТ	
ЭЩ	ЭЛЕКТРОЩИТОВАЯ	
ВУ	ВЕНТИЛЯЦИОННАЯ УСТАНОВКА	
ЛМ	ЛИФТОВОЕ МАШИННОЕ ОТДЕЛЕНИЕ	
ТС	ТЕХНИЧЕСКОЕ ПОДПОЛЬЕ	

ЭКСПЛИКАЦИЯ ПОМЕЩЕНИЙ ЖИЛОЙ ЗАСТРОЙКИ
ПО ОБЩЕЙ ПЛОЩАДИ ЗДАНИЯ

ПОМЕЩЕНИЯ	ЭТАЖ	ПЛОЩАДЬ, м²
ЖИЛЫЕ КОМНАТЫ	1	1428
ОБЩАЯ КУХНЯ	1	126.8
ЛИЧНАЯ КУХНЯ	1	0
САНУЗЕЛ	1	0
ВЕСТИБЮЛЬ	1	0
ЛИФТОВОЙ ХОЛЛ	1	0
ЛЕСТНИЧНАЯ КЛЕТКА	1	0
ТЕПЛОВОЙ ПУНКТ	1	0
ЭЛЕКТРОЩИТОВАЯ	1	0
ВЕНТИЛЯЦИОННАЯ УСТАНОВКА	1	0
ЛИФТОВОЕ МАШИННОЕ ОТДЕЛЕНИЕ	1	0
ТЕХНИЧЕСКОЕ ПОДПОЛЬЕ	1	0
ОБЩЕСТВЕННЫЕ ПОМЕЩЕНИЯ	1	0
ИТОГО		1554.8

ЭКСПЛИКАЦИЯ ПОМЕЩЕНИЙ ЖИЛОЙ ЗАСТРОЙКИ
ПО ОБЩЕЙ ПЛОЩАДИ ЗДАНИЯ

ПОМЕЩЕНИЯ	ЭТАЖ	ПЛОЩАДЬ, м²
ЖИЛЫЕ КОМНАТЫ	2	1428
ОБЩАЯ КУХНЯ	2	126.8
ЛИЧНАЯ КУХНЯ	2	0
САНУЗЕЛ	2	0
ВЕСТИБЮЛЬ	2	0
ЛИФТОВОЙ ХОЛЛ	2	0
ЛЕСТНИЧНАЯ КЛЕТКА	2	0
ТЕПЛОВОЙ ПУНКТ	2	0
ЭЛЕКТРОЩИТОВАЯ	2	0
ВЕНТИЛЯЦИОННАЯ УСТАНОВКА	2	0
ЛИФТОВОЕ МАШИННОЕ ОТДЕЛЕНИЕ	2	0
ТЕХНИЧЕСКОЕ ПОДПОЛЬЕ	2	0
ОБЩЕСТВЕННЫЕ ПОМЕЩЕНИЯ	2	0
ИТОГО		1554.8

ЭКСПЛИКАЦИЯ ПОМЕЩЕНИЙ ЖИЛОЙ ЗАСТРОЙКИ
ПО ОБЩЕЙ ПЛОЩАДИ ЗДАНИЯ

ПОМЕЩЕНИЯ	ЭТАЖ	ПЛОЩАДЬ, м²
ЖИЛЫЕ КОМНАТЫ	3	1428
ОБЩАЯ КУХНЯ	3	126.8
ЛИЧНАЯ КУХНЯ	3	0
САНУЗЕЛ	3	0
ВЕСТИБЮЛЬ	3	0
ЛИФТОВОЙ ХОЛЛ	3	0
ЛЕСТНИЧНАЯ КЛЕТКА	3	0
ТЕПЛОВОЙ ПУНКТ	3	0
ЭЛЕКТРОЩИТОВАЯ	3	0
ВЕНТИЛЯЦИОННАЯ УСТАНОВКА	3	0
ЛИФТОВОЕ МАШИННОЕ ОТДЕЛЕНИЕ	3	0
ТЕХНИЧЕСКОЕ ПОДПОЛЬЕ	3	0
ОБЩЕСТВЕННЫЕ ПОМЕЩЕНИЯ	3	0
ИТОГО		1554.8

ЭКСПЛИКАЦИЯ ПОМЕЩЕНИЙ ЖИЛОЙ ЗАСТРОЙКИ
ПО ОБЩЕЙ ПЛОЩАДИ ЗДАНИЯ

ПОМЕЩЕНИЯ	ЭТАЖ	ПЛОЩАДЬ, м²
ЖИЛЫЕ КОМНАТЫ	4*	1428
ОБЩАЯ КУХНЯ	4*	126.8
ЛИЧНАЯ КУХНЯ	4*	0
САНУЗЕЛ	4*	0
ВЕСТИБЮЛЬ	4*	0
ЛИФТОВОЙ ХОЛЛ	4*	0
ЛЕСТНИЧНАЯ КЛЕТКА	4*	0
ТЕПЛОВОЙ ПУНКТ	4*	0
ЭЛЕКТРОЩИТОВАЯ	4*	0
ВЕНТИЛЯЦИОННАЯ УСТАНОВКА	4*	0
ЛИФТОВОЕ МАШИННОЕ ОТДЕЛЕНИЕ	4*	0
ТЕХНИЧЕСКОЕ ПОДПОЛЬЕ	4*	0
ОБЩЕСТВЕННЫЕ ПОМЕЩЕНИЯ	4*	0
ИТОГО		1554.8

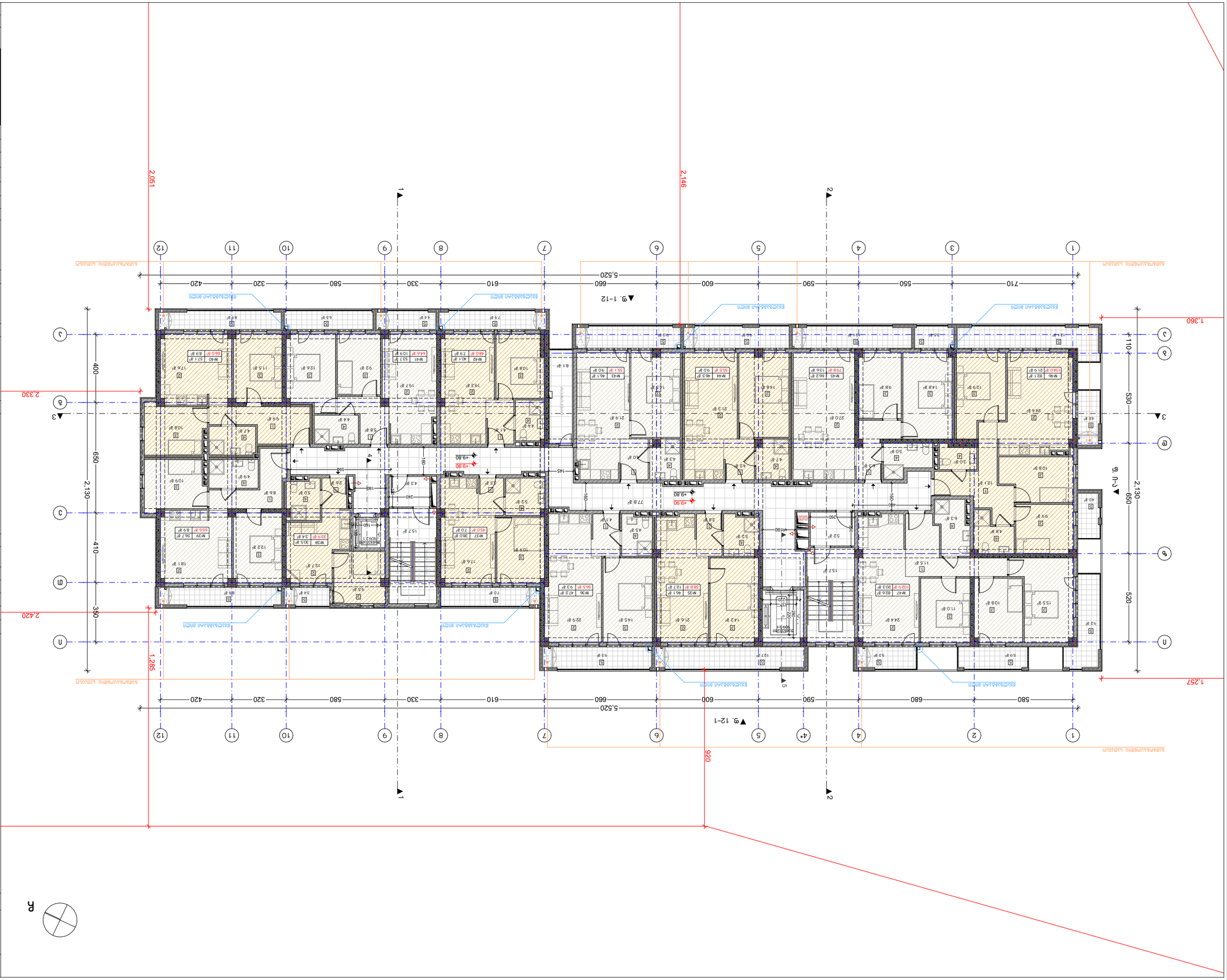

ՀԱՏԱԿԱԳԾԵՐ

- ձուլածո պատ
- ներքին միջնապատ
- ներքին պատ
- ճակատային պատ

ՀԱՐԿԱՅԻՆ ՊԱՏԿԵՐԱԳԻՐ

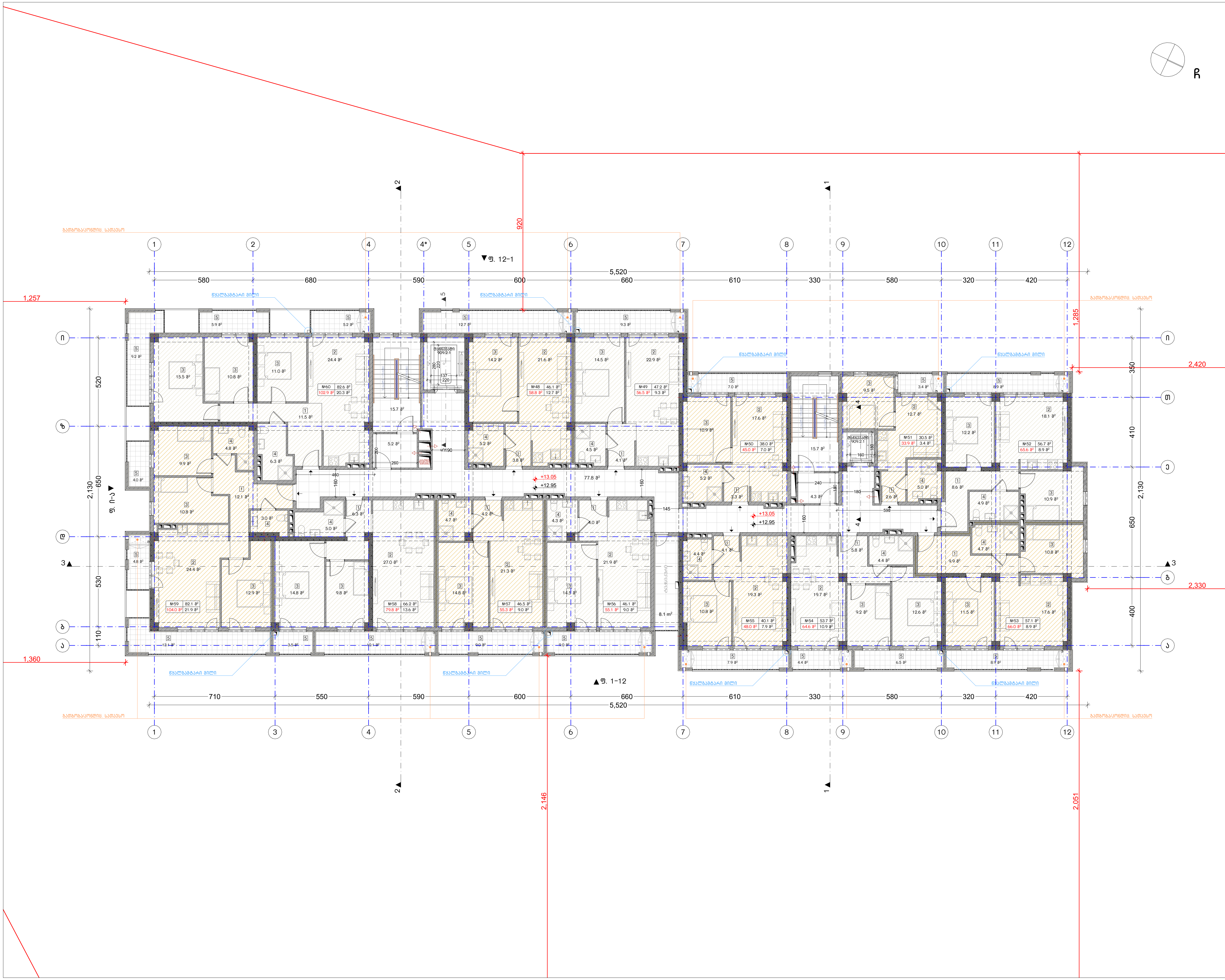

ნახაზის დასახელება:

მეხუთე სართულის გეგმა +12.95 ნიშნულზე

ექსპლიკაცია:

1. ჰოლი/დერეფანი
2. საერთო ოთახი/სამზარეულო
3. საძინებელი
4. სვ. წერტილი
5. აივანი

განაშენიანების ფართობი - 1051.5 მ²

საცხოვრებელი ფართობი - 692.9 მ²
საზაფხულო ფართობი - 142.8 მ²
კიბის უჯრედისა და სადარბაზოს ფართობი - 126.8 მ²

კორექტირება

№	კორექტირება	თარიღი
1		
2		
3		

პირობითი ნიშნები:

- ნაკვეთის საზღვარი
- მონოლითი
- იატაკის მოჭიმვა
- შემავსებელი
- ჭრილის ხაზი
- ±0.00 კონსტრუქციული ნიშნული
- ±0.00 არქიტექტურული ნიშნული

შენიშვნები

1. ნახაზში შეტანილი ყველა ცვლილება უნდა შეთანხმდეს პროექტის ავტორთან.
2. შენობის საპროექტო ნული (±0.00) ტოლია +432.90 აბსოლუტური ნიშნულის.
3. პროექტში ყველა ზომა მოცემულია სანტიმეტრებში, ნიშნულები - მეტრებში.

მისამართი

ქ. თბილისი, ქუჩა რკინიგზა №30
ქ. თბილისი, ქუჩა ც. დადიანი №32
საკ. კოდი: 01.12.12.011.127 4953 მ²

პროექტის სახელწოდება

მრავალბინიანი საცხოვრებელი სახლის არქიტექტურული პროექტი

სტადია	პროექტი	არ
თანამდებობა	გვარი	ხელმოწერა
დირექტორი	ბ. ბენდელიანი	
არქიტექტორი	ი. გოგოხია	
არქიტექტორი	გ. ახვლედიანი	

საპროექტო ლოგო	მისამართი
BIJI ARCHITECTURE	ქ. თბილისი გ. შავიშვილის №1ა TEL: 595 55-35-74 599 75-28-88

თარიღი	2021 წ.	მასშტაბი
ფორმატი	ფურცლის №	1:200
A-3	A. 49	

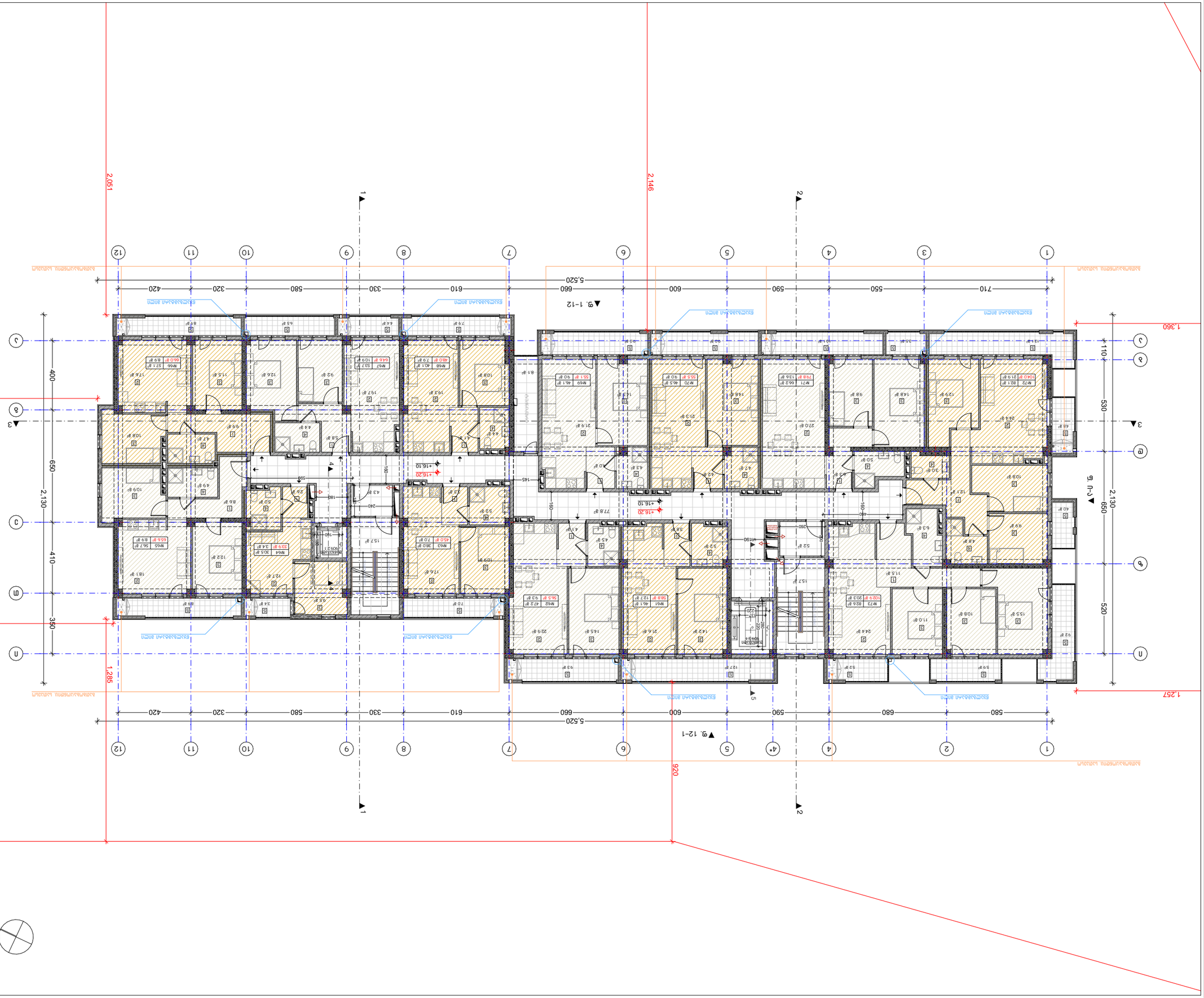
▼g. 1-12
▼g. 12-1
▼g. ก-ว
▼g. ว-ก
1
2
3
4
5
6
7
8
9
10
11
12
1
2
3
4*
4
5
6
7
8
9
10
11
12
5,520
5,520
710
550
590
600
660
610
330
580
320
420
580
680
590
600
660
610
330
580
320
420
1,360
1,257
2,146
2,051
2,330
2,420
1,285
920
2,110
530
650
2,130
520
650
2,130
400
650
410
350
2,130
ตู้ไฟฟ้าชั้นที่ 1
ตู้ไฟฟ้าชั้นที่ 2
ตู้ไฟฟ้าชั้นที่ 3
ตู้ไฟฟ้าชั้นที่ 4
ตู้ไฟฟ้าชั้นที่ 5
ตู้ไฟฟ้าชั้นที่ 6
ตู้ไฟฟ้าชั้นที่ 7
ตู้ไฟฟ้าชั้นที่ 8
ตู้ไฟฟ้าชั้นที่ 9
ตู้ไฟฟ้าชั้นที่ 10
ตู้ไฟฟ้าชั้นที่ 11
ตู้ไฟฟ้าชั้นที่ 12

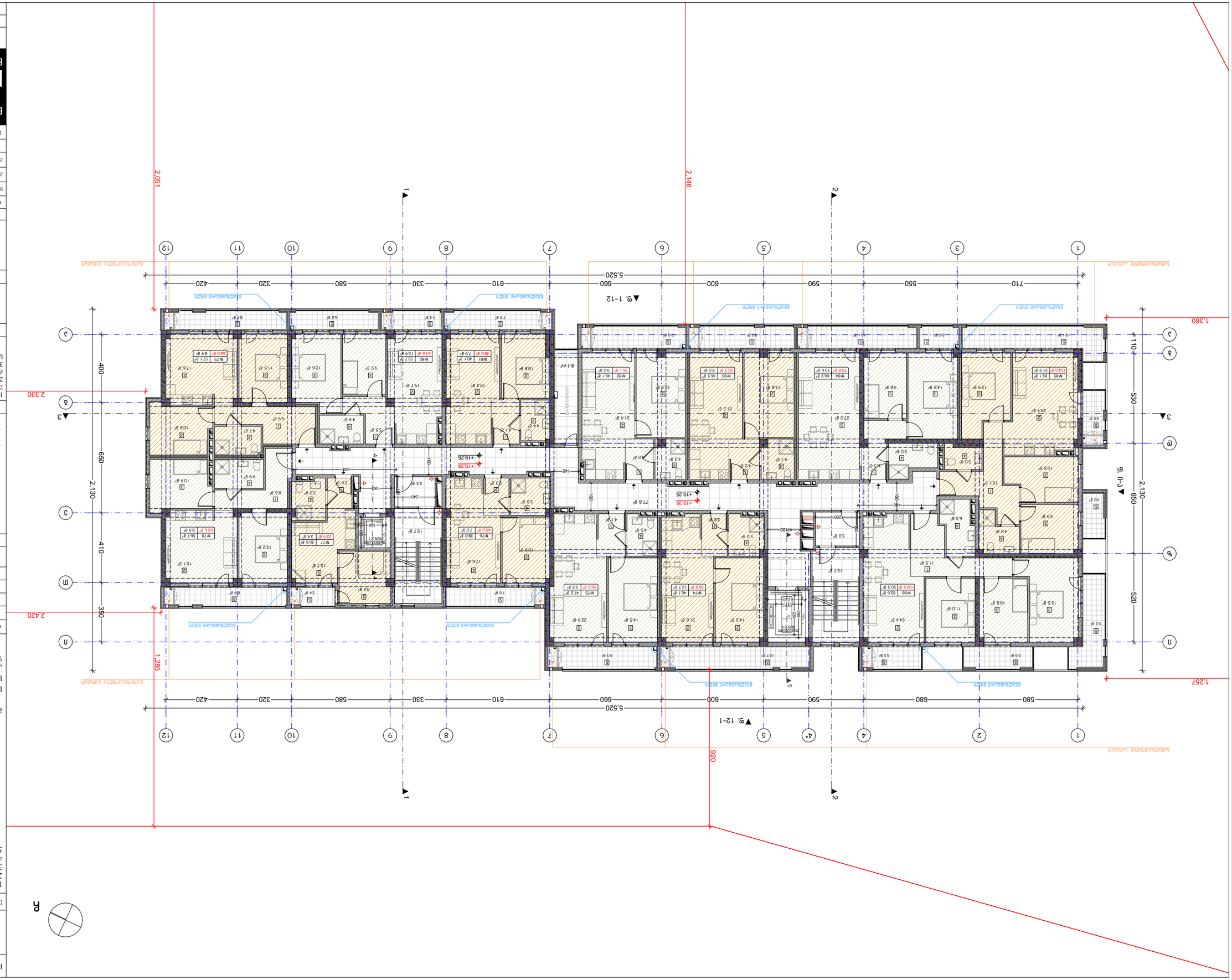

Масштаб	1:200
Лист №	А. 51
Дата	2021 г.
Стадия	А-3

BUJI ARCHITECTURE
TEL:
595 55-35-74
599 75-28-88

Архитектурно-строительный раздел	Экземпляр №
Главный архитектор проекта	З. Хабиссаносло
Руководитель проекта	О. Гогоберидзе
Разработал	Б. Хабиссаносло
Согласовано	

Многоквартирный жилой дом
Благоустройство территории
Благоустройство и озеленение территории
Экспликация помещений. План 1-го этажа

Цель	Стадия	Лист
Проектная	Б. Хабиссаносло	

№	Изменения/дата	Основание
1		
2		
3		

Изменения по замечаниям:

Благоустройство территории
Отм. +19.25 благоустроенного газона

Экспликация:
1. Асфальтобетонное покрытие
2. Бетонное (плиточное) покрытие/бетонное покрытие
3. Газонное покрытие
4. Бортовой камень
5. Отмостка

Условные обозначения:
- Граница земельного участка
- Зеленые насаждения
- Озелененная территория
- Площадка для отдыха взрослого населения
- Площадка для игр детей дошкольного возраста
- Площадка для игр детей младшего школьного возраста
- Площадка для занятий физкультурой
- Площадка для выгула собак
- Площадка для сушки белья
- Площадка для мусоросборников
- Площадка для стоянки автомобилей

Примечания:
1. Благоустройство территории выполнить в соответствии с требованиями СНиП, ГОСТ, ТУ, СП, СанПиН, Правилами благоустройства территории муниципального образования, Правилами землепользования и застройки муниципального образования, Генеральным планом муниципального образования - городского округа.
2. Территория благоустройства 43700 (±0.00)
3. Площадь благоустройства +432.90 площадь территории благоустройства, подлежащая озеленению - 1051.5 м²
4. Площадь территории общего пользования, подлежащая благоустройству - 692.9 м²
5. Площадь территории ограниченного пользования - 142.8 м²
Площадь территории зеленых насаждений - 126.8 м²

Ведомость малых архитектурных форм

№	Наименование	Количество
1		
2		
3		

Ведомость покрытий

Наименование	Площадь, м²
Асфальтобетонное покрытие	1051.5
Бетонное (плиточное) покрытие	692.9
Газонное покрытие	432.90
Отмостка	142.8
Площадка для игр детей дошкольного возраста	126.8
Площадка для игр детей младшего школьного возраста	
Площадка для занятий физкультурой	
Площадка для выгула собак	
Площадка для сушки белья	
Площадка для мусоросборников	
Площадка для стоянки автомобилей	
Бортовой камень	

Ведомость элементов озеленения

Наименование	Количество
Деревья	
Кустарники	
Газон	
Цветники	

Ведомость элементов благоустройства

Наименование	Количество
Скамья	
Урна	
Качели	
Песочница	
Горка	
Карусель	
Спортивный комплекс	
Турник	
Брусья	
Лестница	
Бордюр	
Ограждение	
Пандус	
Информационный щит	
Флагшток	
Контейнер для мусора	
Мусоросборник	
Велопарковка	
Автостоянка	
Фонарь	
Светильник	
Прожектор	
Камера видеонаблюдения	


▼g. 1-12
▼g. 12-1
▼g. ก-ว
▼g. ว-ก
1
2
3
A
5,520
1,360
1,257
2,330
2,420
2,146
2,051
1,285
920
400
650
2,130
410
350
530
520
2,130
710
550
590
600
660
610
330
580
320
420
580
680
590
660
600
590
580
420
ปล่องระบายอากาศ
ปล่องระบายอากาศ
ปล่องระบายอากาศ

ნახაზის დასახელება:

გადახურვის გეგმა
+25.55 ნიშნულზე

ექსპლიკაცია:

ბანაშენიანების ფართობი - 46.2 მ²

კიბის უჯრედისა და სადარბაზოს ფართობი - 24.3 მ²

კორექტირება

№	კორექტირება	თარიღი
1		
2		
3		

პირობითი ნიშნები:

- ნაკვეთის საზღვარი
- მონოლითი
- იატაკის მოჯირკვა
- შემავსებელი
- ჭრილის ხაზი
- ±0.00 კონსტრუქციული ნიშნული
- ±0.00 არქიტექტურული ნიშნული

შენიშვნები

1. ნახაზში შეტანილი ცვლა ცვლილება უნდა შეთანხმდეს პროექტის ავტორთან.
2. შენობის საპროექტო ნული (±0.00) ტოლია +432.90 აბსოლუტური ნიშნულის.
3. პროექტში ცვლა ზომა მოცემულია სანტიმეტრებში, ნიშნულები - მეტრებში.

მისამართი

ქ. თბილისი, ჭუბა რკინიგზა №30
ქ. თბილისი, ჭუბა ს. დადიანი №32
ს.კ. კოდი: 01.12.12.011.127 4953 მ²

პროექტის სახელწოდება

მრავალბინიანი
საცხოვრებელი სახლის
არქიტექტურული პროექტი

სტადია	პროექტი	არ
თანამდებობა	გვარი	ხელმოწერა
დირექტორი	ბ. ბენდელიანი	
არქიტექტორი	ი. ბოგოხია	
არქიტექტორი	გ. ახვლედიანი	

საპროექტო ლოგო | მისამართი

BIJI ARCHITECTURE
BIJI ARCHITECTURE

ქ. თბილისი
გ. შარვაშიძის №15

TEL:
595 55-35-74
599 75-28-88

თარიღი	2021 წ.	მასშტაბი
ფორმატი	ფურცლის №	1:200
A-3	A. 53	

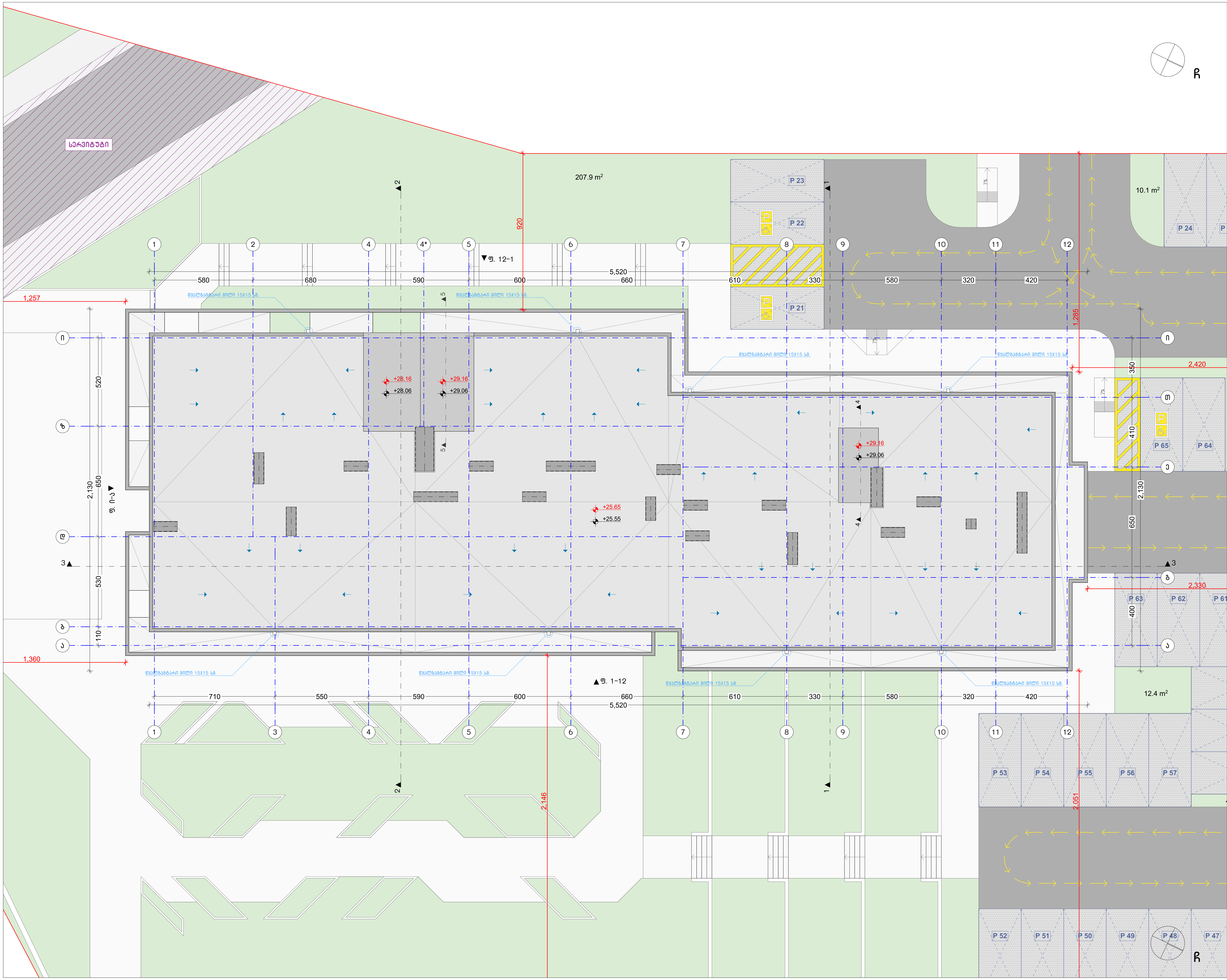

ნახაზის დასახელება:

გადახურვის გეგმა

ექსპლიკაცია:

კორექტირება

№	კორექტირება	თარიღი
1		
2		
3		

პირობითი ნიშნები:

- ნაკვეთის საზღვარი
- მონოლითი
- იატაკის მოჭიმვა
- შემავსებელი
- ჭრილის ხაზი
- ±0.00 კონსტრუქციული ნიშნული
- ±0.00 არქიტექტურული ნიშნული

შენიშვნები

1. ნახაზში შეტანილი ყველა ცვლილება უნდა შეთანხმდეს პროექტის ავტორთან.
2. შენობის საპროექტო ნული (±0.00) ტოლია +432.90 აბსოლუტური ნიშნულის.
3. პროექტში ყველა ზომა მოცემულია სანტიმეტრებში, ნიშნულები - მეტრებში.

მისამართი

ქ. თბილისი, ქუჩა რკინიგზა №30
ქ. თბილისი, ქუჩა ც. დადიანი №32
საკ. კოდი: 01.12.12.011.127 4953 მ²

პროექტის სახელწოდება

მრავალბინიანი საცხოვრებელი სახლის არქიტექტურული პროექტი

სტადია	პროექტი	არ
თანამდებობა	გვარი	ხელმოწერა
დირექტორი	გ. ბენდელიანი	
არქიტექტორი	ი. გოგოხია	
არქიტექტორი	გ. ახვლედიანი	

საპროექტო ლოგო	მისამართი
BIJI ARCHITECTURE	ქ. თბილისი მ. შავიშვილის №1ა
	TEL: 595 55-35-74 599 75-28-88

თარიღი	2021 წ.	მასშტაბი
ფორმატი	ფურცლის №	1:200
A-3	A. 54	

ვიტრაჟების სპეციფიკაცია

დასახელება	კ-1	კ-2	კ-3	კ-4	კ-3*	კ-4*	კ-5	კ-6
მასალა	შავი ფერის ლითონის კარი ცეცხლმედეგობა 90 წთ.		შავი ფერის ლითონის კარი ცეცხლმედეგობა 20 წთ.		შავი ფერის ლითონის კარი ცეცხლმედეგობა 20 წთ.		შავი ფერის ლითონის კარი ცეცხლმედეგობა 20 წთ.	შავი ფერის ლითონის კარი ცხაურით
რაოდენობა (ცალი)	10	10	53	48	9	9	3	2
ზომები (სმ)	100X220 სმ	100X220 სმ	100X220 სმ	100X220 სმ	100X220 სმ	100X220 სმ	100X215 სმ	220X289 სმ
ფართობი (მ²)	2.2 მ²	2.2 მ²	2.2 მ²	2.2 მ²	2.2 მ²	2.2 მ²	2.2 მ²	2.2 მ² (კ.) 4.2 მ² (ცხ.)
ჯამური ფართობი (მ²)	22.0 მ²	22.0 მ²	116.6 მ²	105.6 მ²	19.8 მ²	19.8 მ²	6.6 მ²	6.4 მ²
ნახაზი მ. 1:100	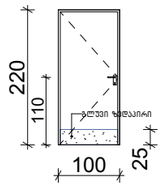	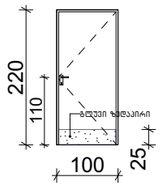	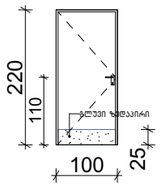	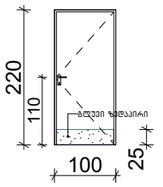	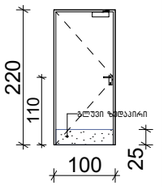	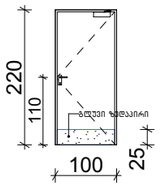	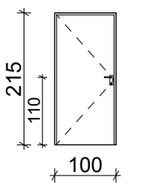	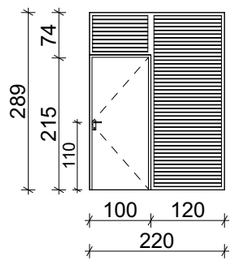

დასახელება	ვიტ-1	ვიტ-2	ვიტ-3	ვიტ-4	ვიტ-5	ვიტ-6
მასალა	შავი ფერის ალუმინის ვიტრაჟი					
რაოდენობა (ცალი)	1	1	3	1	1	1
ზომები (სმ)	335X255 სმ	280X255 სმ	80X290 სმ	480X290 სმ	360X290 სმ	600X290 სმ
ფართობი (მ²)	8.5 მ²	7.1 მ²	2.3 მ²	13.9 მ²	10.4 მ²	17.4 მ²
ჯამური ფართობი (მ²)	8.5 მ²	7.1 მ²	6.9 მ²	13.9 მ²	10.4 მ²	17.4 მ²
ნახაზი მ. 1:100	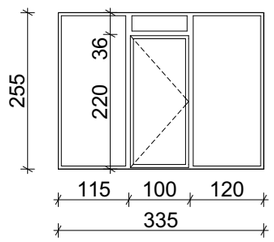	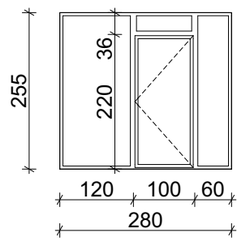	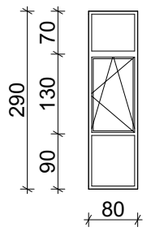	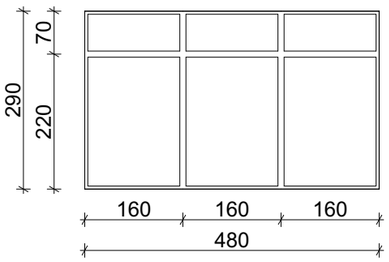	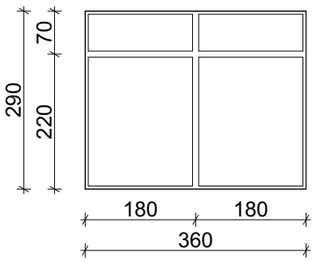	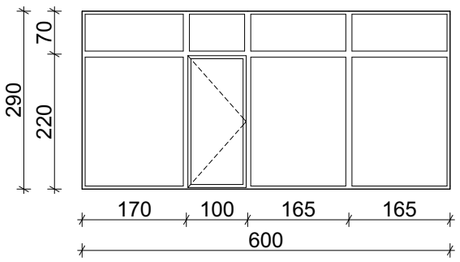

დასახელება	ვიტ-7	ვიტ-8	ვიტ-9	ვიტ-10
მასალა	შავი ფერის ალუმინის ვიტრაჟი			
რაოდენობა (ცალი)	1	1	1	1
ზომები (სმ)	660X290 სმ	500X290 სმ	540X290 სმ	550X290 სმ
ფართობი (მ²)	19.1 მ²	14.5 მ²	15.7 მ²	16.0 მ²
ჯამური ფართობი (მ²)	19.1 მ²	14.5 მ²	15.7 მ²	16.0 მ²
ნახაზი მ. 1:100	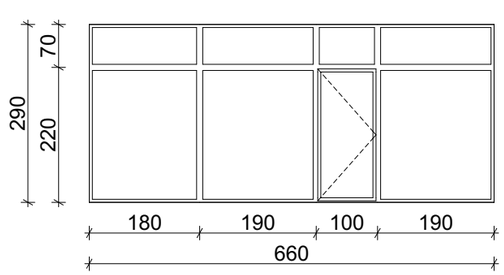	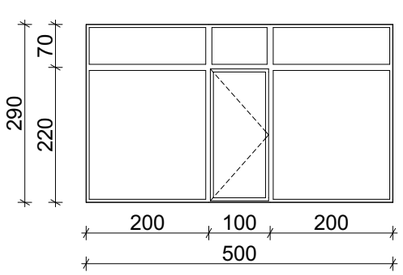	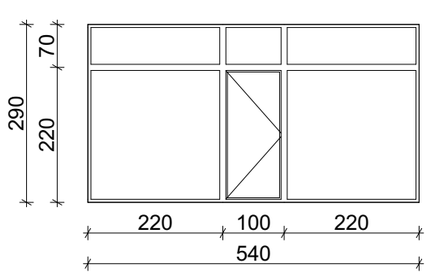	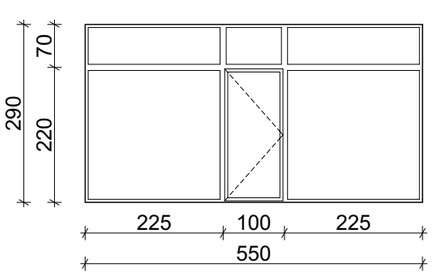

ვიტრაჟების სპეციფიკაცია

დასახელება	ვიტ-11	ვიტ-12	ვიტ-13	ვიტ-14	ვიტ-15	ვიტ-16	ვიტ-17
მასალა	შავი ფერის ალუმინის ვიტრაჟი						
რაოდენობა (ცალი)	1	53	54	61	37	23	31
ზომები (სმ)	445X290 სმ	160X255 სმ	160X255 სმ	240X255 სმ	240X255 სმ	80X255 სმ	80X225 სმ
ფართობი ($მ^2$)	12.9 $მ^2$	4.1 $მ^2$	4.1 $მ^2$	6.1 $მ^2$	6.1 $მ^2$	2.0 $მ^2$	1.8 $მ^2$
ჯამური ფართობი ($მ^2$)	12.9 $მ^2$	217.3 $მ^2$	221.4 $მ^2$	372.1 $მ^2$	225.7 $მ^2$	46.0 $მ^2$	55.8 $მ^2$
ნახაზი მ. 1:100	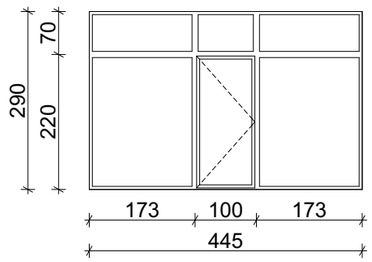	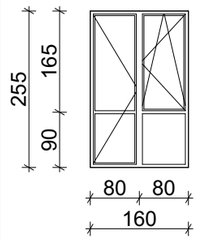	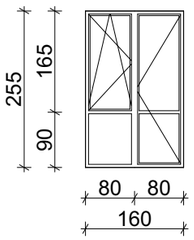	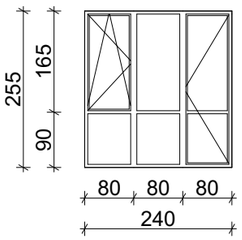	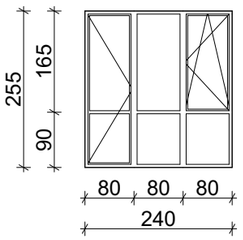	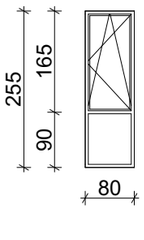	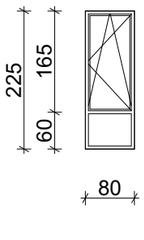

დასახელება	ვიტ-18	ვიტ-19	ვიტ-20	ვიტ-21	ვიტ-22	ვიტ-23	ვიტ-24	ვიტ-25
მასალა	შავი ფერის ალუმინის ვიტრაჟი							
რაოდენობა (ცალი)	1	1	7	7	7	7	7	7
ზომები (სმ)	80X155 სმ	80X149 სმ	80X137.5 სმ	80X131.5 სმ	160X225 სმ	80X260 სმ	135X255 სმ	125X255 სმ
ფართობი ($მ^2$)	1.2 $მ^2$	1.2 $მ^2$	1.1 $მ^2$	1.1 $მ^2$	3.6 $მ^2$	2.1 $მ^2$	3.4 $მ^2$	3.2 $მ^2$
ჯამური ფართობი ($მ^2$)	1.2 $მ^2$	1.2 $მ^2$	7.7 $მ^2$	7.7 $მ^2$	25.2 $მ^2$	14.7 $მ^2$	23.8 $მ^2$	22.4 $მ^2$
ნახაზი მ. 1:100	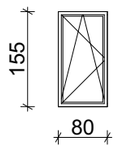	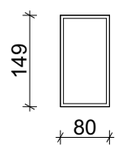	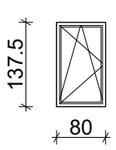	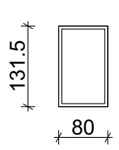	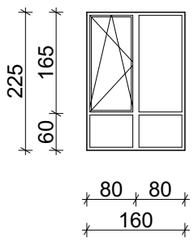	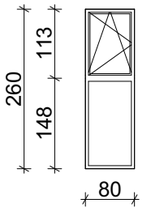	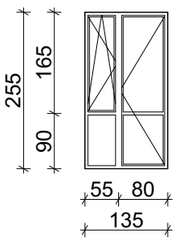	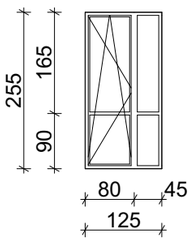

დასახელება	ცხ-1	ცხ-2	ცხ-3	ცხ-4	ცხ-5
მასალა	შავი ფერის ლითონის სხაურა				
რაოდენობა (ცალი)	1	1	1	1	1
ზომები (სმ)	610X100 სმ	550X100 სმ	360X255 სმ	320X289 სმ	270X139 სმ
ფართობი (მ²)	6.1 მ²	5.5 მ²	9.2 მ²	9.2 მ²	3.8 მ²
ჯამური ფართობი (მ²)	6.1 მ²	5.5 მ²	9.2 მ²	9.2 მ²	3.8 მ²
ნახაზი მ. 1:100	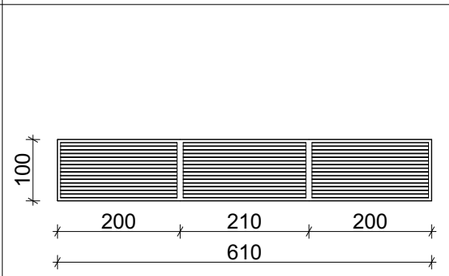	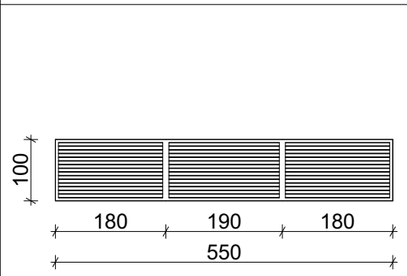	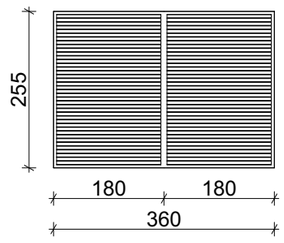	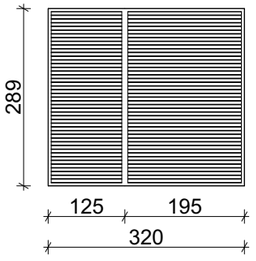	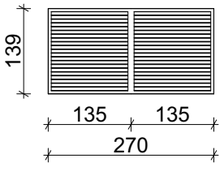

დასახელება	ცხ-6
მასალა	შავი ფერის ლითონის სხაურა
რაოდენობა (ცალი)	6
ზომები (სმ)	610X100 სმ
ფართობი (მ²)	0.3 მ²
ჯამური ფართობი (მ²)	1.8 მ²
ნახაზი მ. 1:100	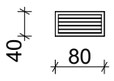

კარების ჯამური ფართი
314.6 მ²

ვიტრაჟების ჯამური ფართი
1384.6 მ²

სხაურების ჯამური ფართი
39.8 მ²

შენიშვნა
ყველა ფართი დაზუსტდეს ადგილზე!

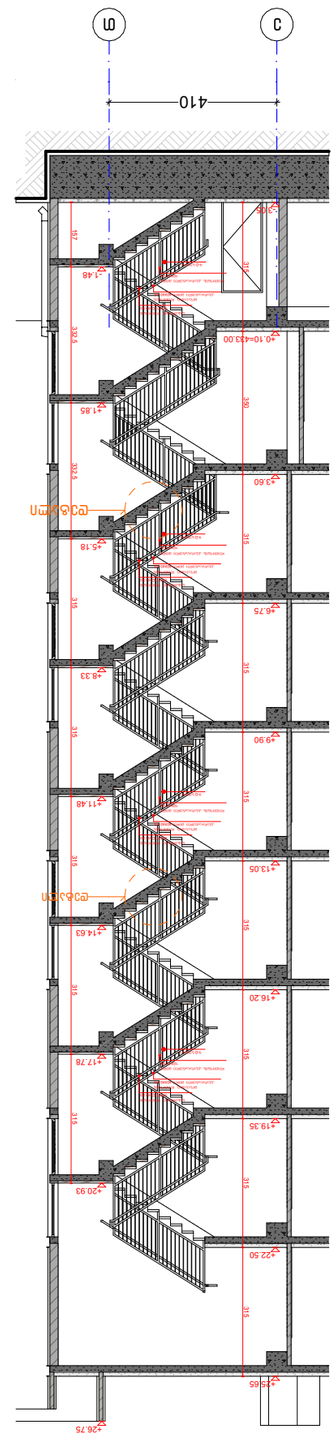

Ø3.6мм

Ø3.0мм

Ø3.6мм

Ø3.0мм

Ø3.6мм

Ø3.0мм

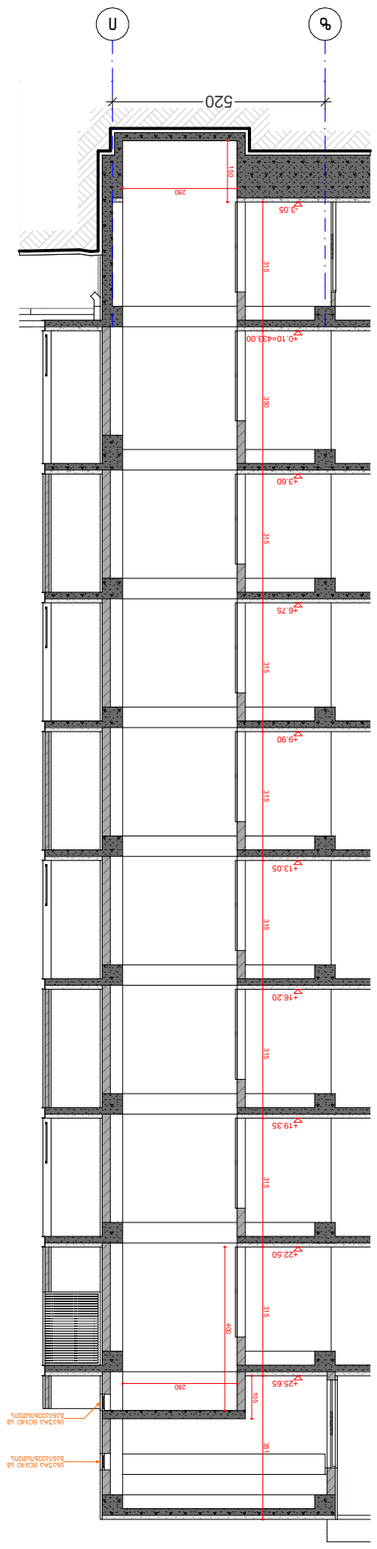

План 1
(апьлъбэемпап)

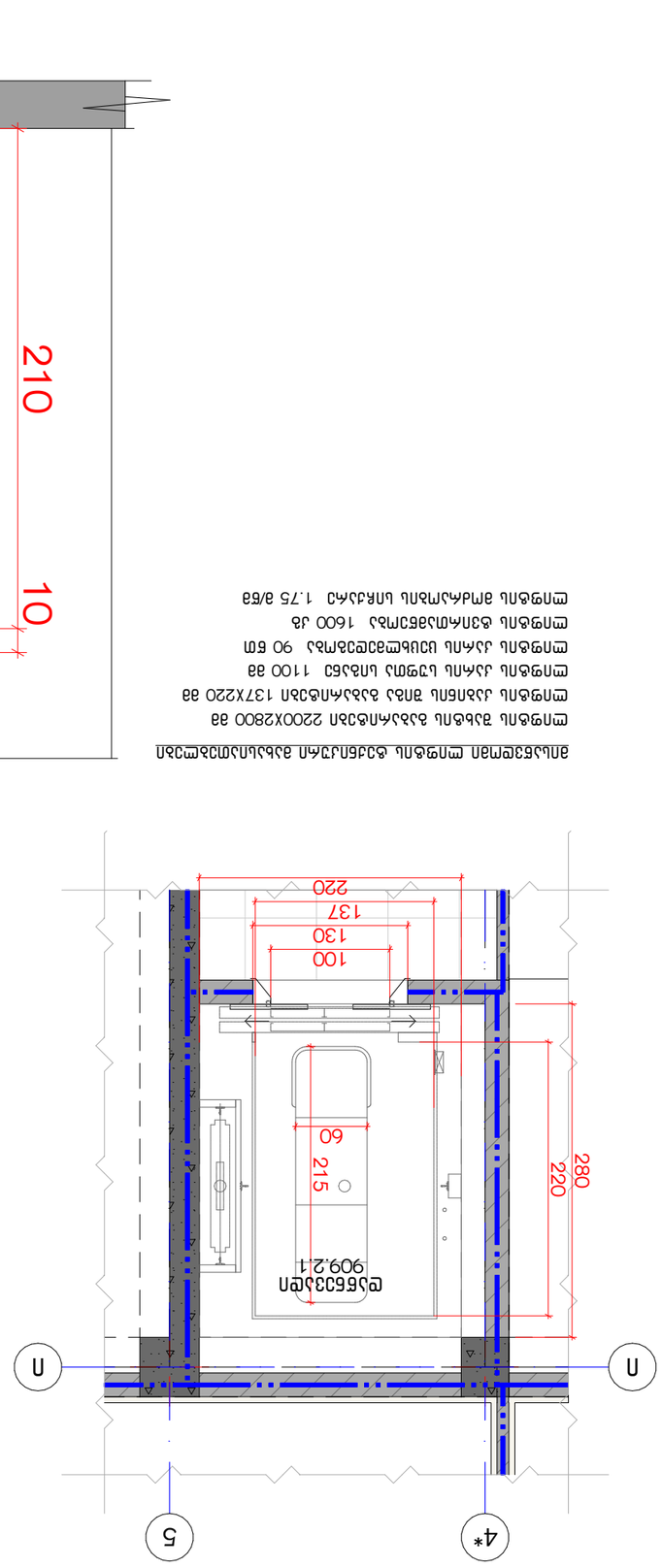

План шкафов Г-Д а. 1:50

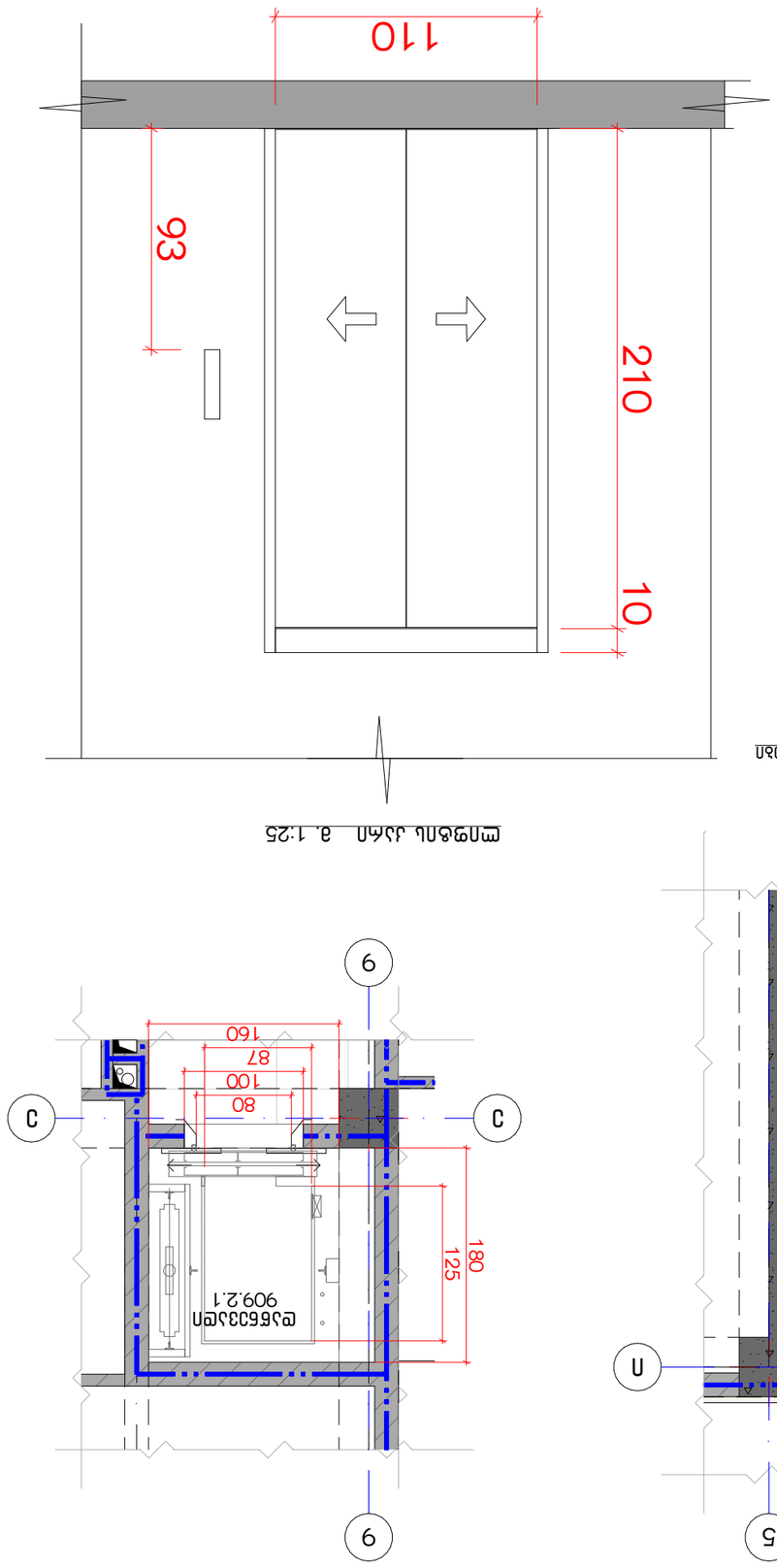

План шкафов Ж-9 а. 1:50

План душа а. 1:25

апьлъбэемпап пп9ъъпап ъъъьлъпъдпъъпап 2200х2800 вв
пп9ъъпап ъъъпбпь ъпъъ ъъъъмпъъпап 1370х2200 вв
пп9ъъпап ъъмпь ъ7эмъ ънъъбэ 1100 вв
пп9ъъпап ъъмпь цэцъьпп9ъъмъъ 90 бп
пп9ъъпап ъъпмпмъъбэмъъ 1600 дъ
пп9ъъпап эмдмъмъпь ънмдъъ 1.75 в/бэ

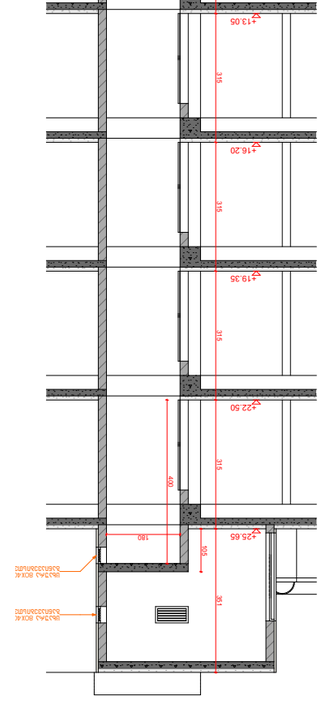

План 2

Проект выполнен:	
Ответственный архитектор проекта Иванов И.И.	
Главный инженер проекта:	
Согласовано:	
Nº	Дата/Подпись/Расшифровка	Масштаб
1		
2		
3		
Примечания и условные обозначения:	
Граница земельного участка:	
Линия забора:	
Ось несущей стены:	
Ось перегородки:	
Ось несущей колонны:	
Ось ненесущей колонны:	
Отм. чистого пола:	
Отм. планировочная:	
Отм. проектная:	
Отм. существующая:	
Условный номер помещения:	
Площадь помещения:	
Высота помещения:	
Материал стен:	
Материал перегородок:	
Материал перекрытий:	
Материал кровли:	
Материал фундамента:	
Материал полов:	
Материал отделки:	
Материал окон:	
Материал дверей:	
Материал ворот:	
Материал ограждения:	
Материал лестницы:	
Материал пандуса:	
Материал крыльца:	
Материал навеса:	
Материал козырька:	
Материал водосточной системы:	
Материал отмостки:	
Материал тротуара:	
Материал дорожки:	
Материал площадки

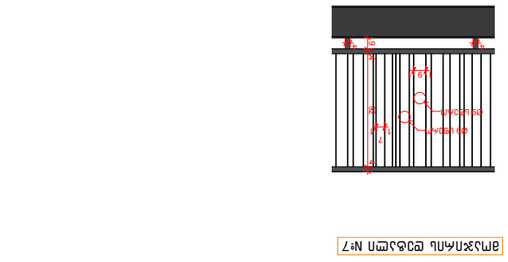

Деталь №7

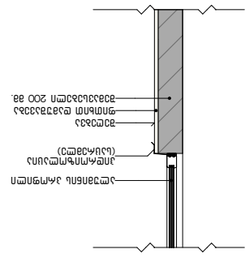

Деталь №8

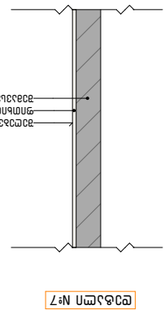

Деталь №7

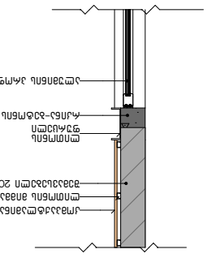

Деталь №6

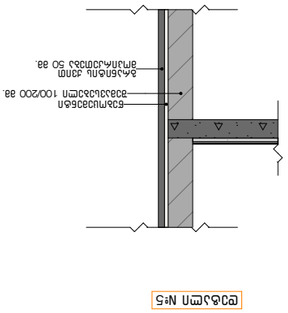

Деталь №5

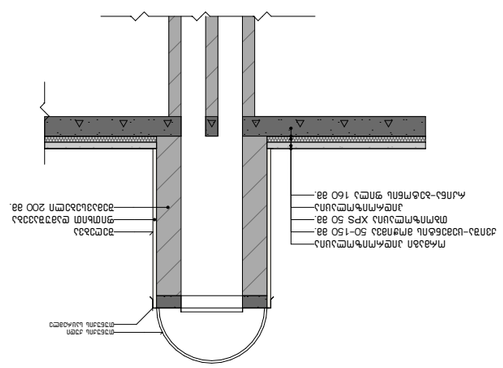

Деталь №4

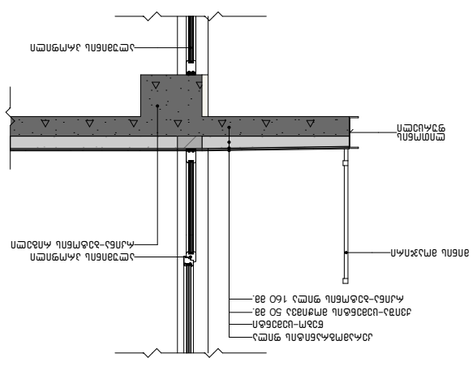

Деталь №3

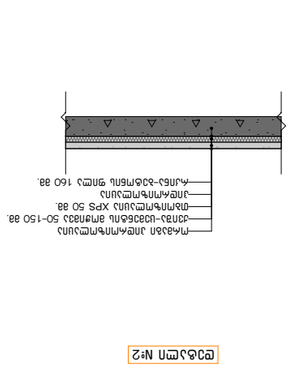

Деталь №2

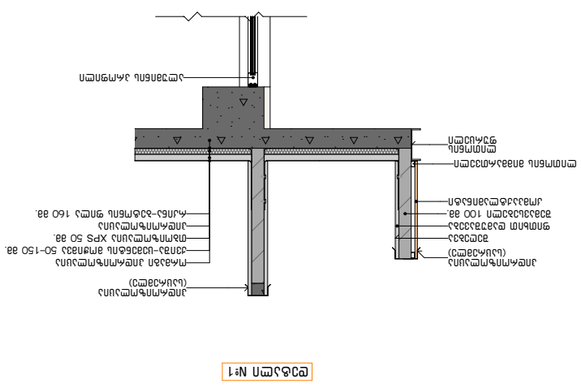

Деталь №1

Выполнил	Гарифуллина						
Проверил	Ахметзянов						
Н. контр.	Ахметзянов						
ГИП	Ахметзянов						
Согласовано							

Изм.	Кол.уч.	№ док.

Узлы деформационных швов

Стадия: Р

Лист 1

Листов 1

Условные обозначения:

- Бетонная подготовка
- Железобетонная стена
- Гидроизоляция
- Утеплитель
- Стяжка
- Арматура
- Ж/б плита перекрытия
- Ж/б плита покрытия
- Ограждение кровли
- Ограждение (тип)

Примечания:

1. Узлы деформационных швов см. (смотрите) узлы 1-5.
2. Толщина бетонной подготовки 100мм (±0.00).
3. Деформационные швы см. (смотрите) ведомость деформационных швов +432.90 Альбом деформационных швов, см. (смотрите) узлы 1-5.

Заказчик:

Объект:

Деформационные швы

Стадия | № | Масштаб

Р | 1 | 1:50, 1:100

Инв. № подл. | Подпись и дата | Взам. инв. №

BLUI ARCHITECTURE
Проектная организация
ТЕЛ: 595 55-35-74
599 75-28-88

გარე კიბის ტიპური მოაჯირი

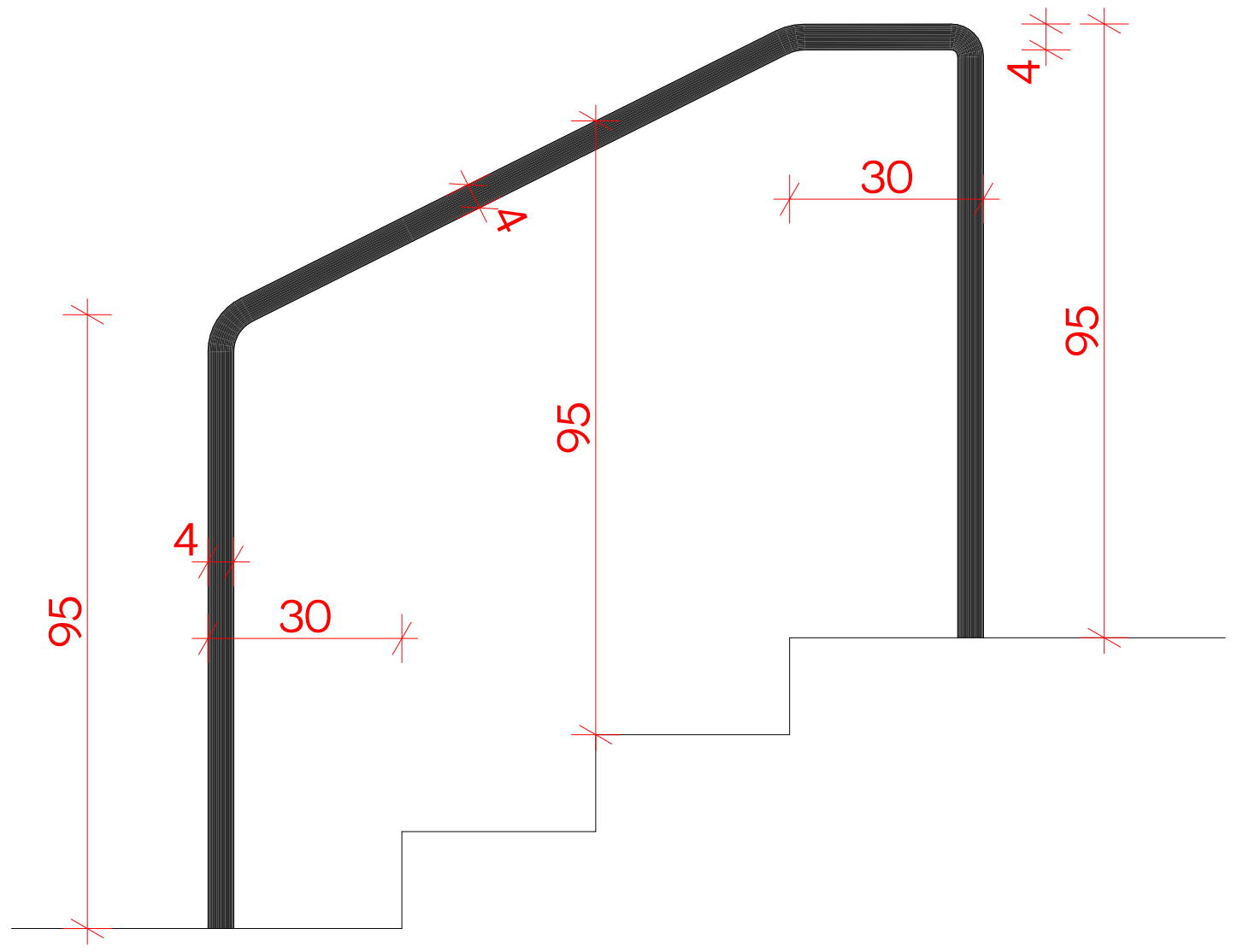

გარე კიბის ტიპური მოაჯირი

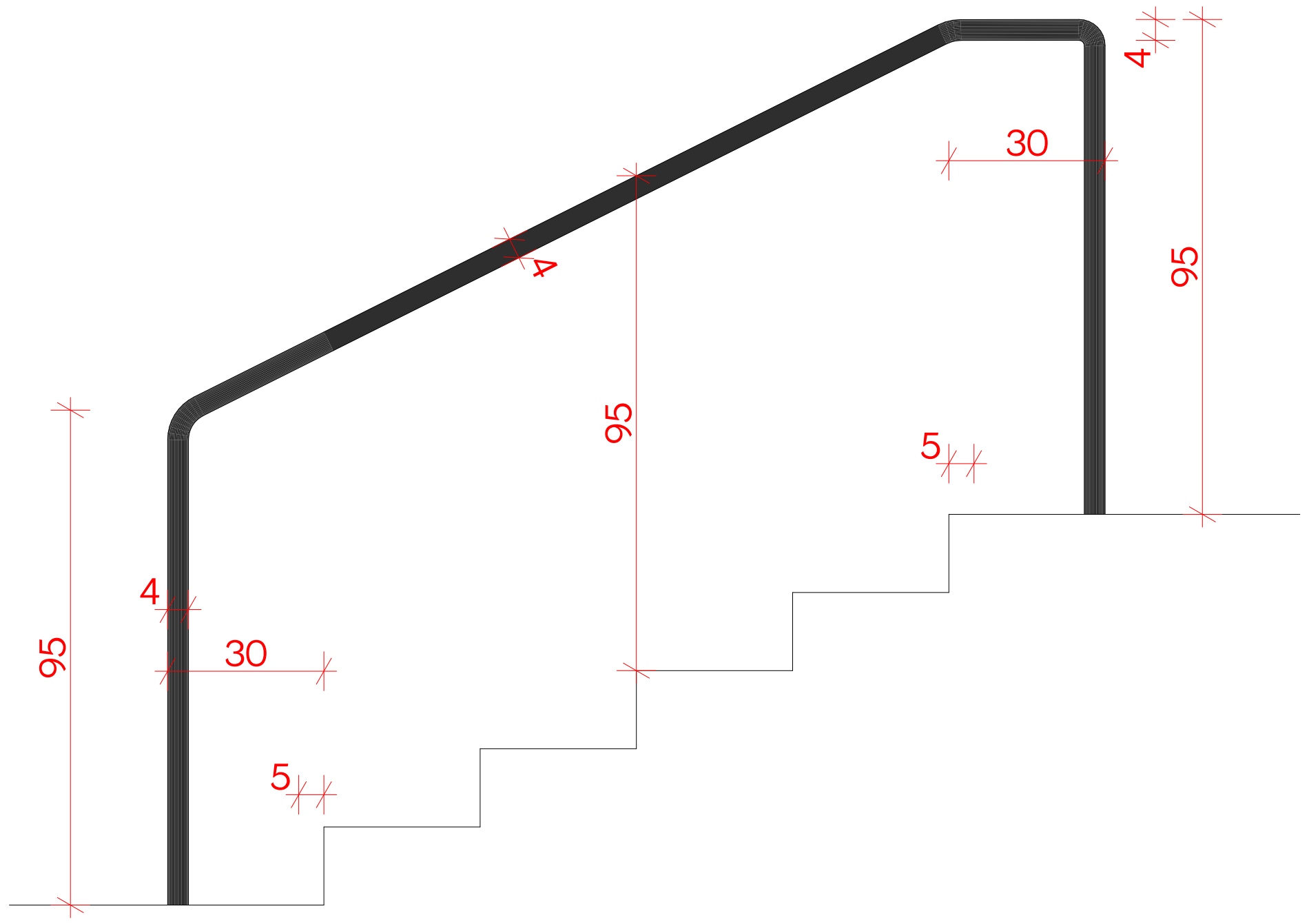

ამოცნობადი გამაფრთხილებელი

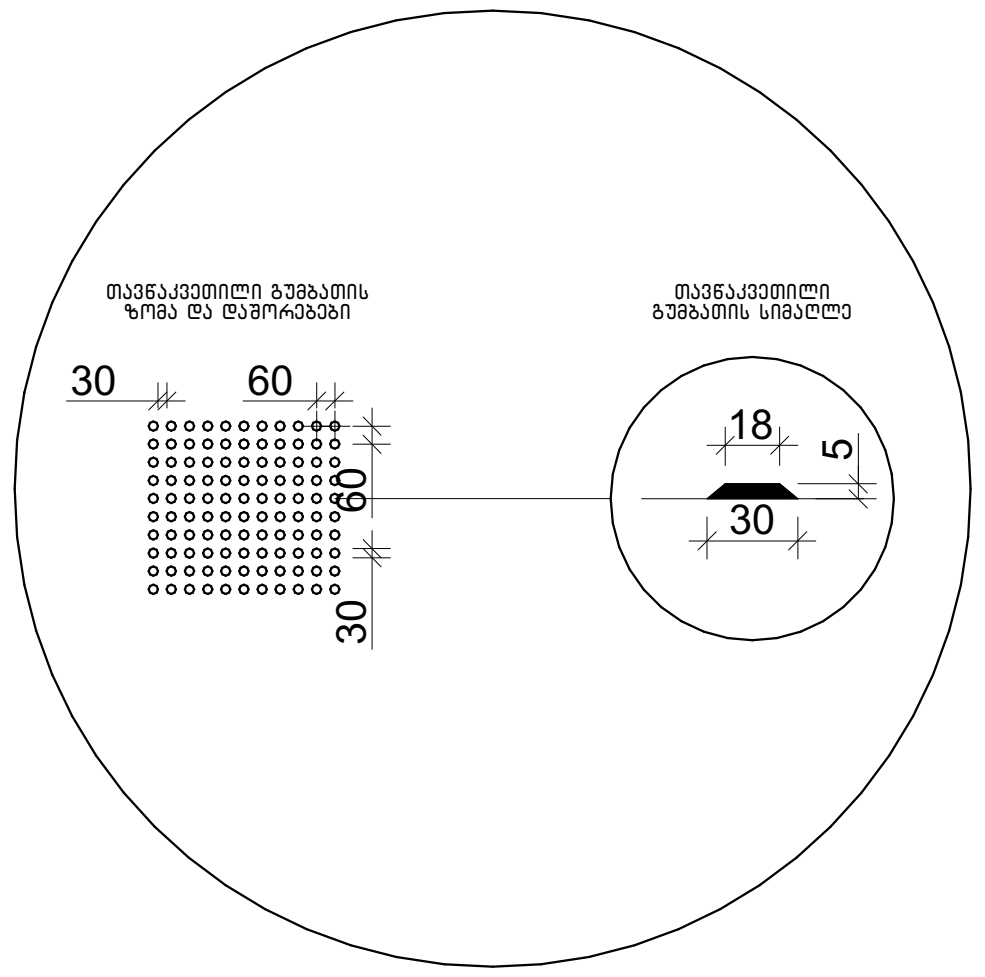

ბორდიურის პანდუსი 1

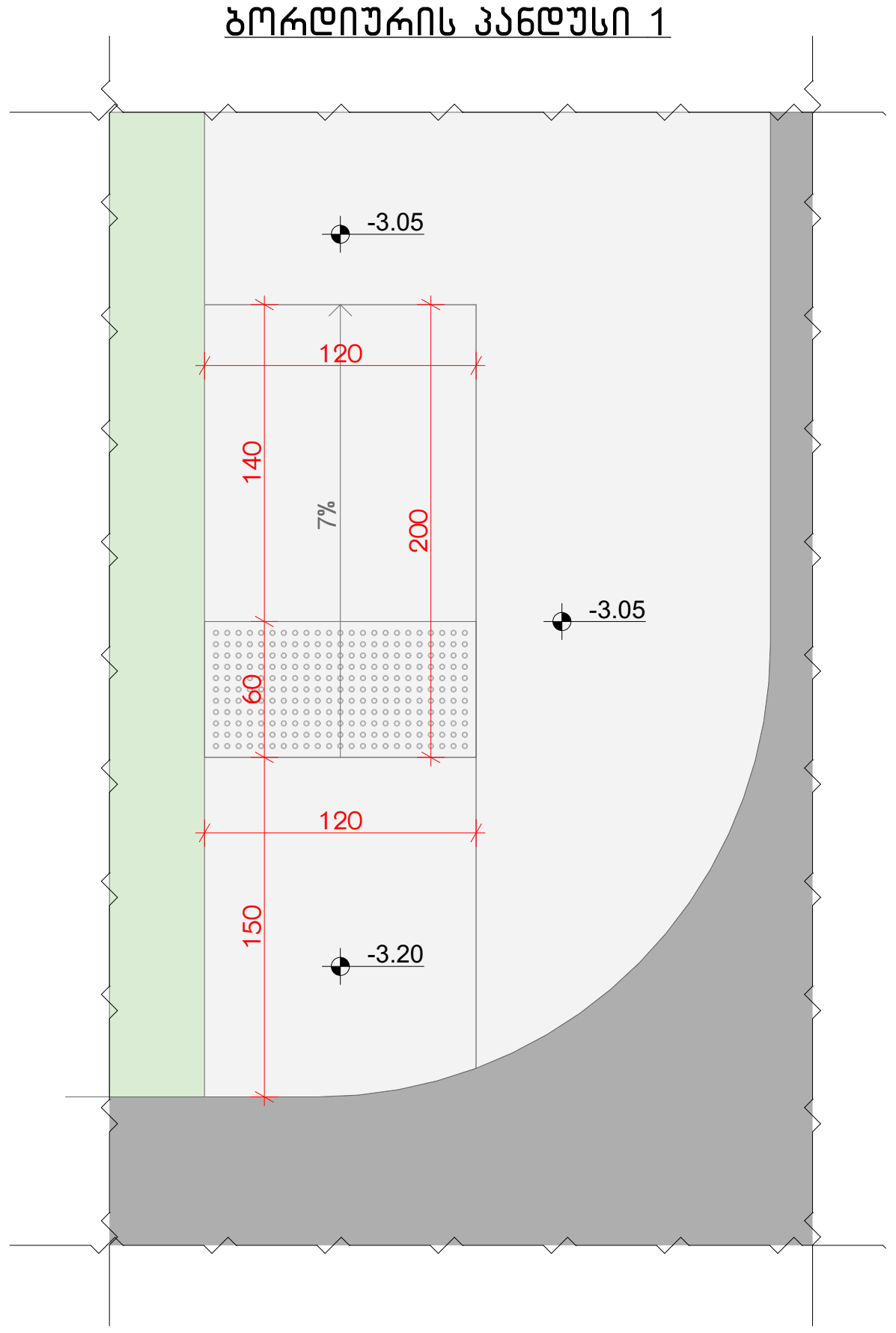

ბორდიურის პანდუსი 2

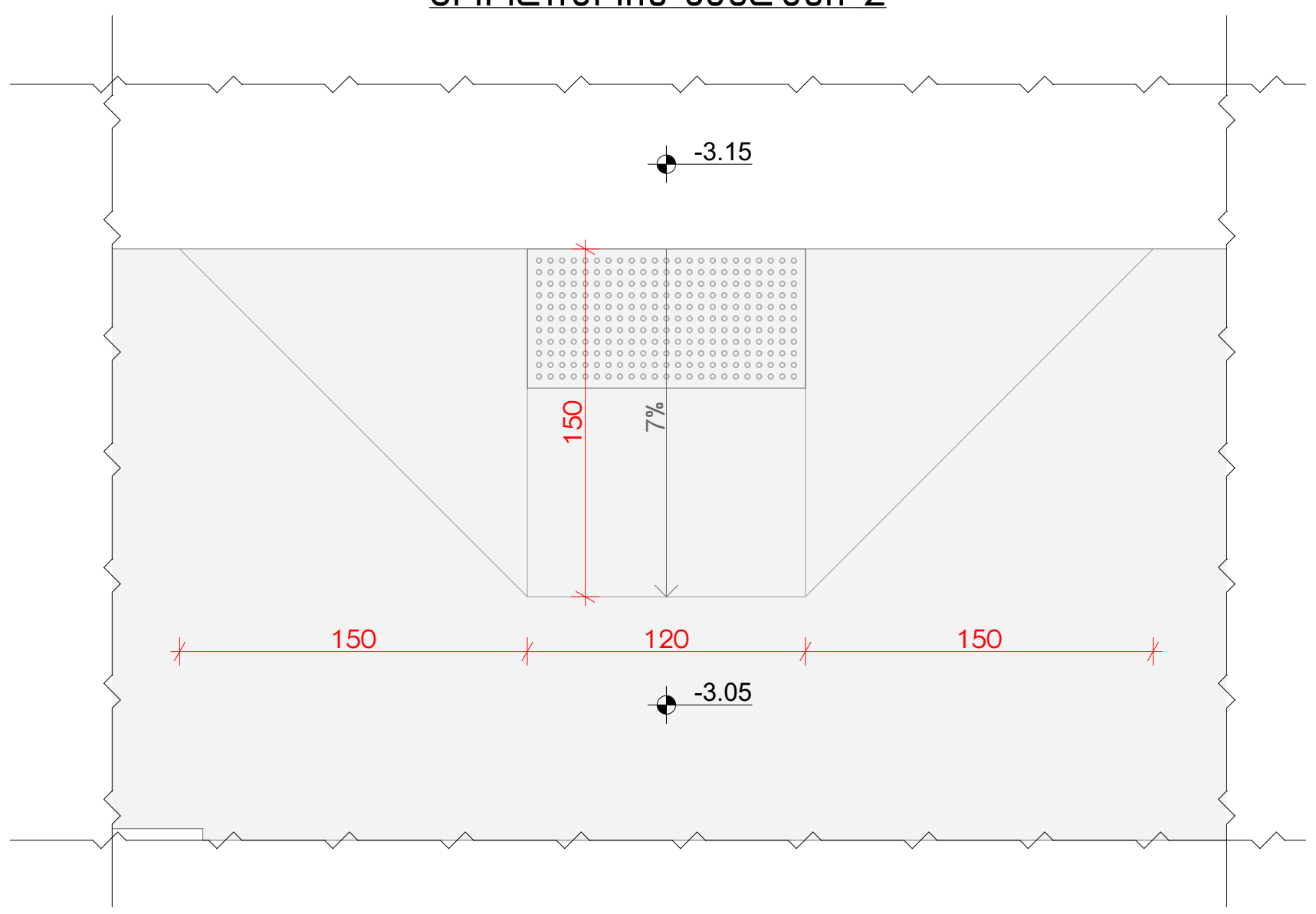

ბორდიურის პანდუსი 3

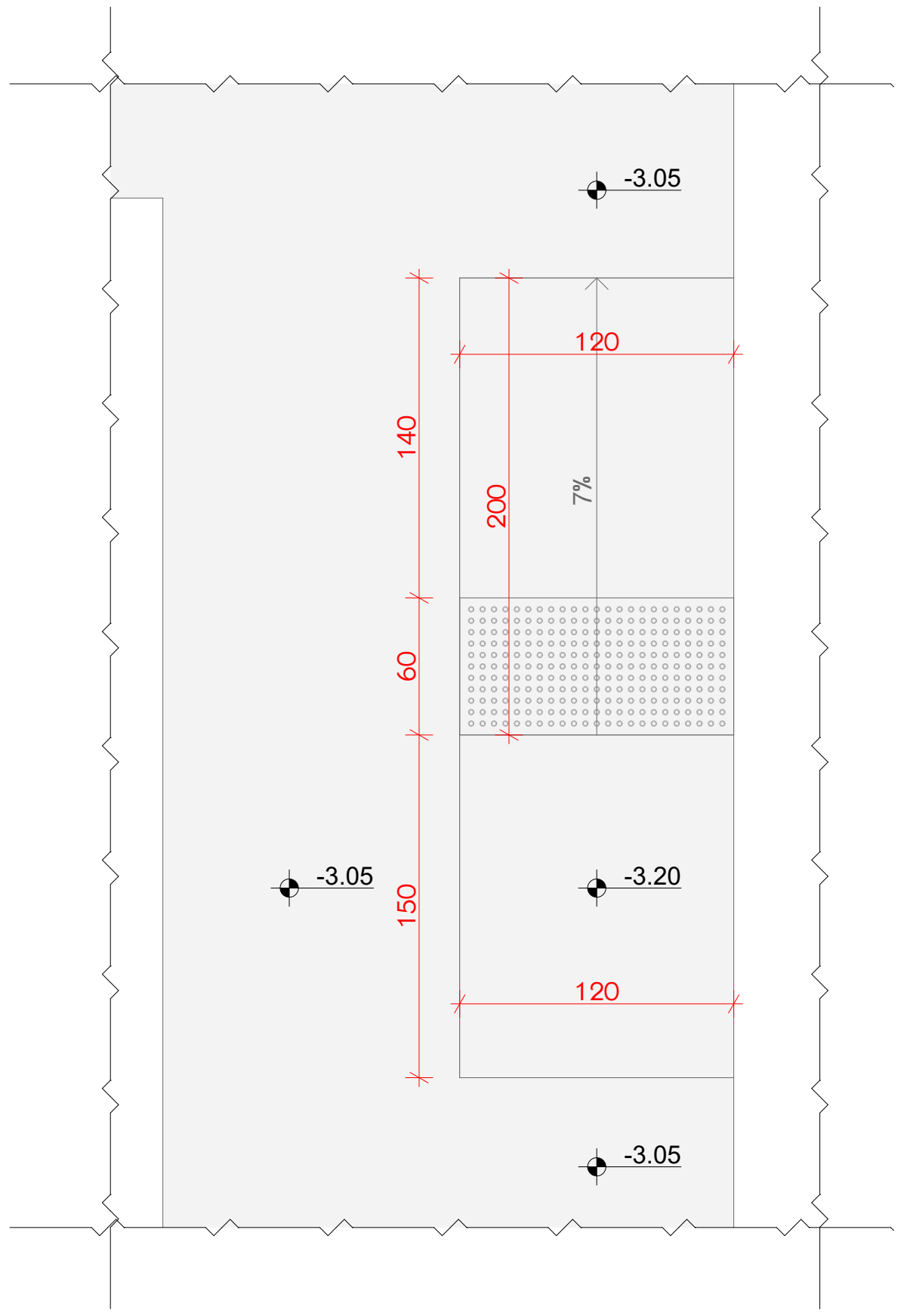

ნახაზის დასახელება:

დეტალები

ექსპლიკაცია:

კორექტირება

№	კორექტირება	თარიღი
1		
2		
3		

პირობითი ნიშნები:

- ნაკვეთის საზღვარი
- მონოლითი
- იატაკის მოჭიმვა
- შემავსებელი
- ჭრილის ხაზი
- ±0.00 კონსტრუქციული ნიშნული
- ±0.00 არქიტექტურული ნიშნული

შენიშვნები

1. ნახაზში შეტანილი ყველა ცვლილება უნდა შეთანხმდეს პროექტის ავტორთან.
2. შენობის საპროექტო ნული (±0.00) ტოლია +432.90 აბსოლუტური ნიშნულის.
3. პროექტში ყველა ზომა მოცემულია სანტიმეტრებში, ნიშნულები - მეტრებში.

მისამართი

ქ. თბილისი, ქუჩა რკინიგზა №30
ქ. თბილისი, ქუჩა ც. დადიანი №32
საკ. კოდი: 01.12.12.011.127   4953 მ²

პროექტის სახელწოდება

მრავალბინიანი საცხოვრებელი სახლის არქიტექტურული პროექტი

სტადია	პროექტი	არ
თანამდებობა	გვარი	ხელმოწერა
დირექტორი	გ. ბენდელიანი	
არქიტექტორი	ი. გოგოხია	
არქიტექტორი	გ. ახვლედიანი	

საპროექტო ლოგო	მისამართი
BIJI ARCHITECTURE BIJI ARCHITECTURE	ქ. თბილისი მ. შავიშვილის №1ა TEL: 595 55-35-74 599 75-28-88

თარიღი	2021 წ.	მასშტაბი
ფორმატი	ფურცლის №	1:20, 1:50, 1:100
A-3	A. 77	

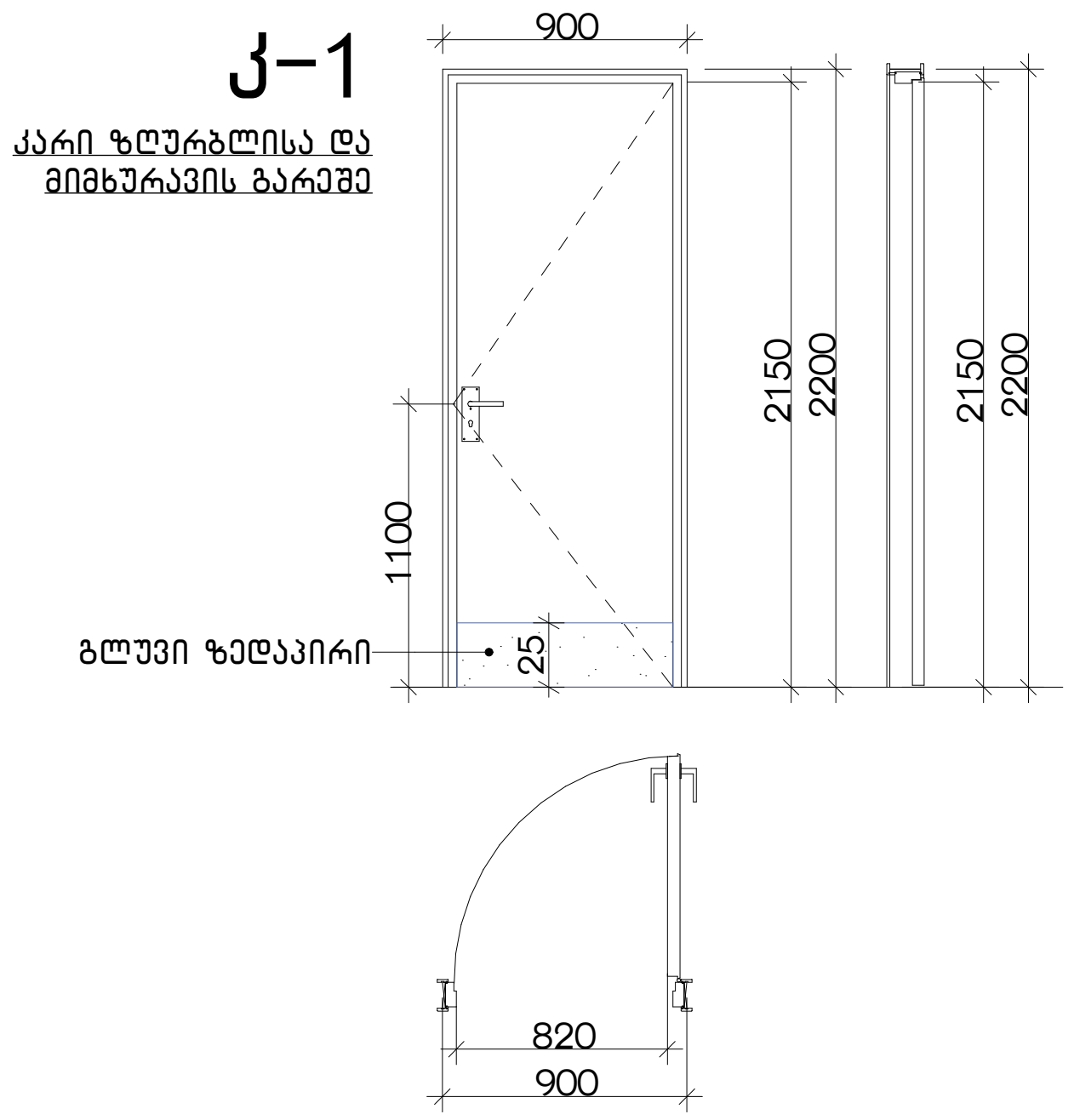

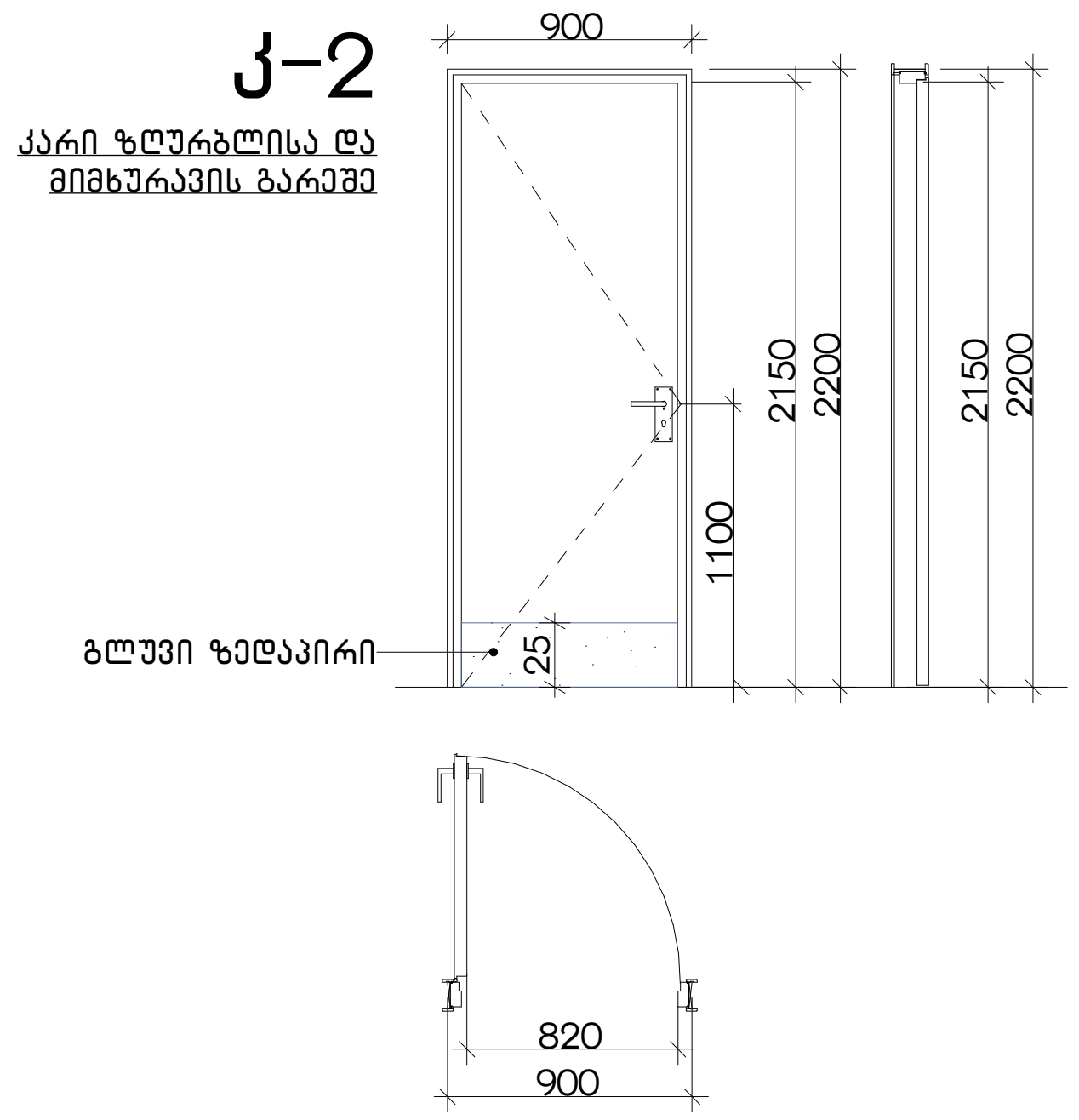

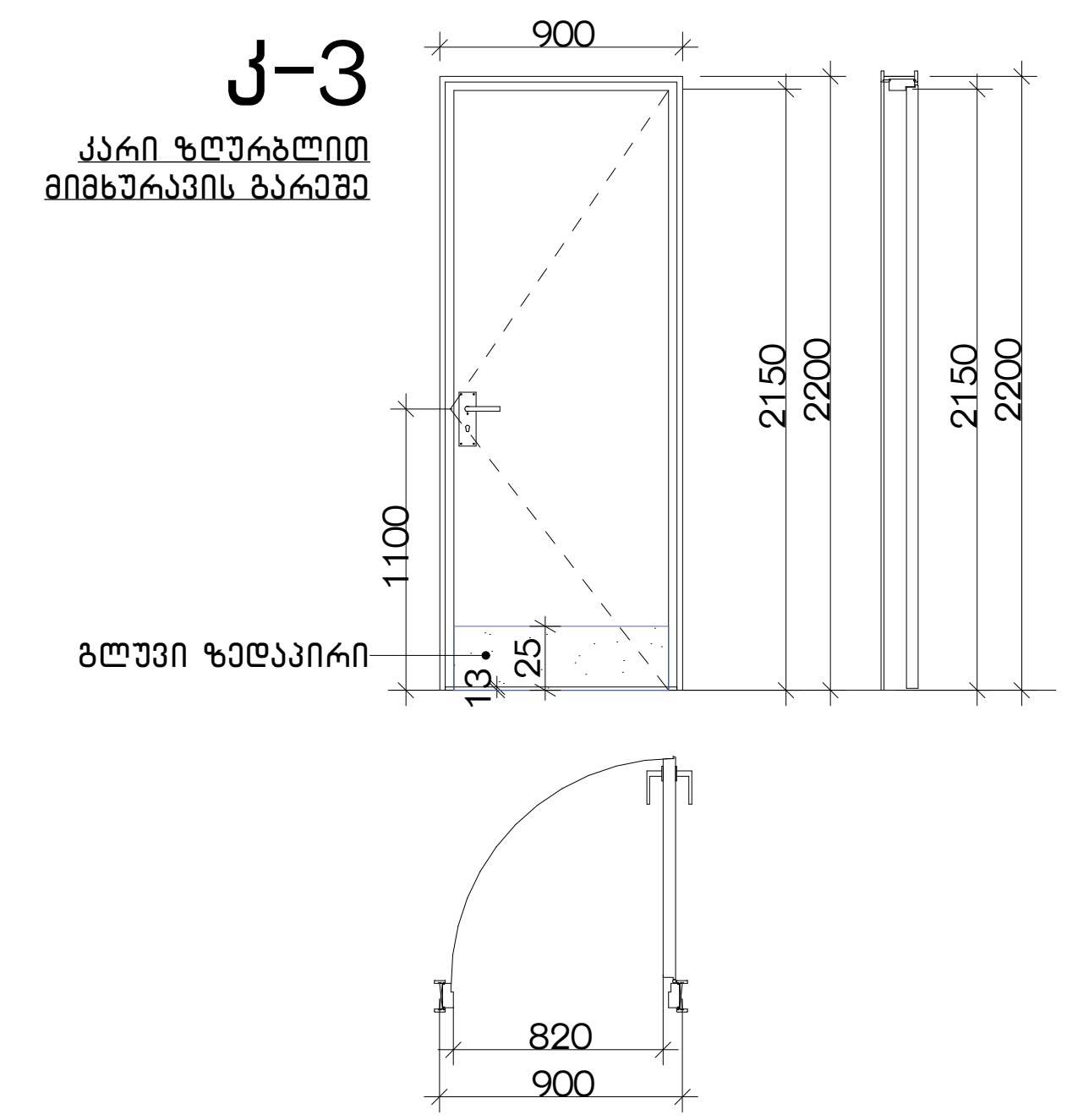

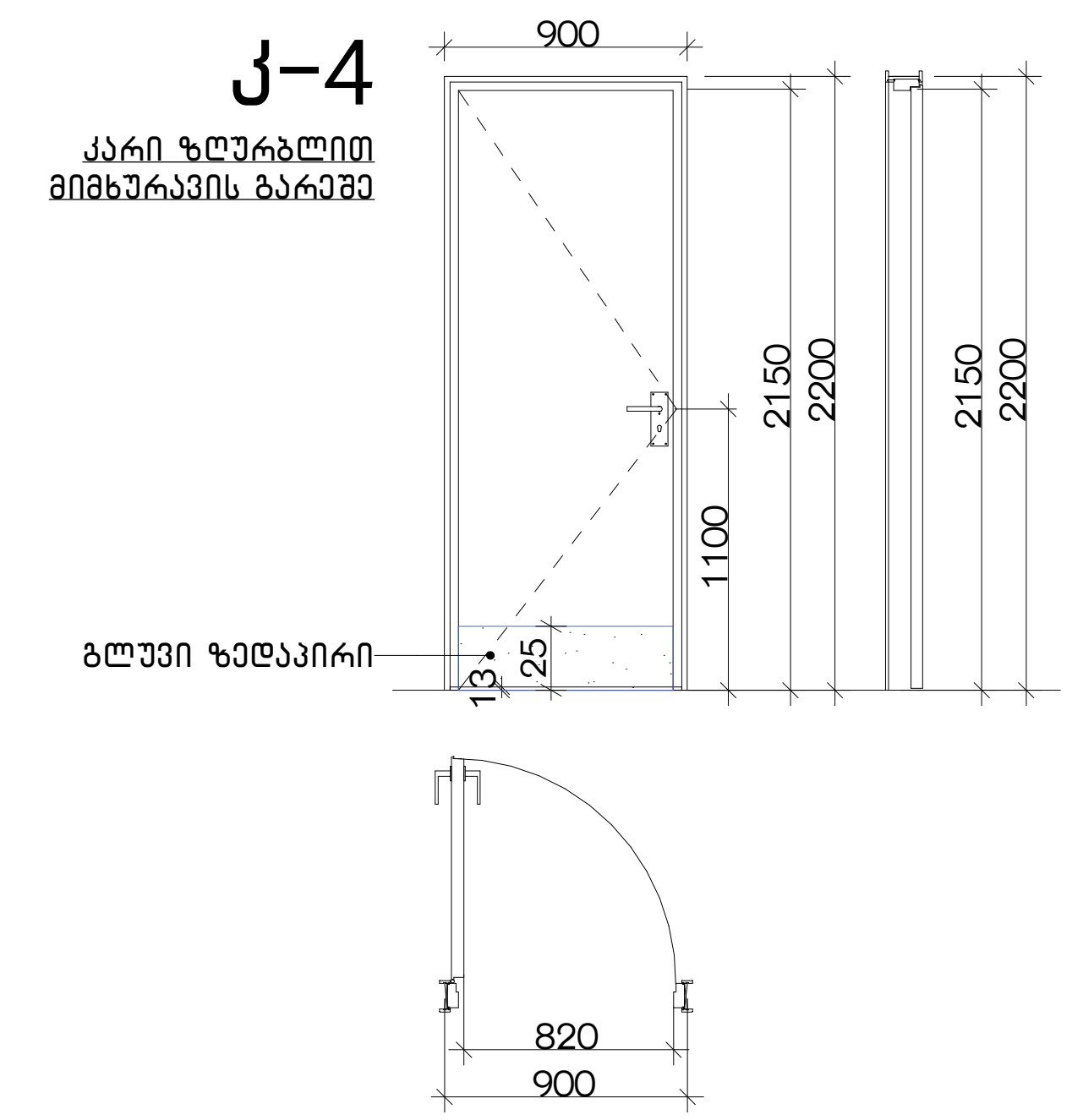



შენიშვნები:

- კარის ზედაპირი უნდა იყოს გლუვი იატაკიდან მინიმუმ 250 მმ-ის საზღვრებში.
- სახელურები, ჩამოსაწევი სახელურები, საკეტები, რაზები და მისაწვდომი კარის სხვა სამართავები ისეთი ფორმის იქნება, რომ ადვილად შეიძლებოდეს ერთი ხელით მოჭიდება და მის ასამუშავებლად საჭირო არ იქნება მაგრად მოჭიდება, წვალება ან მაჯის ტრიალი.
- დახურული კარის კავეულის გასაღები ნაწილები და გაღებისათვის განკუთვნილი ძალა შესაბამისობაში იქნება შემდეგთან:
    1. წინიდან მისაწვდომობისას, გამოწევით ან მიწოლით გაღებადი, არაუმეტეს 66.7 ნიუტონი.
    2. ბრუნვითი მოძრაობით გასაღები, არაუმეტეს 315 ნიუტონი სმ.
- **გასასვლელის კომპონენტებს (გზა-კიბე და ვესტიბიული) ემსახურება მიმხურავით აღჭურვილი კარებები.**
- კარის მიმხურავები ისე მოეწყობა, რომ 90 გრადუსით, ღია მდგომარეობიდან 12 გრადუსით გაღებულ მდგომარეობამდე კარის მისახურად საჭირო დრო არაუმცირეს 5 წამი იქნება.
- კარის ზამბარიანი ანჯამები ისე მოეწყობა, რომ 70 გრადუსით ღია მდგომარეობიდან დახურულ მდგომარეობამდე კარი არაუმცირეს 1.5 წამში გადავა.
- ცეცხლმედეგი კარისგან განსხვავებული კარის მიწოლით ან გამოწევით გაღებისათვის საჭირო ძალა შესაბამისობაში იქნება შემდეგთან:
    1. შენობაში განთავსებული ანჯამიანი კარი: არაუმეტეს 22.2 ნიუტონი.
- კარებების ცეცხლმედეგობა მითითებულია ხანძარსაწინააღმდეგო გეგმებზე.
- კარებების გაღების მიმართულება მითითებულია გეგმებზე.
- კერის ზღურბლი მითითებულია გეგმებზე
- არცერთი კარის სუფთა სიმაღლე არ იქნება 2,05 მეტრზე ნაკლები.

ნახაზის დასახელება:

კარების დეტალური ნახაზი

ექსპლიკაცია:

კორექტირება

№	კორექტირება	თარიღი
1		
2		
3		

პირობითი ნიშნები:

- ნაკვეთის საზღვარი
- მონოლითი
- იატაკის მოჭიმვა
- შემავსებელი
- ჭრილის ხაზი
- ±0.00 კონსტრუქციული ნიშნული
- ±0.00 არქიტექტურული ნიშნული

შენიშვნები

1. ნახაზში შეტანილი ყველა ცვლილება უნდა შეთანხმდეს პროექტის ავტორთან.
2. შენობის საპროექტო ნული (±0.00) ტოლია +432.90 აბსოლუტური ნიშნულის.
3. პროექტში ყველა ზომა მოცემულია სანტიმეტრებში, ნიშნულები - მეტრებში.

მისამართი

ქ. თბილისი, ქუჩა რკინიგზა №30
ქ. თბილისი, ქუჩა ც. დადიანი №32
საკ. კოდი: 01.12.12.011.127 4953 მ²

პროექტის სახელწოდება

მრავალბინიანი საცხოვრებელი სახლის არქიტექტურული პროექტი

სტადია	პროექტი	არ
თანამდებობა	გვარი	ხელმოწერა
დირექტორი	გ. ბენდელიანი	[signature]
არქიტექტორი	ი. გოგოხია	
არქიტექტორი	გ. ახვლედიანი	

საპროექტო ლოგო	მისამართი
BIJI ARCHITECTURE BIJI ARCHITECTURE	ქ. თბილისი მ. შავიშვილის №1ა
	TEL: 595 55-35-74 599 75-28-88

თარიღი	2021 წ.	მასშტაბი
ფორმატი	ფურცლის №	1:50
A-3	A. 78	

კ-3*

კარი მიმხურავით ზღურბლის გარეშე

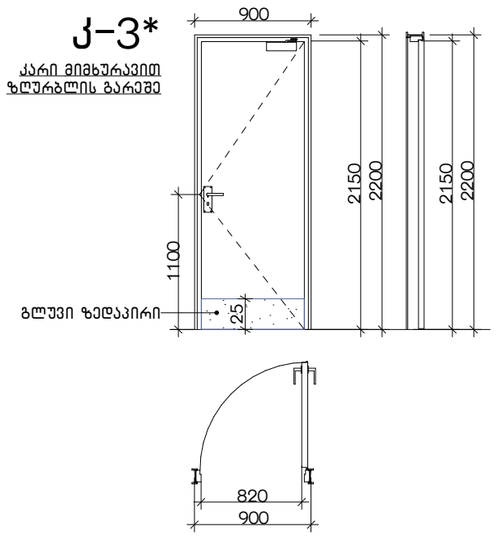

კ-4*

კარი მიმხურავით ზღურბლის გარეშე

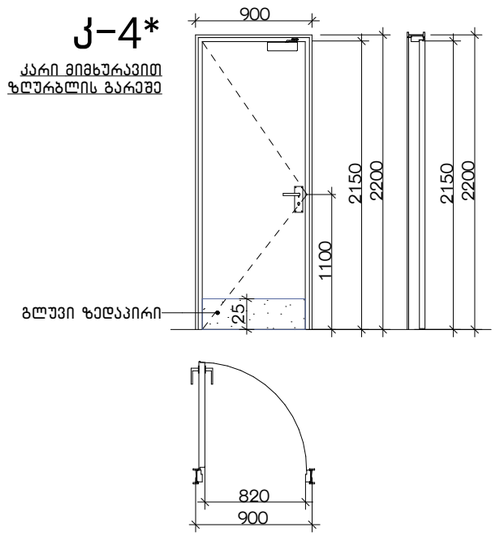

კ-5

კარი ზღურბლისა და მიმხურავის გარეშე

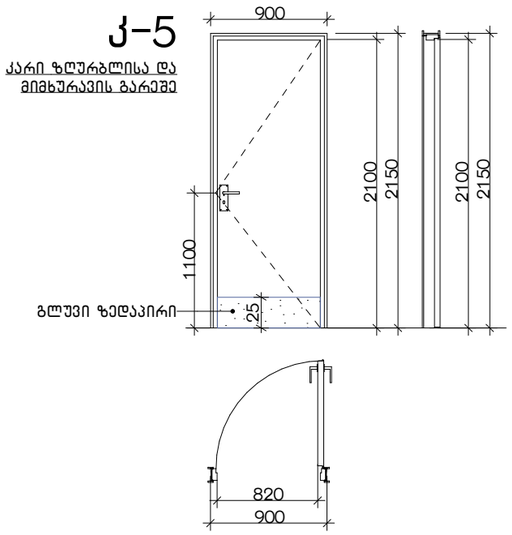

შენიშვნები:

- კარის ზედაპირი უნდა იყოს გლუვი იატაკიდან მინიმუმ 250 მმ-ის საზღვრებში.
- სახელურები, ჩამოსაწევი სახელურები, საკეტები, რაზები და მისაწვდომი კარის სხვა სამართავები ისეთი ფორმის იქნება, რომ ადვილად შეიძლებოდეს ერთი ხელით მოჭიდება და მის ასამუშავებლად საჭირო არ იქნება მაგრად მოჭიდება, წვალება ან მაჯის ტრიალი.
- დახურული კარის კავეულის გასაღები ნაწილები და გაღებისათვის განკუთვნილი ძალა შესაბამისობაში იქნება შემდეგთან:
  1. წინიდან მისაწვდომობისას, გამოწევით ან მიწოლით გაღებადი, არაუმეტეს 66.7 ნიუტონი.
  2. ბრუნვითი მოძრაობით გასაღები, არაუმეტეს 315 ნიუტონი სმ.
- **გასასვლელის კომპონენტებს (გზა-კიბე და ვესტიბიული) ემსახურება მიმხურავით აღჭურვილი კარებები.**
- კარის მიმხურავები ისე მოეწყობა, რომ 90 გრადუსით, ღია მდგომარეობიდან 12 გრადუსით გაღებულ მდგომარეობამდე კარის მისახურად საჭირო დრო არაუმცირეს 5 წამი იქნება.
- კარის ზამბარიანი ანჯამები ისე მოეწყობა, რომ 70 გრადუსით ღია მდგომარეობიდან დახურულ მდგომარეობამდე კარი არაუმცირეს 1.5 წამში გადავა.
- ცეცხლმედეგი კარისგან განსხვავებული კარის მიწოლით ან გამოწევით გაღებისათვის საჭირო ძალა შესაბამისობაში იქნება შემდეგთან:
  1. შენობაში განთავსებული ანჯამიანი კარი: არაუმეტეს 22.2 ნიუტონი.
- კარებების ცეცხლმედეგობა მითითებულია ხანძარსაწინააღმდეგო გეგმებზე.
- კარებების გაღების მიმართულება მითითებულია გეგმებზე.
- კერის ზღურბლი მითითბულია გეგმებზე
- არცერთი კარის სუფთა სიმაღლე არ იქნება 2,05 მეტრზე ნაკლები.

ნახაზის დასახელება:

კარების დეტალური ნახაზი

ექსპლიკაცია:

კორექტირება

№	კორექტირება	თარიღი
1		
2		
3		

პირობითი ნიშნები:

- ნაკვეთის საზღვარი
- მონოლითი
- იატაკის მოჯიმვა
- შემავსებელი
- ჭრილის ხაზი
- ±0.00 კონსტრუქციული ნიშნული
- ±0.00 არქიტექტურული ნიშნული

შენიშვნები

1. ნახაზში შეტანილი ცვლილება უნდა შეთანხმდეს პროექტის ავტორთან.
2. შენობის საპროექტო ნული (±0.00) ტოლია +432.90 აბსოლუტური ნიშნულის.
3. პროექტში ყველა ზომა მოცემულია სანტიმეტრებში, ნიშნულები - მეტრებში.

მისამართი

ქ. თბილისი, ჭუბა რკინიგზა №30
ქ. თბილისი, ჭუბა ც. დადიანი №32
ს.კ. კოდი: 01.12.12.011.127 4953 მ²

პროექტის სახელწოდება

მრავალბინიანი
საცხოვრებელი სახლის
არქიტექტურული პროექტი

სტადია	პროექტი	არ
თანამდებობა	გვარი	ხელმოწერა
დირექტორი	ბ. ბენდელიანი	
არქიტექტორი	ი. ბოგოხია	
არქიტექტორი	ბ. ახვლედიანი	

საპროექტო ლოგო

BIJI ARCHITECTURE

მისამართი

ქ. თბილისი
ბ. ზაქარიაძის №15

TEL:
595 55-35-74
599 75-28-88

თარიღი	2021 წ.	მასშტაბი
ფორმატი	ფურცლის №	1:50
A-3	A. 79	