ქ.თბილისი, ჭუჩა ჯიქია N16 მრავალბინიანი საცხოვრებელი სახლის პროექტი.

კონსტრუქციული ნაწილი

2021



შპს ,,ქორ" ქუთაისის 10. 406304422

დირექტორი:	ლიანა ბოხუა
კონსტრუქტორი	გალერი ბლიაძე
დამკვეთი:	კახა ღვინიანიძე

კონსტრუქციული პროექტი	ფურცელი	გვერდი
მისამართი : ქობულეთი ქუჩა ჯიქია N16	A -3	-1

განმარტებითი ბარათი

მოცემული ნახაზები წარმოადგენს ქ.თბილისი,ქუჩა ჯიქია N16 მრავალბინიანი საცხოვრებელი სახლის კონსტრუქციულ ნაწილს. პროექტი დამუშავებულია საპროექტო დავალების, საქართველოში მოქმედი სამშენებლო ნორმებისა და წესების გათვალისწინებით.
შენობის მიბმა ტერიტორიასთან მოცემულია არქიტექტურულ ნაწილში. (იხ. გენგეგმა).
საძირკვლის ფუძედ მიღებულია პირობითად თიხა და საანგარიშო წინაღობით R_0=2.3 კგ/სმ^2. **ქვაბული აუცილებელია მიღებული იქნას ინჟინერ-გეოლოგის მიერ სათანადო აქტით** და მოხდეს გრუნტის დაზუსტება!
ნაგებობის საძირკველი წამოადგენს ბეტონის ტუმბოს. ბეტონი გმოყენებულია B25 კლასი. შენობის კარკასი წარმოადგენს რ.ბ სვეტები და რიგელების ერთობლიობას, რომლებიც შეკრულია მონოლითური გადახურვის ფილით.
სვეტების კვეთი 400X400 მმ, 200X200 მმ ხოლო რიგელიბის კვეთი 400X500მმ, 200X400მმ - გარე პერიმეტრზე და ფარული რიგელები კვეთით 220X400მმ შიდა პერიმეტრზე. გადახურვის ფილის სისქე არის 220; 150 მმ. მთელს შენობას ბეტონი გმოყენებულია B25 კლასი.
წვრილი ბლოკების შევსება აუცილებლად დამაგრებული უნდა იყოს კოლონებთან არმატურის ბადეებით (გრძივი არმატურების კვეთის ფართი უნდა აღემატებოდეს 1.0 სმ2-ს, სიგრძე არანაკლები 1100 მმ კოლონის ცალ მხარეს), რომლებიც სიმაღლეზე უნდა დადგეს ბიჯით 600 მმ (ყოველი სამი რიგის შემდეგ). საჭიროა აგრეთვე გათვალისწინებული იქნას შევსების მჭიდრო(ღრეჩოს გარეშე) მიმაგრება მონოლითუ გადახურვასთან. წვრილი ბლოკები რეკომენდირებულია დამზადდეს მსუბუქი შემავსებლების (პემზა, შლაკი, პერლიტი და სხვა) გამოყენებით. ბლოკების ბეტონის მარკა უნდა აღემატებოდეს M50-ს
ტიხრების მასალად აღებულია წვრილი ბლოკები სისქით 200 და 100 მმ. აუცილებელია ტიხრების არმირება არმატურის ბადეებით კვეთით 2ф4 -I, განივი ღეროების ბიჯით 200 მმ. ბადეები სიმაღლეზე უნდა განლაგდნენ ბიჯით 600 მმ. ტიხრები დამაგრებული უნდა იყოს კარკასის ელემენტებთან ან კედლებთან აღნიშნული ბადეებით, ხოლო როცა ტიხრის სიგრძე აღემატება 3 მეტრს, მაშინ აუცილებელია მათი მიმაგრება მონოლითურ გადახურვასთან ყოველ 1,5 მეტრში.
წარმოებისას დაცული იქნას უსაფრთხოების წესები და ნორმები რესპუბლიკაში მოქმედი ნორმატიული აქ-ტების შესაბამისად.
სამუშაოთა წარმოებისას საჭიროა СНиП II-23-81*,СНиП 2.01.07-85,СНиП 7-81,СНиП 28-73-ით სარგებლობა.
მშენებლობის დაწყებამდე არსებობის შემთვევაში სამშენებლო მოედნიდან გადატანილი იქნას ყველა კომუნიკაცია. სამშენებლო სამუშაოების დაწყების წინ აუცილებელია დადგინდეს გვერდით მდგომის შენობების საძირკვლების ჩაღმავება და საჭიროების შემთხვევაში მიღებული იქნას ღონიზიებები ქვაბულის გასამაგრებლად.!!!

ზოგადი მითითებები

მშენებლობის ორგანიზაციამ უზრუნველყოს მონოლითური რკინაბეტონის კონსტრუქციებში ბეტონის უწყვეტად ჩასხმა ჰორიზონტალური მიმართულებით;
1.რკინაბეტონის ელემენტების დაბეტონებისას კონტროლი გაეწიოს ბეტონის მარკას, ვიბრირებას, დაბეტონების ხარისხს და შრომის პროცესებს თანახმად ГОСТ 10180-78, ГОСТ 10105.080, ГОСТ 10105.1-78 და ГОСТ 10105.2-80;
2.რკინაბეტონის ელემენტებში გამოყენებულია AI და AIII კლასის არმატურა ГОСТ 5781-82* მიხედვით. შემოწმებულ იქნეს არმატურის ხარისხი და შედგეს შესაბამისი აქტი;
3.რკინაბეტონის ელემენტებში გრძივი არმატურის დაკავშირება შესრულდეს გადადებით;
4.დეროვან ელემენტებში განივი არმირება შესრულდეს შეკრული არმატურის საკიდების მე-შვეობით, რომელთა ბოლოები გადაიღუნოს და ჩაანკერდეს კონსტრუქციის ტანში;
5. საძირკვლისა და სარდაფის კედლების გრუნტთან შეხებაში მყოფი ზედაპირები დამუშავ-დეს და გაუკეთდეს ჰიდროიზოლაცია ორი ფენა ცხელი ბითუმით;
6.გრუნტის წყლების არსებობისას აგრესიული ზემოქმედების თავიდან აცილების მიზნით საძირკვლი დამზადდეს სულფატმედეგი (სახ.სტანდარტი 22266-76) წყალშეუღწევადი W8 მარკის ბეტონისაგან.
7. ქვაბულის მიღება გეოლოგის მიერ აუცილებელია.

CORE

შპს „ქორ" ქუთაისის 10 406304422

დირექტორი:	ლიანა ბოხუა
კონსტრუქტორი	ვალერი ბლიაძე
დამკვეთი:	კახა ღვინიანიძე

კონსტრუქციული პროექტი	ფურცელი	გვერდი
მისამართი : ქ.თბილისი ქუჩა ჯიქია N16	A -3	-2

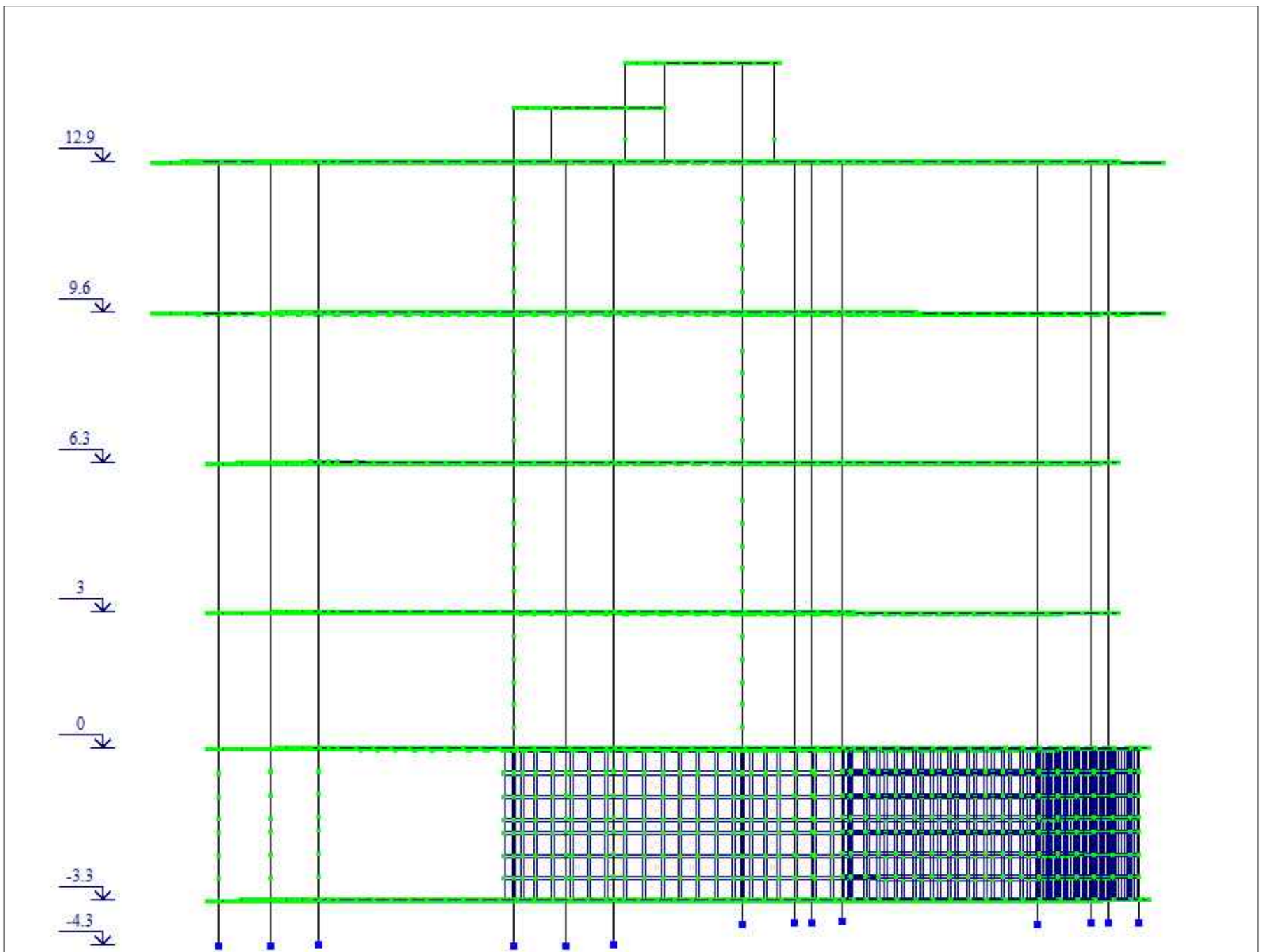

CORE

შპს „ქორ" ქუთაისის 10 406304422

დირექტორი:	ლიანა ბოხუა
კონსტრუქტორი	გალერი ბლიაძე
დამკვეთი:	კახა ღვინიანიძე

კონსტრუქციული პროექტი	ფურცელი	გვერდი
მისამართი : ქობულეთი ქუჩა ჯიქია N16	A -3	-3

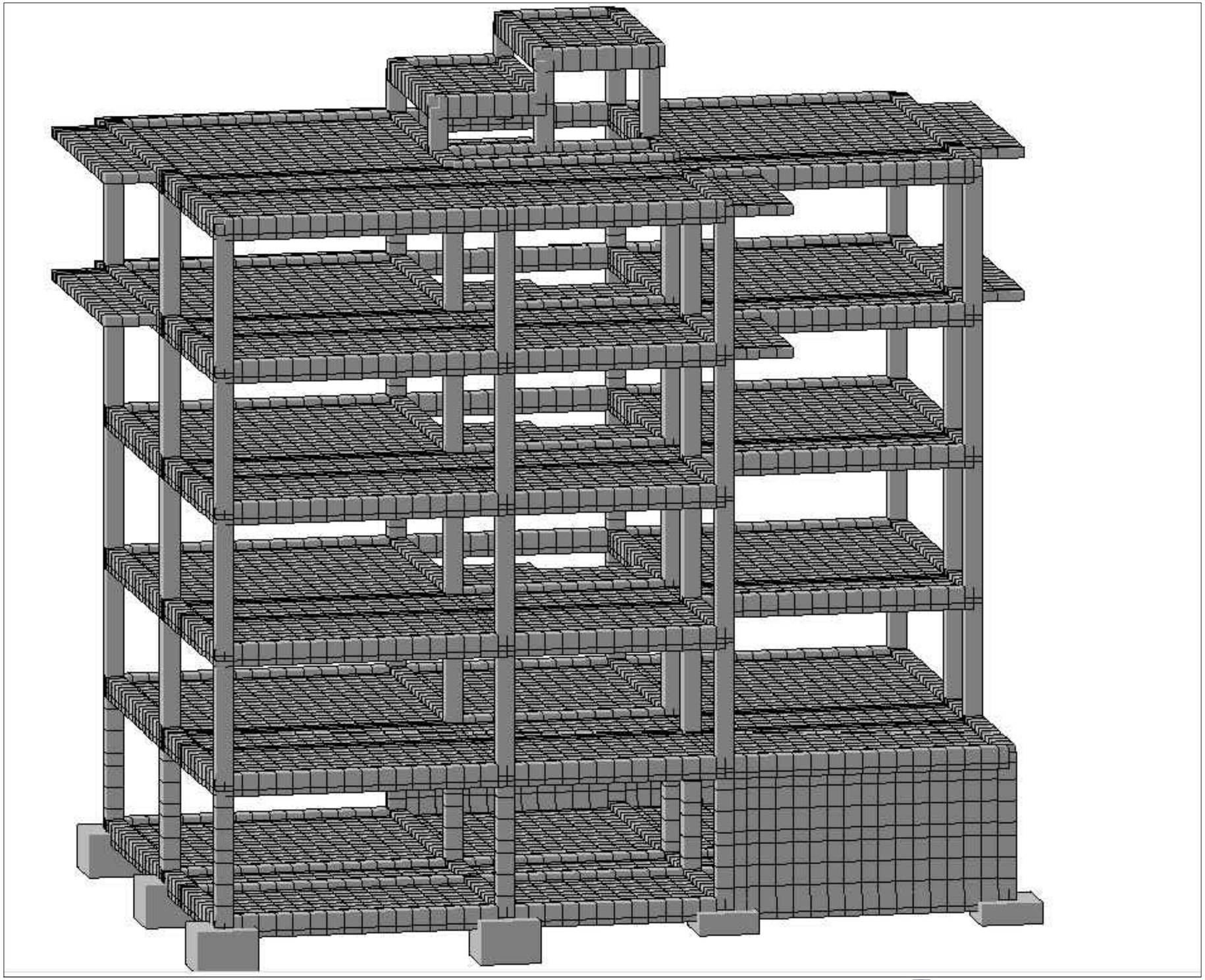

CORE

შპს „ქორ" ქუთაისის 10 406304422

დირექტორი:	ლიანა ბოხუა
კონსტრუქტორი	გალერი ბლიაძე
დამკვეთი:	კახა ღვინიანიძე

კონსტრუქციული პროექტი	ფურცელი	გვერდი
მისამართი : ქობულეთი ქუჩა ჯიქია N16	A -3	-4

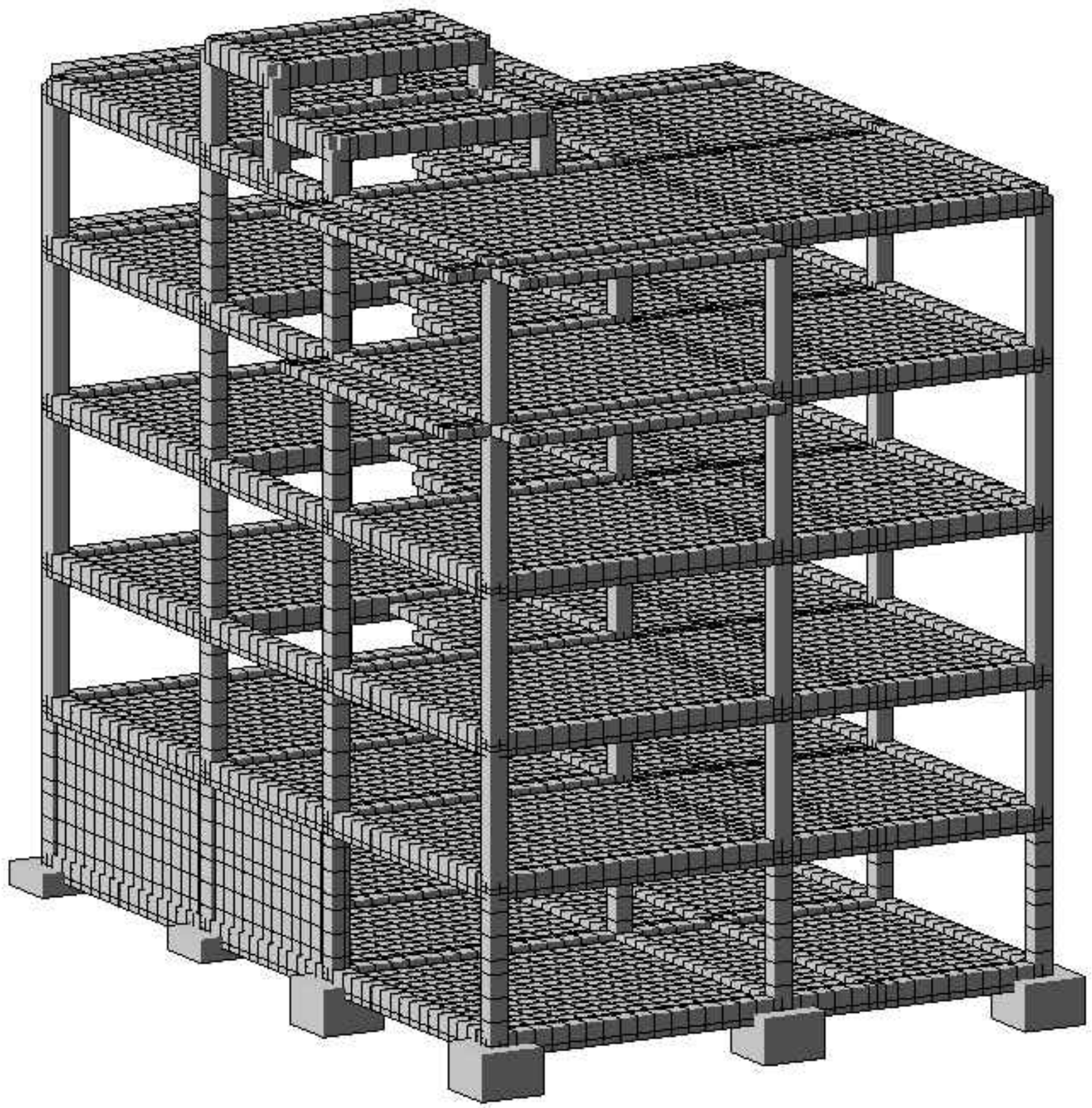

CORE

შპს „ქორ" ქუთაისის 10 406304422

დირექტორი:	ლიანა ბოხუა
კონსტრუქტორი	გალერი ბლიაძე
დამკვეთი:	კახა ღვინიანიძე

კონსტრუქციული პროექტი	ფურცელი	გვერდი
მისამართი : ქობულეთი ქუჩა ჯიქია N16	A -3	-5

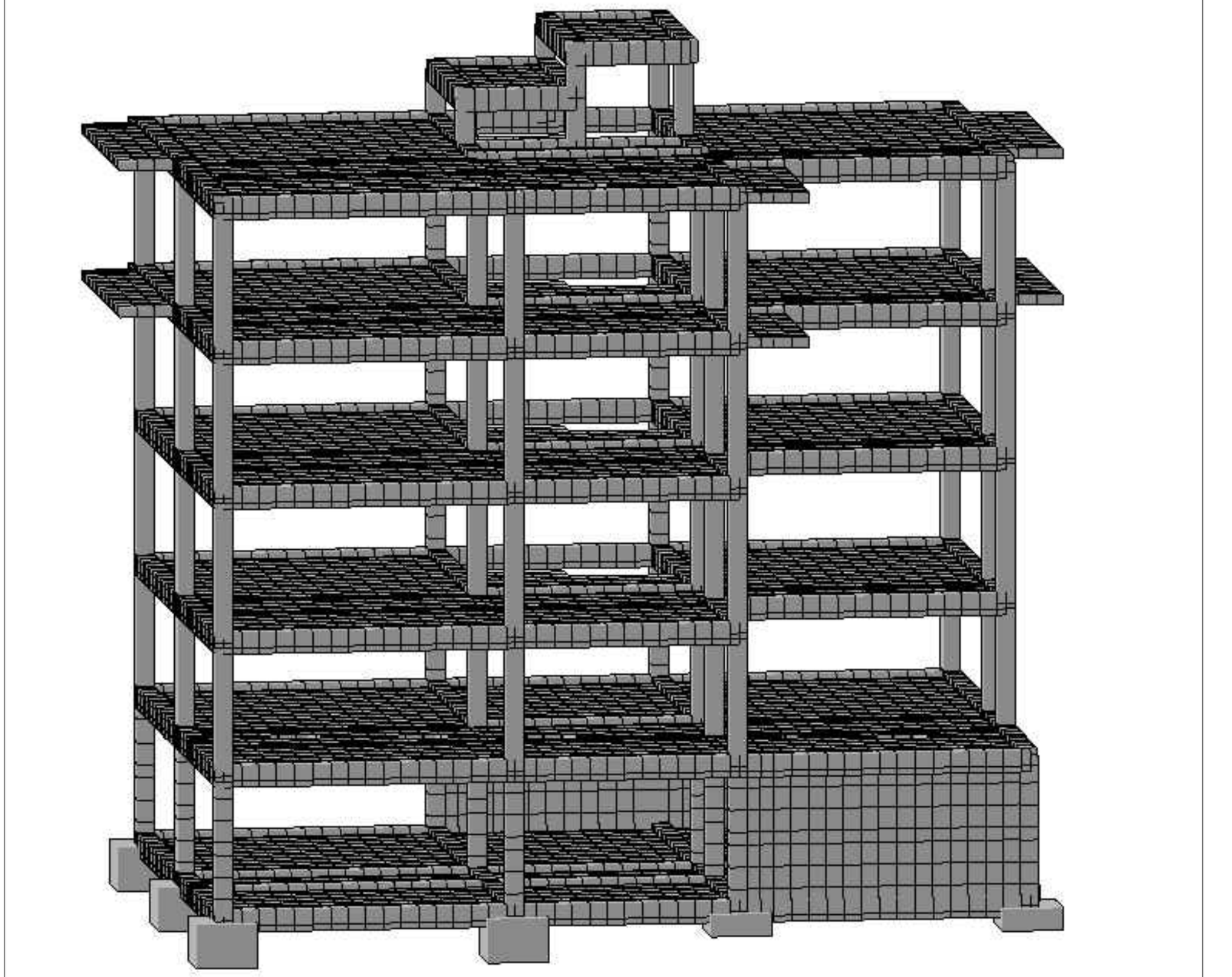

CORE

შპს „ქორ" ქუთაისის 10 406304422

დირექტორი:	ლიანა ბოხუა
კონსტრუქტორი	გალერი ბლიაძე
დამკვეთი:	კახა ღვინიანიძე

კონსტრუქციული პროექტი	ფურცელი	გვერდი
მისამართი : ქობულეთი ქუჩა ჯიქია N16	A -3	-6

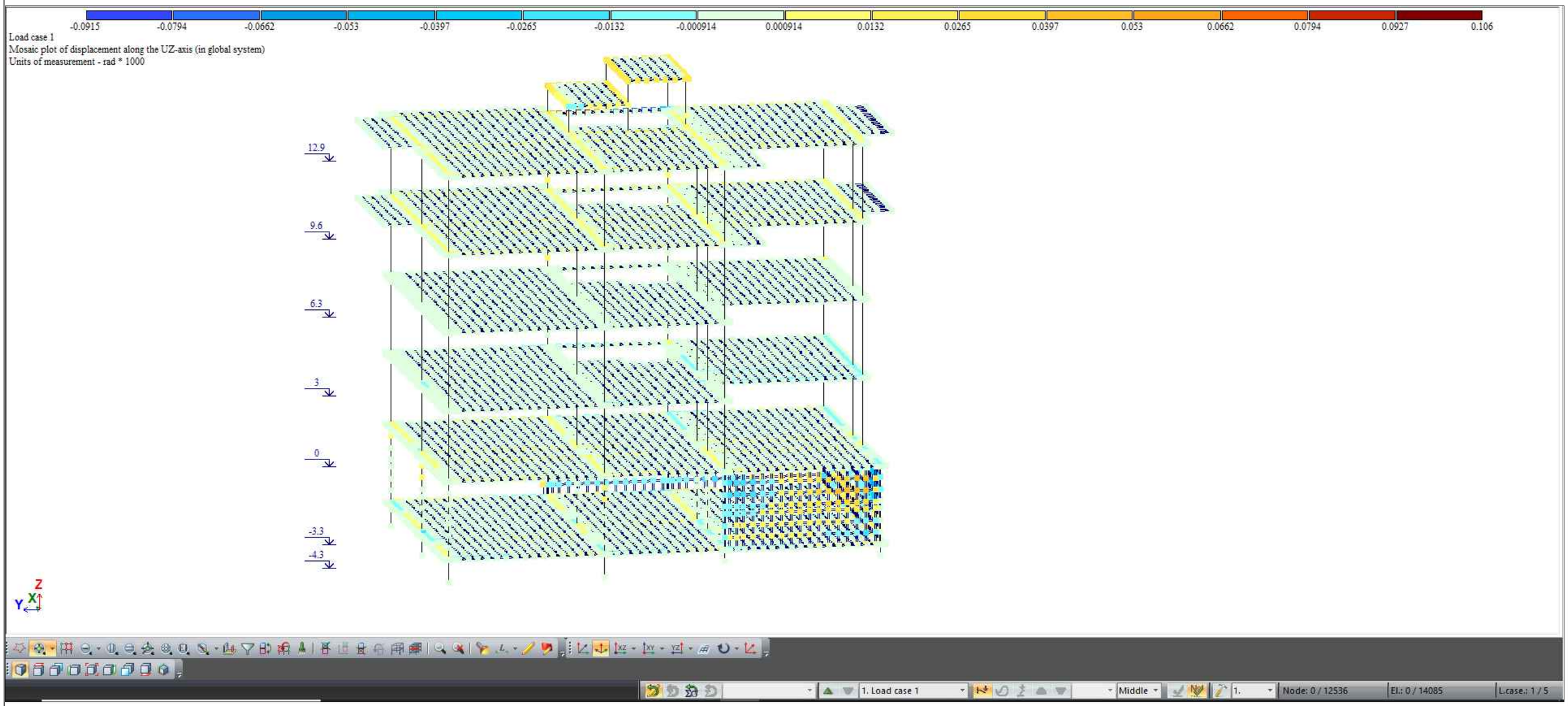

CORE

შპს „ქორ" ქუთაისის 10 406304422

დირექტორი:	ლიანა ბოხუა
კონსტრუქტორი	გალერი ბლიაძე
დამკვეთი:	კახა ღვინიანიძე

კონსტრუქციული პროექტი	ფურცელი	გვერდი
მისამართი : ქობულეთი ქუჩა ჯიქია N16	A -3	-7

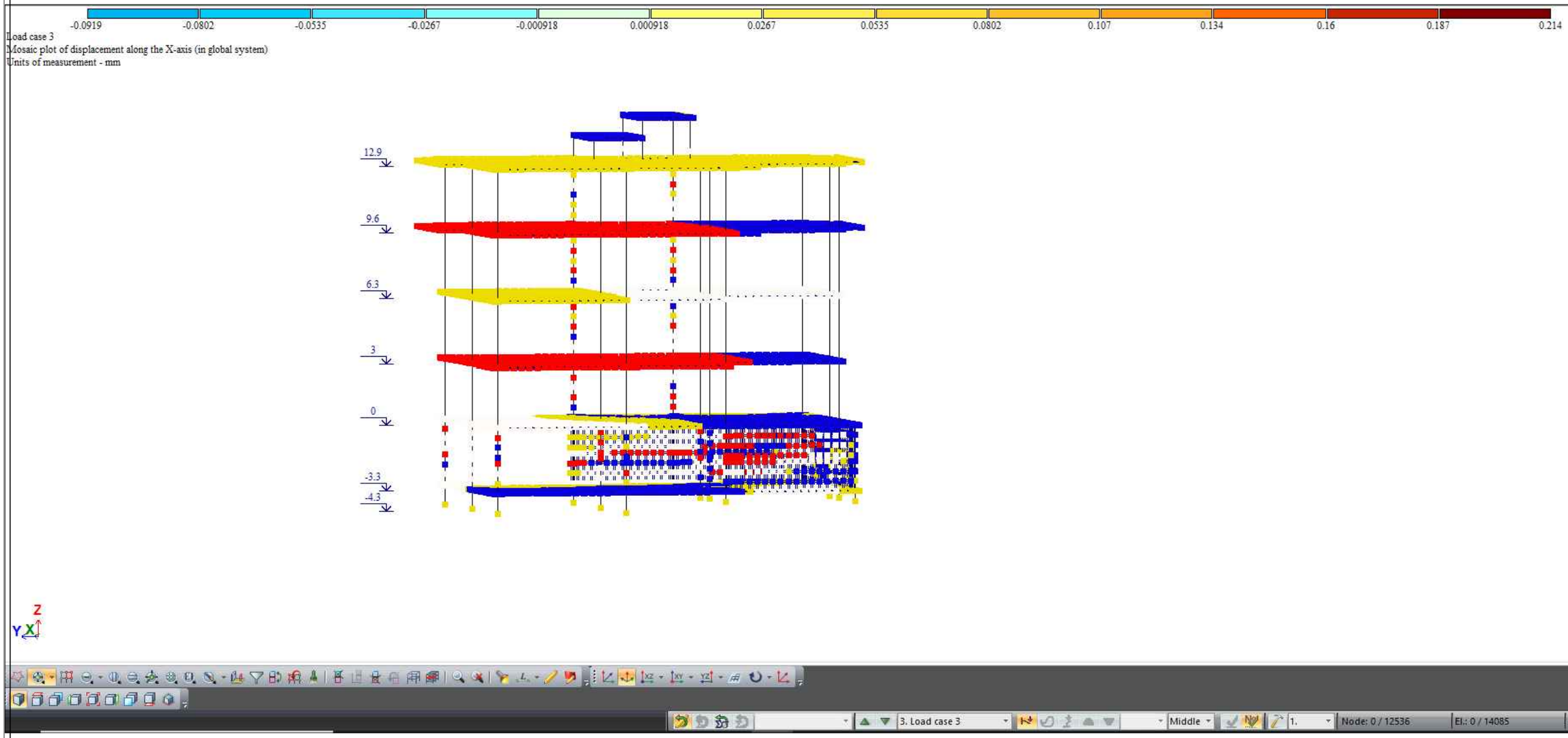

CORE

შპს „ქორ" ქუთაისის 10 406304422

დირექტორი:	ლიანა ბოხუა
კონსტრუქტორი	ვალერი ბლიაძე
დამკვეთი:	კახა ღვინიანიძე
კონსტრუქციული პროექტი	ფურცელი: A -3 / გვერდი: -8
მისამართი : ქობულეთი ქუჩა ჯიქია N16	

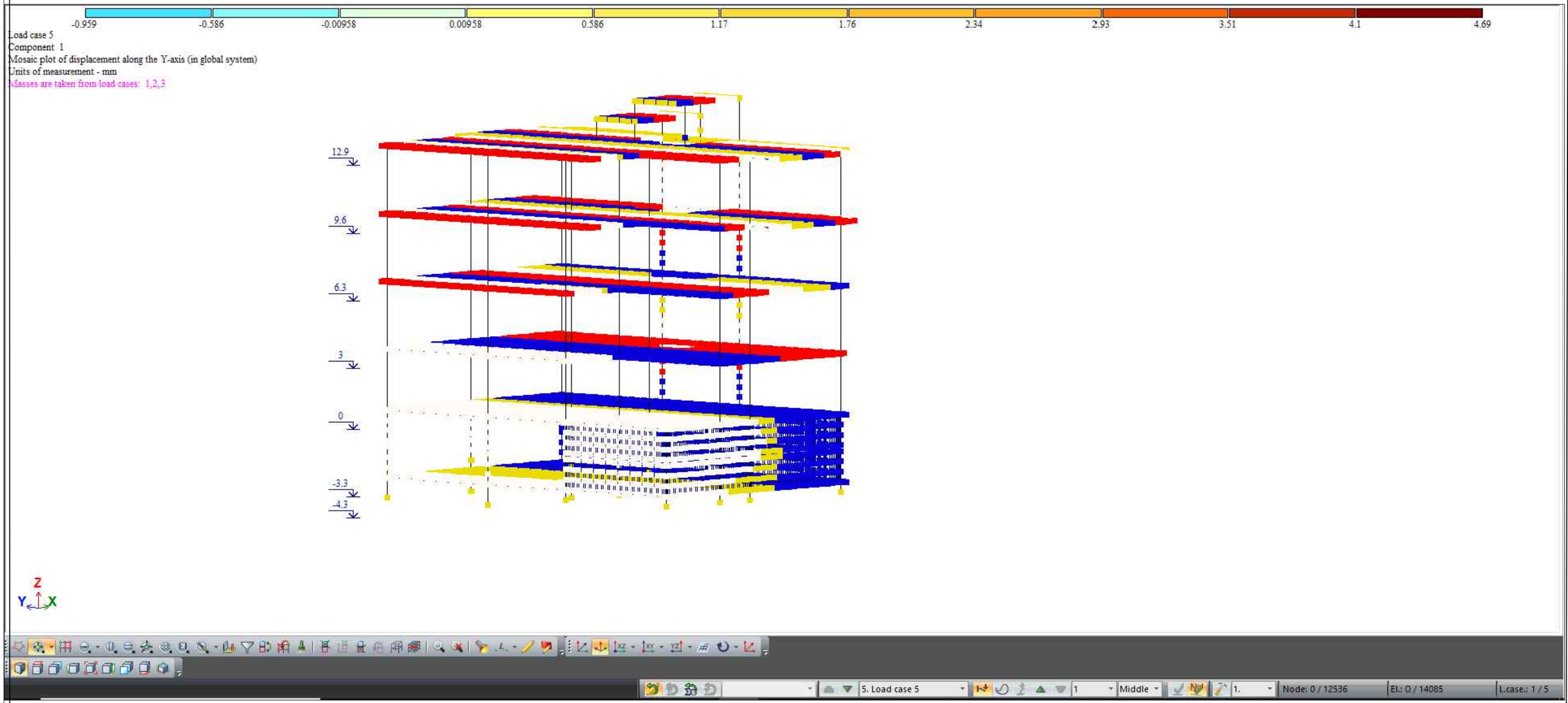

CORE

შპს „ქორ" ქუთაისის 10 406304422

დირექტორი:	ლიანა ბოხუა
კონსტრუქტორი	გალერი ბლიაძე
დამკვეთი:	კახა ღვინიანიძე

კონსტრუქციული პროექტი	ფურცელი	გვერდი
მისამართი : ქობულისი ქუჩა ჯიქია N16	A -3	-9

გადახურვის ფილის არმირების გეგმა -4.700 ნიშნულზე

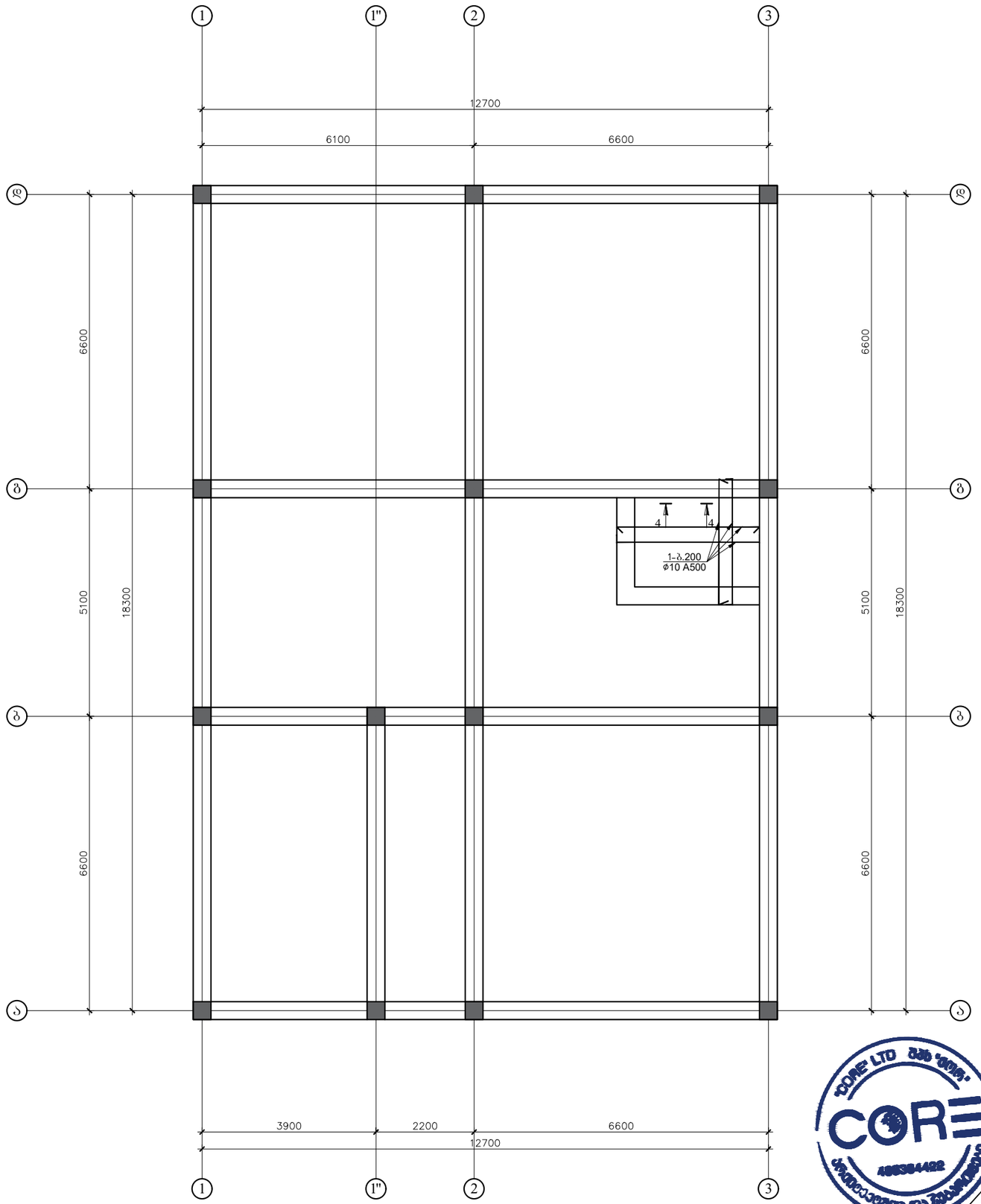

CORE

შპს „ქორ" ქუთაისის 10 406304422

დირექტორი:	ლიანა ბოხუა
კონსტრუქტორი	გალერი ბლიაძე
დამკვეთი:	კახა ღვინიანიძე

კონსტრუქციული პროექტი	ფურცელი	გვერდი
მისამართი : ქობულეთი ქუჩა ჯიქია N16	A -3	-10

რ.ბ. კედლების განლაგების გეგმა -4.700 ნიშნულზე

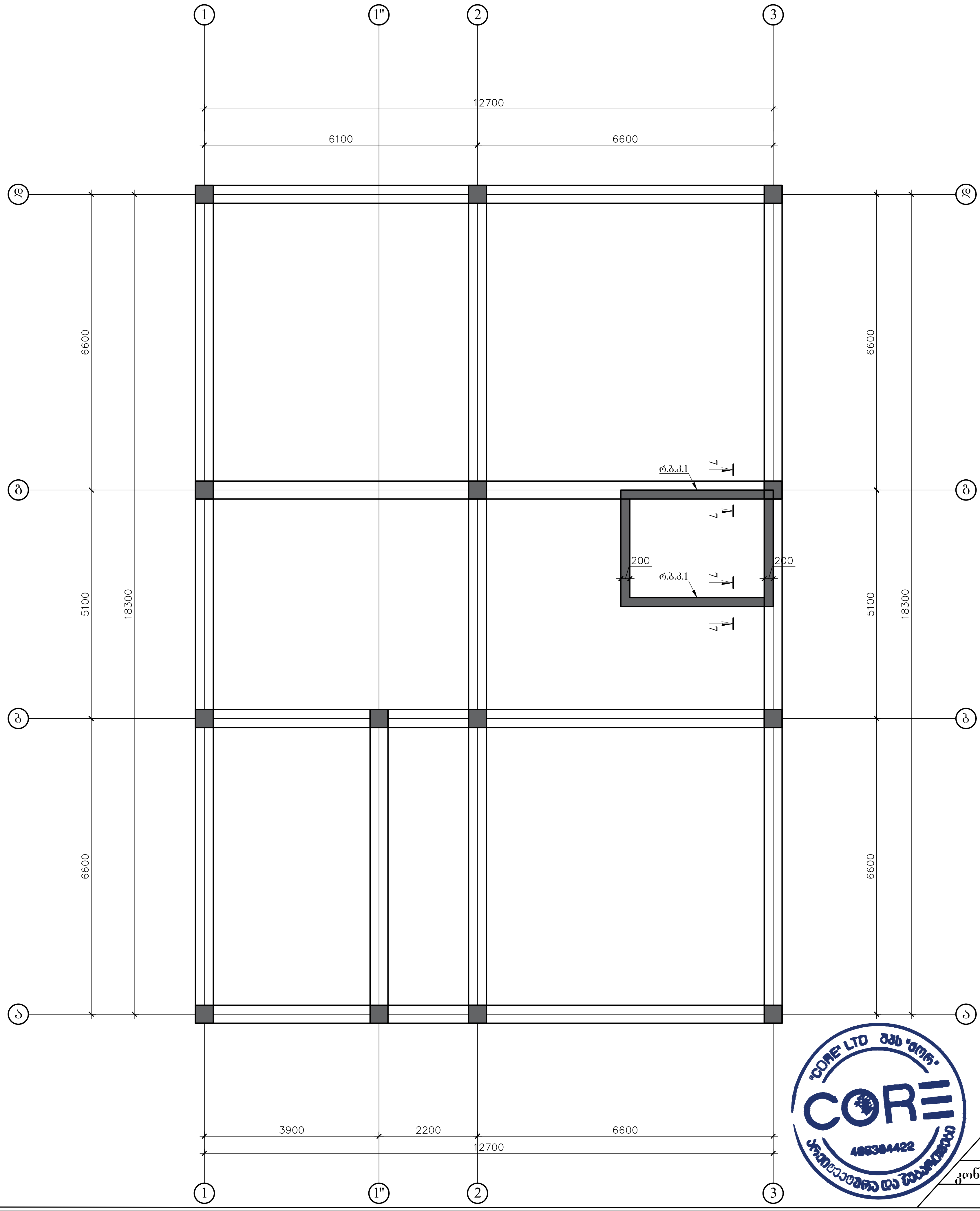

შპს „ქორ" ქუთაისის 10 406304422

დირექტორი:	ლიანა ბოჭუა
კონსტრუქტორი	ვალერი ბლიაძე
დამკვეთი: კახა ღვინიანიძე	

	ფურცელი	გვერდი
კონსტრუქციული პროექტი		
მისამართი : ქ.თბილისი ქუჩა ჯიქია N16	A -3	-11

რიგელების და ტუმბოების განლაგების გეგმა -3.300 ნიშნულზე

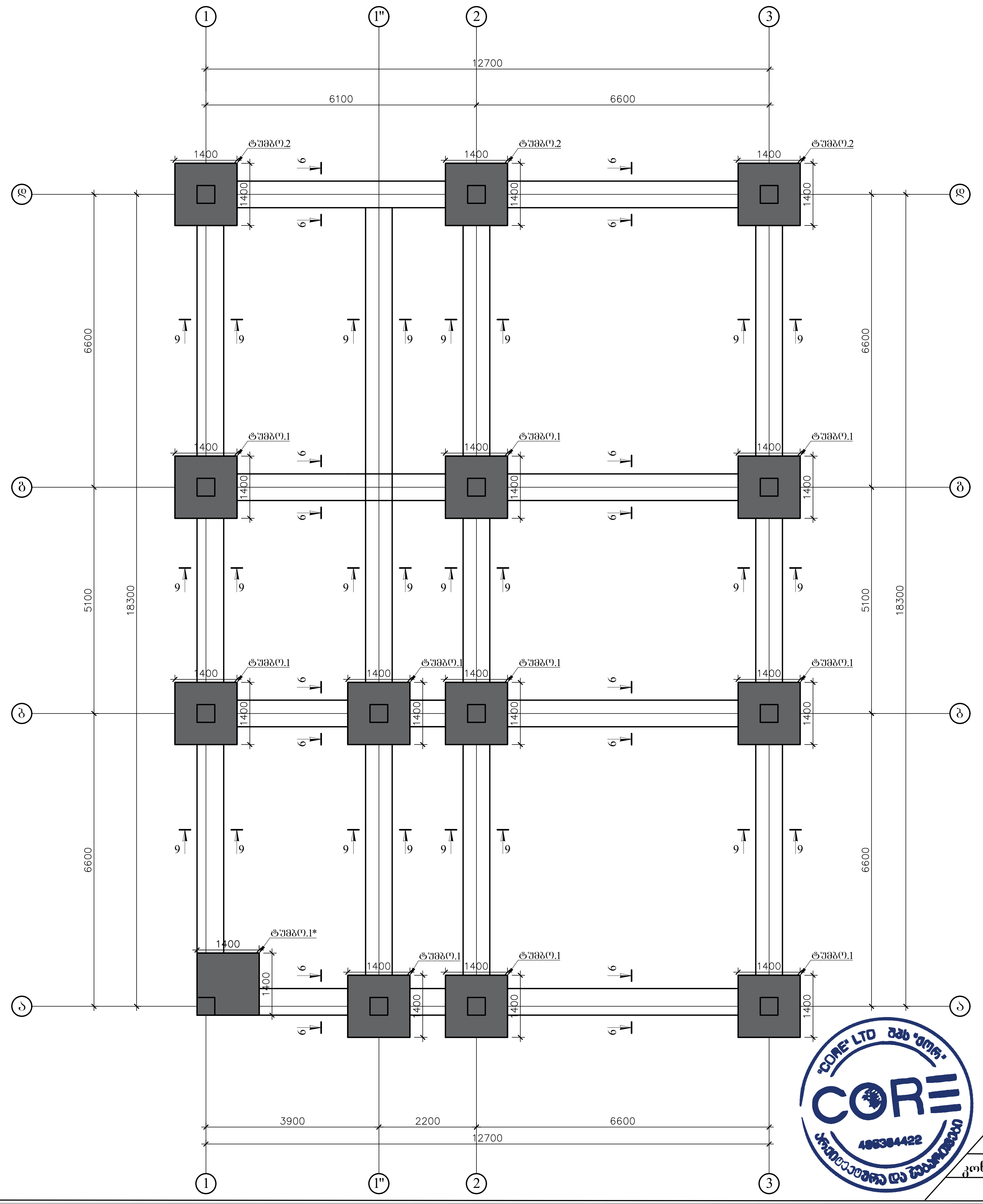

შპს „ქორ" ქუთაისის 10 406304422

დირექტორი:	ლიანა ბოჭუა
კონსტრუქტორი	ვალერი ბლიაძე
დამკვეთი: კახა ღვინიანიძე	

	ფურცელი	გვერდი
კონსტრუქციული პროექტი		
მისამართი : ქ.თბილისი ქუჩა ჯიქია N16	A -3	-12

რ.ბ. კედლებისა და სვეტების განლაბების ბეჭმა -3.300 ნიშნულზე

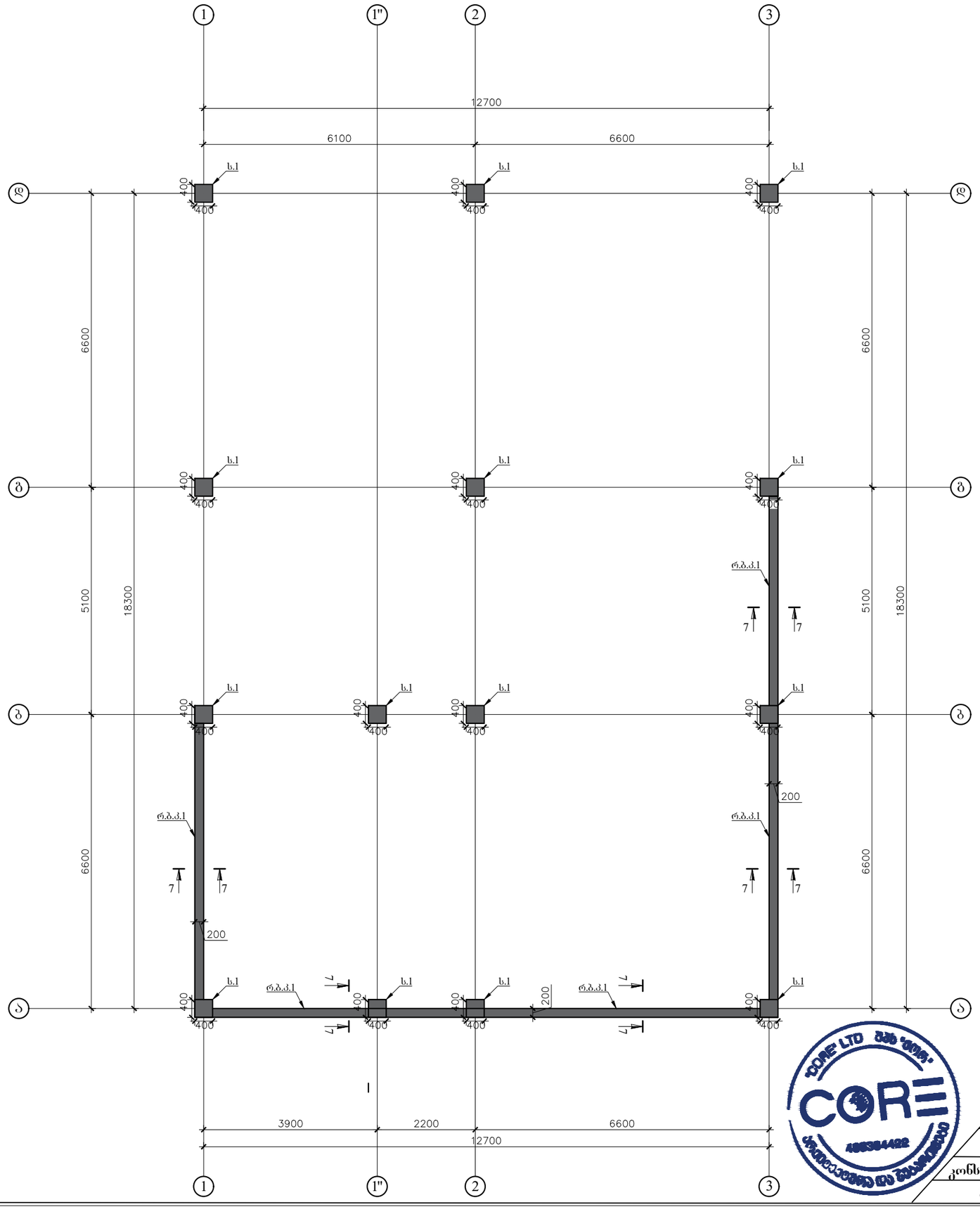

შპს „ქორ" ქუთაისის 10 406304422

დირექტორი: ლიანა ბოხუა

კონსტრუქტორი გალერი ბლიაძე

დამკვეთი: კახა ღვინიანიძე

კონსტრუქციული პროექტი	ფურცელი	გვერდი
მისამართი : ქობულეთი ქუჩა ჯოქია N16	A -3	-13

იატაკის არმირების გეგმა -3.300 ნიშნულზე

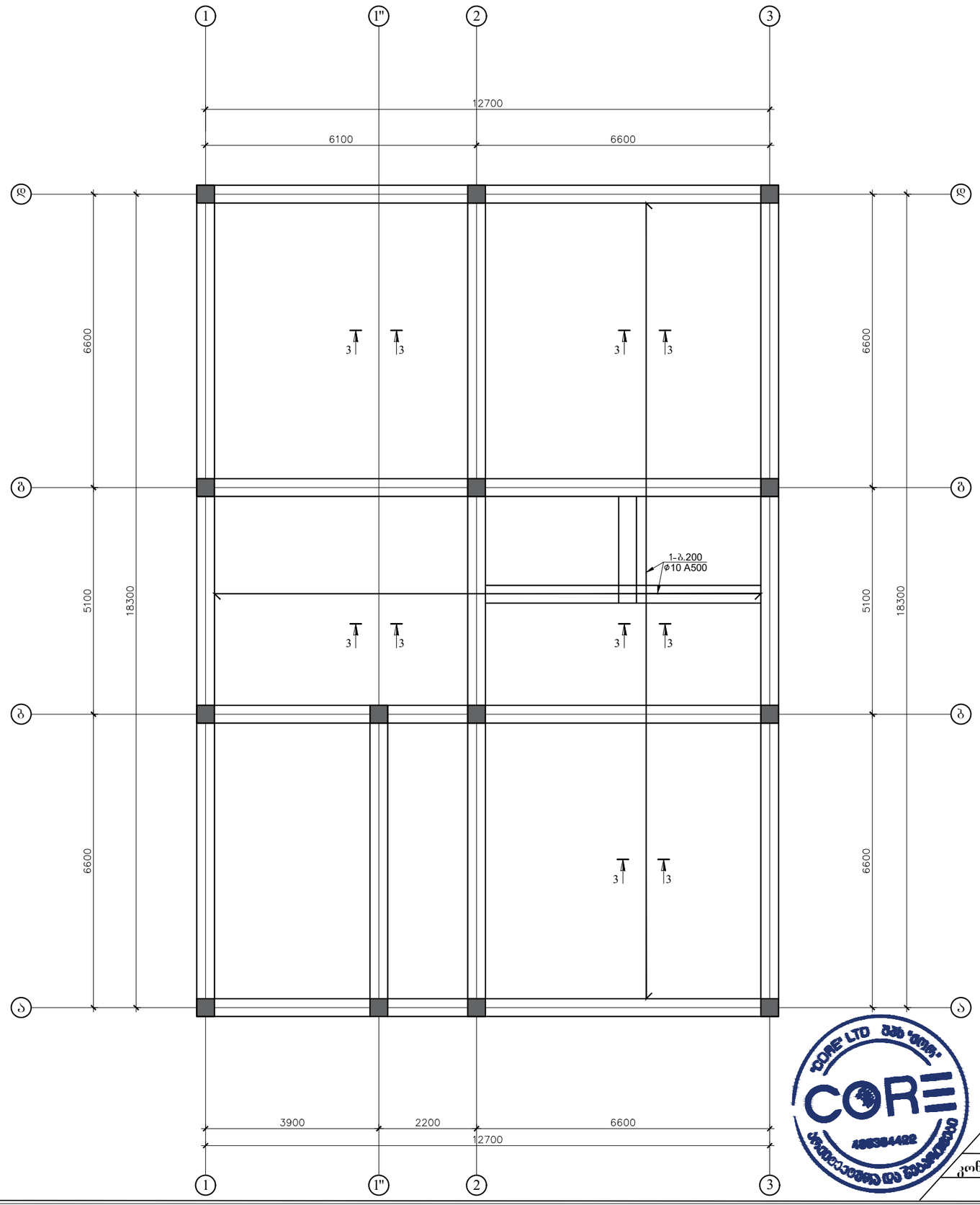

შპს „ქორ" ქუთაისის 10 406304422

დირექტორი:	ლიანა ბოხუა
კონსტრუქტორი	გალერი ბლიაძე
დამკვეთი:	კახა ღვინიანიძე

კონსტრუქციული პროექტი	ფურცელი	გვერდი
მისამართი : ქობულეთი ქუჩა ჯიქია N16	A -3	-14

სვეტების და რიგელების განლაგების გეგმა +0.000 ნიშნულზე

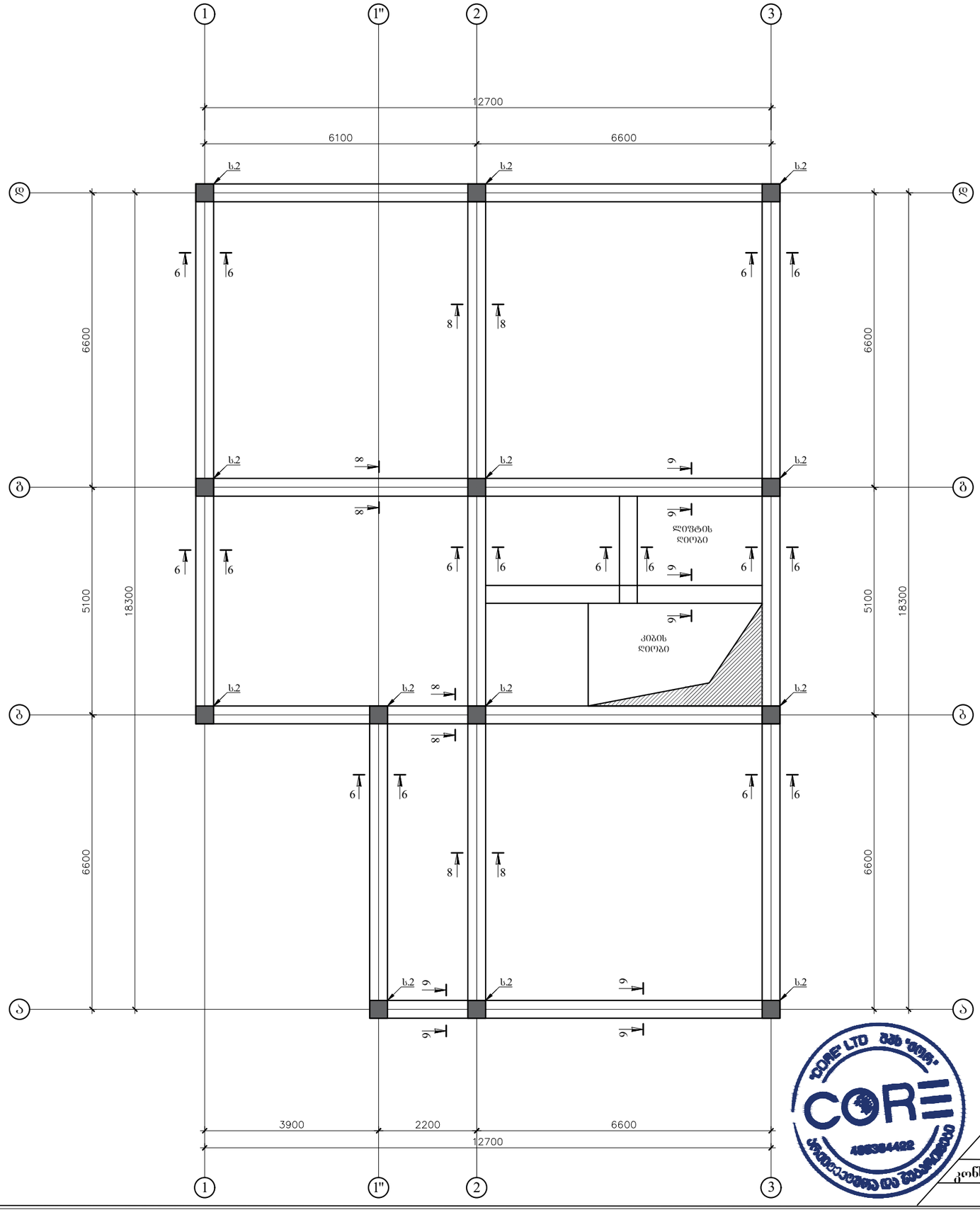

შპს „ქორ" ქუთაისის 10 406304422

დირექტორი:	ლიანა ბოხუა
კონსტრუქტორი	ვალერი ბლიაძე
დამკვეთი:	კახა ღვინიანიძე

კონსტრუქციული პროექტი	ფურცელი	გვერდი
მისამართი : ქობულეთი ქუჩა ჯიქია N16	A -3	-15

გადახურვის ფილის არმირების გეგმა +0.000 ნიშნულზე

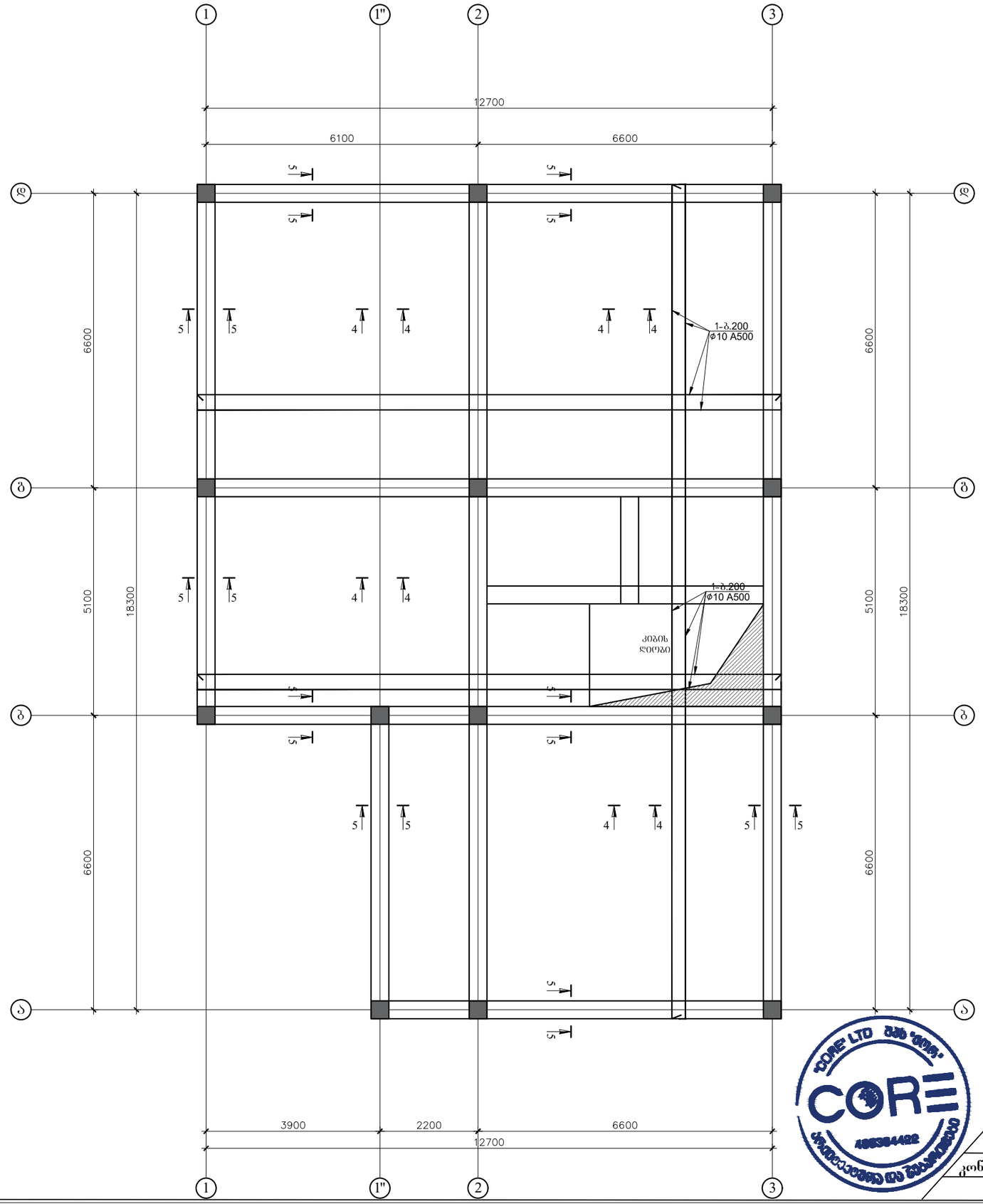

შპს „ქორ" ქუთაისის 10 406304422

დირექტორი:	ლიანა ბოხუა
კონსტრუქტორი	გალერი ბლიაძე
დამკვეთი:	კახა ღვინიანიძე
კონსტრუქციული პროექტი	ფურცელი: A -3 / გვერდი: -16
მისამართი : ქობულეთი ქუჩა ჯიქია N16	

გადახურვის ფილის ფარული კოჭები არმირების გეგმა +0.000 ნიშნულზე

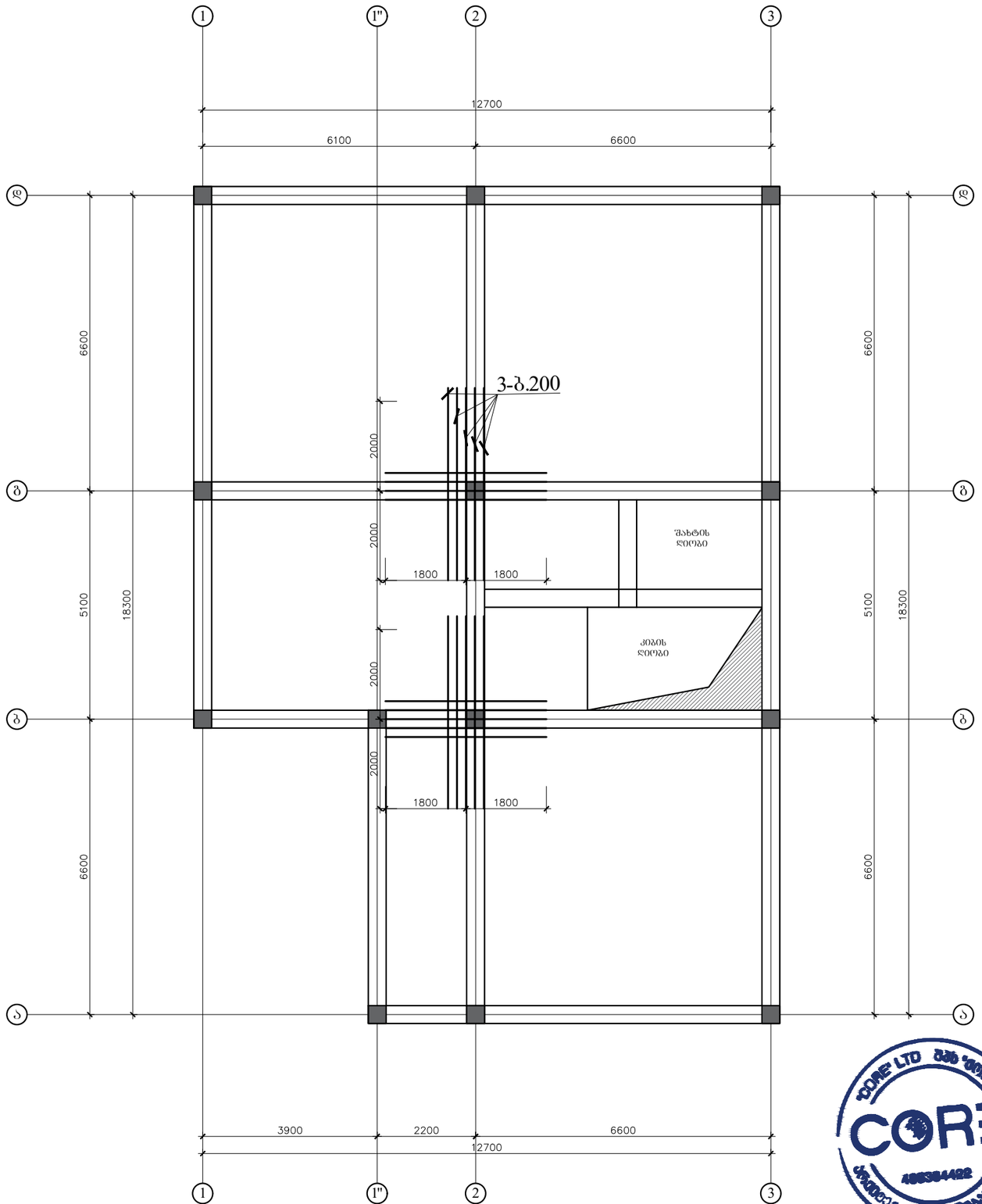

შპს „ქორ" ქუთაისის 10 406304422

დირექტორი:	ლიანა ბოხუა
კონსტრუქტორი	გალერი ბლიაძე
დამკვეთი:	კახა ღვინიანიძე

კონსტრუქციული პროექტი	ფურცელი	გვერდი
მისამართი : ქობულეთი ქუჩა ჯიქია N16	A -3	-17

სვეტების და რიგელების განლაგების გეგმა +3.000 ნიშნულზე

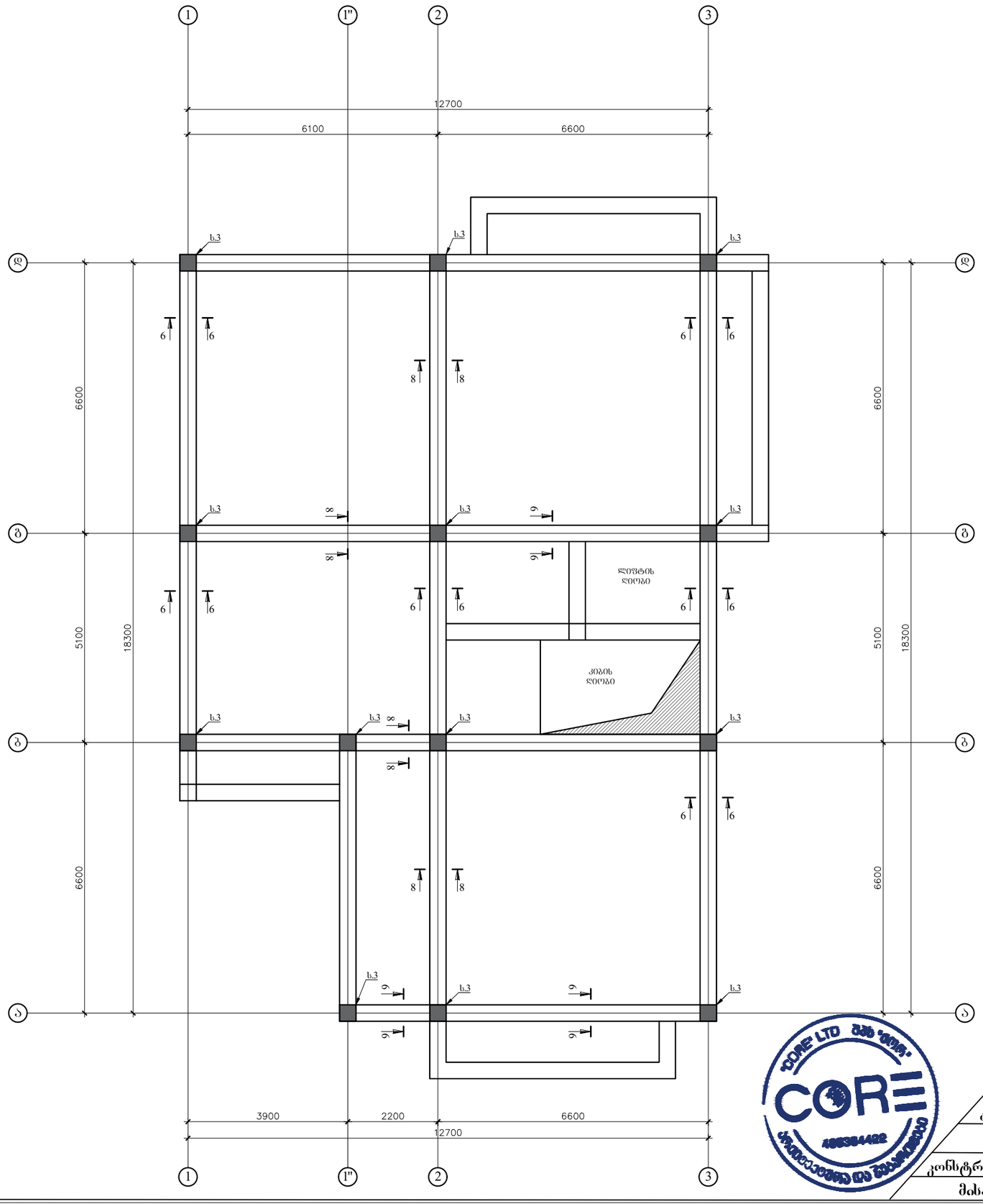

CORE

შპს „ქორ" ქუთაისის 10 406304422

დირექტორი:	ლიანა ბოხუა
კონსტრუქტორი	გალერი ბლიაძე
დამკვეთი:	კახა ღვინიანიძე

კონსტრუქციული პროექტი	ფურცელი	გვერდი
მისამართი : ქობულეთი ქუჩა ჯიქია N16	A -3	-18

გადახურვის ფილის არმირების გეგმა +3.000 ნიშნულზე

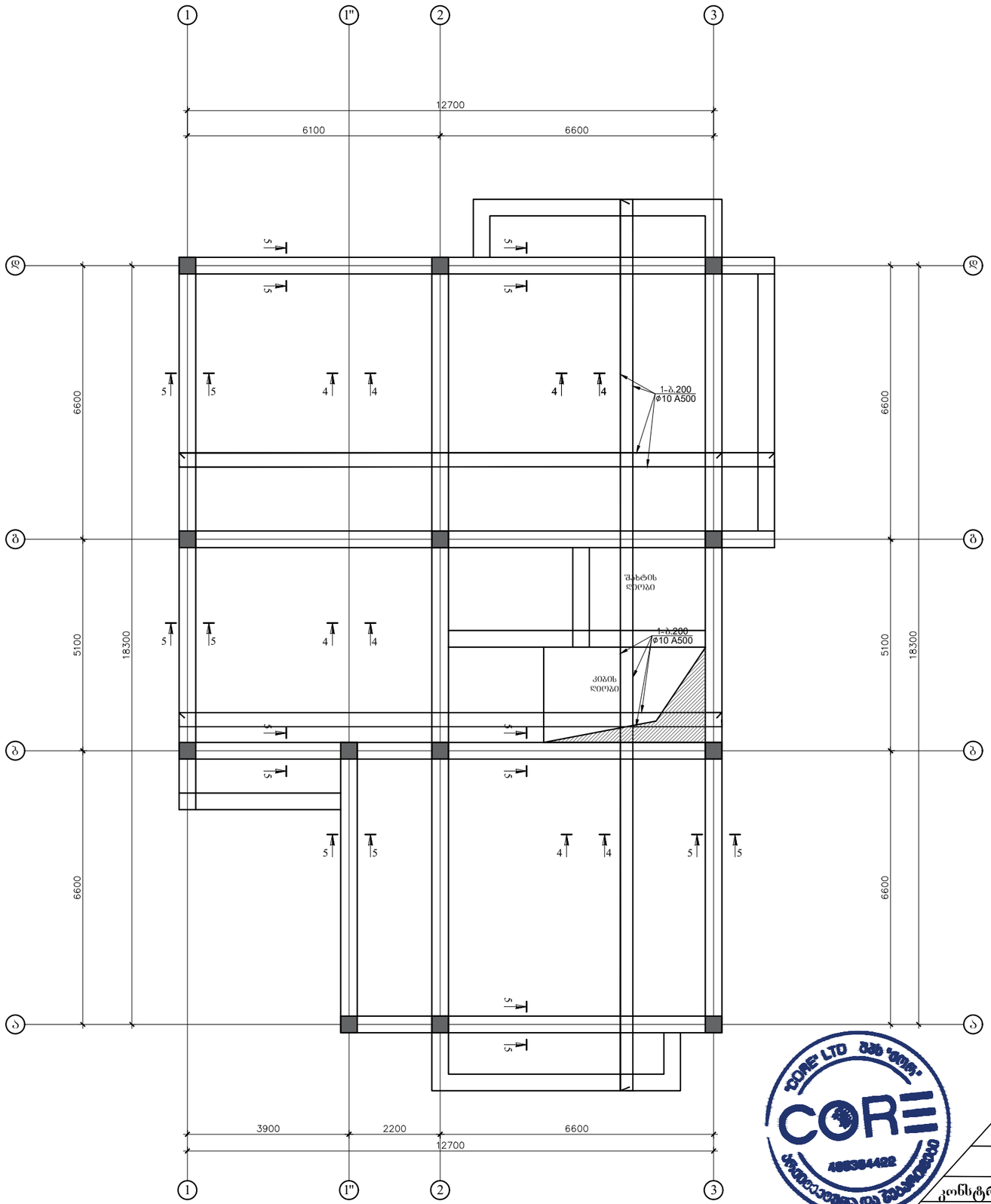

შპს „ქორ" ქუთაისის 10 406304422

დირექტორი:	ლიანა ბოხუა
კონსტრუქტორი	ვალერი ბლიაძე
დამკვეთი:	კახა ღვინიანიძე
კონსტრუქციული პროექტი	
მისამართი : ქობულეთი ქუჩა ჯიქია N16	

ფურცელი	გვერდი
A -3	-19

გადახურვის ფილის ფარული კოჭები არმირების გეგმა +3.000 ნიშნულზე

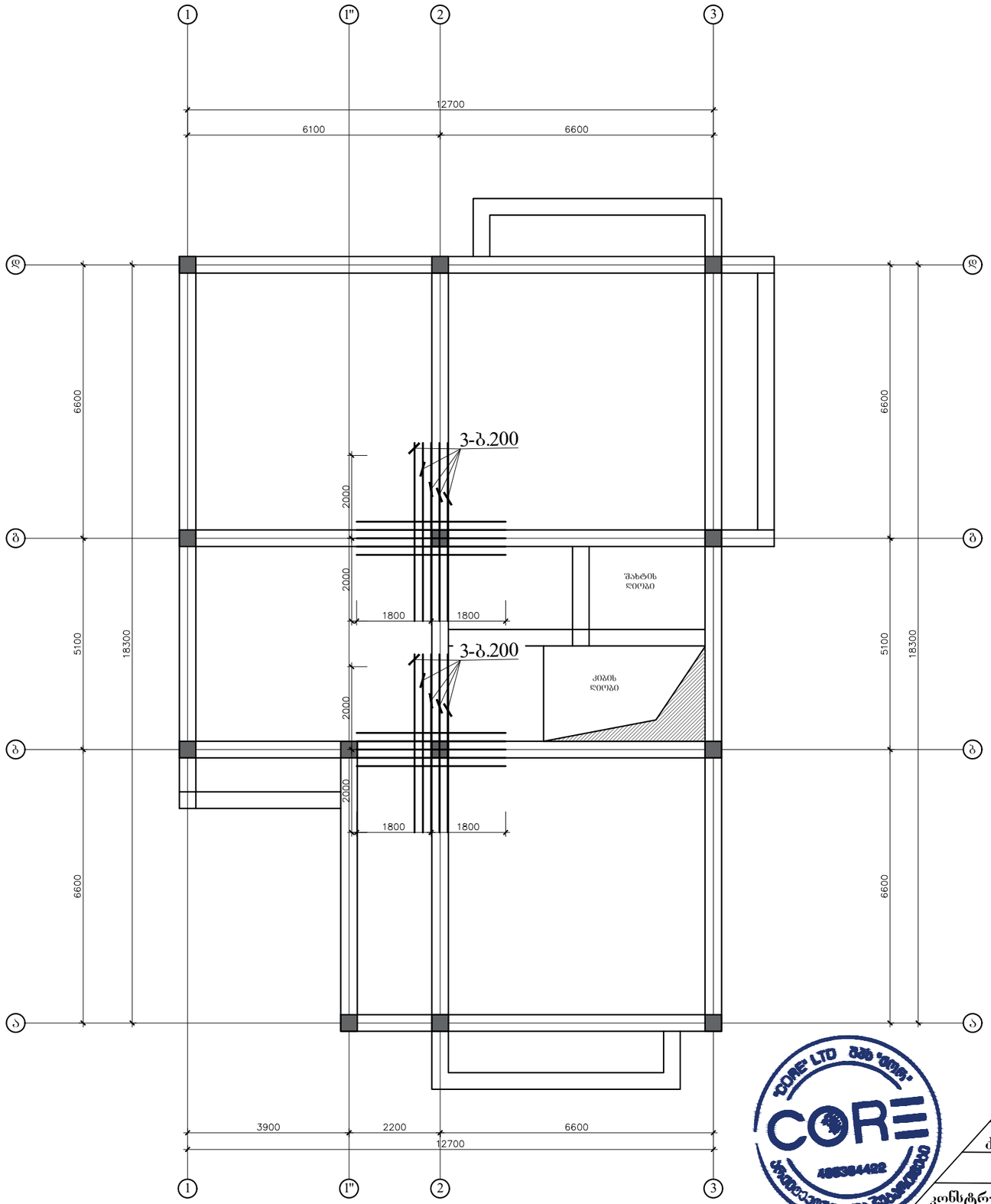

შპს „ქორ" ქუთაისის 10 406304422

დირექტორი:	ლიანა ბოხუა
კონსტრუქტორი	გალერი ბლიაძე
დამკვეთი:	კახა ღვინიანიძე
კონსტრუქციული პროექტი	ფურცელი: A -3 / გვერდი: -20
მისამართი : ქობულეთი ქუჩა ჯიქია N16	

სვეტების და რიგელების განლაგების გეგმა +6.300 ნიშნულზე

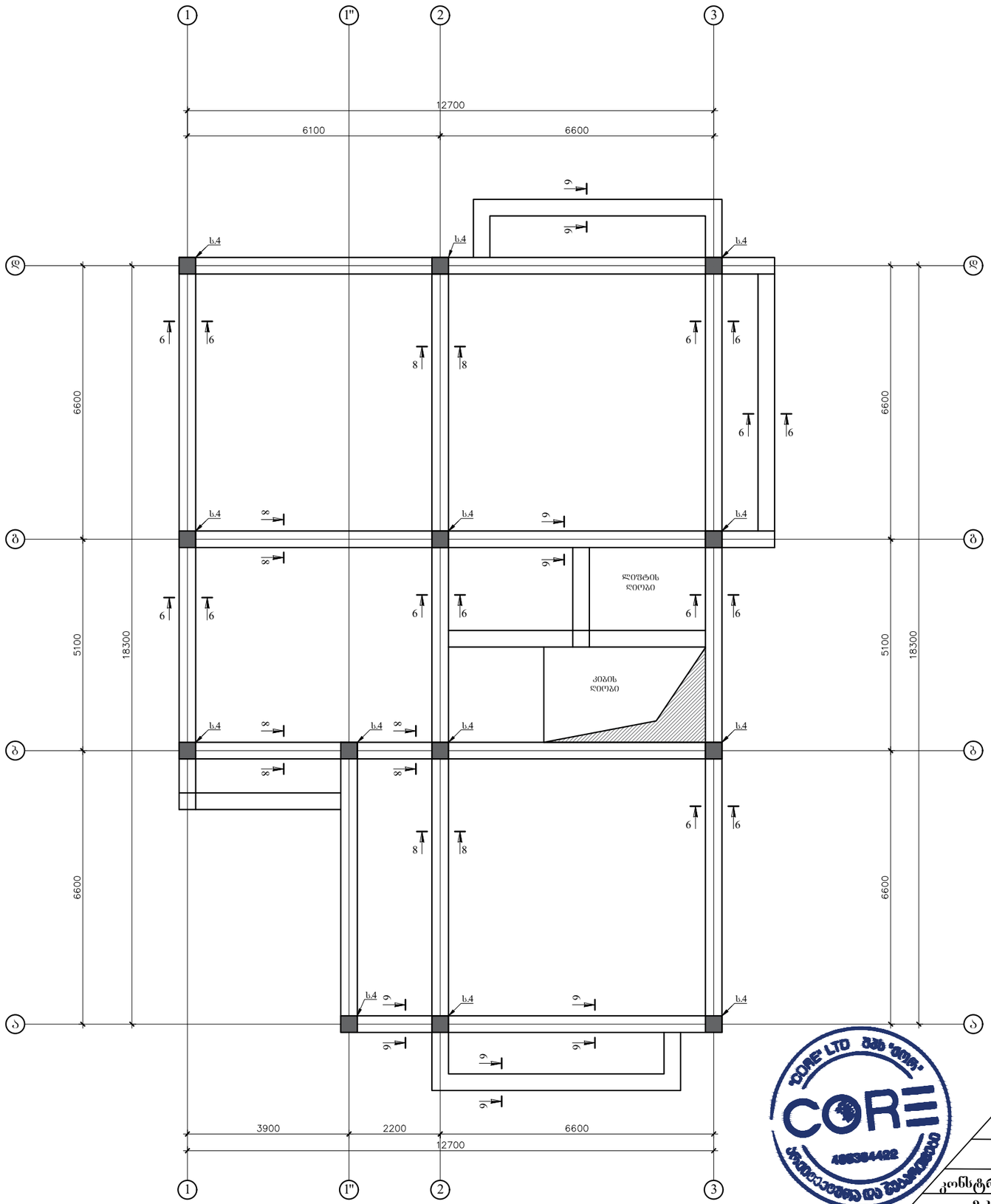

შპს „ქორ" ქუთაისის 10 406304422

დირექტორი:	ლიანა ბოხუა
კონსტრუქტორი	გალერი ბლიაძე
დამკვეთი:	კახა ღვინიანიძე

კონსტრუქციული პროექტი	ფურცელი	გვერდი
მისამართი : ქობულეთი ქუჩა ჯიქია N16	A -3	-21

გადახურვის ფილის არმირების გეგმა +6.300 ნიშნულზე

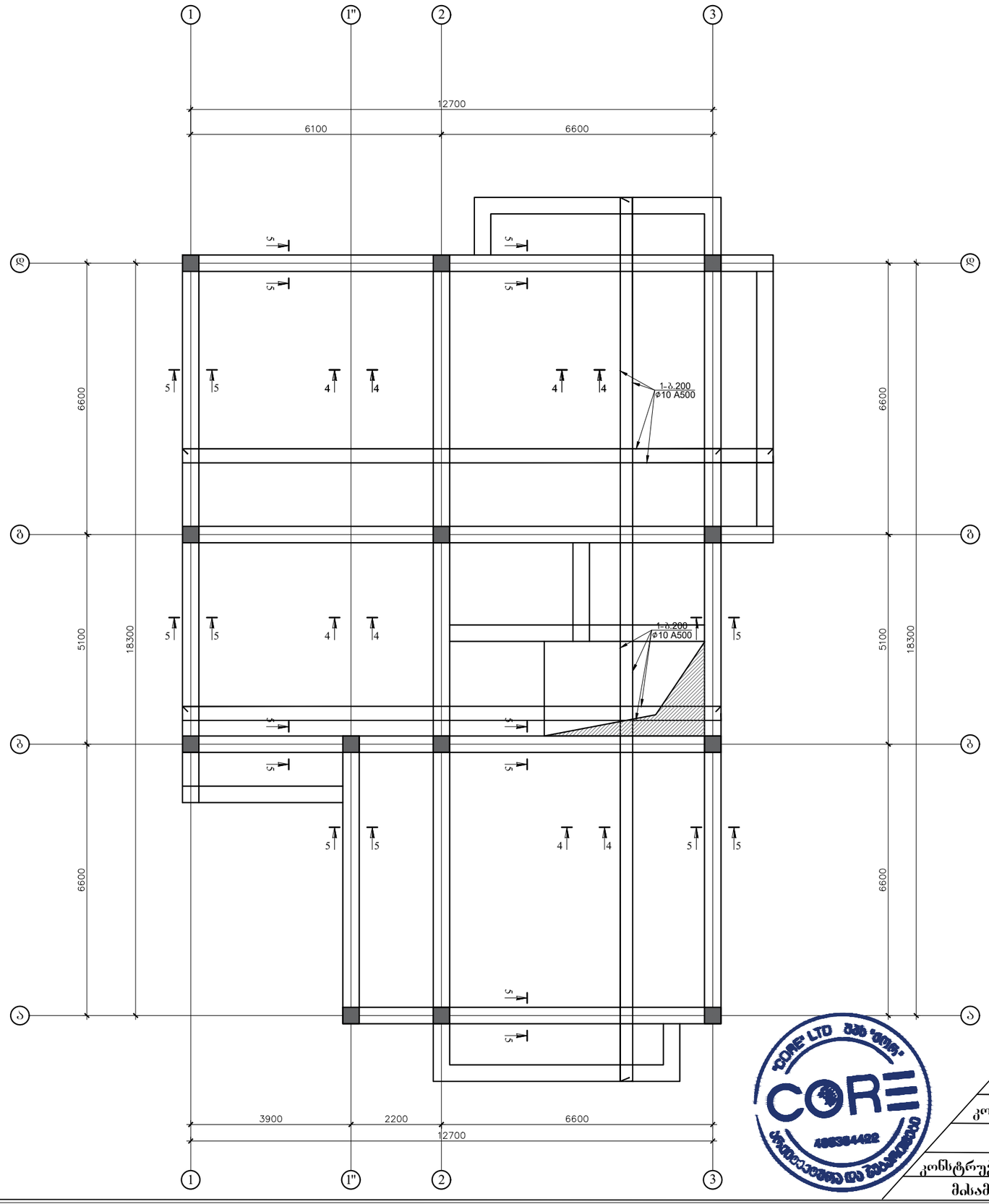

შპს „ქორ" ქუთაისის 10 406304422

დირექტორი:	ლიანა ბოხუა
კონსტრუქტორი	ვალერი ბლიაძე
დამკვეთი:	კახა ღვინიანიძე

კონსტრუქციული პროექტი	ფურცელი	გვერდი
მისამართი : ქობულეთი ქუჩა ჯიქია N16	A -3	-22

გადახურვის ფილის ფარული კოჭები არმირების გეგმა +6.300 ნიშნულზე

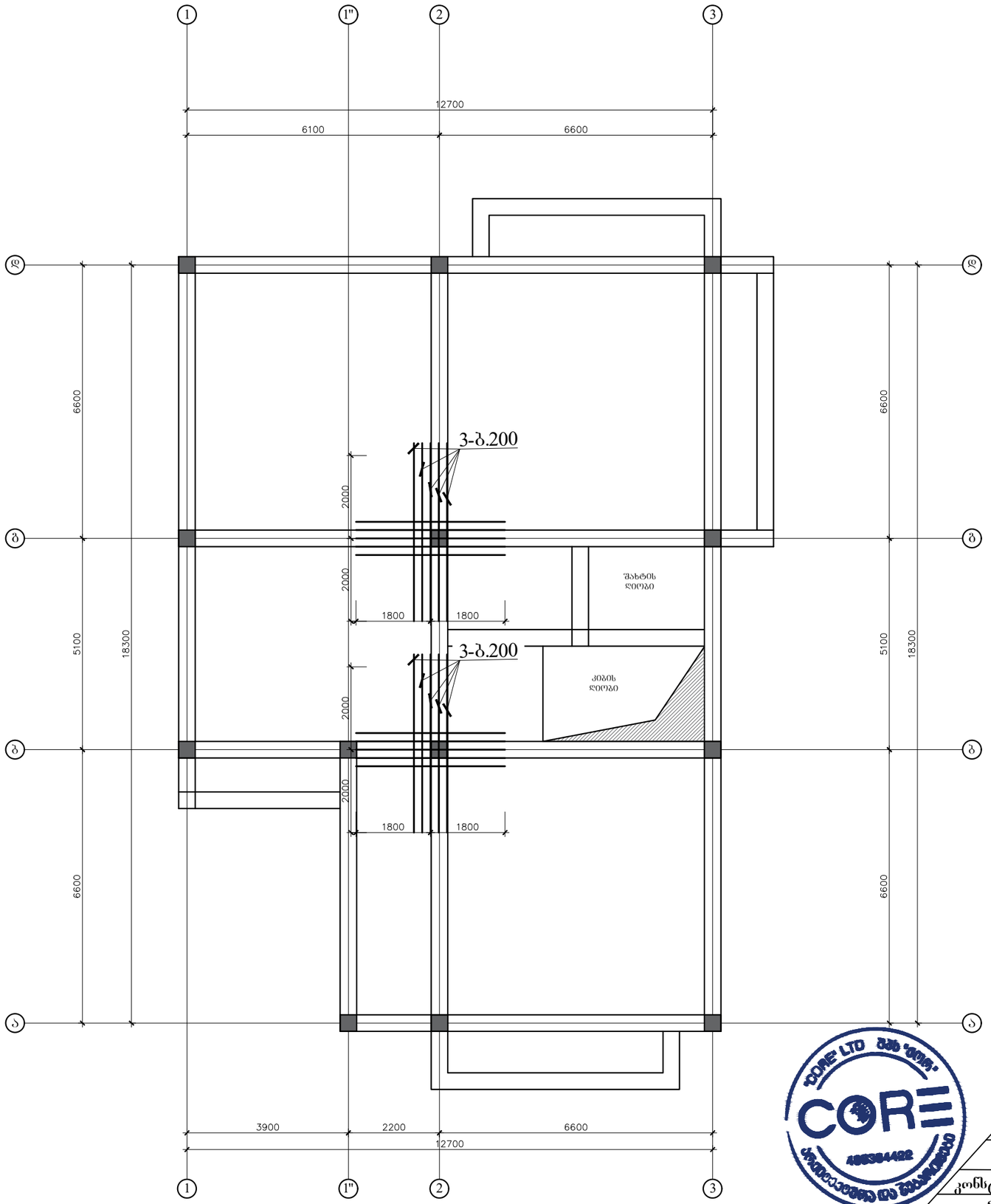

შპს „ქორ" ქუთაისის 10 406304422
დირექტორი: ლიანა ბოხუა
კონსტრუქტორი გალერი ბლიაძე
დამკვეთი: კახა ღვინიანიძე

კონსტრუქციული პროექტი	ფურცელი	გვერდი
მისამართი : ქობულეთი ქუჩა ჯიქია N16	A -3	-23

სვეტების და რიგელების განლაგების გეგმა +9.600 ნიშნულზე

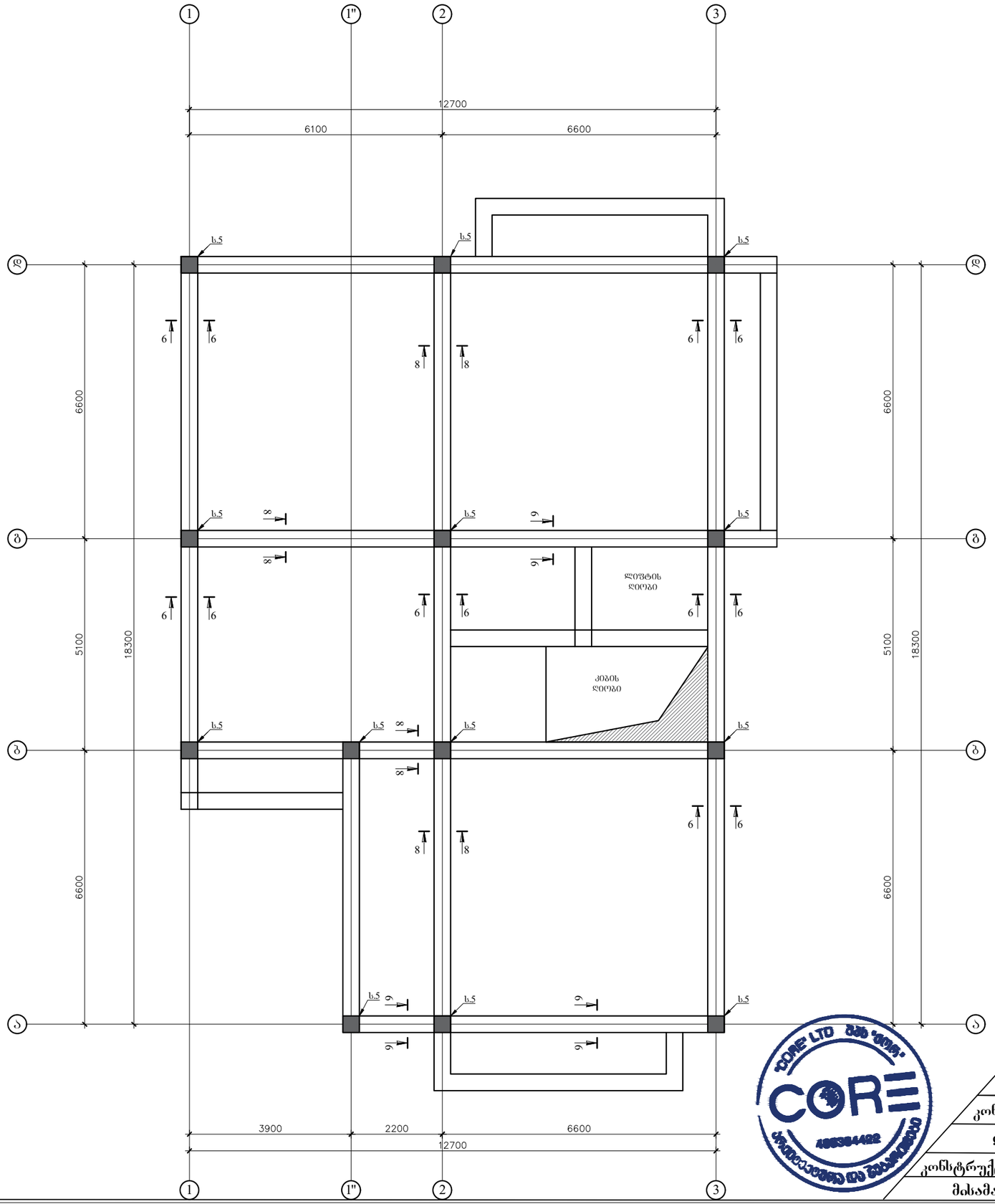

შპს „ქორ" ქუთაისის 10 406304422

დირექტორი:	ლიანა ბოხუა
კონსტრუქტორი	გალერი ბლიაძე
დამკვეთი:	კახა ღვინიანიძე
კონსტრუქციული პროექტი	ფურცელი: A -3
მისამართი : ქობლისი ქუჩა ჯიქია N16	გვერდი: -24

გადახურვის ფილის არმირების გეგმა +9.600 ნიშნულზე

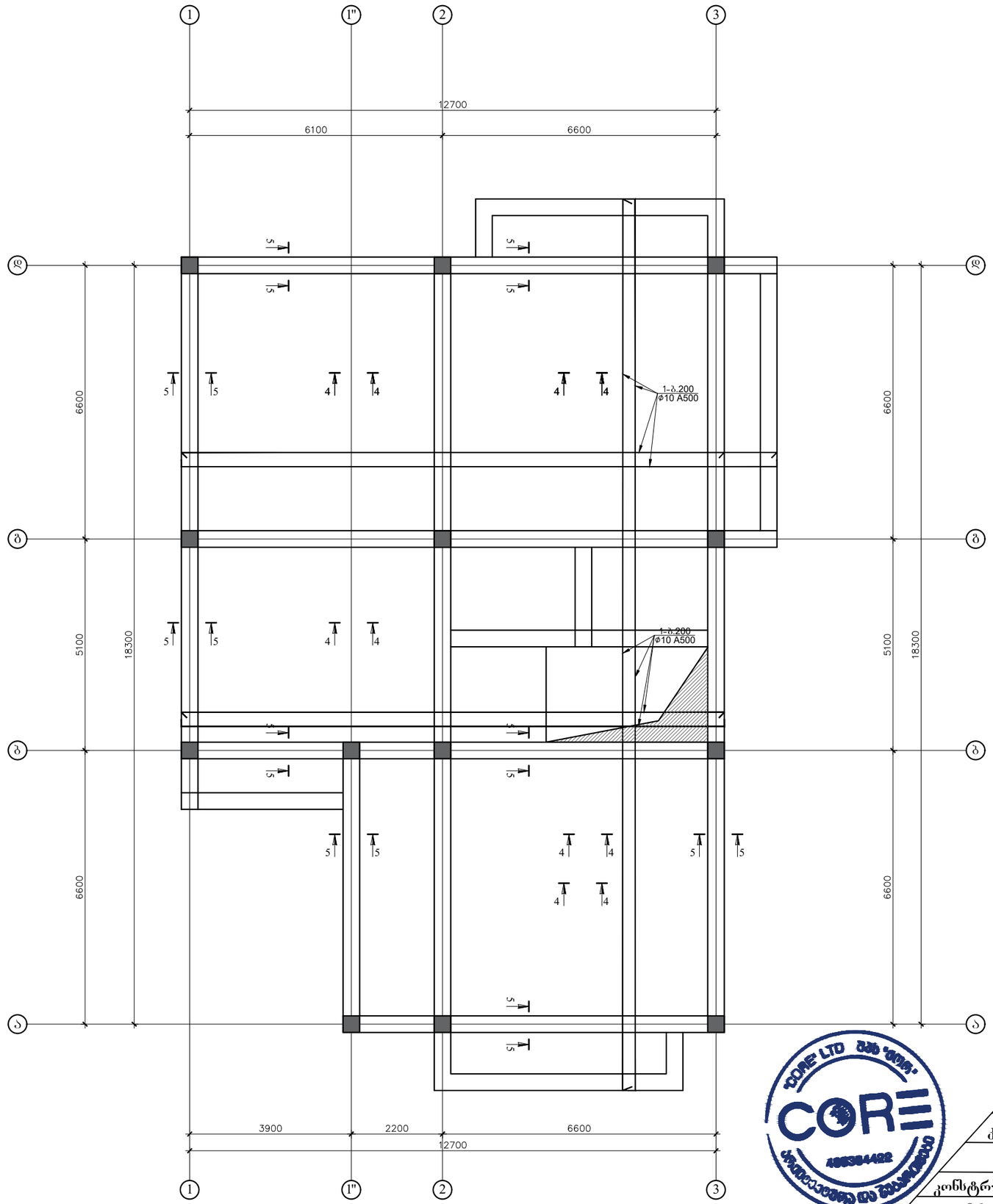

CORE

შპს „ქორ" ქუთაისის 10 406304422

დირექტორი:	ლიანა ბოხუა
კონსტრუქტორი	გალერი ბლიაძე
დამკვეთი:	კახა ღვინიანიძე

კონსტრუქციული პროექტი	ფურცელი	გვერდი
მისამართი : ქობლისხი ქუჩა ჯიქია N16	A -3	-25

გადახურვის ფილის ფარული კოჭები არმირების გეგმა +9.600 ნიშნულზე

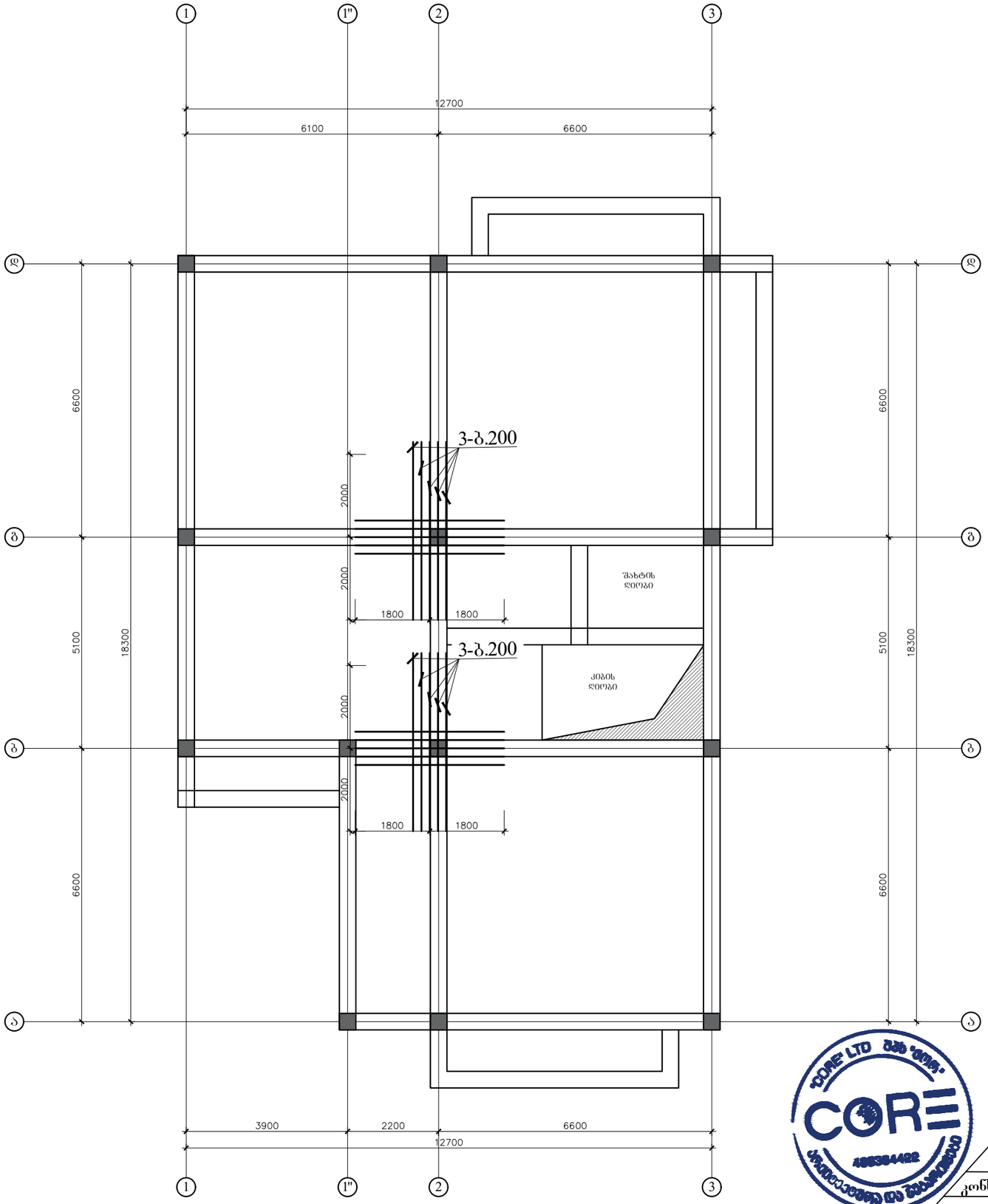

შპს „ქორ" ქუთაისის 10 406304422

დირექტორი:	ლიანა ბოხუა
კონსტრუქტორი	გალერი ბლიაძე
დამკვეთი:	კახა ღვინიანიძე

კონსტრუქციული პროექტი	ფურცელი	გვერდი
მისამართი : ქობულეთი ქუჩა ჯიქია N16	A -3	-26

რიგელებისა და სვეტების განლაგების გეგმა +12.900 ნიშნულზე

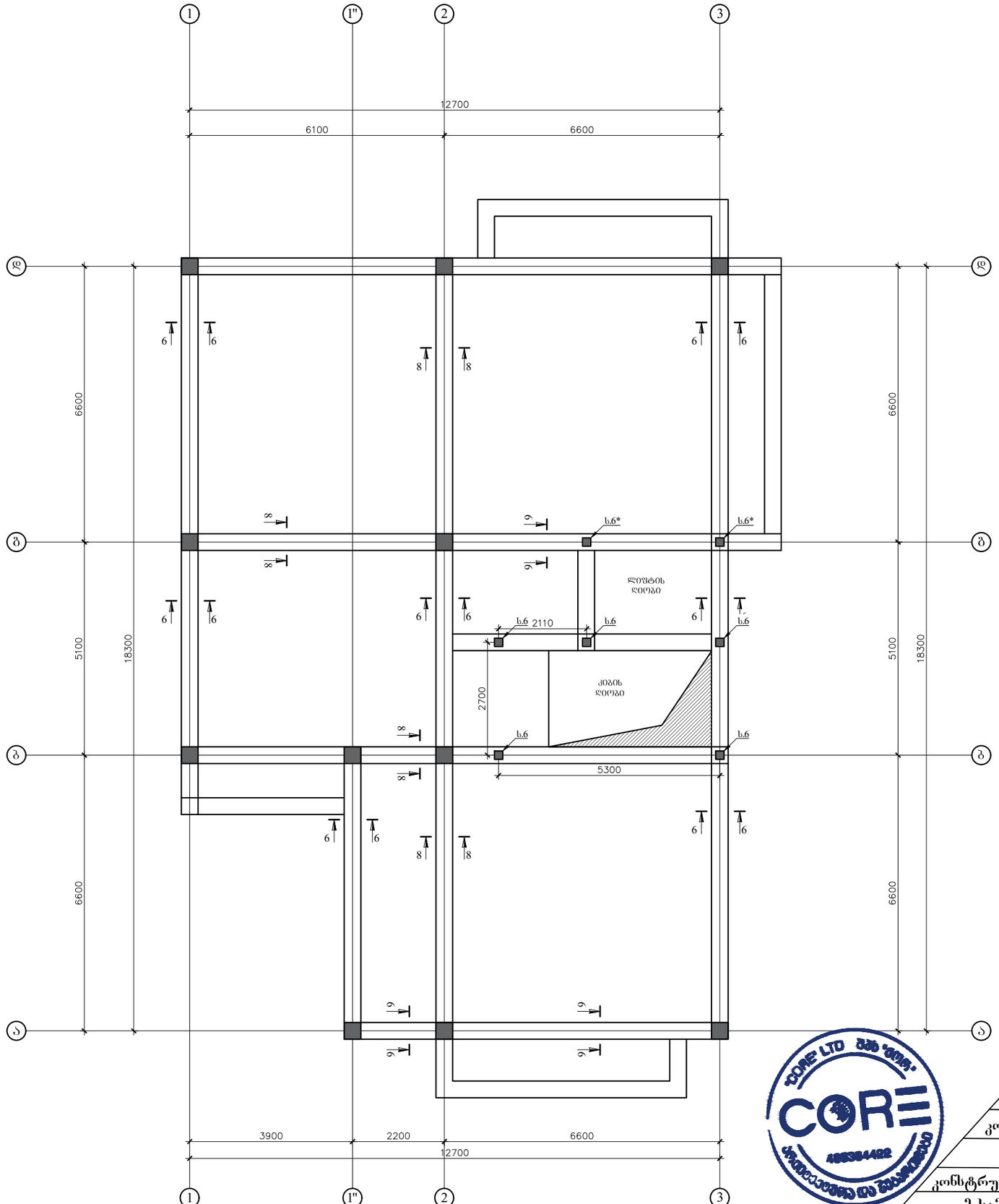

CORE

შპს „ქორ" ქუთაისის 10 406304422

დირექტორი:	ლიანა ბოხუა
კონსტრუქტორი	გალერი ბლიაძე
დამკვეთი:	კახა ღვინიანიძე
კონსტრუქციული პროექტი	ფურცელი: A -3 / გვერდი: -27
მისამართი : ქობულეთი ქუჩა ჯიქია N16	

გადახურვის ფილის არმირების გეგმა +12.900 ნიშნულზე

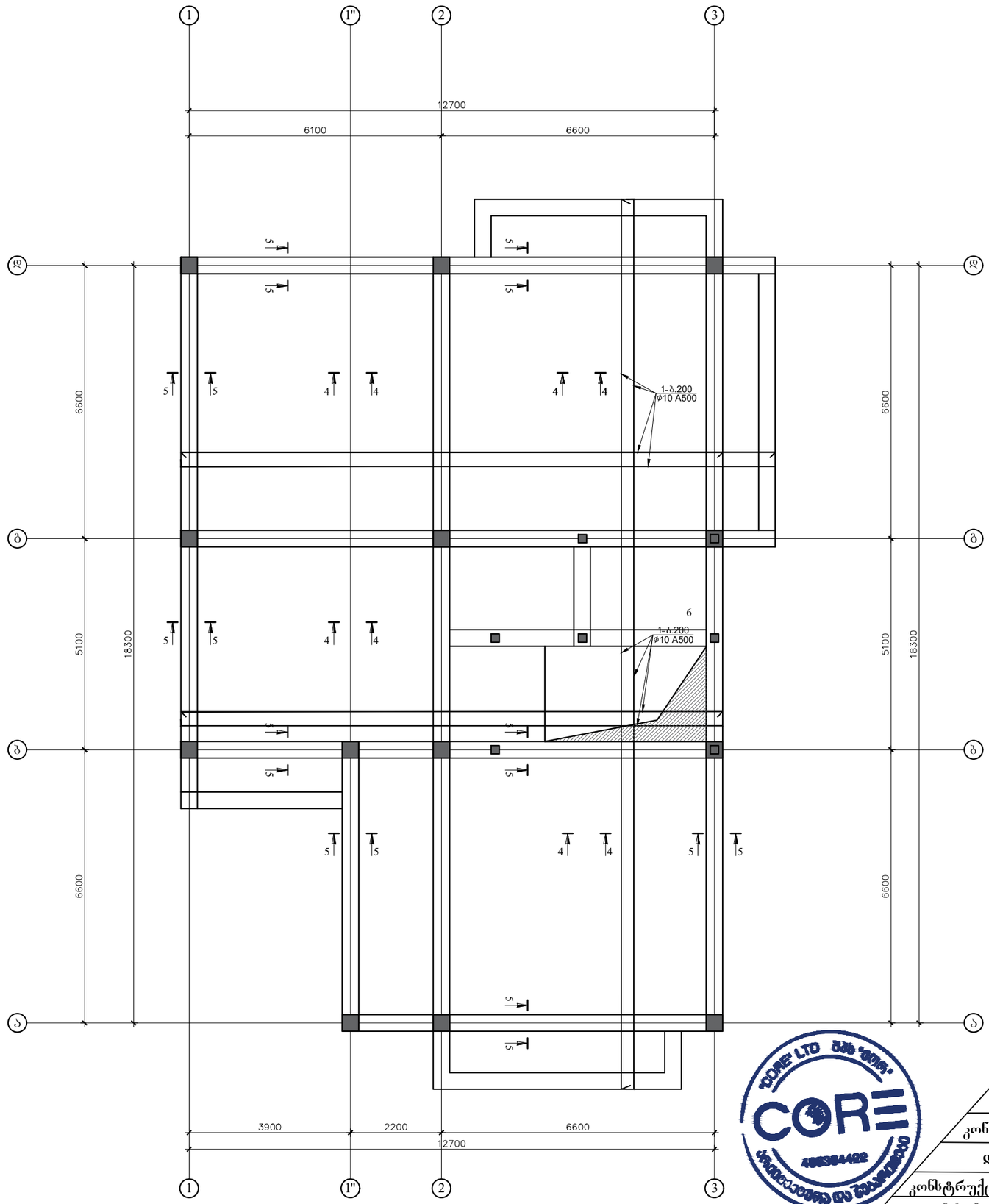

შპს „ქორ" ქუთაისის 10 406304422

დირექტორი:	ლიანა ბოხუა
კონსტრუქტორი	ვალერი ბლიაძე
დამკვეთი:	კახა ღვინიანიძე
კონსტრუქციული პროექტი	ფურცელი: A -3 / გვერდი: -28
მისამართი : ქობულეთი ქუჩა ჯიქია N16	

გადახურვის ფილის ფარული კოჭები არმირების გეგმა +12.900 ნიშნულზე

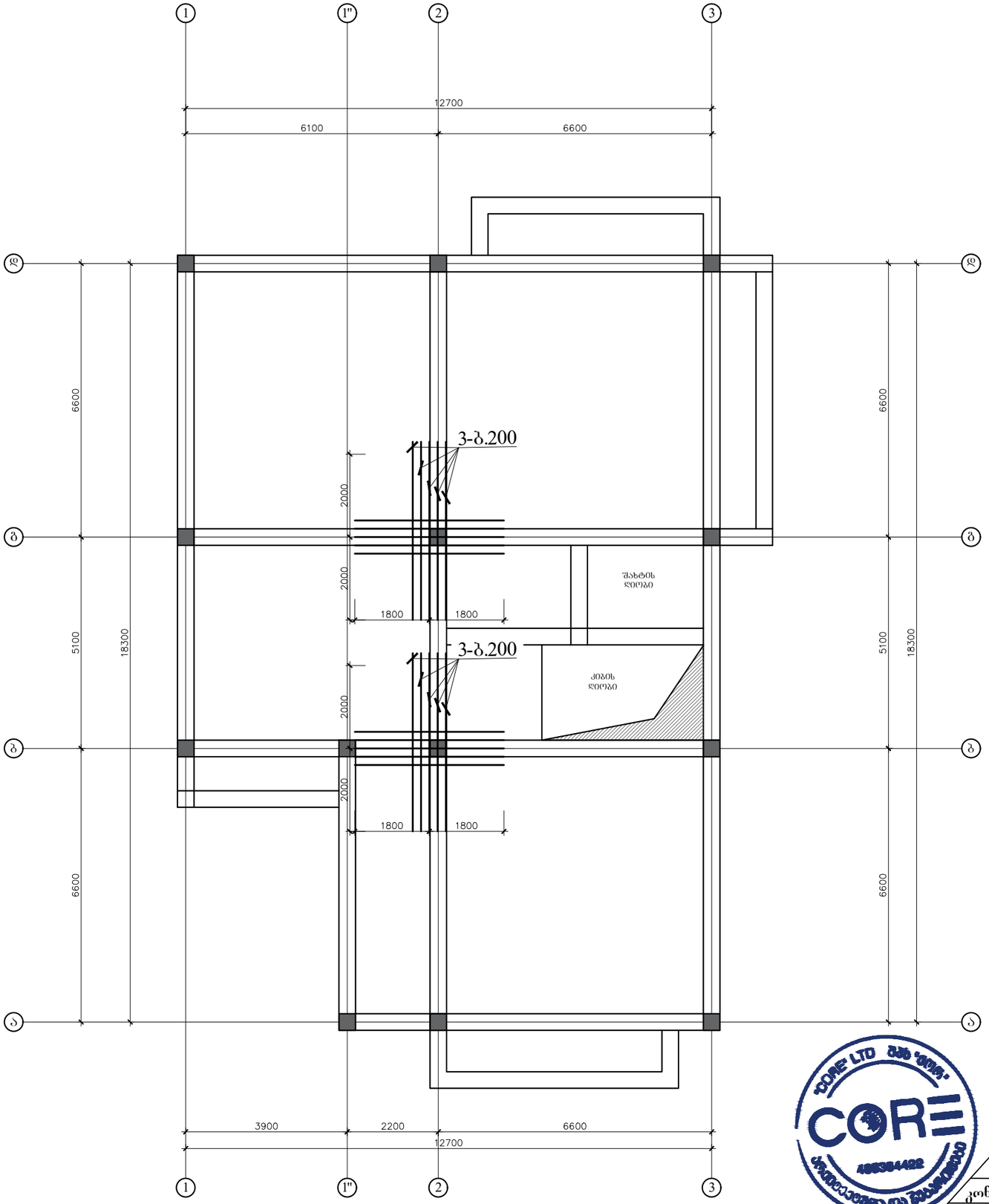

შპს „ქორ" ქუთაისის 10 406304422

დირექტორი:	ლიანა ბოხუა
კონსტრუქტორი	გალერი ბლიაძე
დამკვეთი:	კახა ღვინიანიძე

კონსტრუქციული პროექტი	ფურცელი	გვერდი
მისამართი : ქობულეთი ქუჩა ჯიქია N16	A -3	-29

რიგელების განლაგების გეგმა +15.150; +14.100 ნიშნულზე

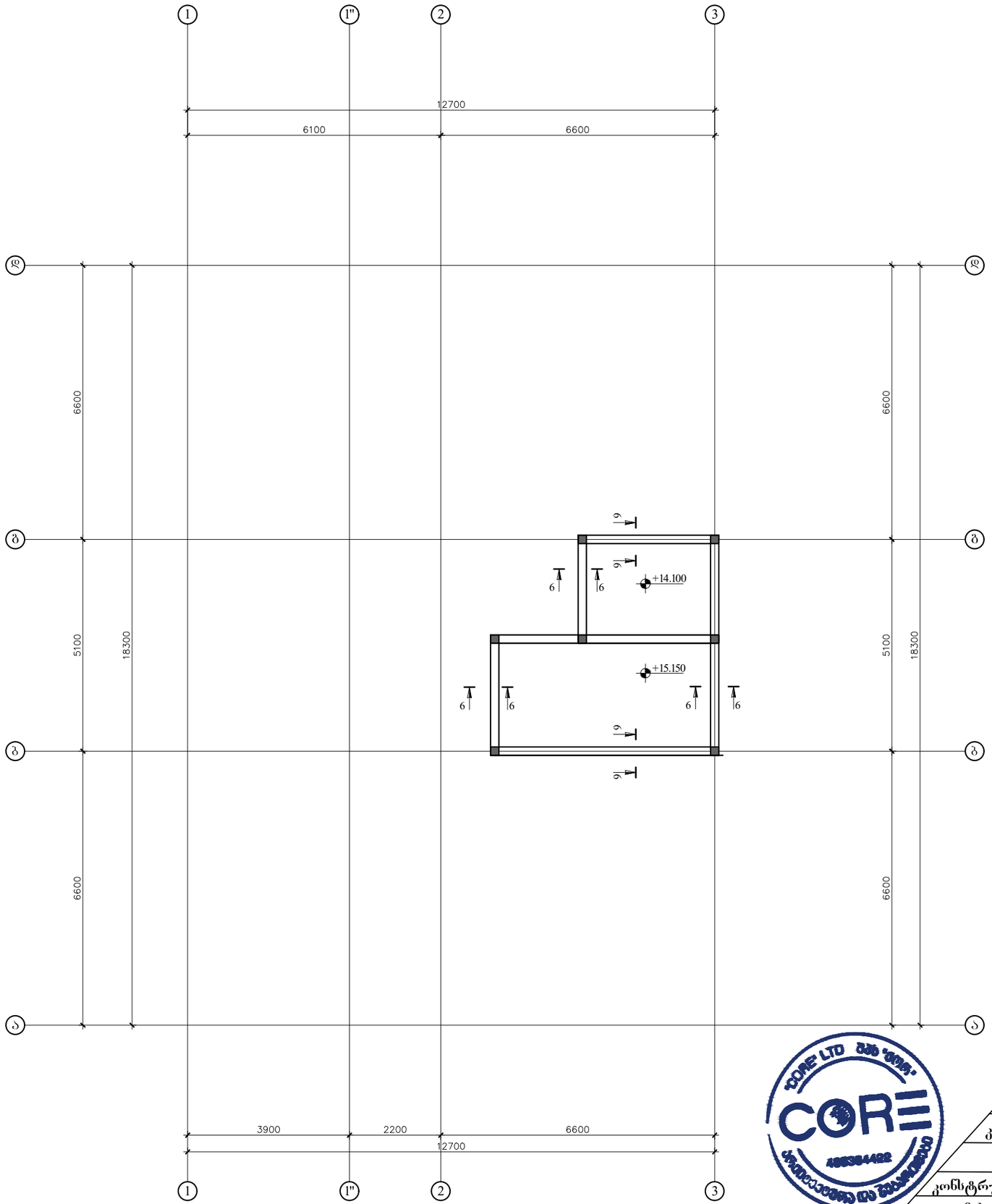

CORE

შპს „ქორ" ქუთაისის 10 406304422

დირექტორი:	ლიანა ბოხუა
კონსტრუქტორი	გალერი ბლიაძე
დამკვეთი:	კახა ღვინიანიძე

კონსტრუქციული პროექტი	ფურცელი	გვერდი
მისამართი : ქობულეთი ქუჩა ჯიქია N16	A -3	-30

გადახურვის ფილის არმირების გეგმა +15.150; +14.100 ნიშნულზე

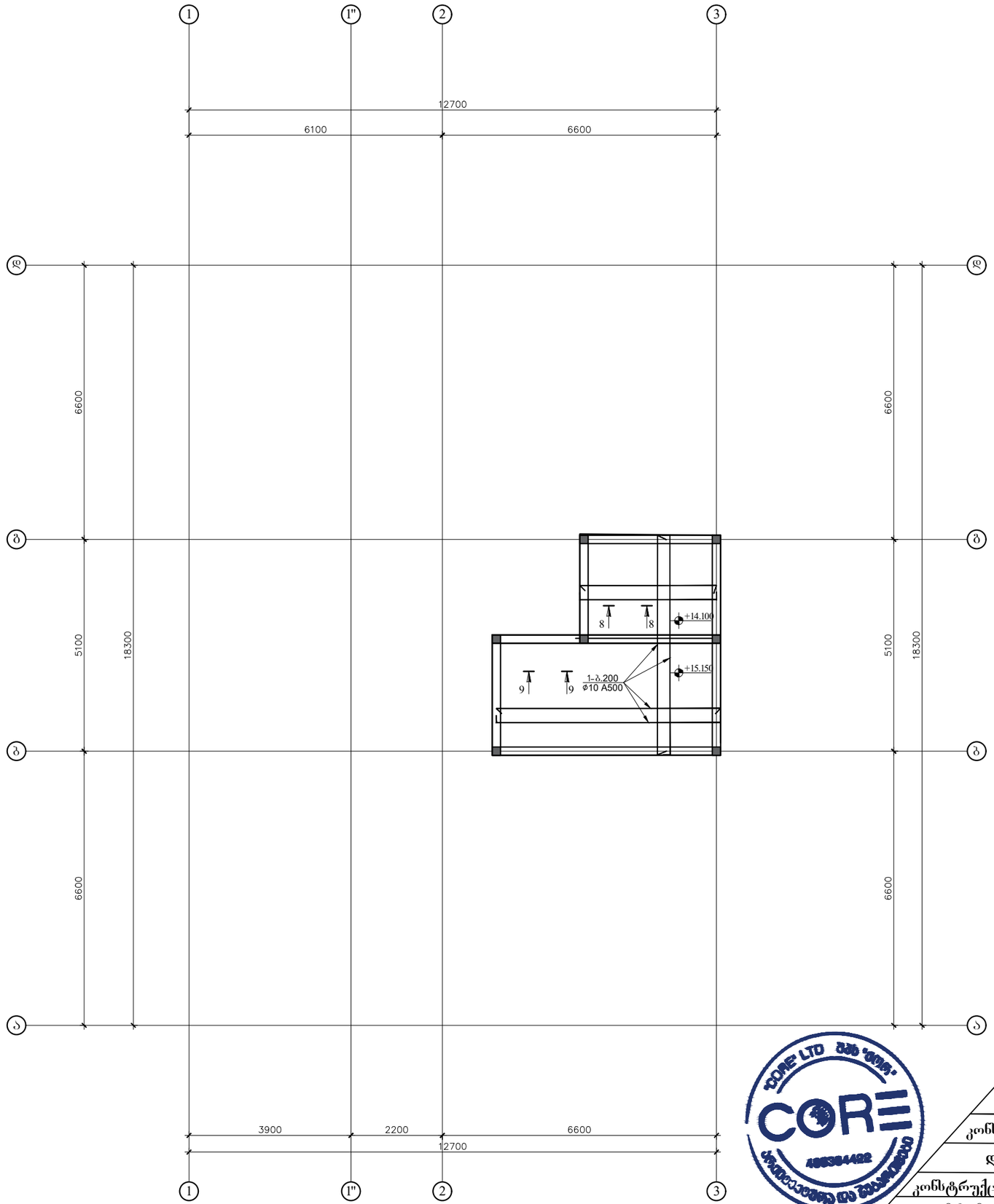

CORE

შპს „ქორ" ქუთაისის 10 406304422

დირექტორი:	ლიანა ბოხუა
კონსტრუქტორი	გალერი ბლიაძე
დამკვეთი:	კახა ღვინიანიძე
კონსტრუქციული პროექტი	ფურცელი: A -3 / გვერდი: -31
მისამართი : ქობულეთი ქუჩა ჯიქია N16	

-3.300

-0.500

-4.700

რკ.ბ კედელი-1
ჭრილი 7-7

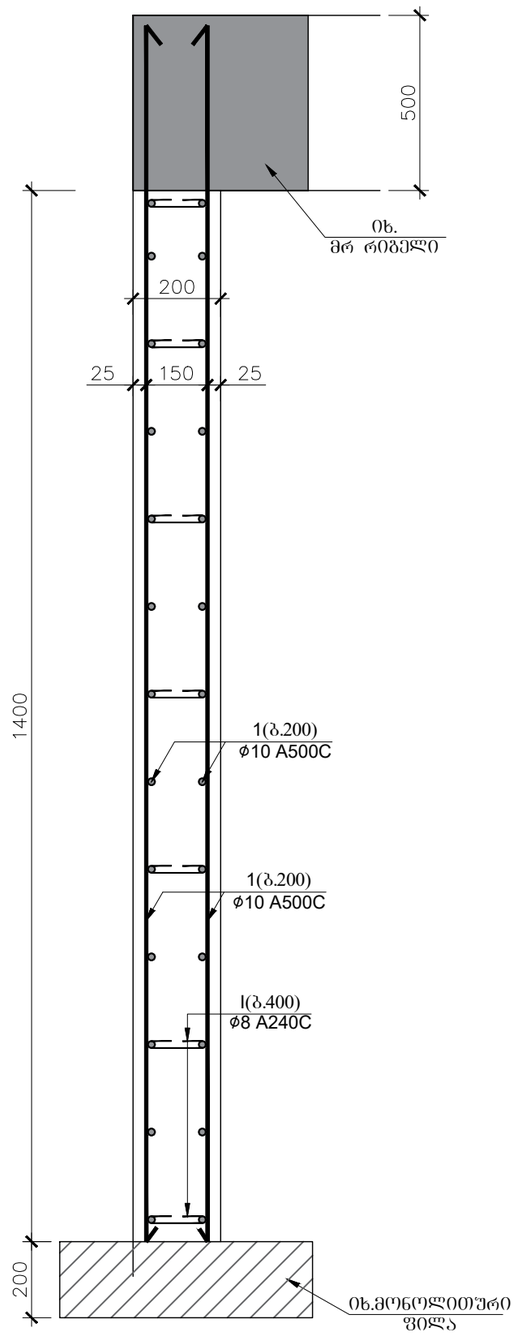

კუთხის კედლების დაკავშირება რ.ბ სვეტებთან)

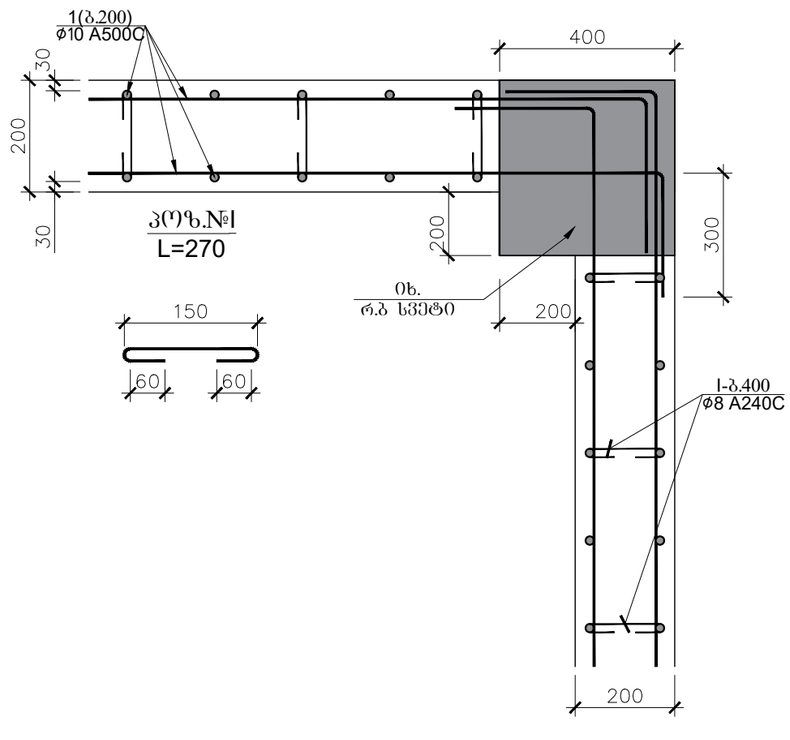

კვანძი 1

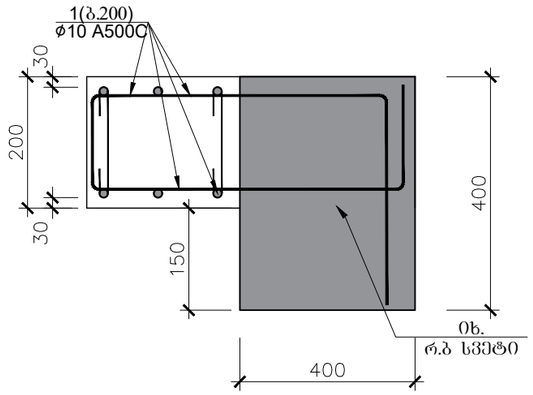

რ.ბ კედლის (რკ.ბ.კ-1) სპეციფიკაცია -4.700 ნიშნულზე													სულ კონსტრუქციის რაოდენობა			
						მასალის ამოკრეფა							n= 1			
პოზ.	ф (მმ)	კლასი	L (მმ)	n (ცალი)	Lxn მ	ф მმ	∑ Lxn მ	1 გრძ.მ. წონა, კგ	∑ წონა , კგ		ბეტონი მ³		∑ წონა , კგ		ბეტონი მ³	
									A240C	A500C	B25	B7.5	A240C	A500C	B30	B7.5
1	10	A500C	403200	1	403.2	10	403.2	0.617	-	248.774	3.4	-	-	248.7744	3.36	-
I	8	A240C	270	84	22.68	8	22.68	0.395	8.9586	-			8.9586	-		
					0											
								∑	8.9586	248.774	3.4	-	8.9586	248.7744	3.36	-

CORE

შპს „ქორ" ქუთაისის 10 406304422

დირექტორი:	ლიანა ბოხუა
კონსტრუქტორი	გალერი ბლიაძე
დამკვეთი:	კახა ღვინიანიძე

კონსტრუქციული პროექტი	ფურცელი	გვერდი
მისამართი : ქობულეთი ქუჩა ჯიქია N16	A -3	-32

პოზ.№ I
L=290

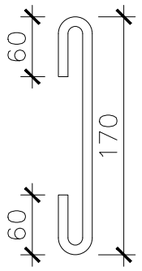

პოზ.№ II
L=1240

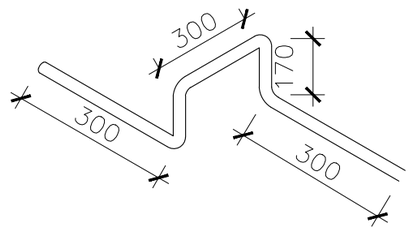

ჭრილი 5-5
(ფილის კვეთი)

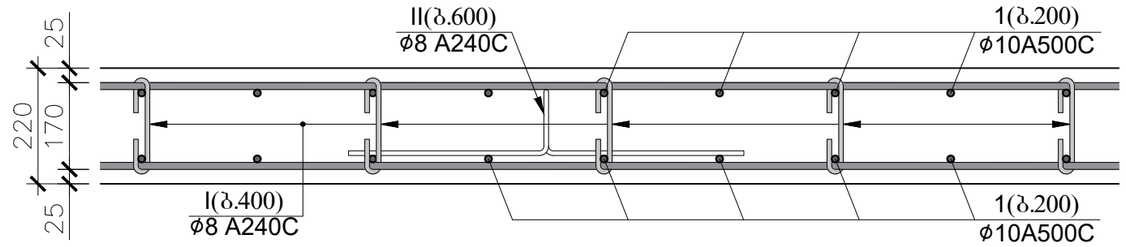

გადახურვის ფილის სპეციფიკაცია -4.700 ნიშნულზე													სულ კონსტრუქციის რაოდენობა			
						მასალის ამოკრეფა							n= 1			
პოზ.	⌀ (მმ)	კლასი	L (მმ)	n (ცალი)	Lxn მ	⌀ მმ	∑ Lxn მ	1 გრძ.მ. წონა, კგ	∑ წონა , კგ		ბეტონი მ^3		∑ წონა , კგ		ბეტონი მ^3	
									A240C	A500C	B25	B7.5	A240C	A500C	B25	B7.5
1	10	A500C	182400	1	182.4	10	182.4	0.617	-	112.541	1.7	-	-	112.5408	1.67	-
I	8	A240C	290	38	11.02	8	39.292	0.395	15.52	-			15.52	-		
II	8	A240C	1240	22.8	28.272				0	-			0	-		
∑									15.52	112.541	1.7	-	15.52	112.5408	1.67	-

CORE

შპს „ქორ" ქუთაისის 10 406304422

დირექტორი:	ლიანა ბოხუა
კონსტრუქტორი	გალერი ბლიაძე
დამკვეთი:	კახა ღვინიანიძე

კონსტრუქციული პროექტი	ფურცელი	გვერდი
მისამართი : ქობულეთი ქუჩა ჯიქია N16	A -3	-33

ტუმბო 1
(სულ 10)

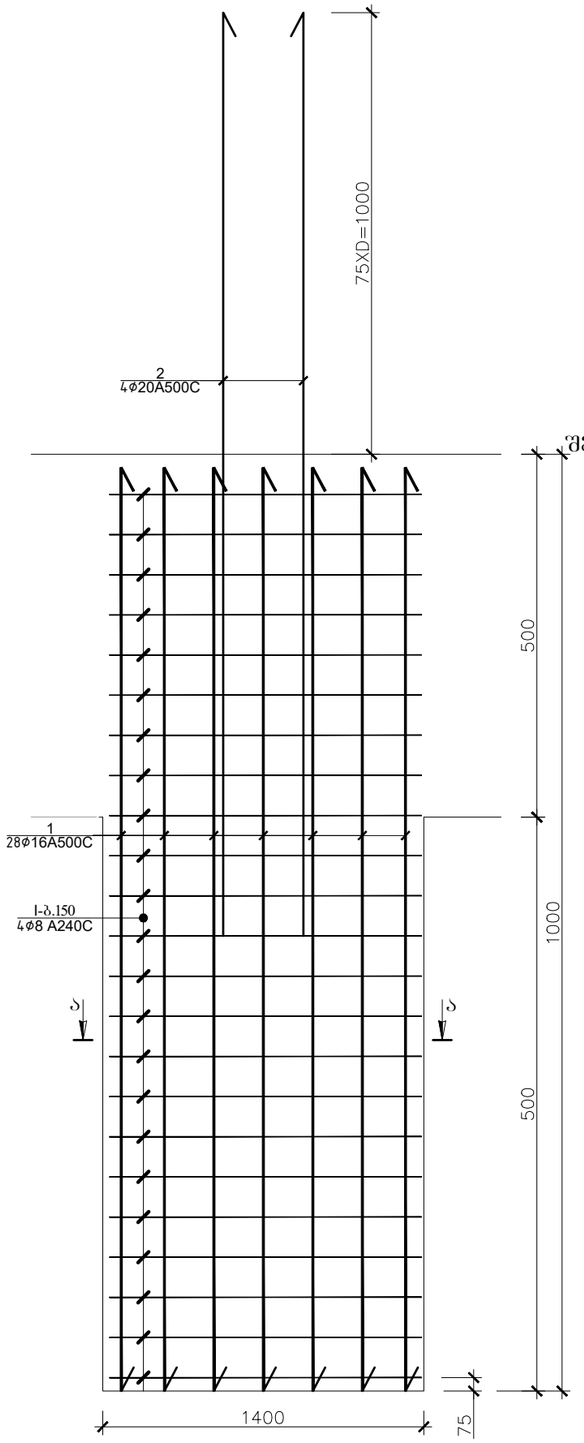

შენიშვნა: ყველა ტუმბოს სიბრძე დაზუსტდეს სამშენებლო მოედანზე და შეთანხმდეს პროექტის ავტორტან

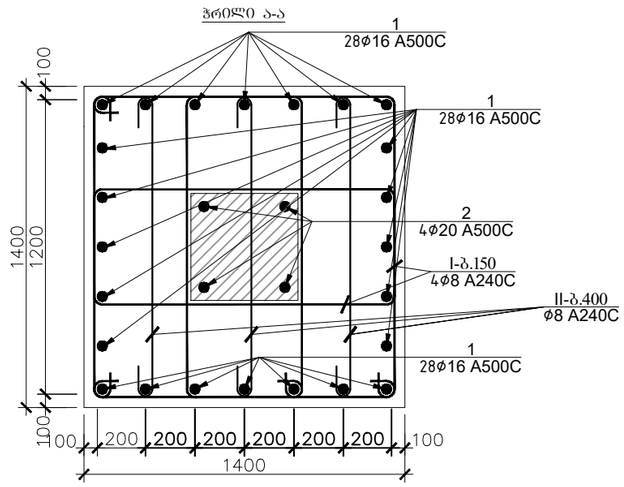

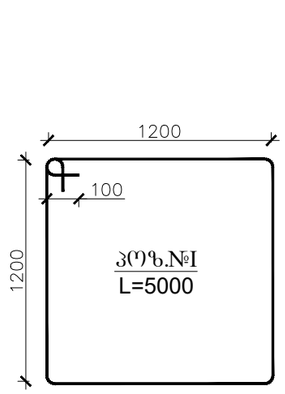

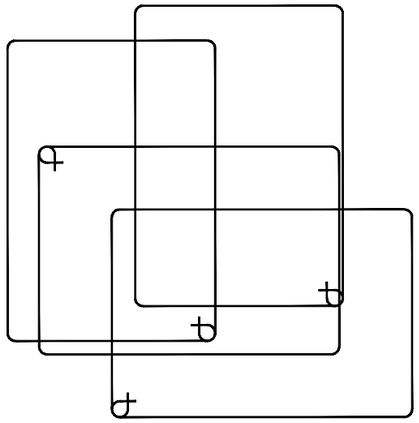

პოზ.II
L=1400

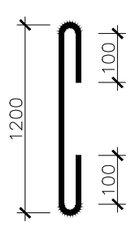

ტუმბო 1-ის სპეციფიკაცია													სულ კონსტრუქციის რაოდენობა			
						მასალის ამოკრეფა							n= 10			
პოზ.	⌀ (მმ)	კლასი	L (მმ)	n (ცალი)	Lxn მ	⌀ მმ	∑ Lxn მ	1 გრძ.მ. წონა, კგ	∑ წონა , კგ		ბეტონი მ³		∑ წონა , კგ		ბეტონი მ³	
									A240C	A500C	B25	B7.5	A240C	A500C	B25	B7.5
1	20	A500C	2000	4	8	20	8	2.466	-	19.728			-	197.28	9.8	-
2	16	A500C	1000	28	28	16	28	1.578	-	44.184			-	441.84		
I	8	A240C	5000	5	25	8	46	0.395	18.17	-	1	-	181.7	-		
II	8	A240C	1400	15	21											
								1	18.17	63.912	1	-	181.7	639.12	9.8	-

CORE

შპს „ქორ" ქუთაისის 10 406304422

დირექტორი:	ლიანა ბოხუა
კონსტრუქტორი	გალერი ბლიაძე
დამკვეთი:	კახა ღვინიანიძე
კონსტრუქციული პროექტი	ფურცელი: A -3 / გვერდი: -34
მისამართი : ქობულეთი ქუჩა ჯიქია N16	

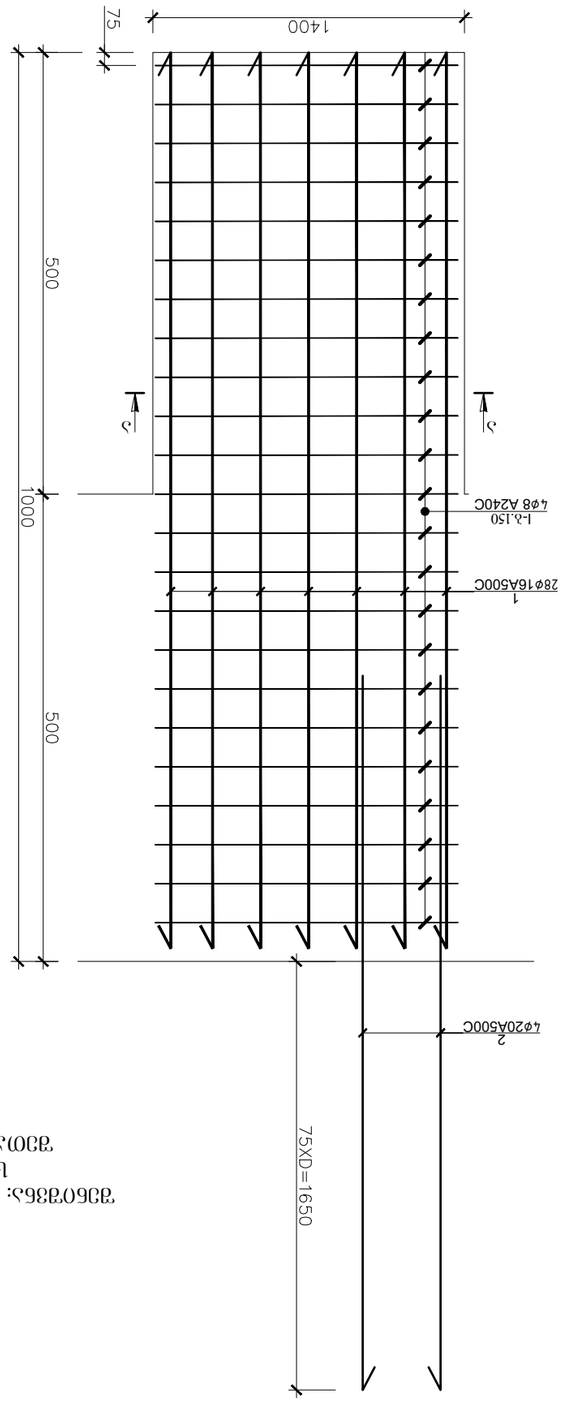

ф7ввбо 1*
(ьъщ 1)

ъъщ ъъ.№1
L=5000

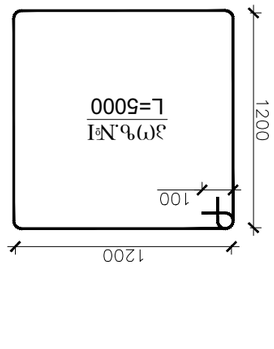

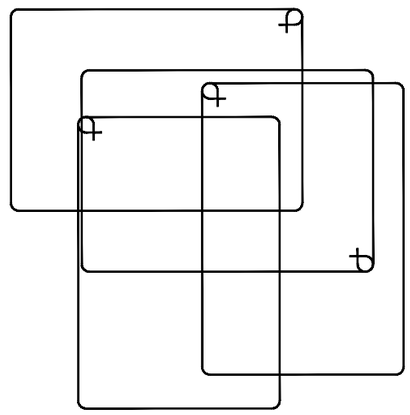

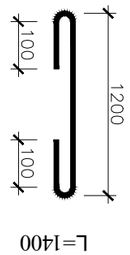

ъъщ.II
L=1400

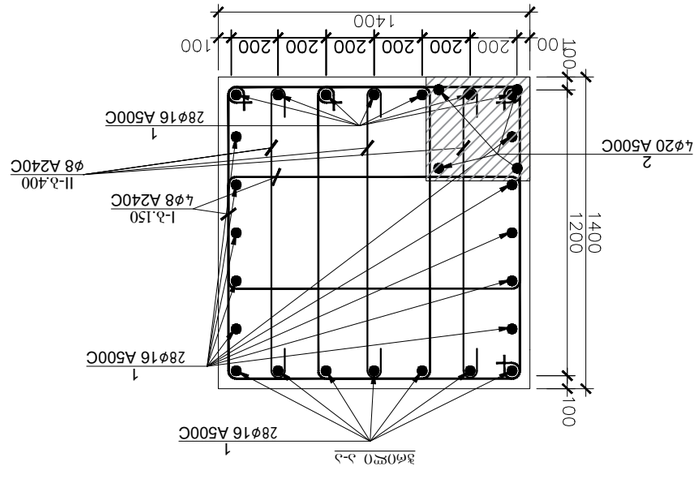

ъъщ.№	ф (мм)	ъъщ.ып	L (мм)	n (ыъщ.)	Lxn ф	ф мм	Σ Lxn ф	1 ъмd.d. ѓmba, ъв	ъъщ.ып ъ-ъ ѓmba , ъв	ъъщ.ып ф³	ъъщ.ып ъ-ъ ѓmba , ъв	ъъщ.ып ф³
1	20	A500C	2000	4	8	20	8	2.466	-	19.728	1	-
2	16	A500C	1000	28	28	16	28	1.578	-	44.184		
I	8	A240C	5000	5	25	8	46	0.395	18.17	-	1	-
II	8	A240C	1400	15	21							
									1	18.17	63.912	1

ტუმბო 2
(სულ 3)

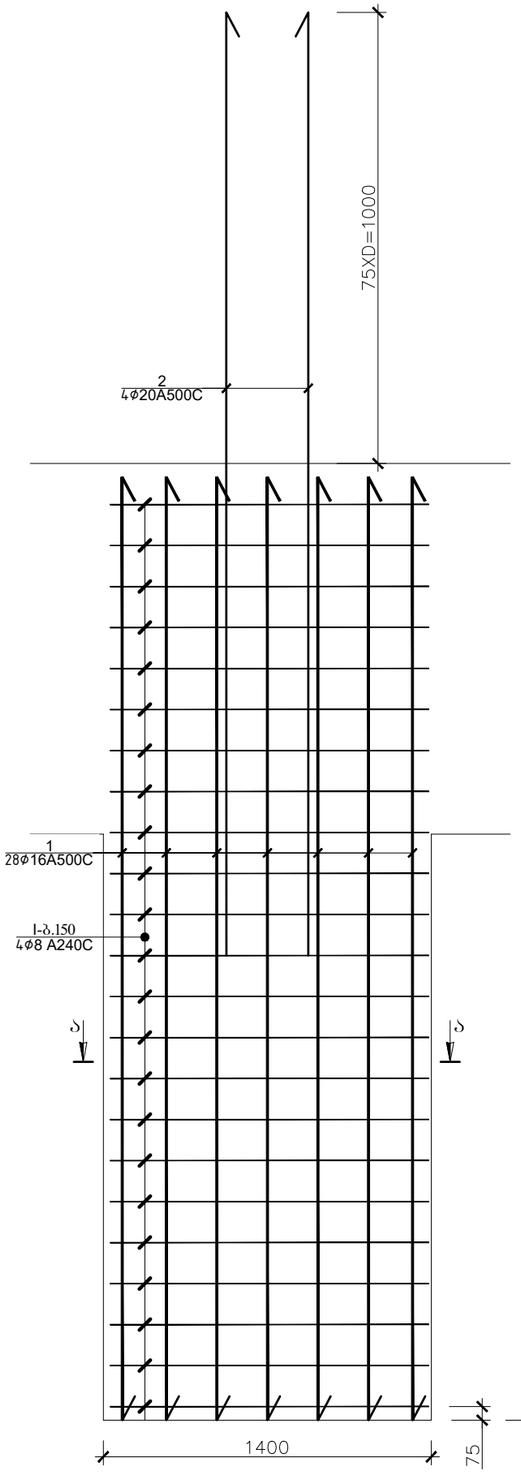

შენიშვნა: ყველა ტუმბოს სიბრძე დაზუსტდეს სამშენებლო მოედანზე და შეთანხმდეს პროექტის ავტორტან

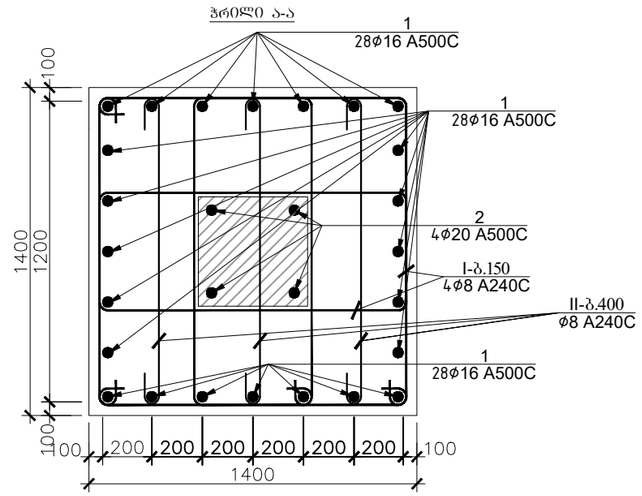

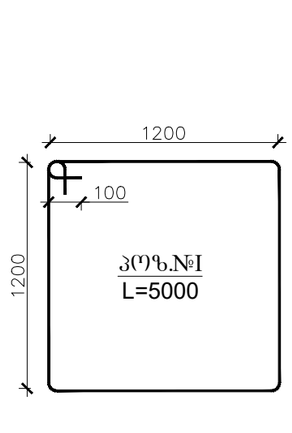

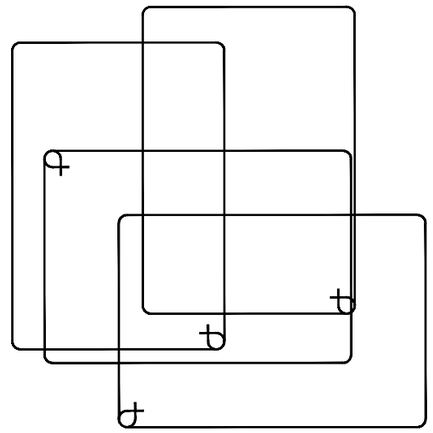

პოზ.II
L=1400

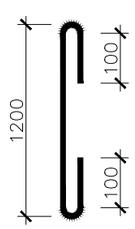

ტუმბო 2-ის სპეციფიკაცია													სულ კონსტრუქციის რაოდენობა				
						მასალის ამოკრეფა							n= 3				
პოზ.	⌀ (მმ)	კლასი	L (მმ)	n (ცალი)	Lxn მ	⌀ მმ	∑ Lxn მ	1 გრძ.მ. წონა, კგ	∑ წონა , კგ		ბეტონი მ³		∑ წონა , კგ		ბეტონი მ³		
									A240C	A500C	B25	B7.5	A240C	A500C	B25	B7.5	
1	20	A500C	2500	4	10	20	10	2.466	-	24.66			-	73.98	2.9	-	
2	16	A500C	1000	28	28	16	28	1.578	-	44.184			-	132.552			
I	8	A240C	5000	5	25	8	46	0.395	18.17	-	1	-	54.51	-			
II	8	A240C	1400	15	21												
								1	18.17	68.844	1	-	54.51	206.532	2.9	-	

შპს „ქორ" ქუთაისის 10 406304422

დირექტორი:	ლიანა ბოხუა
კონსტრუქტორი	გალერი ბლიაძე
დამკვეთი:	კახა ღვინიანიძე

კონსტრუქციული პროექტი	ფურცელი	გვერდი
მისამართი : ქობულეთი ქუჩა ჯიქია N16	A -3	-36

ჭრილი 9-9

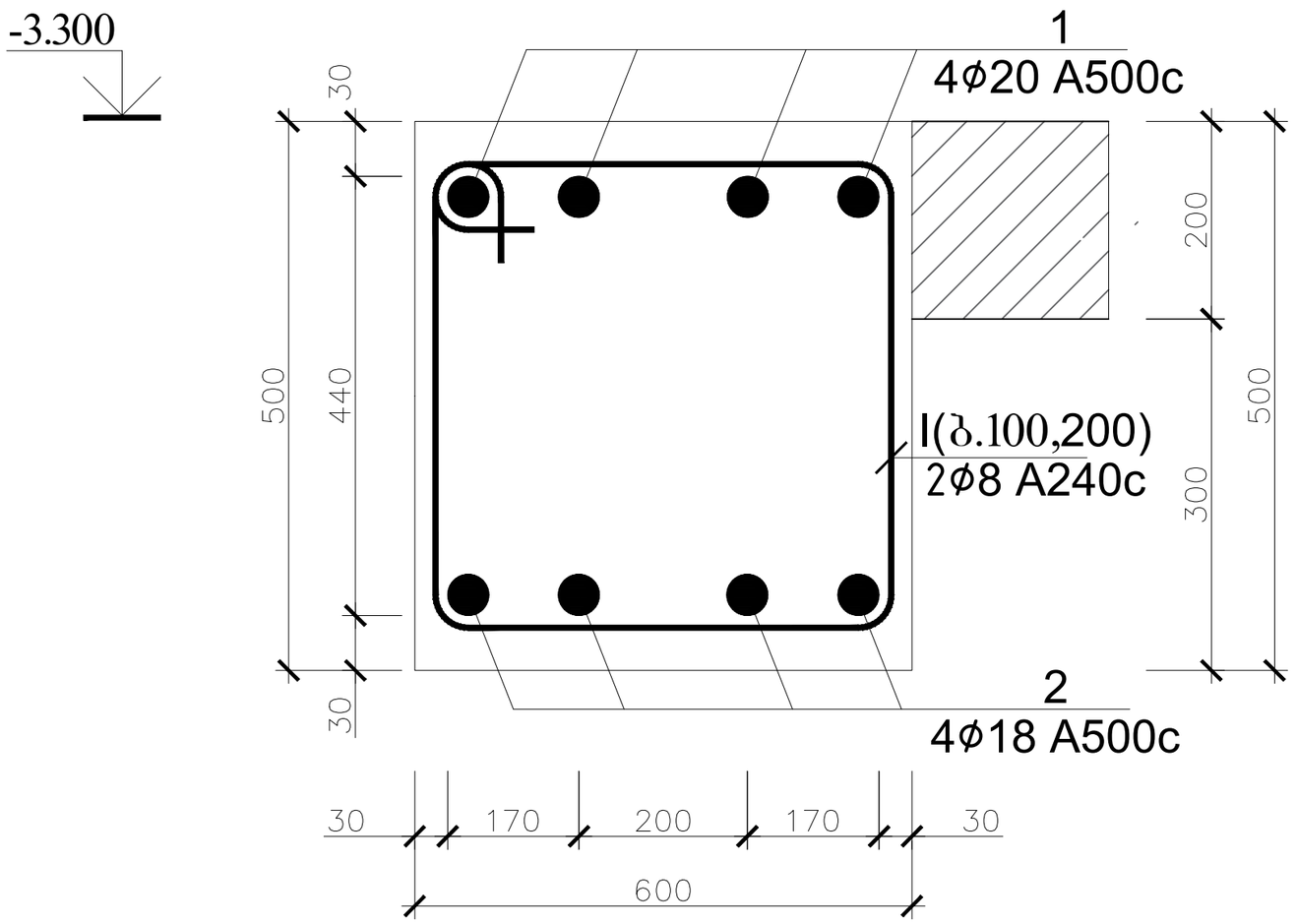

პოზ.№ I
L=2160

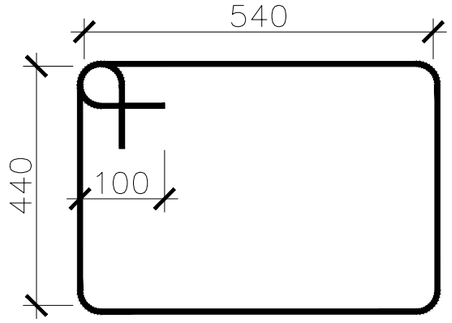

რკ.ბ რიგელი 1-ის სპეციფიკაცია -3.300 ნიშნულზე													სულ კონსტრუქციის რაოდენობა			
						მასალის ამოკრეფა							n= 1			
პოზ.	⌀ (მმ)	კლასი	L (მმ)	n (ცალი)	Lxn მ	⌀ მმ	∑ Lxn მ	1 გრძ.მ. წონა, კგ	∑ წონა , კგ		ბეტონი მ^3		∑ წონა , კგ		ბეტონი მ^3	
									A240C	A500C	B25	B7.5	A240C	A500C	B25	B7.5
1	20	A500C	450240	1	450.24	20	450.24	2.466	-	1110.29	28	-	-	1110.292	28	-
2	18	A500C	450240	1	450.24	18	450.24	1.998	-	899.58			-	899.5795		
I	8	A240C	2160	470	1015.2	8	1015.2	0.395	401	-			401	-		
								∑	401	2009.87	28	-		2410.875	28	-

CORE

შპს „ქორ" ქუთაისის 10 406304422

დირექტორი:	ლიანა ბოხუა
კონსტრუქტორი	გალერი ბლიაძე
დამკვეთი:	კახა ღვინიანიძე
კონსტრუქციული პროექტი	ფურცელი: A -3 / გვერდი: -37
მისამართი : ქობულეთი ქუჩა ჯიქია N16	

+0.000

-0.500

-3.300

რკ.ბ კედელი-1
ჭრილი 7-7

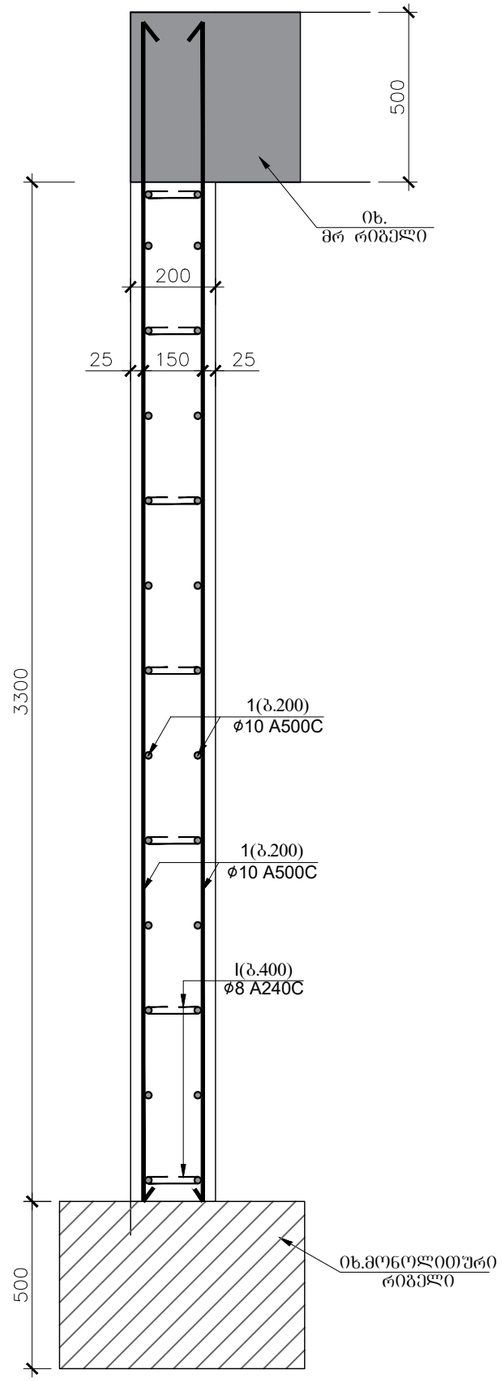

კუთხის კედლების დაკავშირება რ.ბ სვეტებთან)

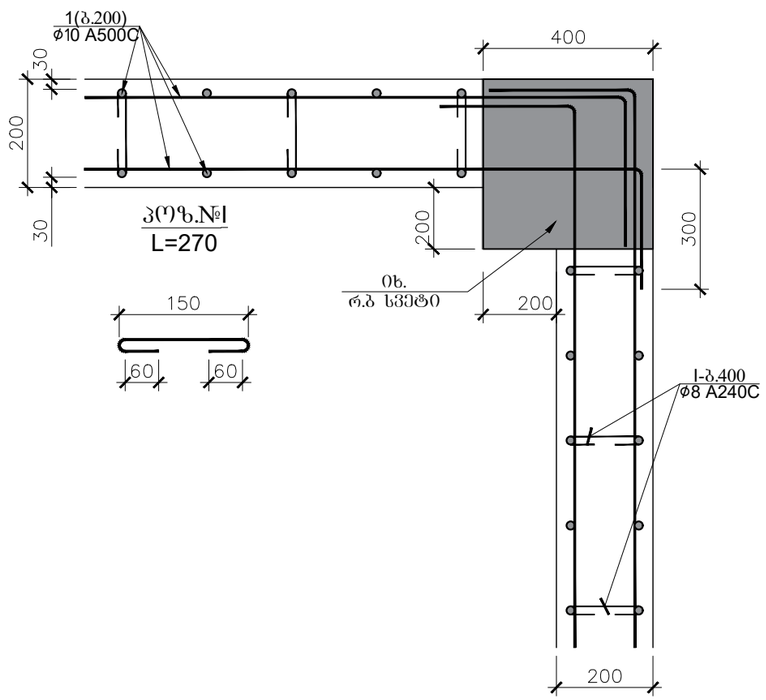

კვანძი 1

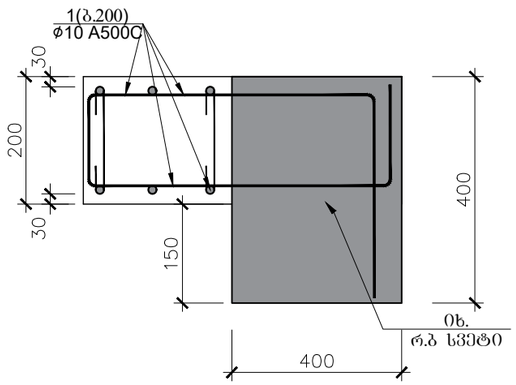

რ.ბ კედლის (რკ.ბ.კ-1) სპეციფიკაცია -3.300 ნიშნულზე													სულ კონსტრუქციის რაოდენობა			
						მასალის ამოკრეფა							n= 1			
პოზ.	ϕ (მმ)	კლასი	L (მმ)	n (ცალი)	Lxn მ	ϕ მმ	∑ Lxn მ	1 გრძ.მ. წონა, კგ	∑ წონა , კგ		ბეტონი მ^3		∑ წონა , კგ		ბეტონი მ^3	
									A240C	A500C	B25	B7.5	A240C	A500C	B30	B7.5
1	10	A500C	772800	1	772.8	10	772.8	0.617	-	476.818			-	476.8176		
I	8	A240C	270	161	43.47	8	43.47	0.395	17.171	-			17.171	-		
					0						6.4	-			6.44	-
								∑	17.171	476.818	6.4	-	17.171	476.8176	6.44	-

CORE

შპს „ქორ" ქუთაისის 10 406304422

დირექტორი:	ლიანა ბოხუა
კონსტრუქტორი	ვალერი ბლიაძე
დამკვეთი:	კახა ღვინიანიძე

კონსტრუქციული პროექტი	ფურცელი	გვერდი
მისამართი : ქობულეთის ქუჩა ჯიქია N16	A -3	-38

სვეტი 1
(სულ 14)

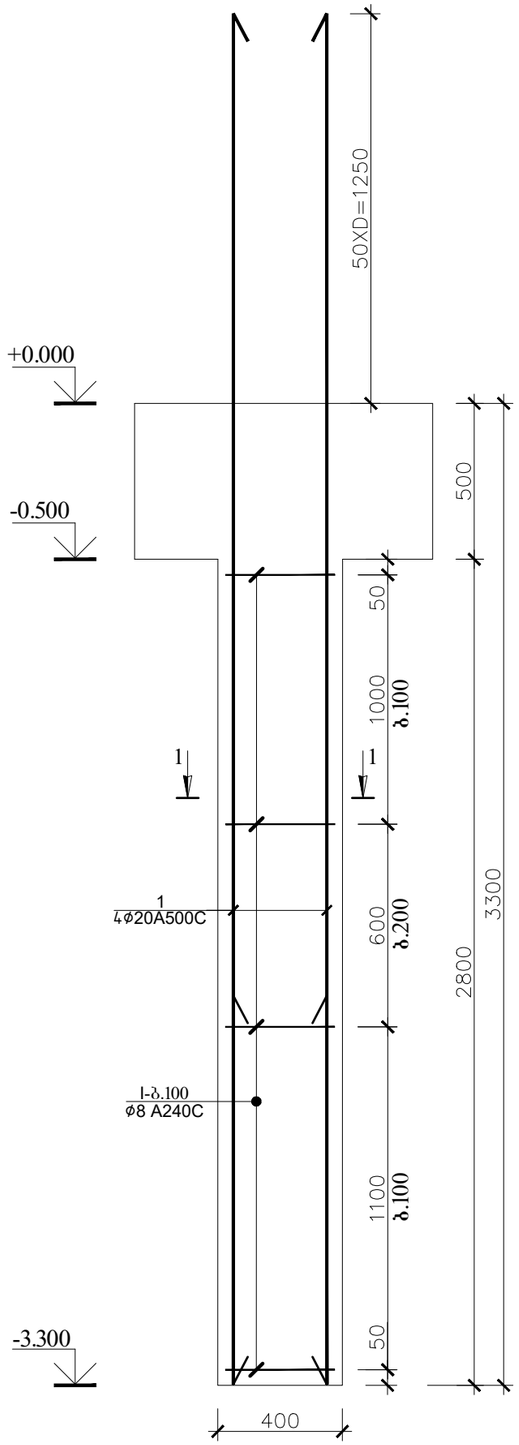

ჭრილი 1-1

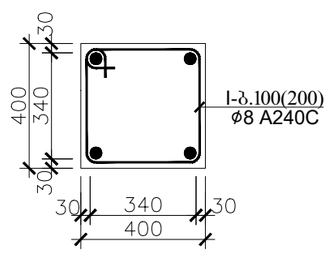

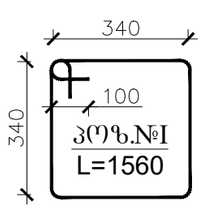

რ.ბ სვეტი 1-ის (სვ.1-ის) სპეციფიკაცია													სულ კონსტრუქციის რაოდენობა			
						მასალის ამოკრეფა							n= 14			
პოზ.	⌀ (მმ)	კლასი	L (მმ)	n (ცალი)	Lxn მ	⌀ მმ	∑ Lxn მ	1 გრძ.მ. წონა, კგ	∑ წონა , კგ		ბეტონი მ^3		∑ წონა , კგ		ბეტონი მ^3	
									A240C	A500C	B25	B7.5	A240C	A500C	B25	B7.5
1	20	A500C	4450	4	17.8	20	17.8	2.466	-	43.8948	0.4	-	-	614.5272	6.3	-
I	8	A240C	1560	24	37.44	8	37.44	0.395	14.789	-			207.04	-		
								∑	14.789	43.8948	0.4	-	207.04	614.5272	6.3	-

CORE

შპს „ქორ" ქუთაისის 10 406304422

დირექტორი:	ლიანა ბოხუა
კონსტრუქტორი	გალერი ბლიაძე
დამკვეთი:	კახა ღვინიანიძე
კონსტრუქციული პროექტი	ფურცელი: გვერდი
მისამართი : ქობულეთი ქუჩა ჯიქია N16	A -3 -39

ჭრილი 3-3

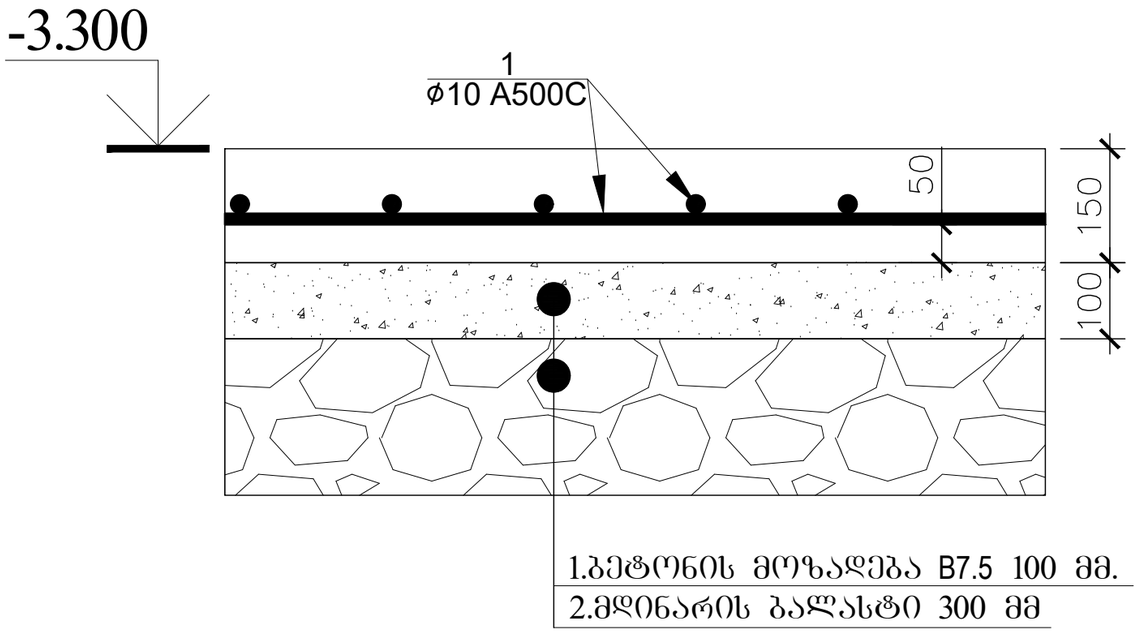

იატაკის ფილის სპეციფიკაცია -3.300 ნიშნულებზე													სულ კონსტრუქციის რაოდენობა			
						მასალის ამოკრეფა							n= 1			
პოზ.	⌀ (მმ)	კლასი	L (მმ)	n (ცალი)	Lxn მ	⌀ მმ	∑ Lxn მ	1 გრძ.მ. წონა, კგ	∑ წონა , კგ		ბეტონი მ^3		∑ წონა , კგ		ბეტონი მ^3	
									A240C	A500C	B25	B7.5	A240C	A500C	B25	B7.5
1	10	A500C	2740771	1	2740.771	10	2740.771	0.617	-	1691.06	37	24.92	-	1691.056	37.4	24.9
								∑	-	1691.06	37	24.92	-	1691.056	37.4	24.92

CORE

შპს „ქორ" ქუთაისის 10 406304422

დირექტორი: ლიანა ბოხუა

კონსტრუქტორი გალერი ბლიაძე

დამკვეთი: კახა ღვინიანიძე

კონსტრუქციული პროექტი	ფურცელი	გვერდი
მისამართი : ქობულისი ქუჩა ჯიქია N16	A -3	-40

ჭრილი 6-6

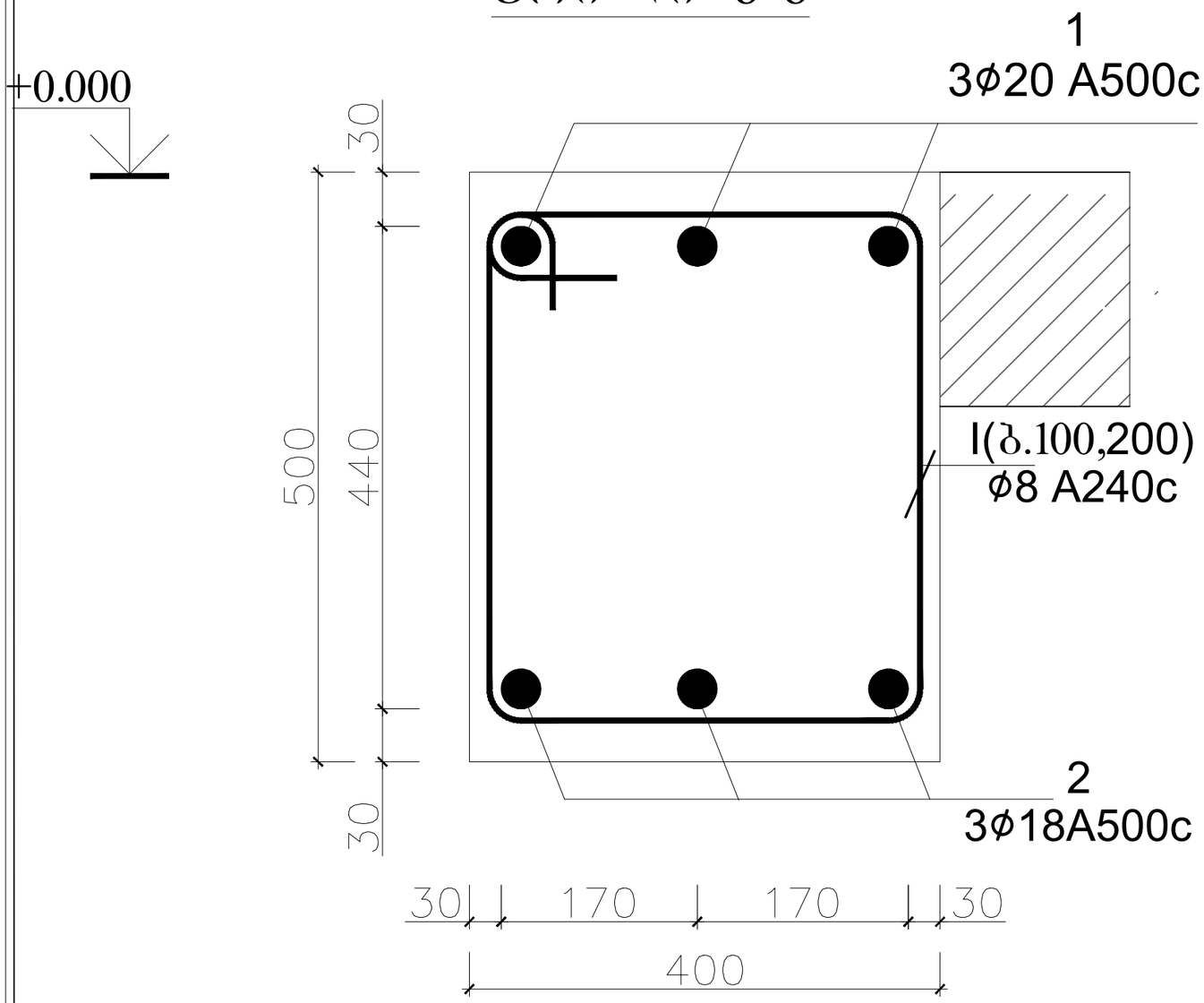

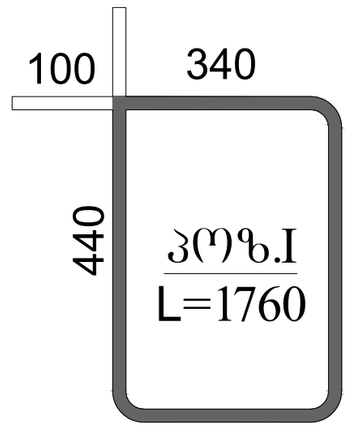

რკ.ბ რიგელი 1-ის სპეციფიკაცია +0.000 ნიშნულზე													სულ კონსტრუქციის რაოდენობა			
						მასალის ამოკრეფა							n= 1			
პოზ.	⌀ (მმ)	კლასი	L (მმ)	n (ცალი)	Lxn მ	⌀ მმ	∑ Lxn მ	1 გრძ.მ. წონა, კგ	∑ წონა , კგ		ბეტონი მ^3		∑ წონა , კგ		ბეტონი მ^3	
									A240C	A500C	B25	B7.5	A240C	A500C	B25	B7.5
1	20	A500C	328680	1	328.68	20	328.68	2.466	-	810.525	18	-	-	810.5249	18	-
2	18	A500C	328680	1	328.68	18	328.68	1.998	-	656.703			-	656.7026		
I	8	A240C	1760	460	809.6	8	809.6	0.395	319.79	-			319.79	-		
								∑	319.79	1467.23	18	-		1787.02	18	-

CORE

შპს „ქორ" ქუთაისის 10 406304422

დირექტორი:	ლიანა ბოხუა
კონსტრუქტორი	გალერი ბლიაძე
დამკვეთი:	კახა ღვინიანიძე
კონსტრუქციული პროექტი	ფურცელი: გვერდი
მისამართი : ქობულეთი ქუჩა ჯიქია N16	A -3 -41

ჭრილი 8-8

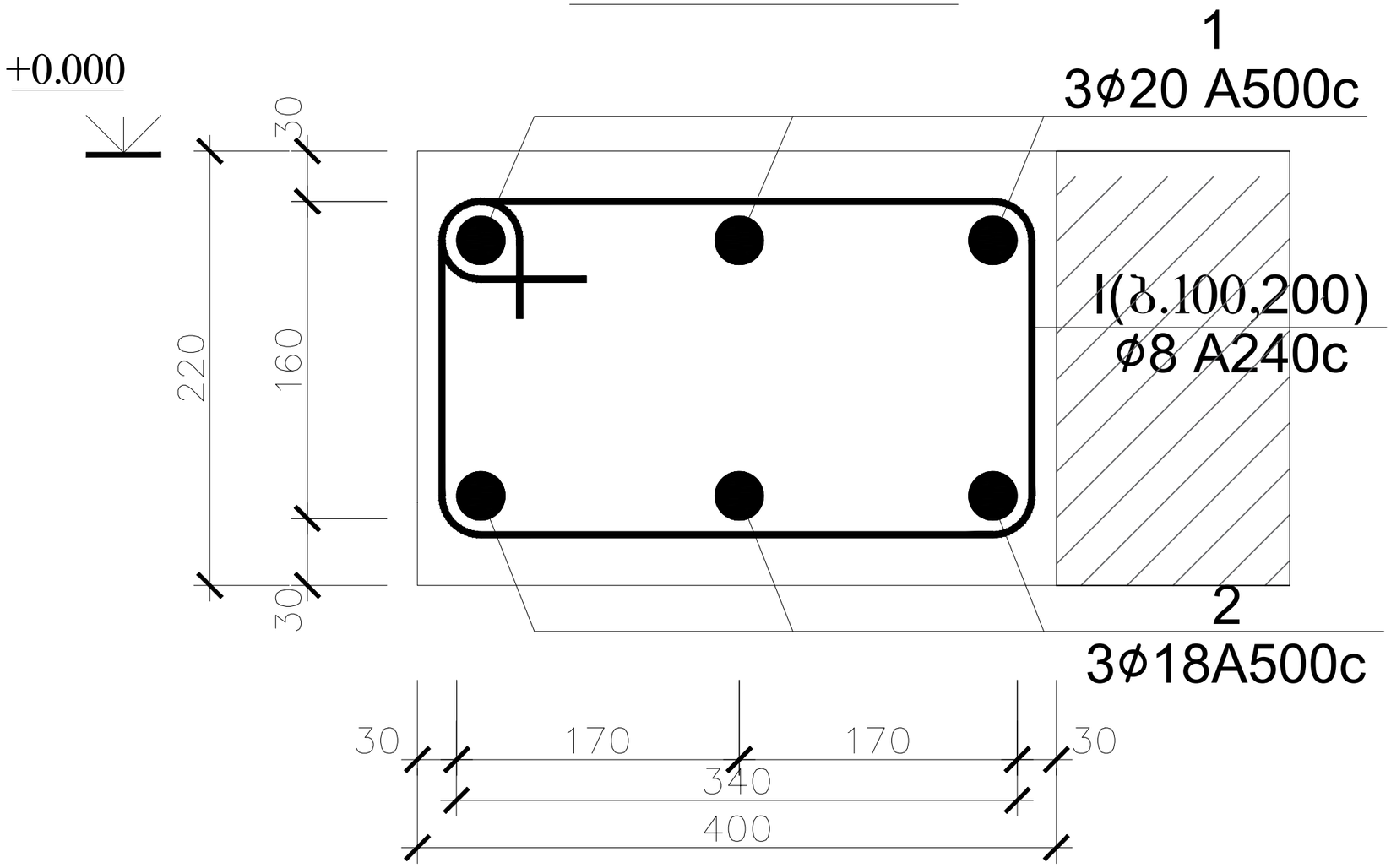

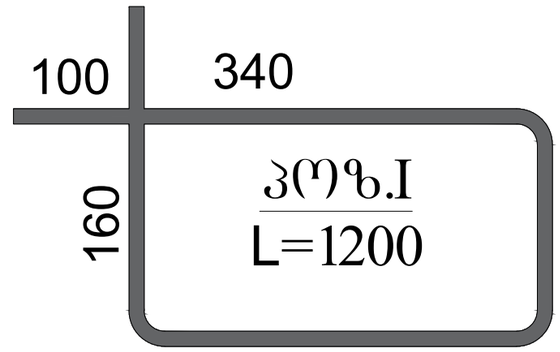

რკ.ბ რიგელი 1-ის სპეციფიკაცია +0.000 ნიშნულზე													სულ კონსტრუქციის რაოდენობა			
						მასალის ამოკრეფა							n= 1			
პოზ.	⌀ (მმ)	კლასი	L (მმ)	n (ცალი)	Lxn მ	⌀ მმ	∑ Lxn მ	1 გრძ.მ. წონა, კგ	∑ წონა , კგ		ბეტონი მ³		∑ წონა , კგ		ბეტონი მ³	
									A240C	A500C	B25	B7.5	A240C	A500C	B25	B7.5
1	20	A500C	83160	1	83.16	20	83.16	2.466	-	205.073	2	-	-	205.0726	2	-
2	18	A500C	83160	1	83.16	18	83.16	1.998	-	166.154			-	166.1537		
I	8	A240C	1200	116	139.2	8	139.2	0.395	54.984	-			54.984	-		
								∑	54.984	371.226	2	-		426.2102	2	-

CORE

შპს „ქორ" ქუთაისის 10 406304422

დირექტორი:	ლიანა ბოხუა
კონსტრუქტორი	გალერი ბლიაძე
დამკვეთი:	კახა ღვინიანიძე
კონსტრუქციული პროექტი	ფურცელი: A -3 / გვერდი: -42
მისამართი : ქობულეთი ქუჩა ჯიქია N16	

სვეტი 2
(სულ 13)

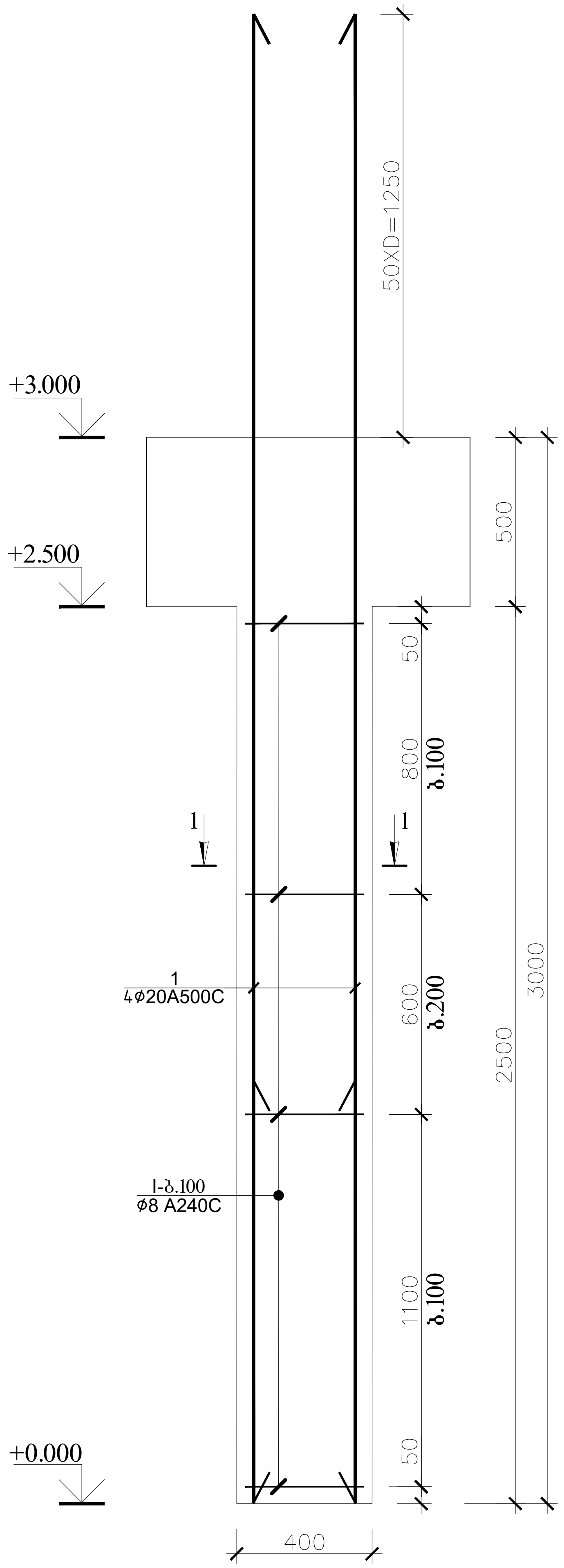

ჭრილი 1-1

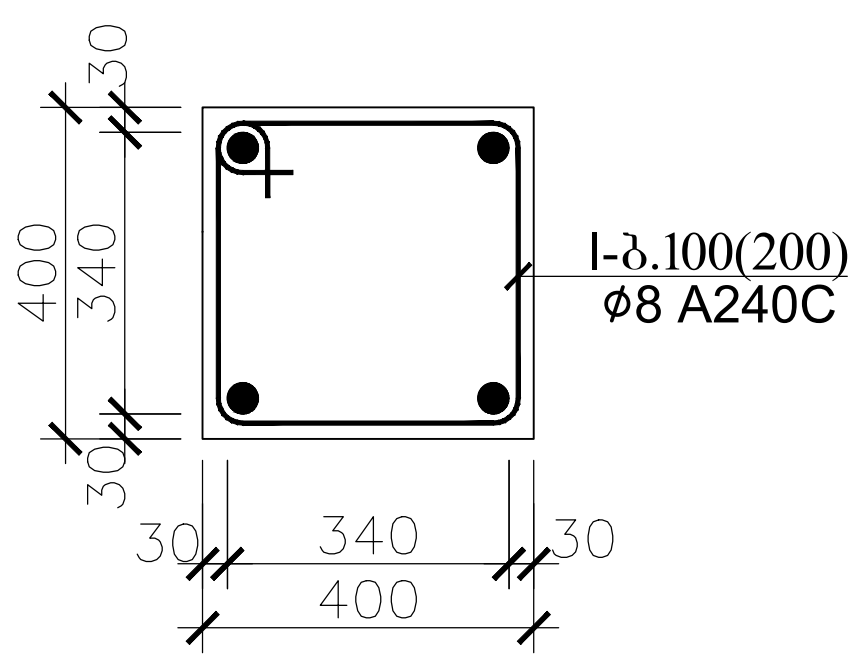

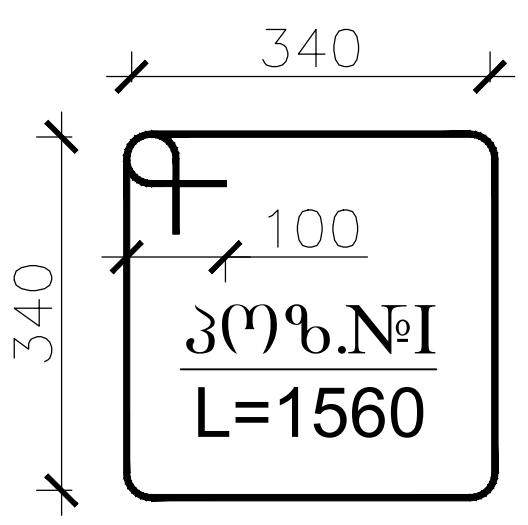

რ.ბ სვეტი 2-ის (სვ.2-ის) სპეციფიკაცია														სულ კონსტრუქციის რაოდენობა n= 13			
						მასალის ამოკრეფა											
პოზ.	ø (მმ)	კლასი	L (მმ)	n (ცალი)	Lxn მ	ø მმ	∑ Lxn მ	1 გრძ.მ. წონა, კგ	∑ წონა , კგ		ბეტონი მ^3		∑ წონა , კგ		ბეტონი მ^3		
									A240C	A500C	B25	B7.5	A240C	A500C	B25	B7.5
1	20	A500C	4250	4	17	20	17	2.466	-	41.922	0.5	-	-	544.986	6.2	-
I	8	A240C	1560	22	34.32	8	34.32	0.395	13.556	-			176.23	-		
								∑	13.556	41.922	0.5	-	176.23	544.986	6.2	-

შპს ,,ქორ" ქუთაისის 10 406304422

დირექტორი:	ლიანა ბოჭუა	
კონსტრუქტორი	ვალერი ბლიაძე	
დამკვეთი: კახა ღვინიანიძე		
კონსტრუქციული პროექტი	ფურცელი	გვერდი
მისამართი : ქ.თბილისი ქუჩა ჯიქია N16	A -3	-43

+0.000

ჭრილი 4-4
(ფილის კვეთი)

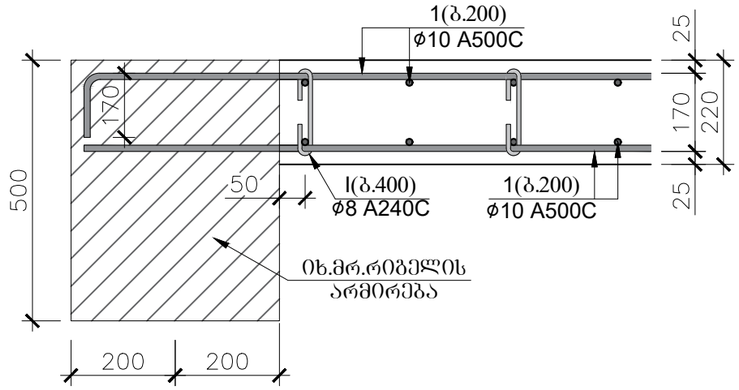

კოზ.№ I
L=290

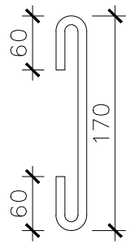

კოზ.№ II
L=1240

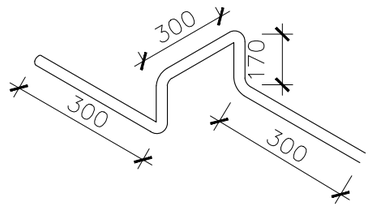

ჭრილი 5-5
(ფილის კვეთი)

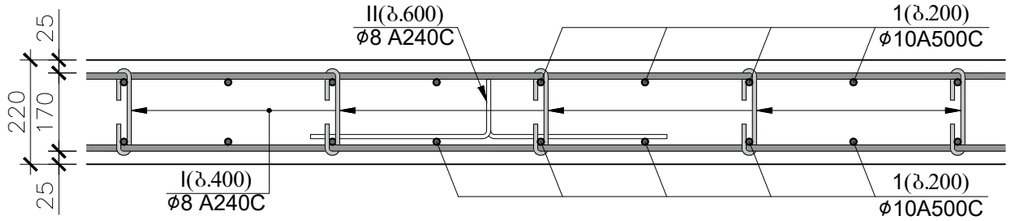

გადახურვის ფილის სპეციფიკაცია +0.000 ნიშნულზე													სულ კონსტრუქციის რაოდენობა			
						მასალის ამოკრეფა							n= 1			
პოზ.	⌀ (მმ)	კლასი	L (მმ)	n (ცალი)	Lxn მ	⌀ მმ	∑ Lxn მ	1 გრძ.მ. წონა, კგ	∑ წონა , კგ		ბეტონი მ^3		∑ წონა , კგ		ბეტონი მ^3	
									A240C	A500C	B25	B7.5	A240C	A500C	B25	B7.5
1	10	A500C	5256000	1	5256	10	5256	0.617	-	3242.95	48	-	-	3242.952	48.2	-
I	8	A240C	290	1095	317.55	8	1132.23	0.395	447.23	-			447.23	-		
II	8	A240C	1240	657	814.68				0	-			0	-		
								∑	447.23	3242.95	48	-	447.23	3242.952	48.2	-

CORE

შპს „ქორ" ქუთაისის 10 406304422

დირექტორი:	ლიანა ბოხუა
კონსტრუქტორი	გალერი ბლიაძე
დამკვეთი:	კახა ღვინიანიძე

კონსტრუქციული პროექტი	ფურცელი	გვერდი
მისამართი : ქობულეთი ქუჩა ჯიქია N16	A -3	-44

ფრაგმენტი 2
(ფარული კოჭის არმატურების განლაგების გეგმა)

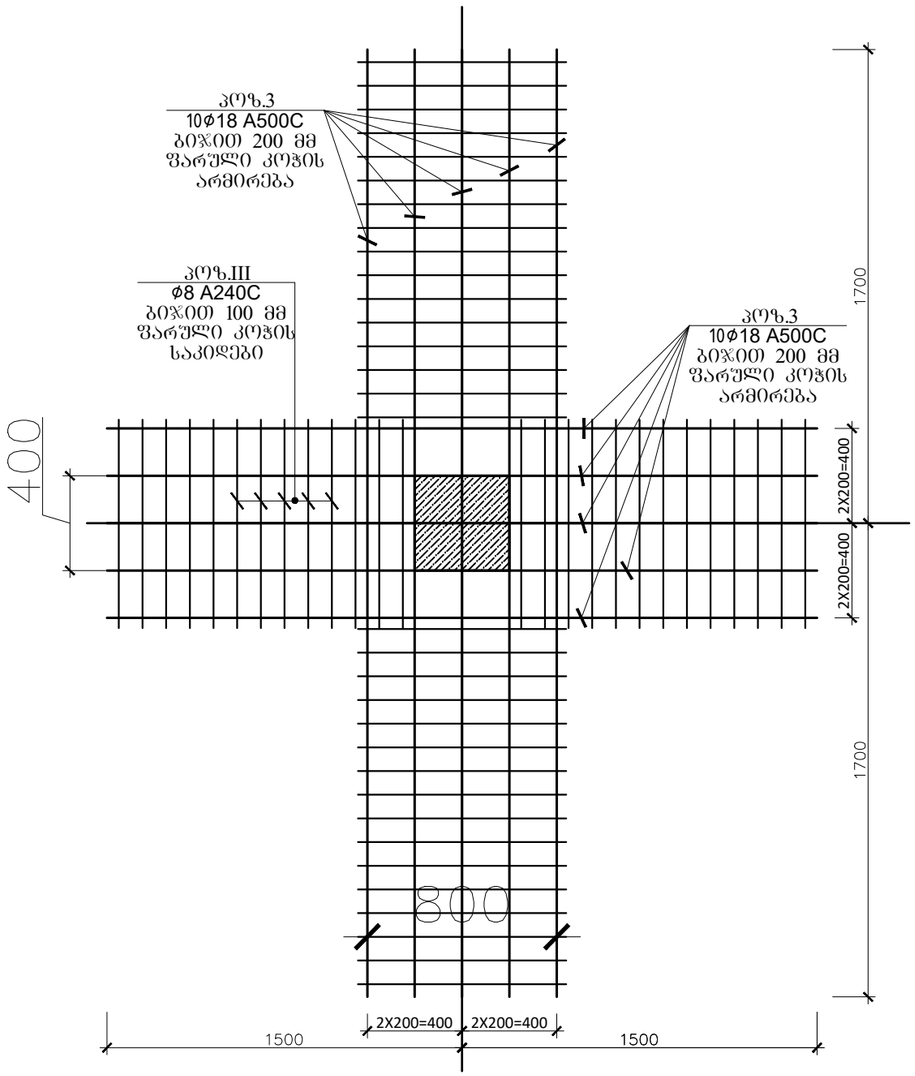

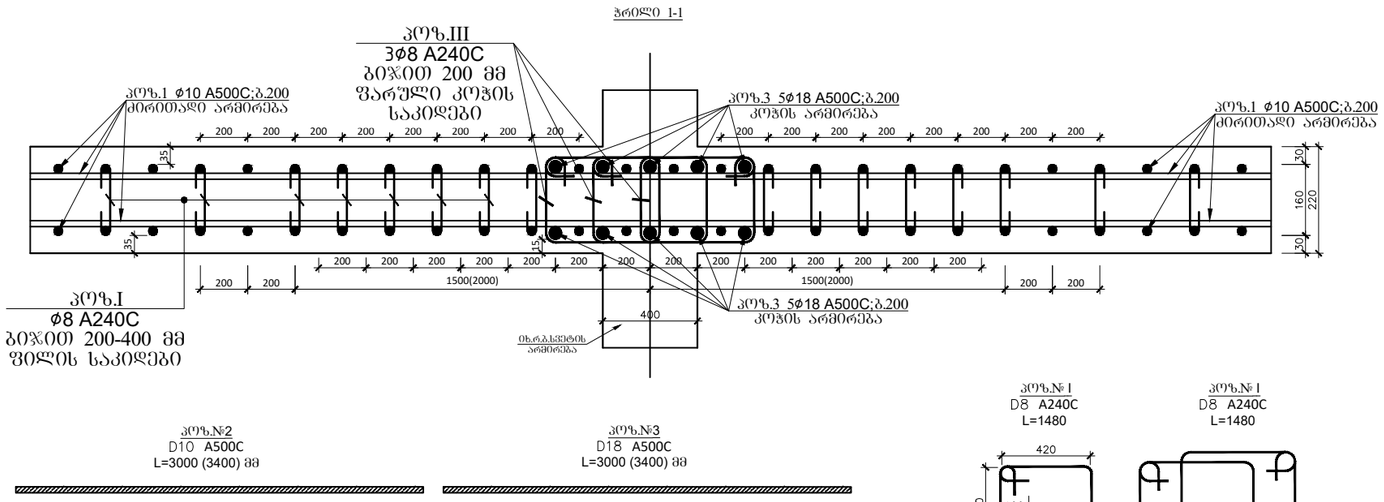

გადახურვის ფილის დამატებითი არმირების სპეციფიკაცია +0.000 ნიშნულზე (ფრაგმენტი1,2)						მასალის ამოკრეფა							სულ კონსტრუქციის რაოდენობა n= 2			
პოზ.	ø (მმ)	კლასი	L (მმ)	n (ცალი)	Lxn მ	ø მმ	∑ Lxn მ	1 გრძ.მ. წონა, კგ	∑ წონა , კგ		ბეტონი მ³		∑ წონა , კგ		ბეტონი მ³	
									A240C	A500C	B25	B7.5	A240C	A500C	B30	B7.5
1	18	A500C	64000	1	64	18	65.12	1.998	-	130.11			-	260.2195		
I	8	A240C	1480	44	65.12	8	65.12	0.395	25.722	-			51.445	-		
		A500C			0							-			0	-
		A500C			0											
		A500C			0											
								1	25.722	130.11	0	-	51.445	260.2195	0	-

CORE

შპს „ქორ" ქუთაისის 10 406304422

დირექტორი:	ლიანა ბოხუა
კონსტრუქტორი	გალერი ბლიაძე
დამკვეთი:	კახა ღვინიანიძე

კონსტრუქციული პროექტი	ფურცელი	გვერდი
მისამართი : ქობულეთი ქუჩა ჯიქია N16	A -3	-45

ჭრილი 6-6

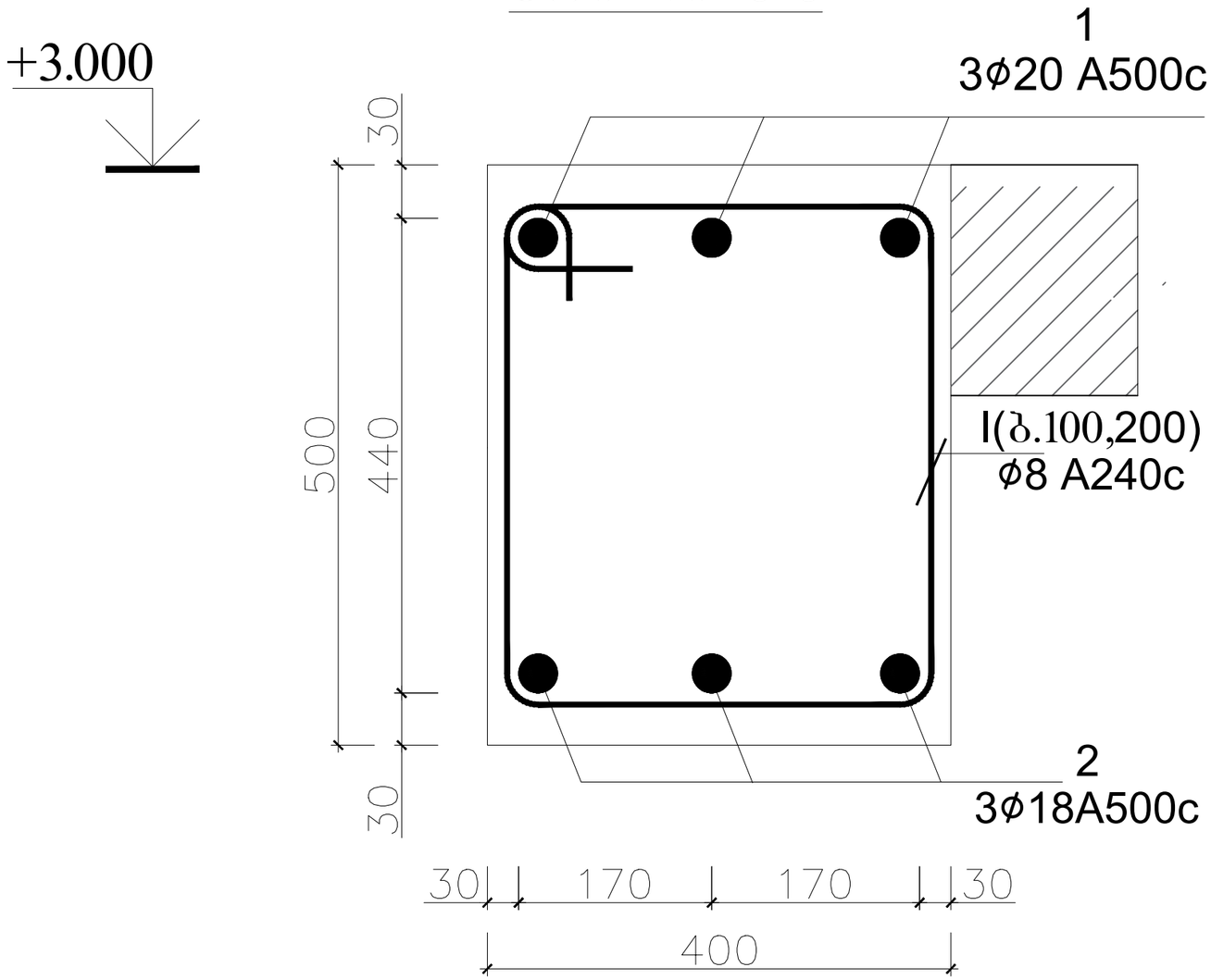

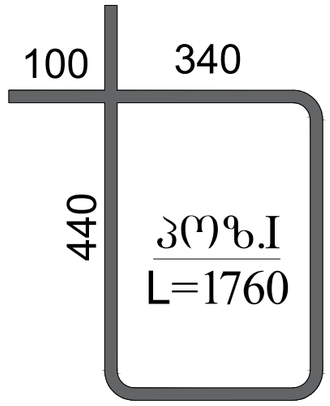

რკ.ბ რიგელი 1-ის სპეციფიკაცია +3.000 ნიშნულზე						მასალის ამოკრეფა							სულ კონსტრუქციის რაოდენობა n= 1				
პოზ.	⌀ (მმ)	კლასი	L (მმ)	n (ცალი)	Lxn მ	⌀ მმ	∑ Lxn მ	1 გრძ.მ. წონა, კგ	∑ წონა , კგ		ბეტონი მ^3		∑ წონა , კგ		ბეტონი მ^3	
									A240C	A500C	B25	B7.5	A240C	A500C	B25	B7.5
1	20	A500C	338112	1	338.112	20	338.112	2.466	-	833.784	19	-	-	833.7842	19	-
2	18	A500C	338112	1	338.112	18	338.112	1.998	-	675.548			-	675.5478		
I	8	A240C	1760	470	827.2	8	827.2	0.395	326.74	-			326.74	-		
								∑	326.74	1509.33	19	-		1836.076	19	-

CORE

შპს „ქორ" ქუთაისის 10 406304422

დირექტორი:	ლიანა ბოხუა
კონსტრუქტორი	გალერი ბლიაძე
დამკვეთი:	კახა ღვინიანიძე
კონსტრუქციული პროექტი	ფურცელი: A -3 / გვერდი: -46
მისამართი : ქობულეთი ქუჩა ჯიქია N16	

ჭრილი 8-8

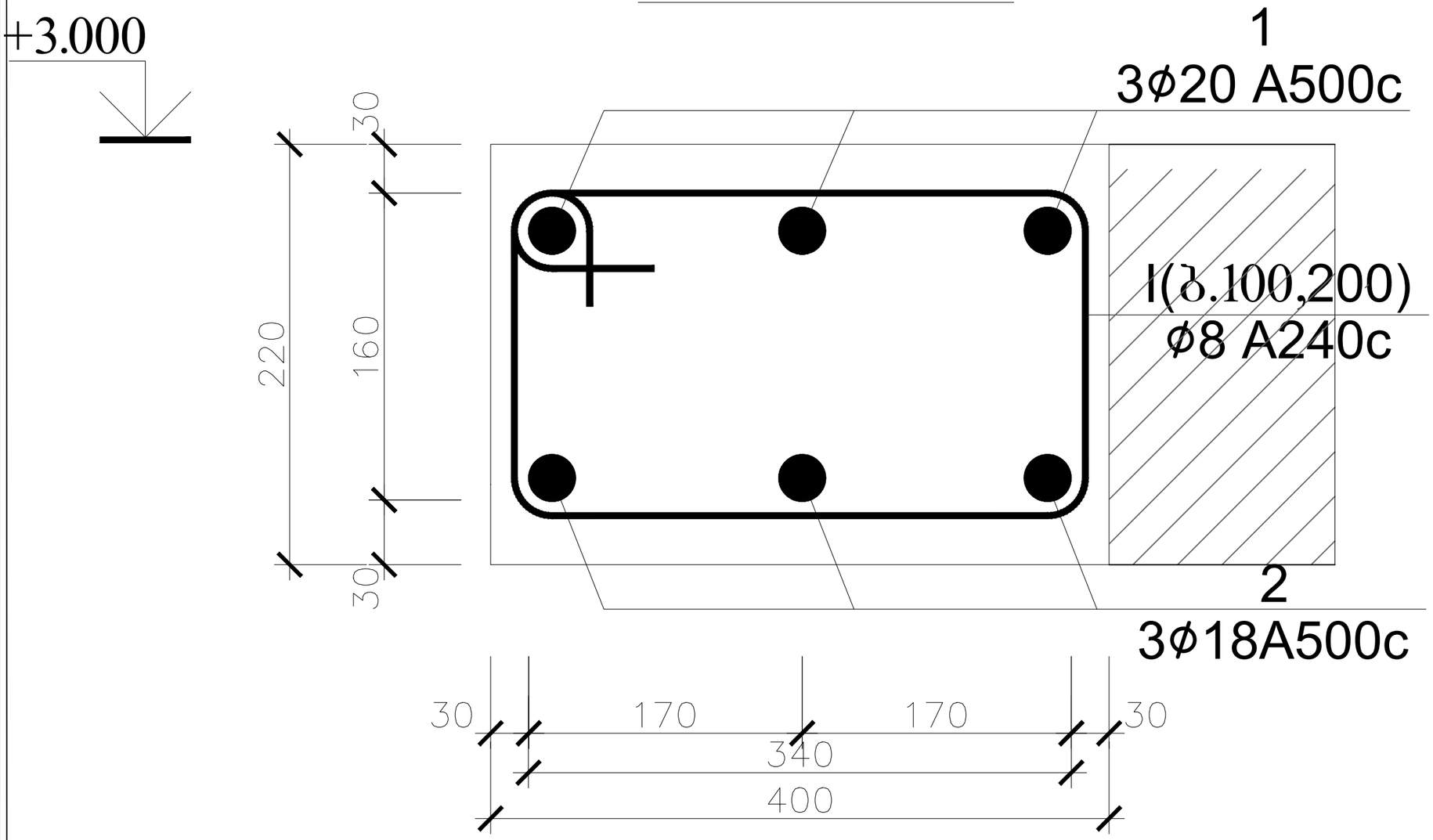

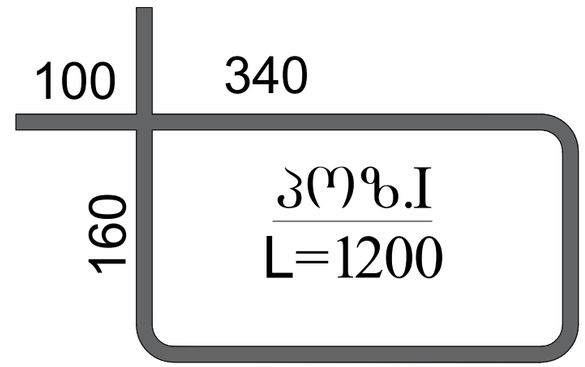

რკ.ბ რიგელი 1-ის სპეციფიკაცია +3.000 ნიშნულზე													სულ კონსტრუქციის რაოდენობა			
						მასალის ამოკრეფა							n= 1			
პოზ.	⌀ (მმ)	კლასი	L (მმ)	n (ცალი)	Lxn მ	⌀ მმ	∑ Lxn მ	1 გრძ.მ. წონა, კგ	∑ წონა , კგ		ბეტონი მ^3		∑ წონა , კგ		ბეტონი მ^3	
									A240C	A500C	B25	B7.5	A240C	A500C	B25	B7.5
1	20	A500C	83160	1	83.16	20	83.16	2.466	-	205.073	2	-	-	205.0726	2	-
2	18	A500C	83160	1	83.16	18	83.16	1.998	-	166.154			-	166.1537		
I	8	A240C	1200	116	139.2	8	139.2	0.395	54.984	-			54.984	-		
								∑	54.984	371.226	2	-		426.2102	2	-

CORE

შპს „ქორ" ქუთაისის 10 406304422

დირექტორი:	ლიანა ბოხუა
კონსტრუქტორი	გალერი ბლიაძე
დამკვეთი:	კახა ღვინიანიძე
კონსტრუქციული პროექტი	ფურცელი: A -3 / გვერდი: -47
მისამართი : ქობულეთი ქუჩა ჯიქია N16	

სვეტი 3
(სულ 13)

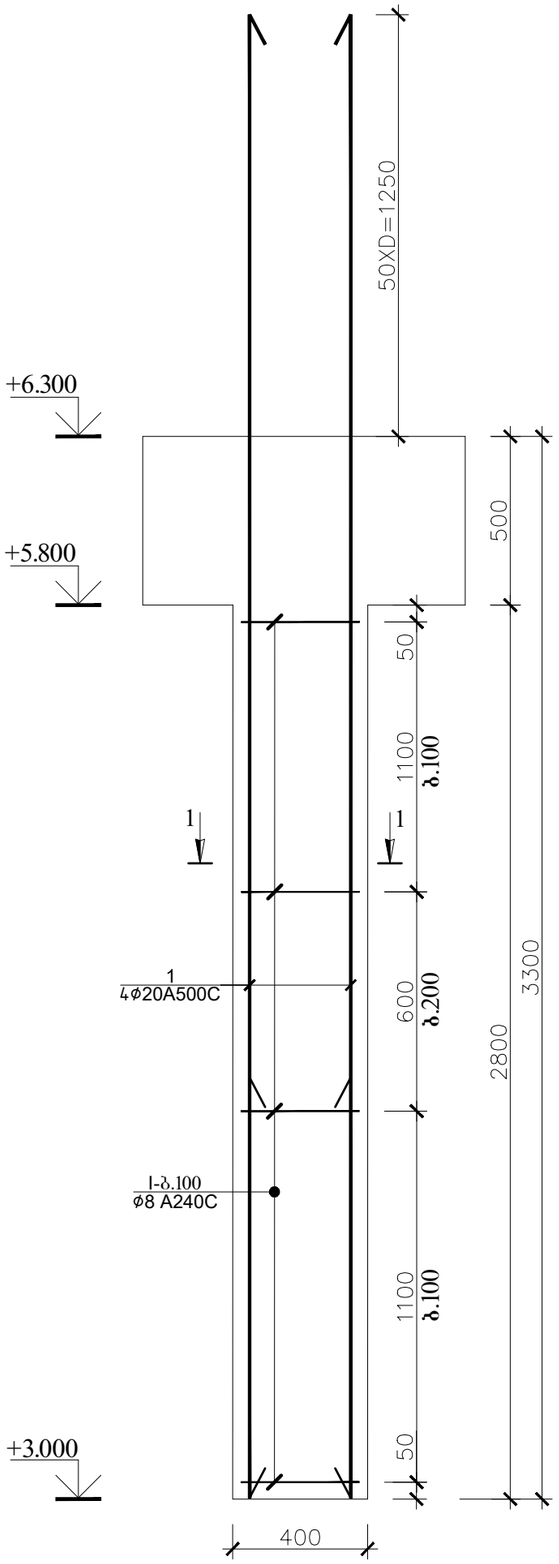

ჭრილი 1-1

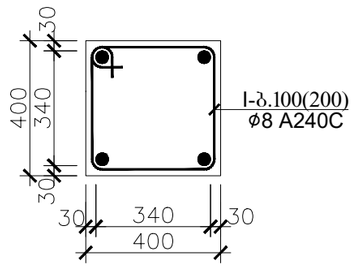

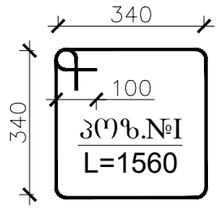

რ.ბ სვეტი 3-ის (სვ.3-ის) სპეციფიკაცია													სულ კონსტრუქციის რაოდენობა			
						მასალის ამოკრეფა							n= 13			
პოზ.	⌀ (მმ)	კლასი	L (მმ)	n (ცალი)	Lxn მ	⌀ მმ	∑ Lxn მ	1 გრძ.მ. წონა, კგ	∑ წონა , კგ		ბეტონი მ^3		∑ წონა , კგ		ბეტონი მ^3	
									A240C	A500C	B25	B7.5	A240C	A500C	B25	B7.5
1	20	A500C	4550	4	18.2	20	18.2	2.466	-	44.8812	0.5	-	-	583.4556	6.9	-
I	8	A240C	1560	25	39	8	39	0.395	15.405	-			200.27	-		
								∑	15.405	44.8812	0.5	-	200.27	583.4556	6.9	-

CORE

შპს „ქორ" ქუთაისის 10 406304422

დირექტორი:	ლიანა ბოხუა
კონსტრუქტორი	ვალერი ბლიაძე
დამკვეთი:	კახა ღვინიანიძე
კონსტრუქციული პროექტი	
მისამართი : ქობულეთი ქუჩა ჯიქია N16	

ფურცელი	გვერდი
A -3	-48

ფრაგმენტი 2
(ფარული კოჭის არმატურების განლაგების გეგმა)

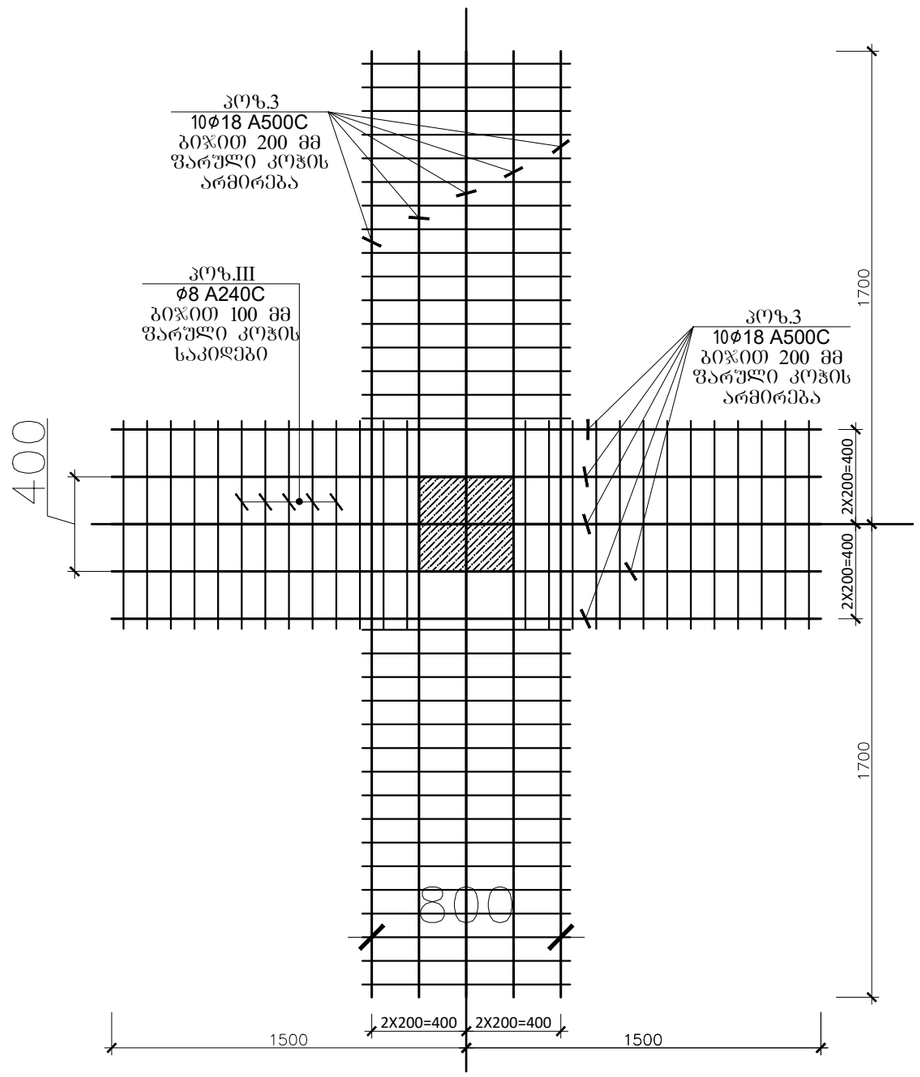

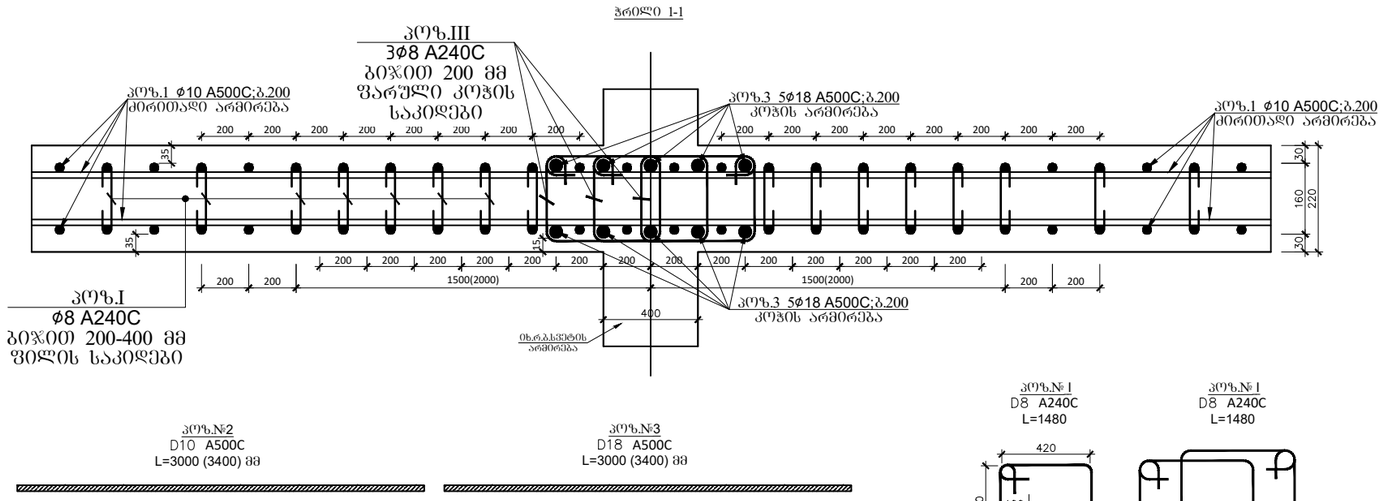

გადახურვის ფილის დამატებითი არმირების სპეციფიკაცია +3.000 ნიშნულზე (ფრაგმენტი1,2)

პოზ.	⌀ (მმ)	კლასი	L (მმ)	n (ცალი)	Lxn მ	მასალის ამოკრეფა: ⌀ მმ	∑ Lxn მ	1 გრძ.მ. წონა, კგ	∑ წონა , კგ A240C	∑ წონა , კგ A500C	ბეტონი მ³ B25	ბეტონი მ³ B7.5	სულ კონსტრუქციის რაოდენობა n= 2: ∑ წონა , კგ A240C	∑ წონა , კგ A500C	ბეტონი მ³ B30	ბეტონი მ³ B7.5
1	18	A500C	64000	1	64	18	65.12	1.998	-	130.11			-	260.2195		
I	8	A240C	1480	44	65.12	8	65.12	0.395	25.722	-			51.445	-		
		A500C			0							-			0	-
		A500C			0											
		A500C			0											
								1	25.722	130.11	0	-	51.445	260.2195	0	-

CORE

შპს „ქორ" ქუთაისის 10 406304422

დირექტორი:	ლიანა ბოხუა
კონსტრუქტორი	გალერი ბლიაძე
დამკვეთი:	კახა ღვინიანიძე
კონსტრუქციული პროექტი	ფურცელი: A -3 / გვერდი: -49
მისამართი : ქ.ობილისი ქუჩა ჯიქია N16	

+3.000

ჭრილი 4-4
(ფილის კვეთი)

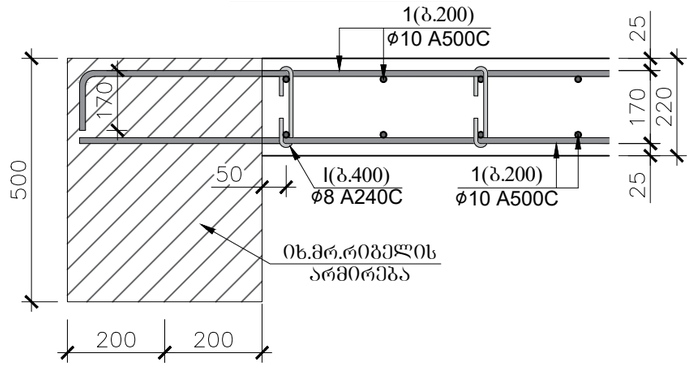

პოზ.№ I
L=290

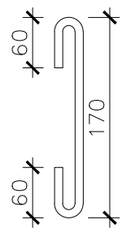

პოზ.№ II
L=1240

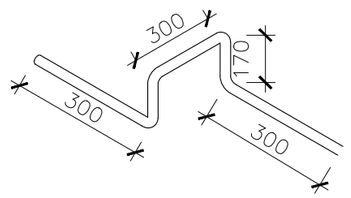

ჭრილი 5-5
(ფილის კვეთი)

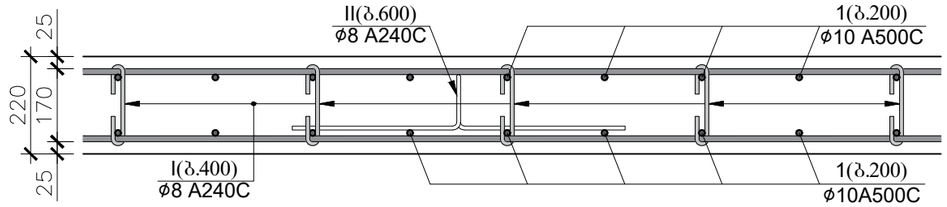

გადახურვის ფილის სპეციფიკაცია +3.000 ნიშნულზე													სულ კონსტრუქციის რაოდენობა			
						მასალის ამოკრეფა							n= 1			
პოზ.	⌀ (მმ)	კლასი	L (მმ)	n (ცალი)	Lxn მ	⌀ მმ	∑ Lxn მ	1 გრძ.მ. წონა, კგ	∑ წონა , კგ		ბეტონი მ^3		∑ წონა , კგ		ბეტონი მ^3	
									A240C	A500C	B25	B7.5	A240C	A500C	B25	B7.5
1	10	A500C	5976000	1	5976	10	5976	0.617	-	3687.19	55	-	-	3687.192	54.8	-
I	8	A240C	290	1245	361.05	8	1287.33	0.395	508.5	-			508.5	-		
II	8	A240C	1240	747	926.28				0	-			0	-		
								∑	508.5	3687.19	55	-	508.5	3687.192	54.8	-

CORE

შპს „ქორ" ქუთაისის 10 406304422

დირექტორი:	ლიანა ბოხუა
კონსტრუქტორი	გალერი ბლიაძე
დამკვეთი:	კახა ღვინიანიძე
კონსტრუქციული პროექტი	ფურცელი: A -3 / გვერდი: -50
მისამართი : ქობულეთი ქუჩა ჯიქია N16	

ჭრილი 6-6

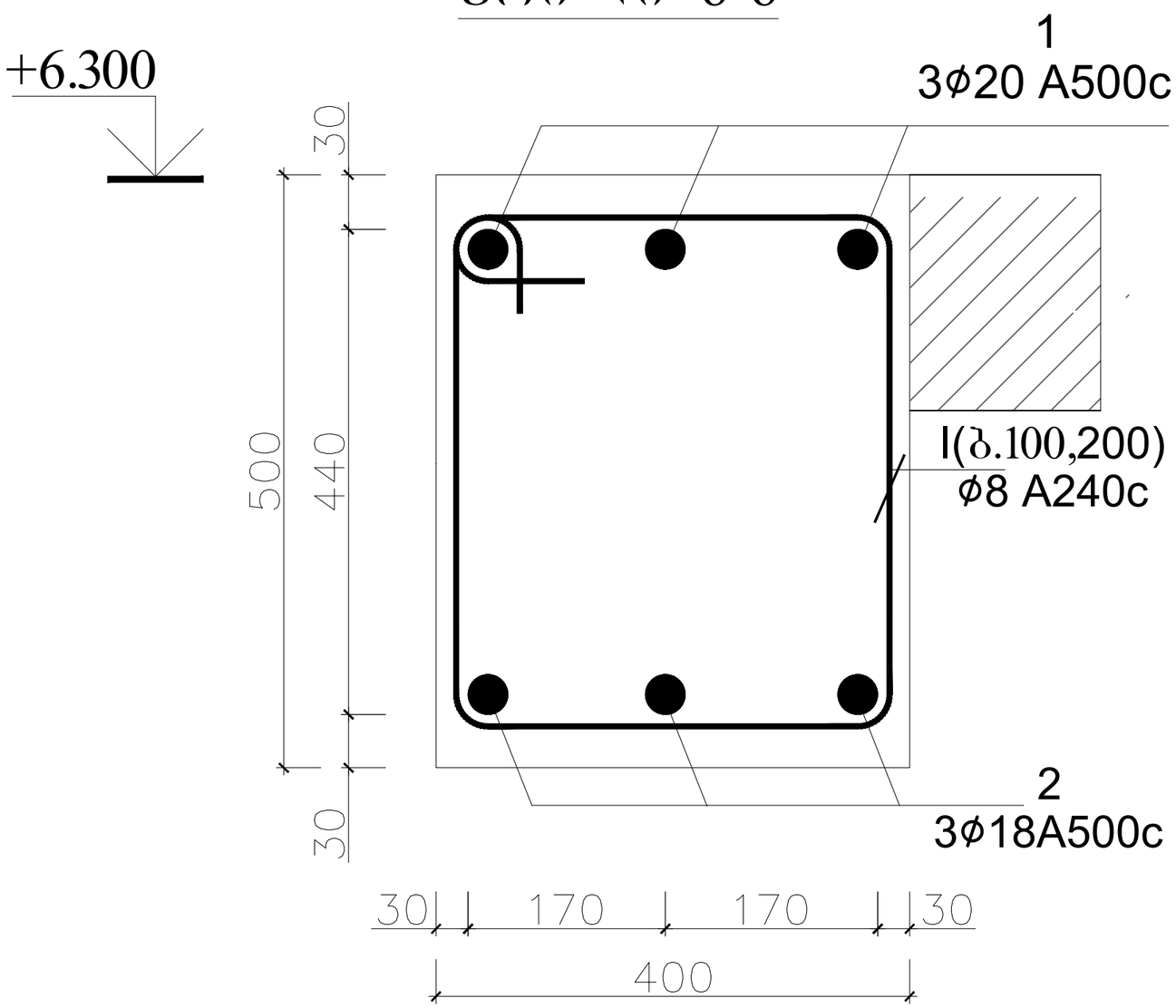

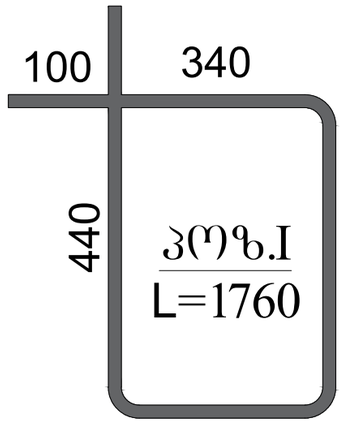

რკ.ბ რიგელი 1-ის სპეციფიკაცია +6.300 ნიშნულზე													სულ კონსტრუქციის რაოდენობა n= 1			
						მასალის ამოკრეფა										
პოზ.	⌀ (მმ)	კლასი	L (მმ)	n (ცალი)	Lxn მ	⌀ მმ	∑ Lxn მ	1 გრძ.მ. წონა, კგ	∑ წონა , კგ		ბეტონი მ³		∑ წონა , კგ		ბეტონი მ³	
									A240C	A500C	B25	B7.5	A240C	A500C	B25	B7.5
1	20	A500C	338112	1	338.112	20	338.112	2.466	-	833.784	19	-	-	833.7842	19	-
2	18	A500C	338112	1	338.112	18	338.112	1.998	-	675.548			-	675.5478		
I	8	A240C	1760	470	827.2	8	827.2	0.395	326.74	-			326.74	-		
								∑	326.74	1509.33	19	-		1836.076	19	-

CORE

შპს „ქორ" ქუთაისის 10 406304422

დირექტორი:	ლიანა ბოხუა
კონსტრუქტორი	გალერი ბლიაძე
დამკვეთი:	კახა ღვინიანიძე
კონსტრუქციული პროექტი	ფურცელი: A -3 / გვერდი: -51
მისამართი : ქობულეთი ქუჩა ჯიქია N16	

ჭრილი 8-8

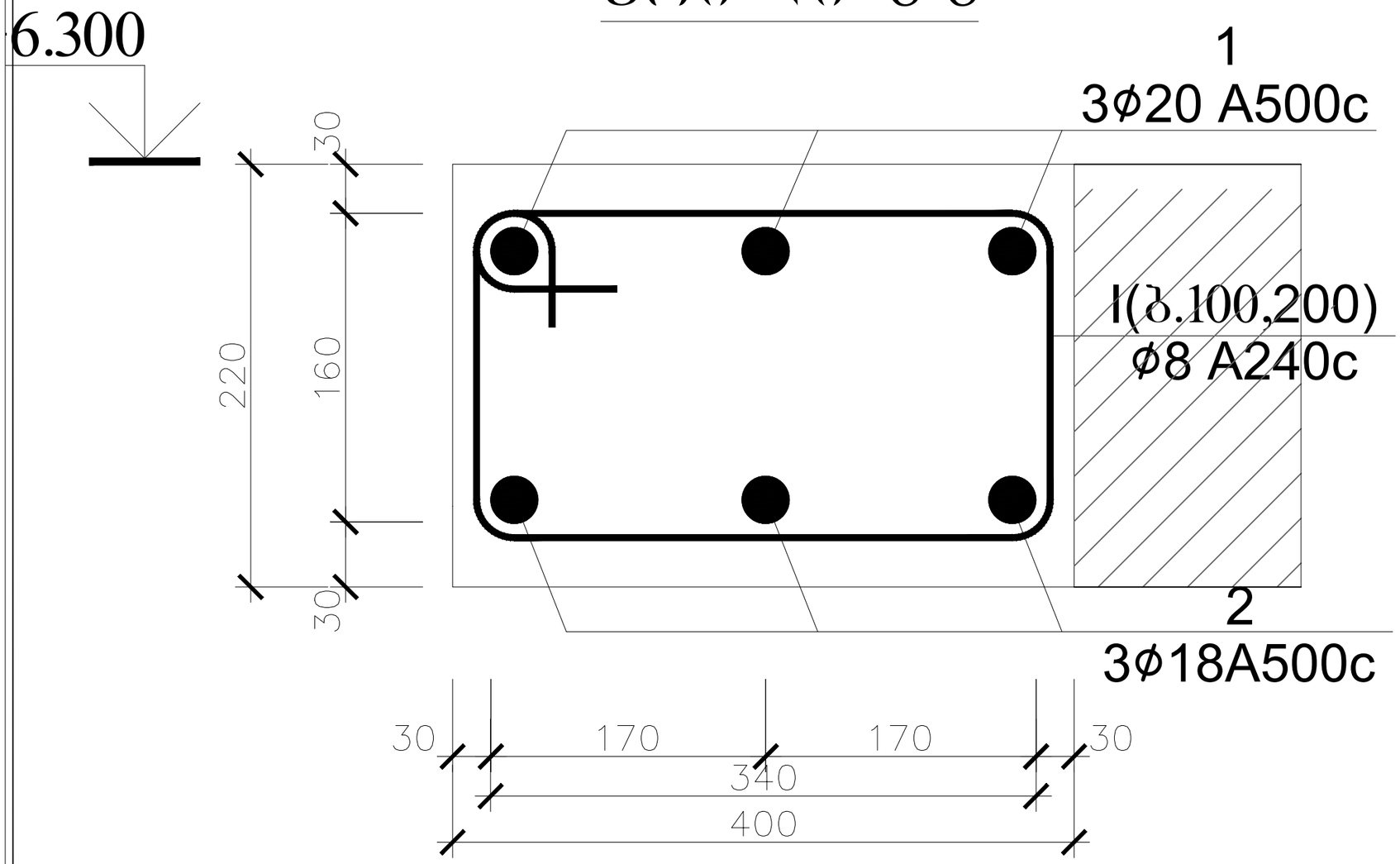

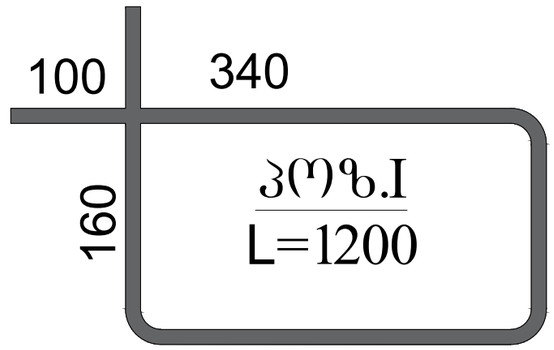

რკ.ბ რიგელი 1-ის სპეციფიკაცია +6.300 ნიშნულზე													სულ კონსტრუქციის რაოდენობა			
						მასალის ამოკრეფა							n= 1			
პოზ.	⌀ (მმ)	კლასი	L (მმ)	n (ცალი)	Lxn მ	⌀ მმ	∑ Lxn მ	1 გრძ.მ. წონა, კგ	∑ წონა , კგ		ბეტონი მ^3		∑ წონა , კგ		ბეტონი მ^3	
									A240C	A500C	B25	B7.5	A240C	A500C	B25	B7.5
1	20	A500C	83160	1	83.16	20	83.16	2.466	-	205.073	2	-	-	205.0726	2	-
2	18	A500C	83160	1	83.16	18	83.16	1.998	-	166.154			-	166.1537		
I	8	A240C	1200	116	139.2	8	139.2	0.395	54.984	-			54.984	-		
								∑	54.984	371.226	2	-		426.2102	2	-

CORE

შპს „ქორ" ქუთაისის 10 406304422

დირექტორი:	ლიანა ბოხუა
კონსტრუქტორი	გალერი ბლიაძე
დამკვეთი:	კახა ღვინიანიძე
კონსტრუქციული პროექტი	ფურცელი: A -3 / გვერდი: -52
მისამართი : ქობულეთი ქუჩა ჯიქია N16	

სვეტი 4
(სულ 13)

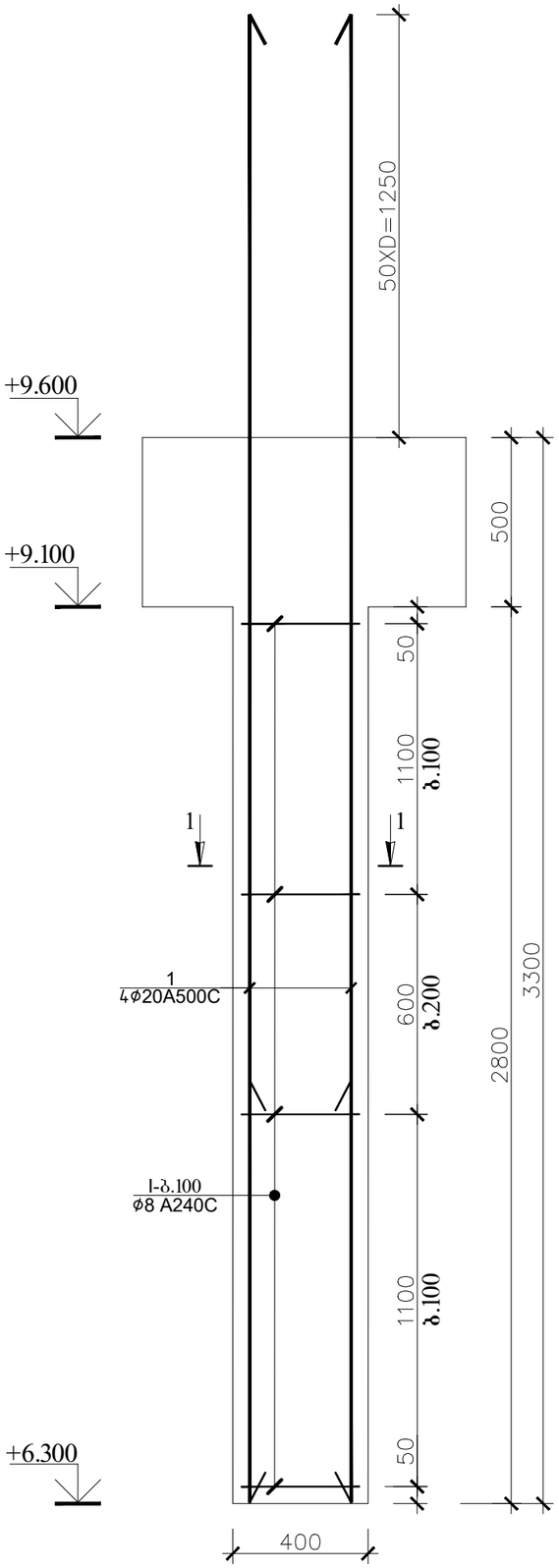

ჭრილი 1-1

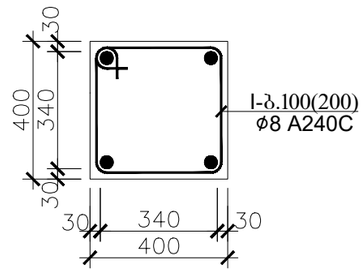

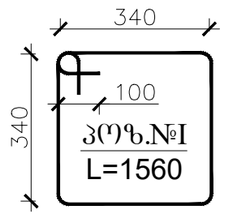

რ.ბ სვეტი 4-ის (სვ.4-ის) სპეციფიკაცია													სულ კონსტრუქციის რაოდენობა n= 13			
						მასალის ამოკრეფა										
პოზ.	⌀ (მმ)	კლასი	L (მმ)	n (ცალი)	Lxn მ	⌀ მმ	∑ Lxn მ	1 გრძ.მ. წონა, კგ	∑ წონა , კგ		ბეტონი მ^3		∑ წონა , კგ		ბეტონი მ^3	
									A240C	A500C	B25	B7.5	A240C	A500C	B25	B7.5
1	20	A500C	4550	4	18.2	20	18.2	2.466	-	44.8812	0.5	-	-	583.4556	6.9	-
I	8	A240C	1560	25	39	8	39	0.395	15.405	-			200.27	-		
								∑	15.405	44.8812	0.5	-	200.27	583.4556	6.9	-

CORE

შპს „ქორ" ქუთაისის 10 406304422

დირექტორი:	ლიანა ბოხუა
კონსტრუქტორი	გალერი ბლიაძე
დამკვეთი:	კახა ღვინიანიძე
კონსტრუქციული პროექტი	
მისამართი : ქობულეთი ქუჩა ჯიქია N16	

ფურცელი	გვერდი
A -3	-53

+6.300

ჭრილი 4-4
(ფილის კვეთი)

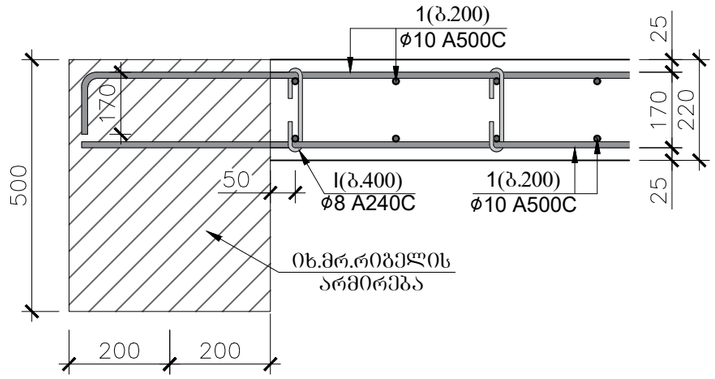

პოზ.№ I
L=290

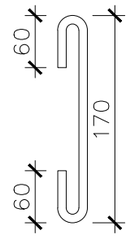

პოზ.№ II
L=1240

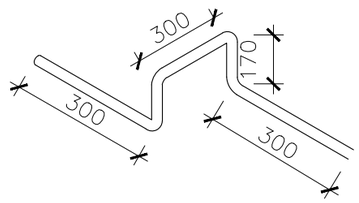

ჭრილი 5-5
(ფილის კვეთი)

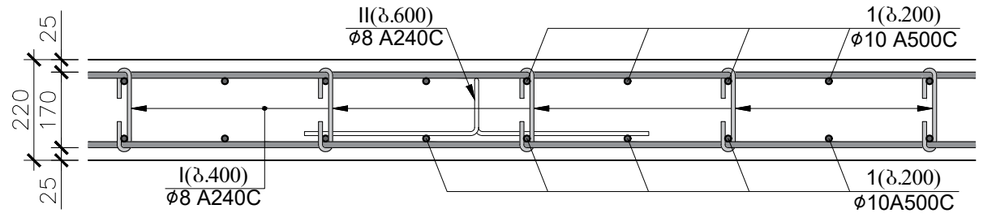

გადახურვის ფილის სპეციფიკაცია +6.300 ნიშნულზე													სულ კონსტრუქციის რაოდენობა			
						მასალის ამოკრეფა							n= 1			
პოზ.	⌀ (მმ)	კლასი	L (მმ)	n (ცალი)	Lxn მ	⌀ მმ	∑ Lxn მ	1 გრძ.მ. წონა, კგ	∑ წონა , კგ		ბეტონი მ^3		∑ წონა , კგ		ბეტონი მ^3	
									A240C	A500C	B25	B7.5	A240C	A500C	B25	B7.5
1	10	A500C	5976000	1	5976	10	5976	0.617	-	3687.19	55	-	-	3687.192	54.8	-
I	8	A240C	290	1245	361.05	8	1287.33	0.395	508.5	-			508.5	-		
II	8	A240C	1240	747	926.28				0	-			0	-		
∑									508.5	3687.19	55	-	508.5	3687.192	54.8	-

CORE

შპს „ქორ" ქუთაისის 10 406304422

დირექტორი:	ლიანა ბოხუა
კონსტრუქტორი	გალერი ბლიაძე
დამკვეთი:	კახა ღვინიანიძე

კონსტრუქციული პროექტი	ფურცელი	გვერდი
მისამართი : ქობულეთი ქუჩა ჯიქია N16	A -3	-54

ფრაგმენტი 2
(ფარული კოჭის არმატურების განლაგების გეგმა)

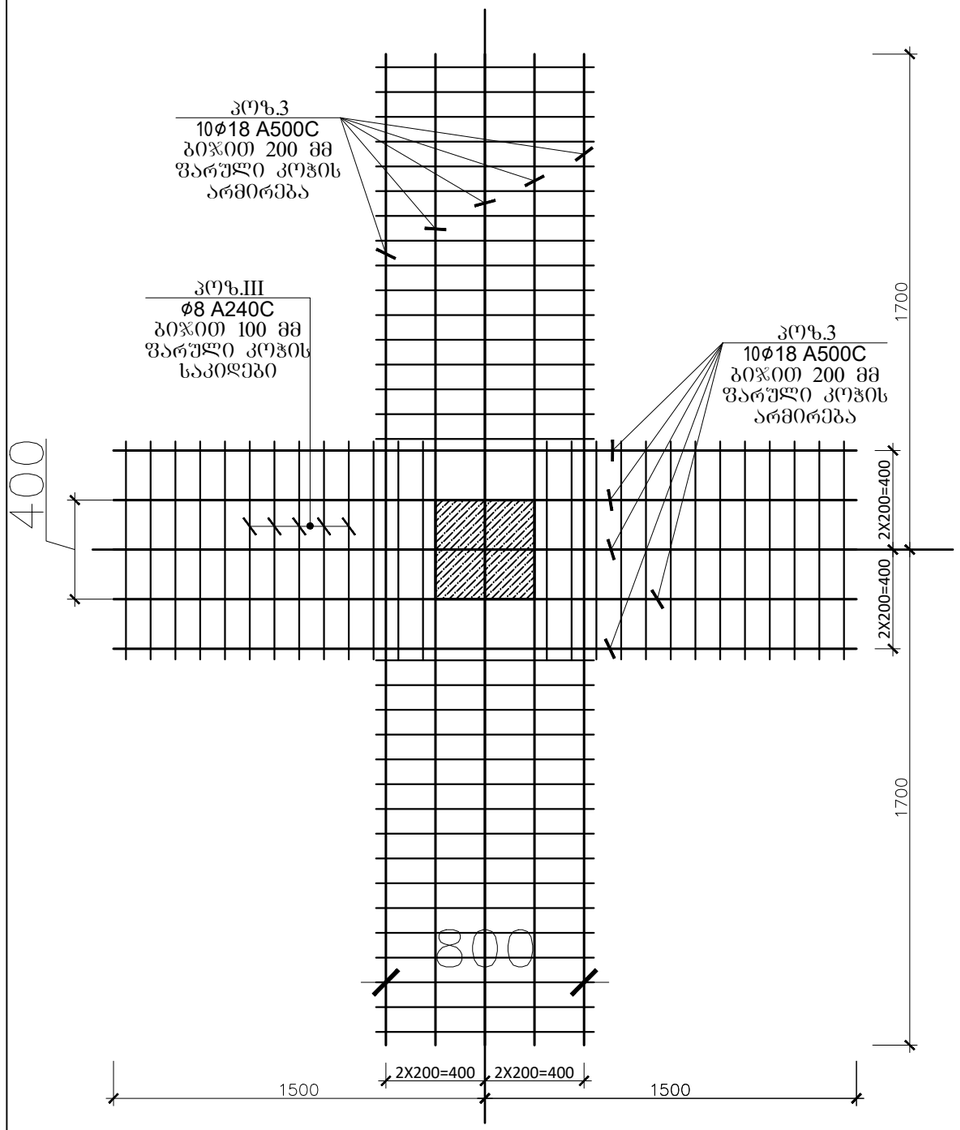

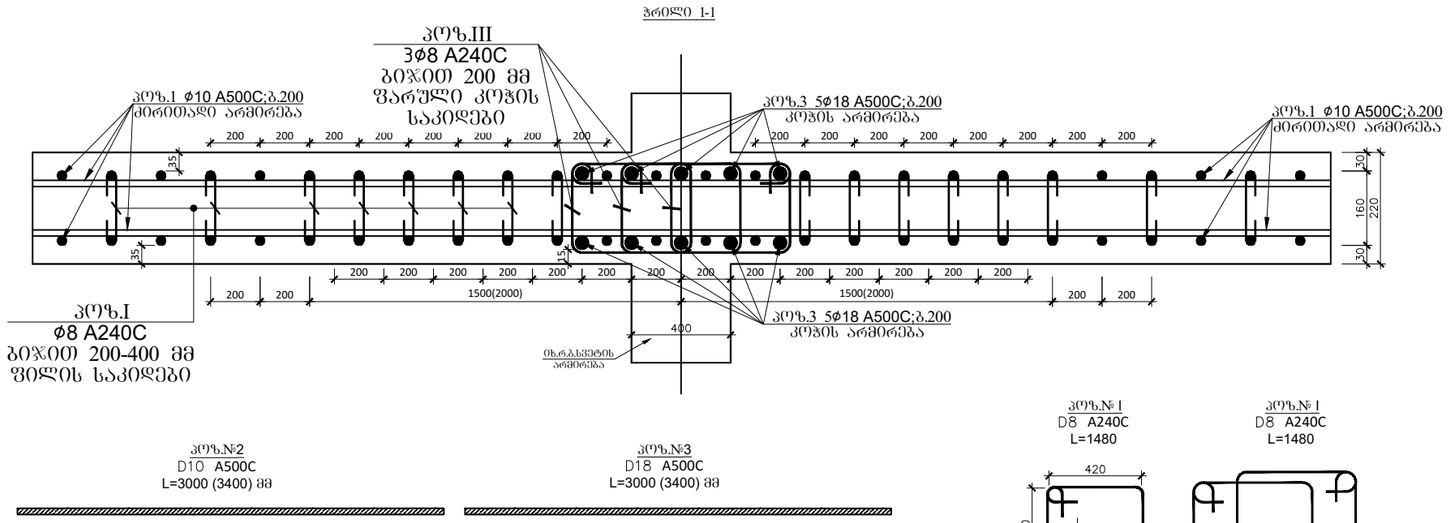

კოზ.№2
D10 A500C
L=3000 (3400) მმ

კოზ.№3
D18 A500C
L=3000 (3400) მმ

გადახურვის ფილის დამატებითი არმირების სპეციფიკაცია +6.300 ნიშნულზე (ფრაგმენტი1,2)

						მასალის ამოკრეფა							სულ კონსტრუქციის რაოდენობა n= 2			
პოზ.	⌀ (მმ)	კლასი	L (მმ)	n (ცალი)	Lxn მ	⌀ მმ	∑ Lxn მ	1 გრძ.მ. წონა, კგ	∑ წონა , კგ		ბეტონი მ³		∑ წონა , კგ		ბეტონი მ³	
									A240C	A500C	B25	B7.5	A240C	A500C	B30	B7.5
1	18	A500C	64000	1	64	18	65.12	1.998	-	130.11			-	260.2195		
I	8	A240C	1480	44	65.12	8	65.12	0.395	25.722	-			51.445	-		
		A500C			0							-			0	-
		A500C			0											
		A500C			0											
								1	25.722	130.11	0	-	51.445	260.2195	0	-

CORE

შპს „ქორ" ქუთაისის 10 406304422

დირექტორი:	ლიანა ბოხუა
კონსტრუქტორი	გალერი ბლიაძე
დამკვეთი:	კახა ღვინიანიძე
კონსტრუქციული პროექტი	ფურცელი: A -3 / გვერდი: -55
მისამართი : ქობულეთი ქუჩა ჯიქია N16	

ჭრილი 6-6

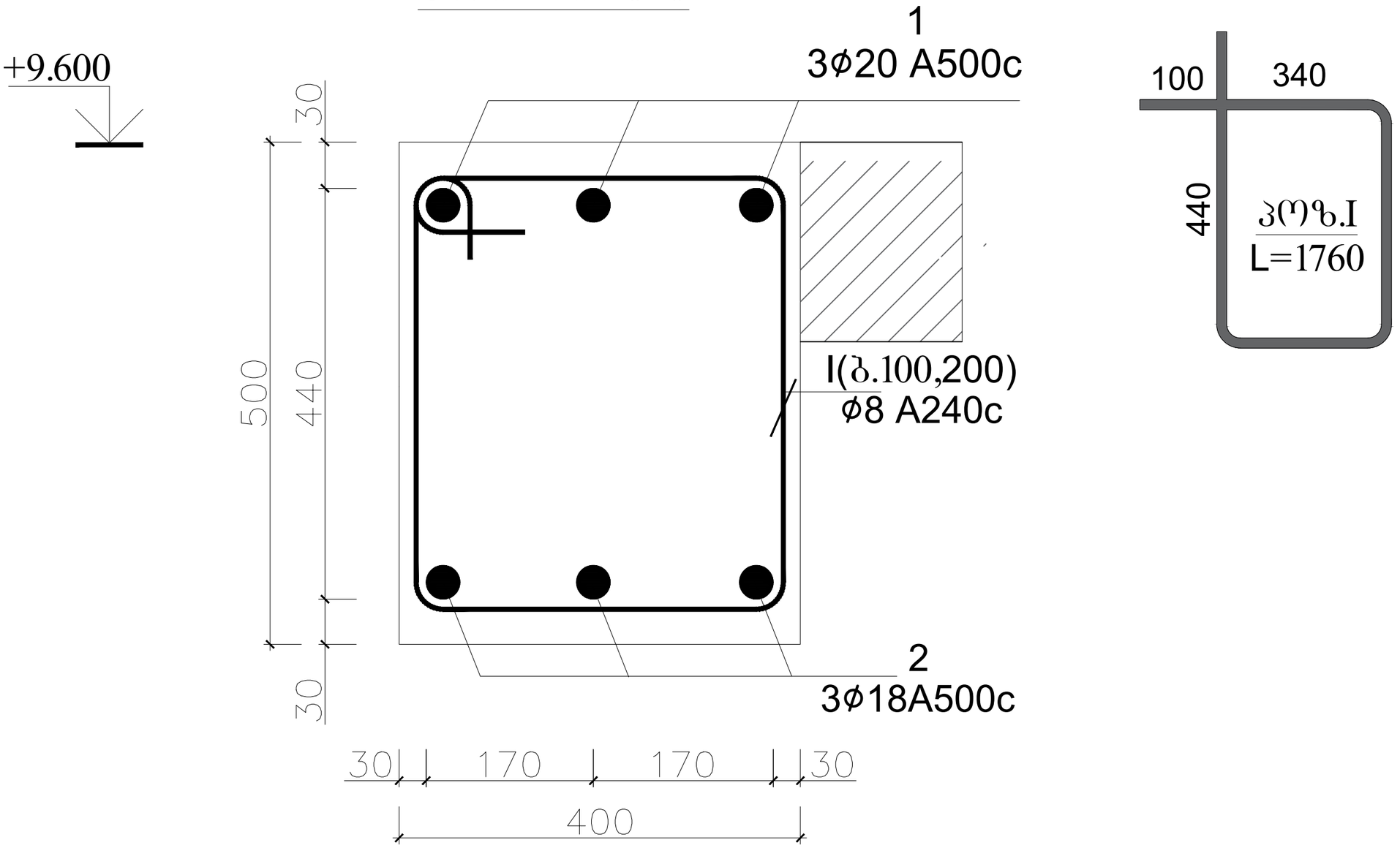

რკ.ბ რიგელი 1-ის სპეციფიკაცია +9.600 ნიშნულზე													სულ კონსტრუქციის რაოდენობა			
						მასალის ამოკრეფა							n= 1			
პოზ.	⌀ (მმ)	კლასი	L (მმ)	n (ცალი)	Lxn მ	⌀ მმ	∑ Lxn მ	1 გრძ.მ. წონა, კგ	∑ წონა , კგ		ბეტონი მ^3		∑ წონა , კგ		ბეტონი მ^3	
									A240C	A500C	B25	B7.5	A240C	A500C	B25	B7.5
1	20	A500C	338112	1	338.112	20	338.112	2.466	-	833.784	19	-	-	833.7842	19	-
2	18	A500C	338112	1	338.112	18	338.112	1.998	-	675.548			-	675.5478		
I	8	A240C	1760	470	827.2	8	827.2	0.395	326.74	-			326.74	-		
								∑	326.74	1509.33	19	-		1836.076	19	-

CORE

შპს „ქორ" ქუთაისის 10 406304422

დირექტორი:	ლიანა ბოხუა
კონსტრუქტორი	გალერი ბლიაძე
დამკვეთი:	კახა ღვინიანიძე
კონსტრუქციული პროექტი	ფურცელი: A -3 / გვერდი: -56
მისამართი : ქობულეთი ქუჩა ჯიქია N16	

ჭრილი 8-8

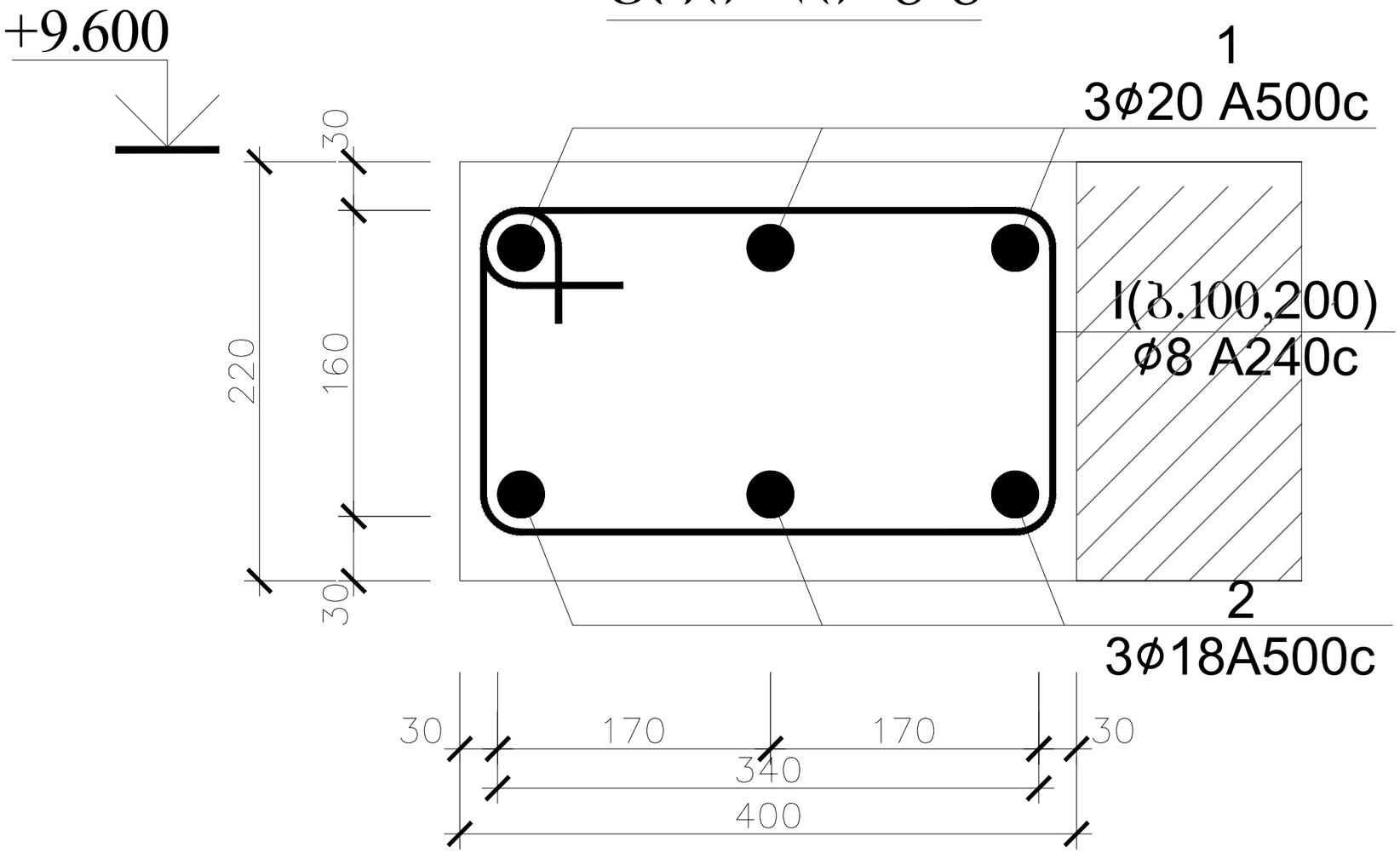

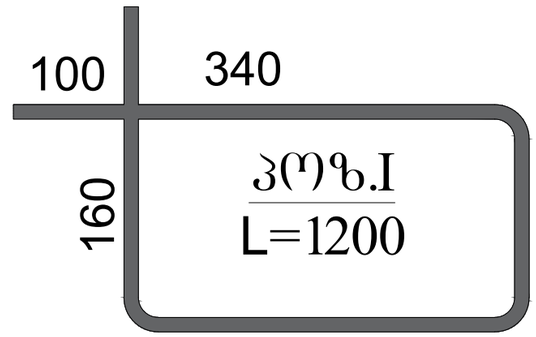

რკ.ბ რიგელი 1-ის სპეციფიკაცია +9.600 ნიშნულზე													სულ კონსტრუქციის რაოდენობა			
						მასალის ამოკრეფა							n= 1			
პოზ.	⌀ (მმ)	კლასი	L (მმ)	n (ცალი)	Lxn მ	⌀ მმ	∑ Lxn მ	1 გრძ.მ. წონა, კგ	∑ წონა , კგ		ბეტონი მ³		∑ წონა , კგ		ბეტონი მ³	
									A240C	A500C	B25	B7.5	A240C	A500C	B25	B7.5
1	20	A500C	83160	1	83.16	20	83.16	2.466	-	205.073	2	-	-	205.0726	2	-
2	18	A500C	83160	1	83.16	18	83.16	1.998	-	166.154			-	166.1537		
I	8	A240C	1200	116	139.2	8	139.2	0.395	54.984	-			54.984	-		
								∑	54.984	371.226	2	-		426.2102	2	-

CORE

შპს „ქორ" ქუთაისის 10 406304422

დირექტორი:	ლიანა ბოხუა
კონსტრუქტორი	ვალერი ბლიაძე
დამკვეთი:	კახა ღვინიანიძე
კონსტრუქციული პროექტი	ფურცელი: A -3 / გვერდი: -57
მისამართი : ქობულეთი ქუჩა ჯიქია N16	

სვეტი 5
(სულ 13)

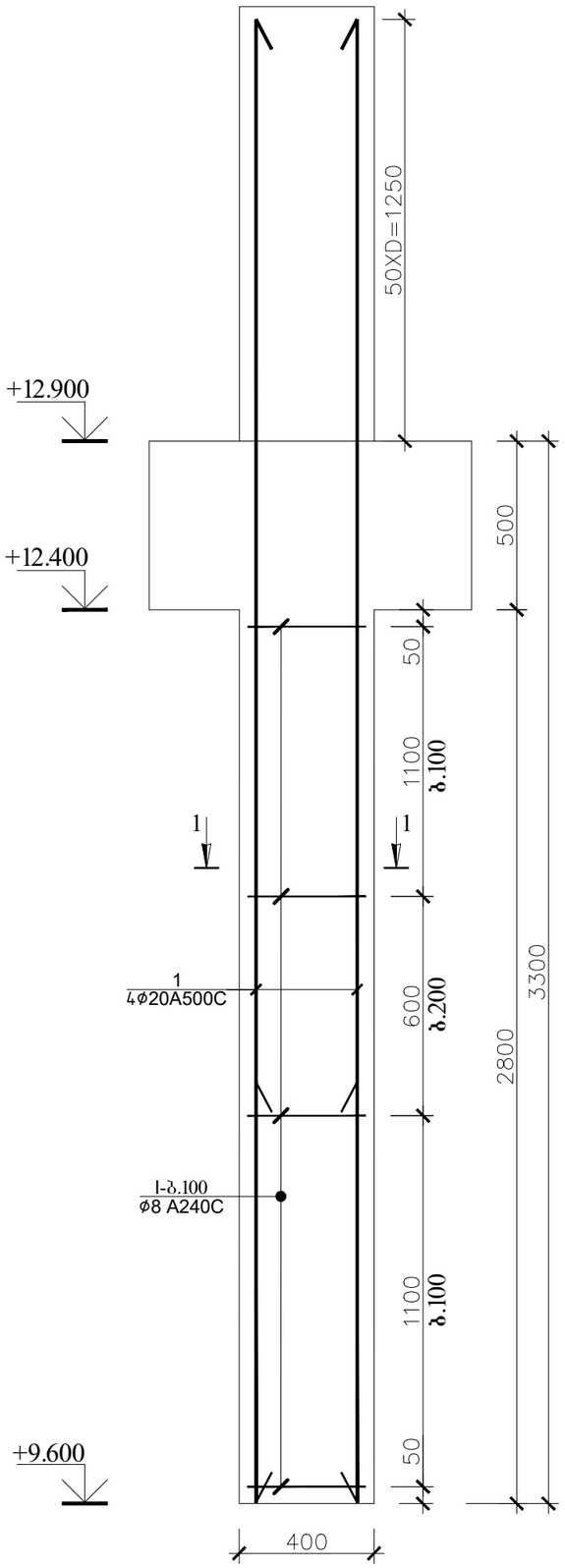

ჭრილი 1-1

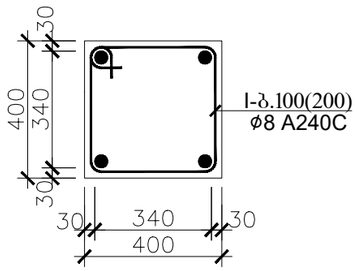

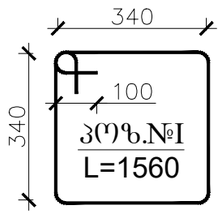

რ.ბ სვეტი 5-ის (სვ.5-ის) სპეციფიკაცია						მასალის ამოკრეფა							სულ კონსტრუქციის რაოდენობა n= 13			
პოზ.	⌀ (მმ)	კლასი	L (მმ)	n (ცალი)	Lxn მ	⌀ მმ	∑ Lxn მ	1 გრძ.მ. წონა, კგ	∑ წონა , კგ		ბეტონი მ³		∑ წონა , კგ		ბეტონი მ³	
									A240C	A500C	B25	B7.5	A240C	A500C	B25	B7.5
1	20	A500C	4550	4	18.2	20	18.2	2.466	-	44.8812	0.5	-	-	583.4556	6.9	-
I	8	A240C	1560	25	39	8	39	0.395	15.405	-			200.27	-		
								∑	15.405	44.8812	0.5	-	200.27	583.4556	6.9	-

CORE

შპს „ქორ" ქუთაისის 10 406304422

დირექტორი:	ლიანა ბოხუა
კონსტრუქტორი	გალერი ბლიაძე
დამკვეთი:	კახა ღვინიანიძე
კონსტრუქციული პროექტი	ფურცელი: გვერდი
მისამართი : ქობულეთი ქუჩა ჯიქია N16	A -3 -58

+9.600

ჭრილი 4-4
(ფილის კვეთი)

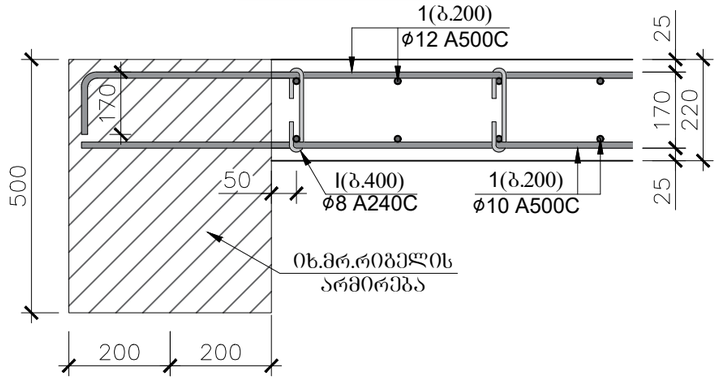

კოზ.№ I
L=290

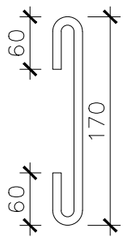

კოზ.№ II
L=1240

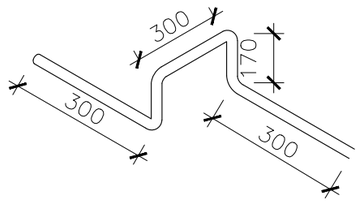

ჭრილი 5-5
(ფილის კვეთი)

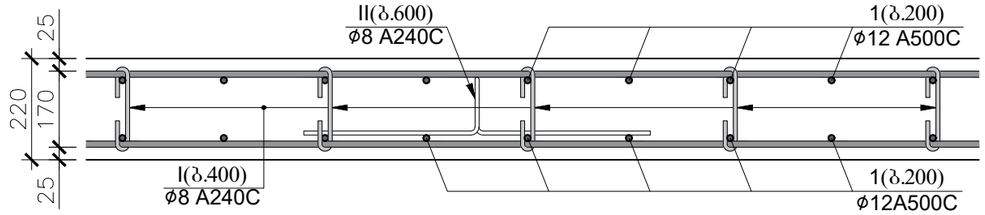

გადახურვის ფილის სპეციფიკაცია +9.600 ნიშნულზე																სულ კონსტრუქციის რაოდენობა n= 1			
						მასალის ამოკრეფა													
პოზ.	ϕ (მმ)	კლასი	L (მმ)	n (ცალი)	Lxn მ	ϕ მმ	∑ Lxn მ	1 გრძ.მ. წონა, კგ	∑ წონა , კგ		ბეტონი მ³		∑ წონა , კგ		ბეტონი მ³				
									A240C	A500C	B25	B7.5	A240C	A500C	B25	B7.5			
1	10	A500C	5976000	1	5976	10	5976	0.617	-	3687.19	55	-	-	3687.192	54.8	-			
I	8	A240C	290	1245	361.05	8	1287.33	0.395	508.5	-			508.5	-					
II	8	A240C	1240	747	926.28				0	-			0	-					
∑									508.5	3687.19	55	-	508.5	3687.192	54.8	-			

CORE

შპს „ქორ" ქუთაისის 10 406304422

დირექტორი:	ლიანა ბოხუა
კონსტრუქტორი	გალერი ბლიაძე
დამკვეთი:	კახა ღვინიანიძე

კონსტრუქციული პროექტი	ფურცელი	გვერდი
მისამართი : ქობულეთი ქუჩა ჯიქია N16	A -3	-59

ფრაგმენტი 2
(ფარული კოჭის არმატურების ბანლაბების ბეგმა)

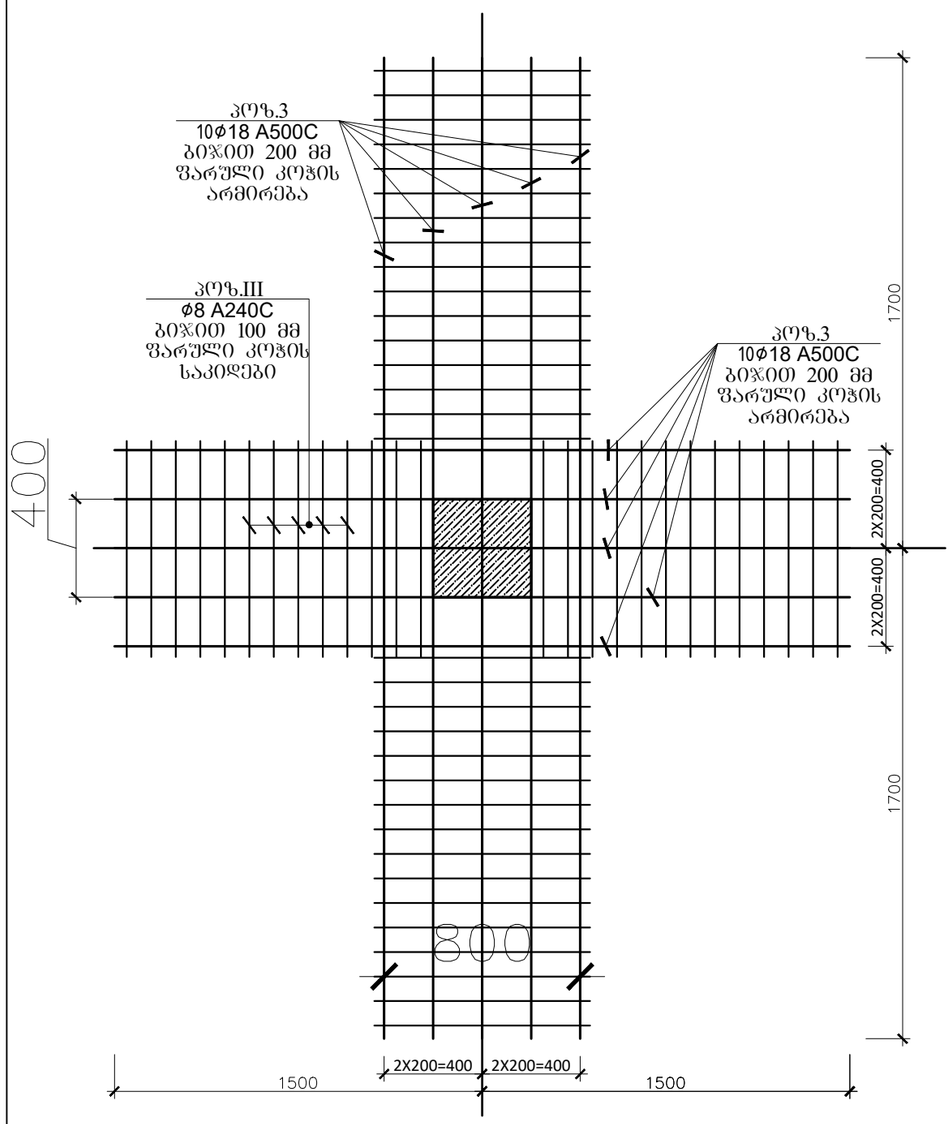

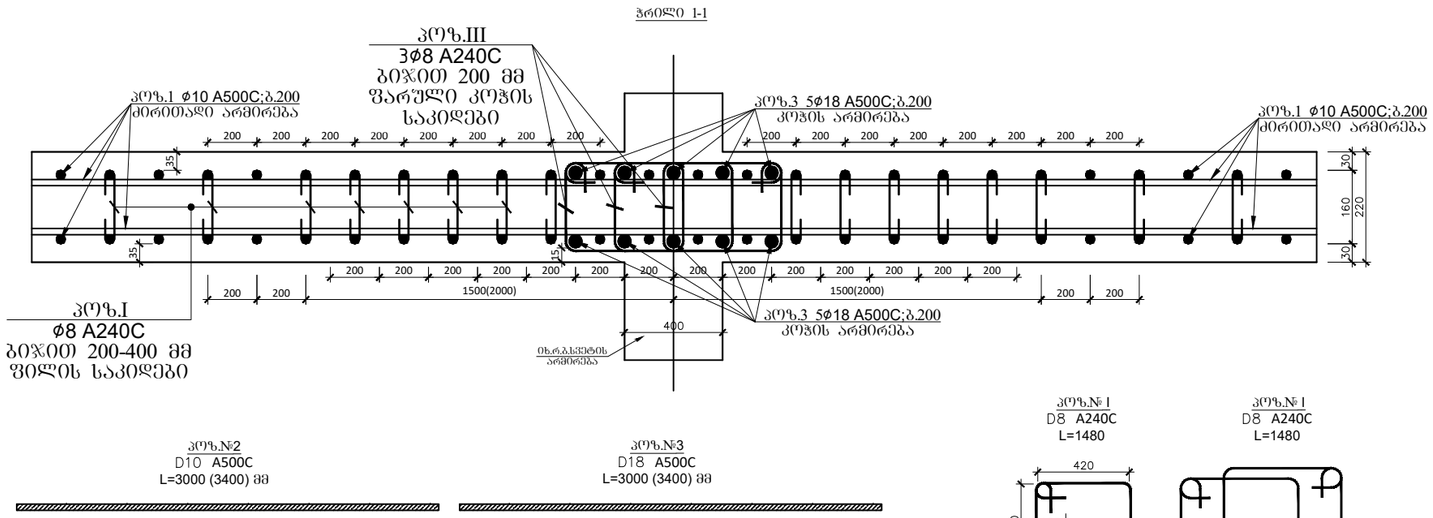

გადახურვის ფილის დამატებითი არმირების სპეციფიკაცია +9.600 ნიშნულზე (ფრაგმენტი1,2)

						მასალის ამოკრეფა							სულ კონსტრუქციის რაოდენობა n= 2			
პოზ.	ø (მმ)	კლასი	L (მმ)	n (ცალი)	Lxn მ	ø მმ	∑ Lxn მ	1 გრძ.მ. წონა, კგ	∑ წონა , კგ		ბეტონი მ³		∑ წონა , კგ		ბეტონი მ³	
									A240C	A500C	B25	B7.5	A240C	A500C	B30	B7.5
1	18	A500C	64000	1	64	18	65.12	1.998	-	130.11			-	260.2195		
I	8	A240C	1480	44	65.12	8	65.12	0.395	25.722	-			51.445	-		
		A500C			0							-			0	-
		A500C			0											
		A500C			0											
								1	25.722	130.11	0	-	51.445	260.2195	0	-

CORE

შპს „ქორ" ქუთაისის 10 406304422

დირექტორი:	ლიანა ბოხუა
კონსტრუქტორი	გალერი ბლიაძე
დამკვეთი:	კახა ღვინიანიძე
კონსტრუქციული პროექტი	
მისამართი : ქობულეთი ქუჩა ჯიქია N16	

ფურცელი	გვერდი
A -3	-60

ჭრილი 6-6

12.900

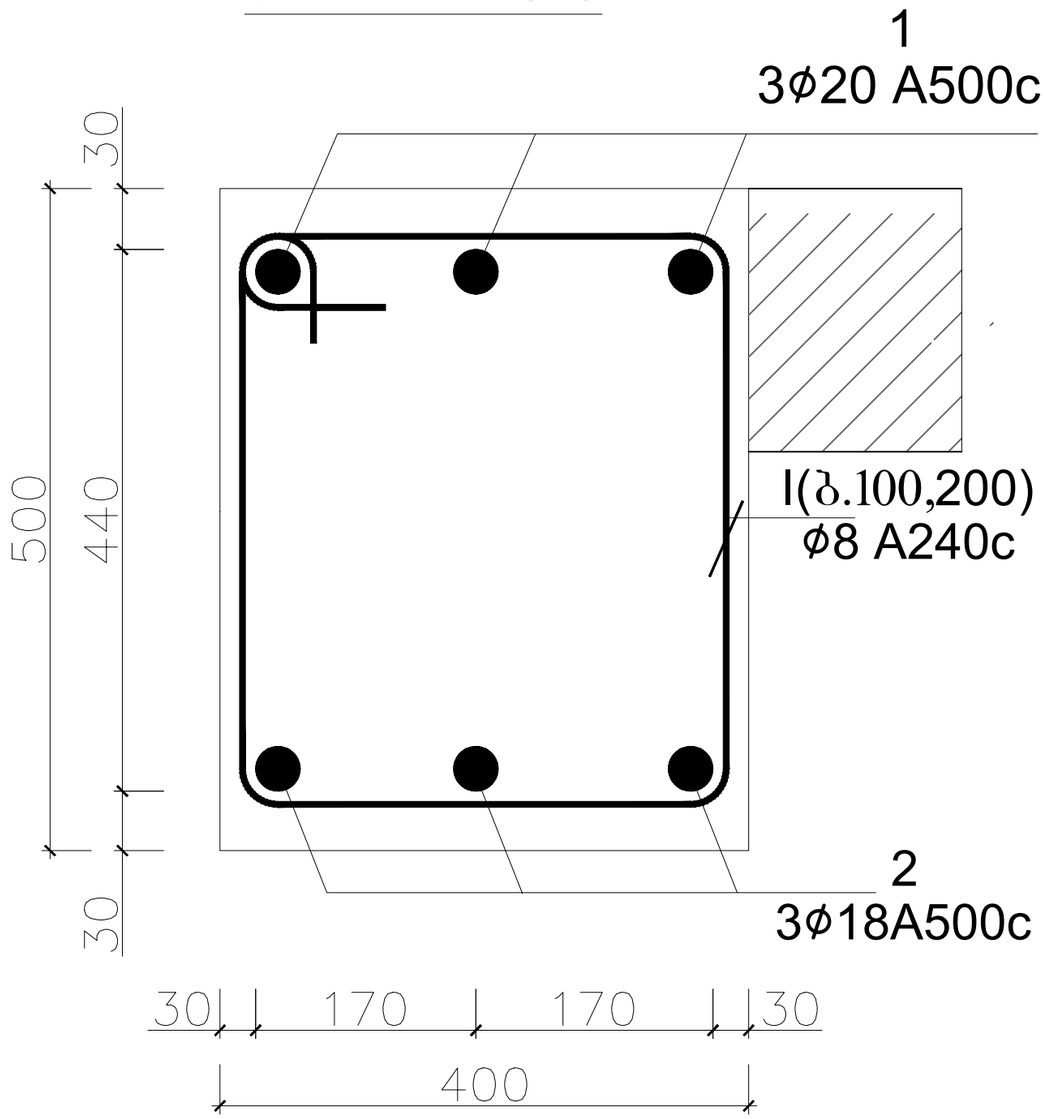

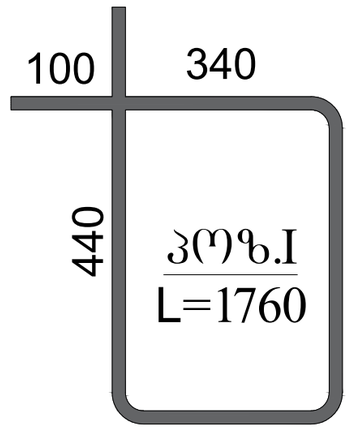

რკ.ბ რიგელი 1-ის სპეციფიკაცია +12.900 ნიშნულზე													სულ კონსტრუქციის რაოდენობა			
						მასალის ამოკრეფა							n= 1			
პოზ.	⌀ (მმ)	კლასი	L (მმ)	n (ცალი)	Lxn მ	⌀ მმ	∑ Lxn მ	1 გრძ.მ. წონა, კგ	∑ წონა , კგ		ბეტონი მ^3		∑ წონა , კგ		ბეტონი მ^3	
									A240C	A500C	B25	B7.5	A240C	A500C	B25	B7.5
1	20	A500C	338112	1	338.112	20	338.112	2.466	-	833.784	19	-	-	833.7842	19	-
2	18	A500C	338112	1	338.112	18	338.112	1.998	-	675.548			-	675.5478		
I	8	A240C	1760	470	827.2	8	827.2	0.395	326.74	-			326.74	-		
								∑	326.74	1509.33	19	-		1836.076	19	-

CORE

შპს „ქორ" ფალიაშვილის 33ა 406304422

დირექტორი:	ლიანა ბოხუა
კონსტრუქტორი	ვალერი ბლიაძე
დამკვეთი:	კახა ღვინიანიძე
კონსტრუქციული პროექტი	
მისამართი : ქობულეთი ქუჩა ჯიქია N16	

ფურცელი	გვერდი
A -3	-61

ჭრილი 8-8

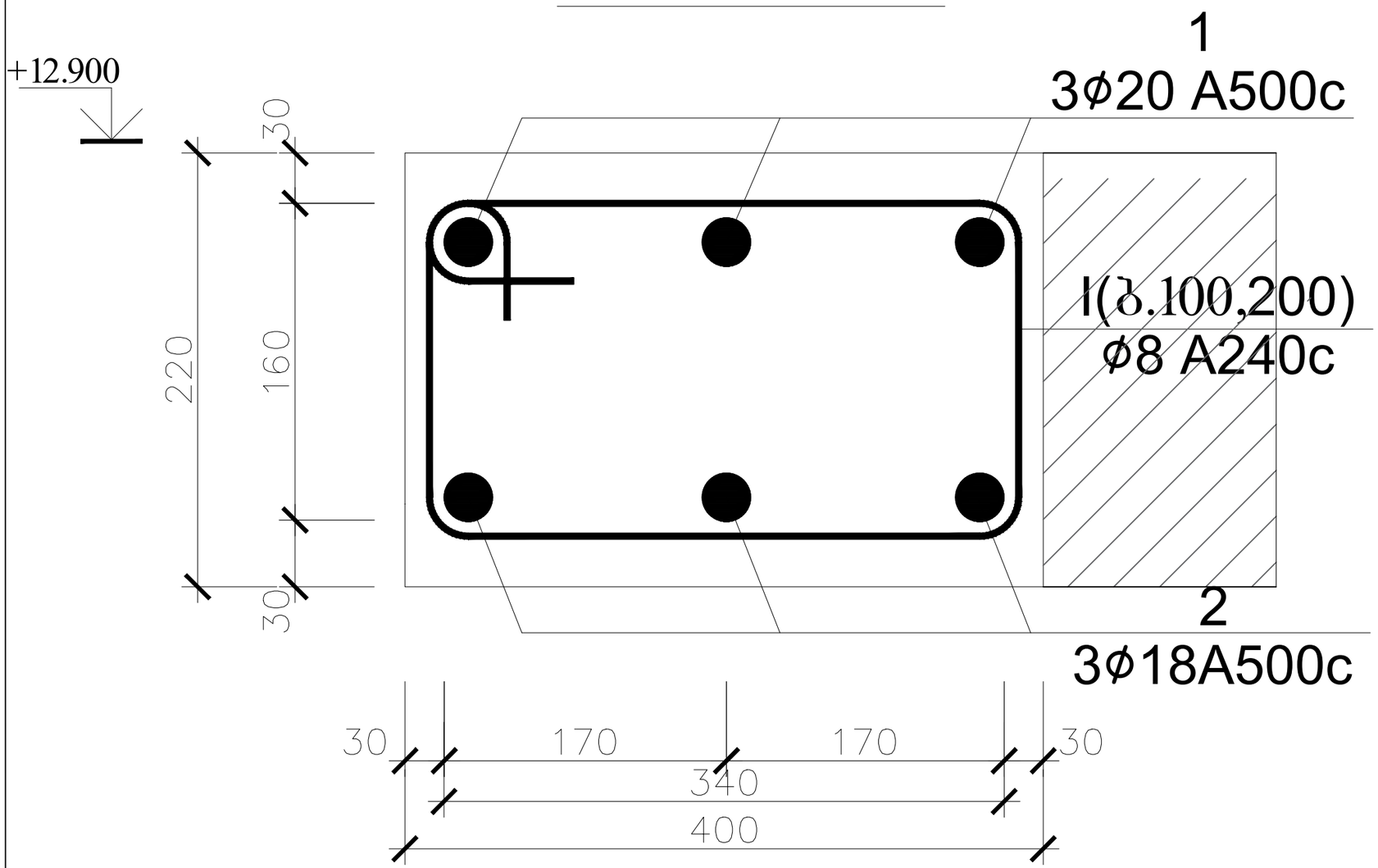

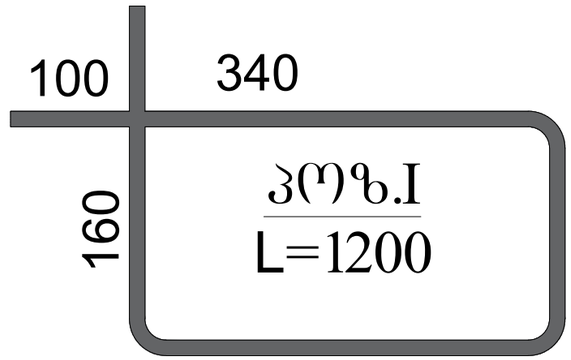

რკ.ბ რიგელი 1-ის სპეციფიკაცია +12.900 ნიშნულზე													სულ კონსტრუქციის რაოდენობა			
						მასალის ამოკრეფა							n= 1			
პოზ.	ϕ (მმ)	კლასი	L (მმ)	n (ცალი)	Lxn მ	ϕ მმ	∑ Lxn მ	1 გრძ.მ. წონა, კგ	∑ წონა , კგ		ბეტონი მ³		∑ წონა , კგ		ბეტონი მ³	
									A240C	A500C	B25	B7.5	A240C	A500C	B25	B7.5
1	20	A500C	83160	1	83.16	20	83.16	2.466	-	205.073	2	-	-	205.0726	2	-
2	18	A500C	83160	1	83.16	18	83.16	1.998	-	166.154			-	166.1537		
I	8	A240C	1200	116	139.2	8	139.2	0.395	54.984	-			54.984	-		
								∑	54.984	371.226	2	-		426.2102	2	-

CORE

შპს „ქორ" ქუთაისის 10 406304422

დირექტორი:	ლიანა ბოხუა
კონსტრუქტორი	ვალერი ბლიაძე
დამკვეთი:	კახა ღვინიანიძე
კონსტრუქციული პროექტი	ფურცელი: A -3 / გვერდი: -62
მისამართი : ქობულეთი ქუჩა ჯოქია N16	

სვეტი 6
(სულ 5)

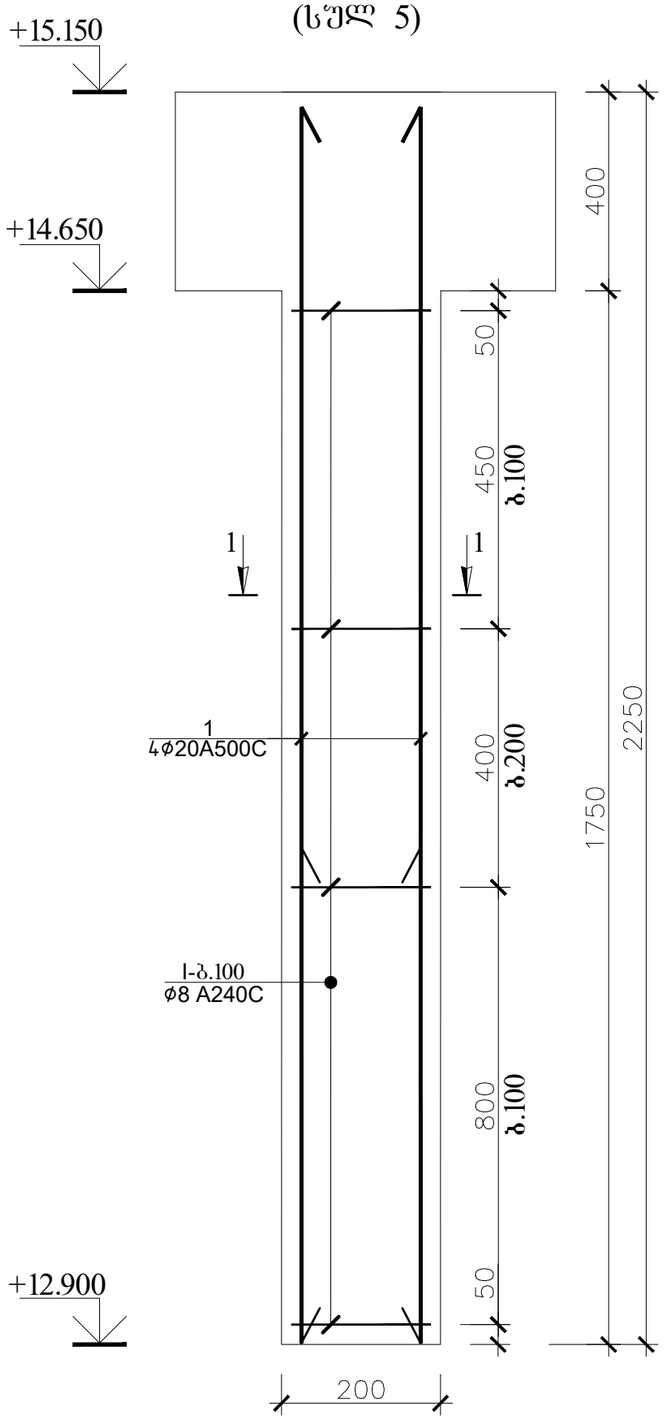

ჭრილი 1-1

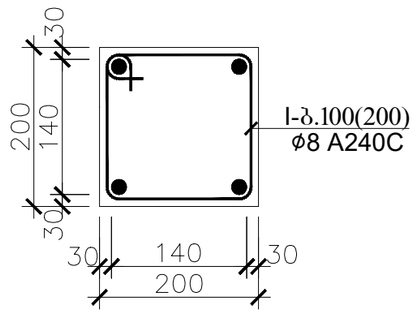

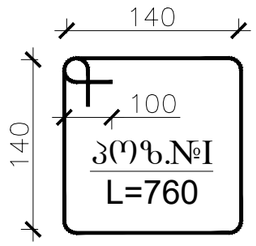

რ.ბ სვეტი 6-ის (სვ.6-ის) სპეციფიკაცია													სულ კონსტრუქციის რაოდენობა			
						მასალის ამოკრეფა							n= 5			
პოზ.	⌀ (მმ)	კლასი	L (მმ)	n (ცალი)	Lxn მ	⌀ მმ	∑ Lxn მ	1 გრძ.მ. წონა, კგ	∑ წონა , კგ		ბეტონი მ³		∑ წონა , კგ		ბეტონი მ³	
									A240C	A500C	B25	B7.5	A240C	A500C	B25	B7.5
1	18	A500C	3500	4	14	18	14	1.998	-	27.972	0.1	-	-	139.86	0.4	-
I	8	A240C	760	15	11.4	8	11.4	0.395	4.503	-			22.515	-		
								∑	4.503	27.972	0.1	-	22.515	139.86	0.4	-

CORE

შპს „ქორ" ქუთაისის 10 406304422

დირექტორი:	ლიანა ბოხუა
კონსტრუქტორი	ვალერი ბლიაძე
დამკვეთი:	კახა ღვინიანიძე
კონსტრუქციული პროექტი	
მისამართი : ქობულეთი ქუჩა ჯიქია N16	

ფურცელი	გვერდი
A -3	-63

სვეტი 6*
(სულ 2)

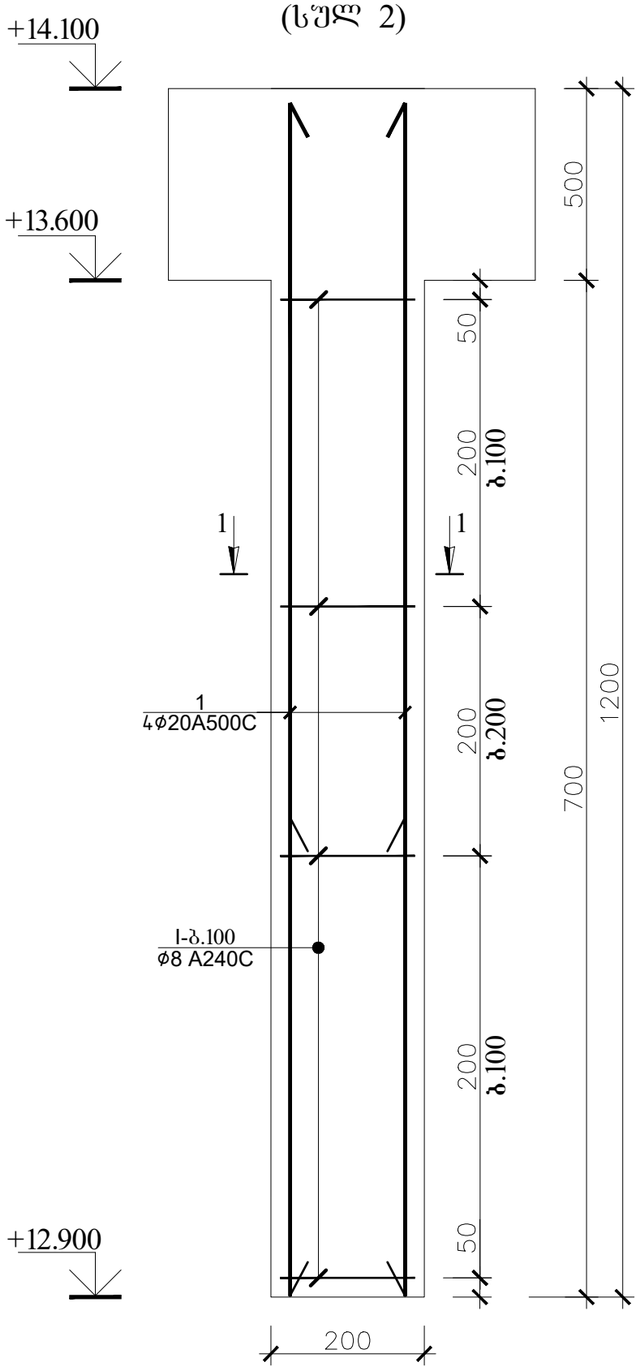

ჭრილი 1-1

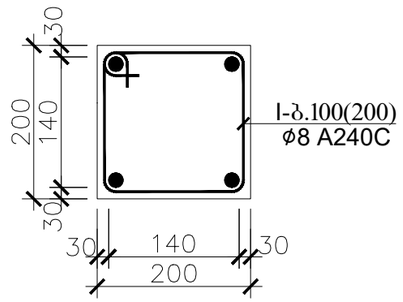

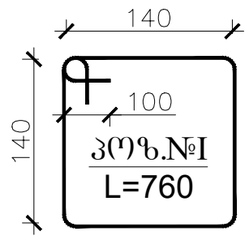

რ.ბ სვეტი 6*-ის (სვ.6*-ის) სპეციფიკაცია													სულ კონსტრუქციის რაოდენობა			
						მასალის ამოკრეფა							n= 2			
პოზ.	⌀ (მმ)	კლასი	L (მმ)	n (ცალი)	Lxn მ	⌀ მმ	∑ Lxn მ	1 გრძ.მ. წონა, კგ	∑ წონა , კგ		ბეტონი მ^3		∑ წონა , კგ		ბეტონი მ^3	
									A240C	A500C	B25	B7.5	A240C	A500C	B25	B7.5
1	18	A500C	1200	4	4.8	18	4.8	1.998	-	9.5904	0.1	-	-	19.1808	0.2	-
I	8	A240C	760	5	3.8	8	3.8	0.395	1.501	-			3.002	-		
								∑	1.501	9.5904	0.1	-	3.002	19.1808	0.2	-

CORE

შპს „ქორ" ქუთაისის 10 406304422

დირექტორი: ლიანა ბოხუა

კონსტრუქტორი: გალერი ბლიაძე

დამკვეთი: კახა ღვინიანიძე

კონსტრუქციული პროექტი	ფურცელი	გვერდი
მისამართი : ქობულეთი ქუჩა ჯიქია N16	A -3	-64

+12.900

ჭრილი 4-4
(ფილის კვეთი)

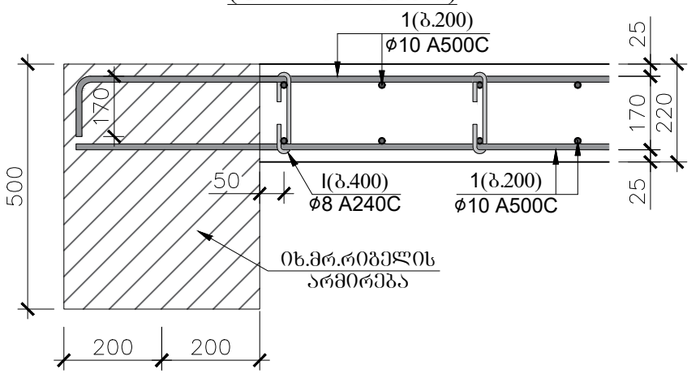

პოზ.№ I
L=290

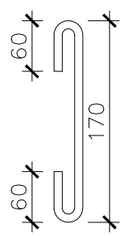

პოზ.№ II
L=1240

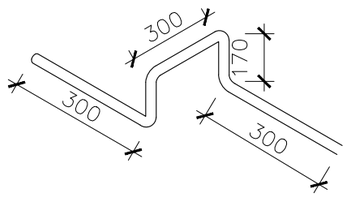

ჭრილი 5-5
(ფილის კვეთი)

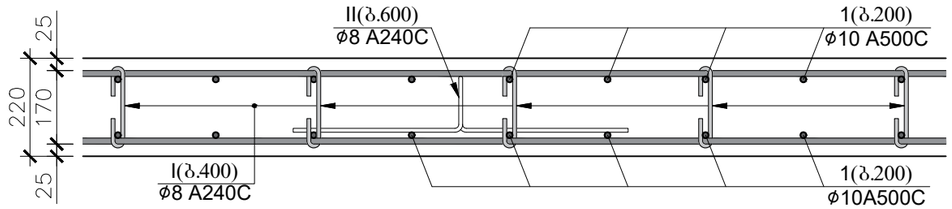

გადახურვის ფილის სპეციფიკაცია +12.900 ნიშნულზე													სულ კონსტრუქციის რაოდენობა			
						მასალის ამოკრეფა							n= 1			
პოზ.	ϕ (მმ)	კლასი	L (მმ)	n (ცალი)	Lxn მ	ϕ მმ	∑ Lxn მ	1 გრძ.მ. წონა, კგ	∑ წონა , კგ		ბეტონი მ³		∑ წონა , კგ		ბეტონი მ³	
									A240C	A500C	B25	B7.5	A240C	A500C	B25	B7.5
1	10	A500C	5976000	1	5976	10	5976	0.617	-	3687.19	55	-	-	3687.192	54.8	-
I	8	A240C	290	1245	361.05	8	1287.33	0.395	508.5	-			508.5	-		
II	8	A240C	1240	747	926.28				0	-			0	-		
								∑	508.5	3687.19	55	-	508.5	3687.192	54.8	-

CORE

შპს „ქორ" ქუთაისის 10 406304422

დირექტორი:	ლიანა ბოხუა
კონსტრუქტორი	გალერი ბლიაძე
დამკვეთი:	კახა ღვინიანიძე

კონსტრუქციული პროექტი	ფურცელი	გვერდი
მისამართი : ქობულეთი ქუჩა ჯიქია N16	A -3	-65

ფრაგმენტი 2
(ფარული კოჭის არმატურების განლაგების გეგმა)

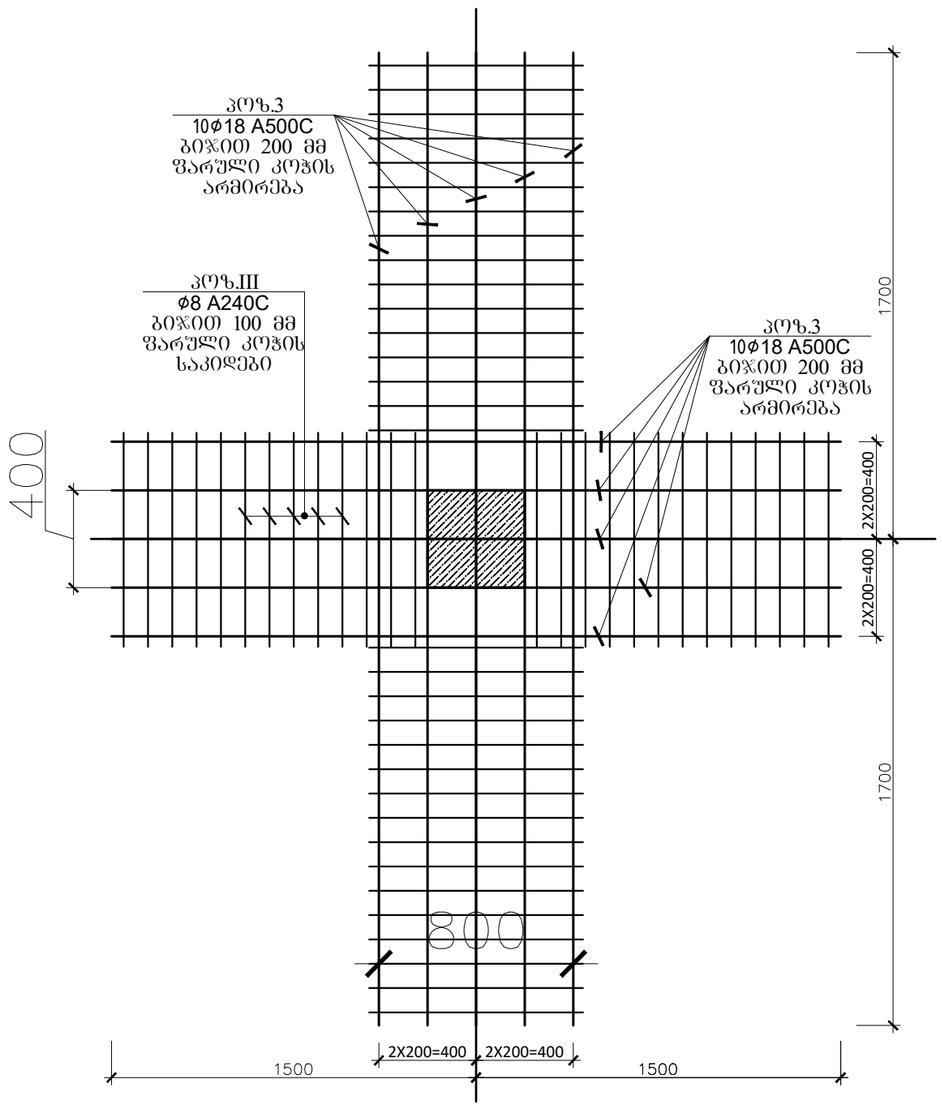

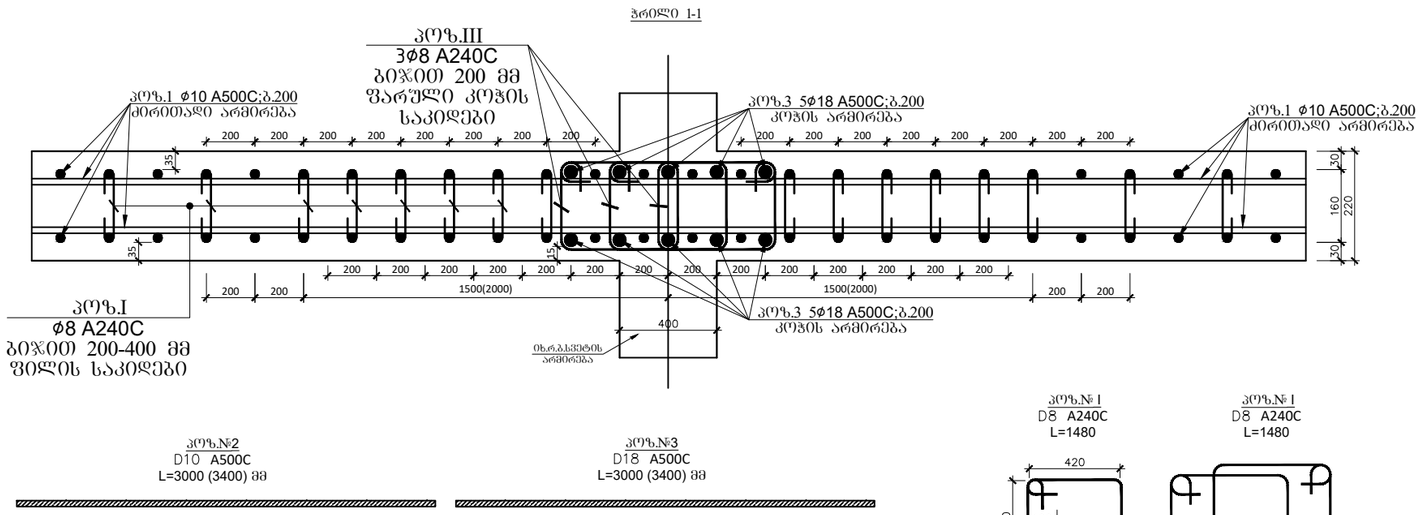

გადახურვის ფილის დამატებითი არმირების სპეციფიკაცია +12.900 ნიშნულზე (ფრაგმენტი1,2)

პოზ.	⌀ (მმ)	კლასი	L (მმ)	n (ცალი)	Lxn მ	მასალის ამოკრეფა: ⌀ მმ	∑ Lxn მ	1 გრძ.მ. წონა, კგ	∑ წონა , კგ A240C	∑ წონა , კგ A500C	ბეტონი მ³ B25	ბეტონი მ³ B7.5	სულ კონსტრუქციის რაოდენობა n= 2: ∑ წონა , კგ A240C	∑ წონა , კგ A500C	ბეტონი მ³ B30	ბეტონი მ³ B7.5
1	18	A500C	64000	1	64	18	65.12	1.998	-	130.11			-	260.2195		
I	8	A240C	1480	44	65.12	8	65.12	0.395	25.722	-			51.445	-		
		A500C			0							-			0	-
		A500C			0											
		A500C			0											
								1	25.722	130.11	0	-	51.445	260.2195	0	-

CORE

შპს „ქორ" ქუთაისის 10 406304422

დირექტორი:	ლიანა ბოხუა
კონსტრუქტორი	ვალერი ბლიაძე
დამკვეთი:	კახა ღვინიანიძე
კონსტრუქციული პროექტი	ფურცელი: A -3 / გვერდი: -66
მისამართი : ქობულეთი ქუჩა ჯიქია N16	

ჭრილი 6-6

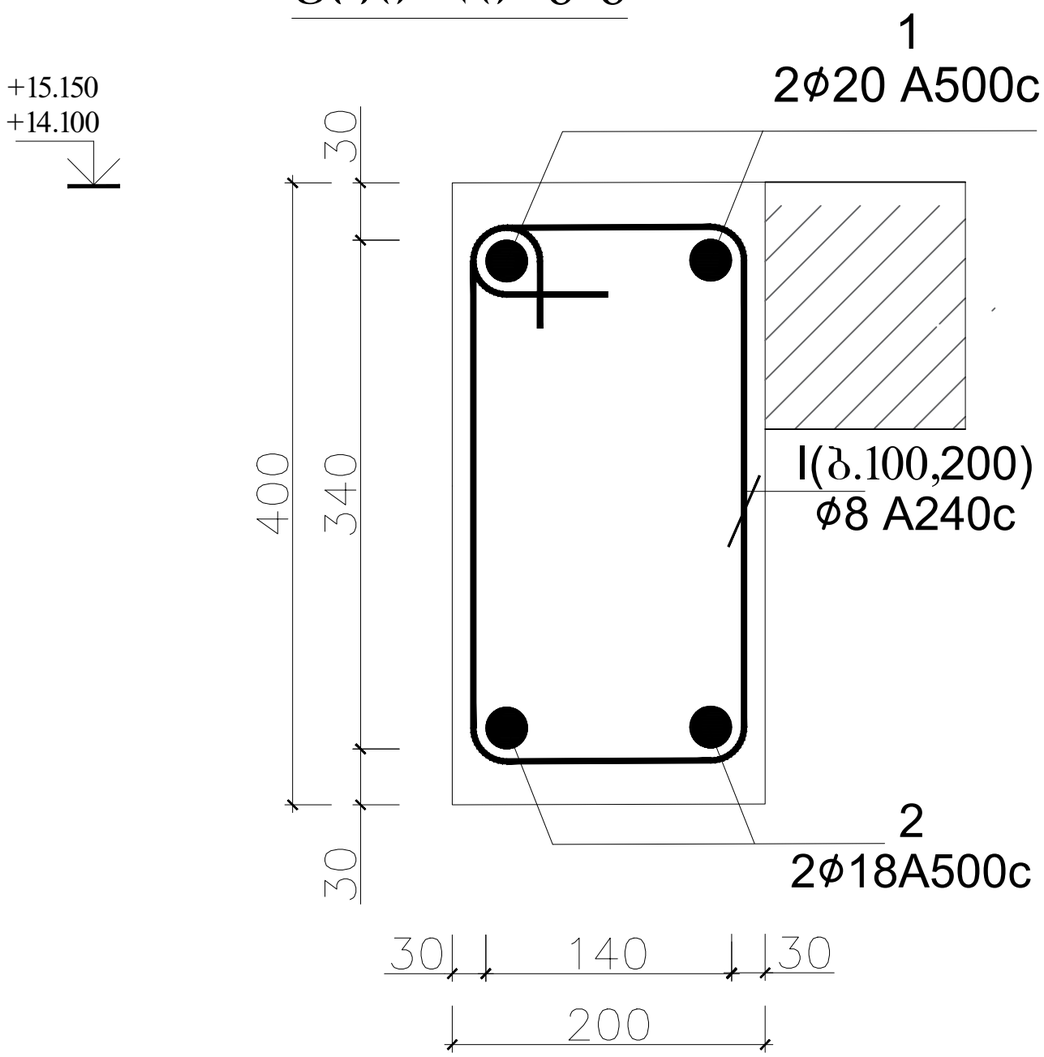

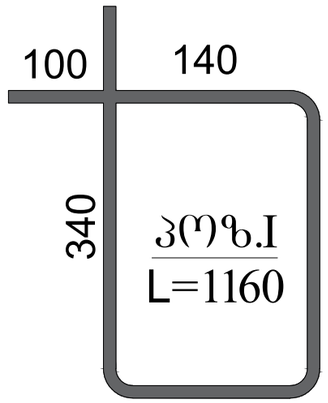

რკ.ბ რიგელი 1-ის სპეციფიკაცია +15.150; +14.100 ნიშნულზე													სულ კონსტრუქციის რაოდენობა			
						მასალის ამოკრეფა							n= 1			
პოზ.	⌀ (მმ)	კლასი	L (მმ)	n (ცალი)	Lxn მ	⌀ მმ	∑ Lxn მ	1 გრძ.მ. წონა, კგ	∑ წონა , კგ		ბეტონი მ^3		∑ წონა , კგ		ბეტონი მ^3	
									A240C	A500C	B25	B7.5	A240C	A500C	B25	B7.5
1	20	A500C	54672	1	54.672	20	54.672	2.466	-	134.821	2.2	-	-	134.8212	2.2	-
2	18	A500C	54672	1	54.672	18	54.672	1.998	-	109.235			-	109.2347		
I	8	A240C	1160	115	133.4	8	133.4	0.395	52.693	-			52.693	-		
								∑	52.693	244.056	2.2	-		296.7488	2.2	-

CORE

შპს „ქორ" ქუთაისის 10 406304422

დირექტორი:	ლიანა ბოხუა
კონსტრუქტორი	ვალერი ბლიაძე
დამკვეთი:	კახა ღვინიანიძე
კონსტრუქციული პროექტი	ფურცელი: A -3 / გვერდი: -67
მისამართი : ქობულეთი ქუჩა ჯიქია N16	

+14.100

ჭრილი 9-9
(ფილის კვეთი)

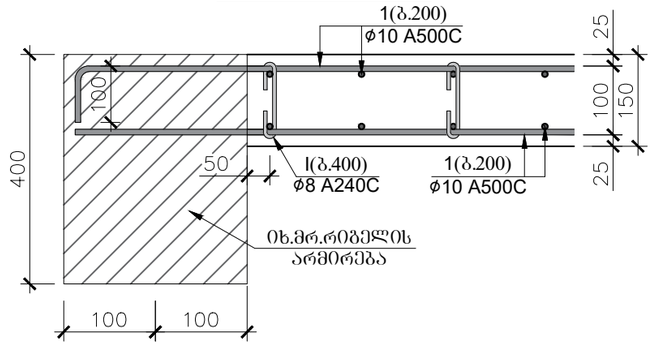

კოზ.№ I
L=220

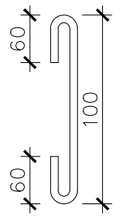

კოზ.№ II
L=1100

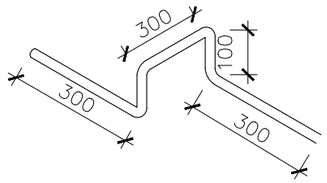

ჭრილი 8-8
(ფილის კვეთი)

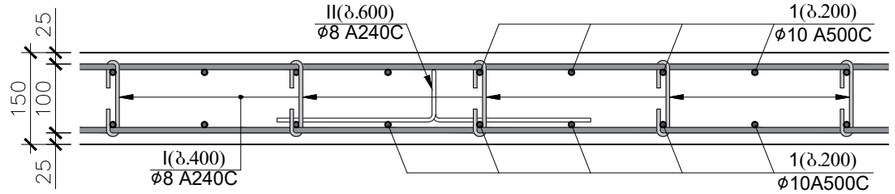

გადახურვის ფილის სპეციფიკაცია +14.100 ნიშნულზე													სულ კონსტრუქციის რაოდენობა			
						მასალის ამოკრეფა							n= 1			
პოზ.	⌀ (მმ)	კლასი	L (მმ)	n (ცალი)	Lxn მ	⌀ მმ	∑ Lxn მ	1 გრძ.მ. წონა, კგ	∑ წონა , კგ		ბეტონი მ^3		∑ წონა , კგ		ბეტონი მ^3	
									A240C	A500C	B25	B7.5	A240C	A500C	B25	B7.5
1	10	A500C	126000	1	126	10	126	0.617	-	77.742	1.1	-	-	77.742	1.05	-
I	8	A240C	220	35	7.7	8	30.8	0.395	12.166	-			12.166	-		
II	8	A240C	1100	21	23.1				0	-			0	-		
								∑	12.166	77.742	1.1	-	12.166	77.742	1.05	-

CORE

შპს „ქორ" ქუთაისის 10 406304422

დირექტორი:	ლიანა ბოხუა
კონსტრუქტორი	გალერი ბლიაძე
დამკვეთი:	კახა ღვინიანიძე
კონსტრუქციული პროექტი	
მისამართი : ქობულეთი ქუჩა ჯიქია N16	

ფურცელი	გვერდი
A -3	-68

+15.150

ჭრილი 9-9
(ფილის კვეთი)

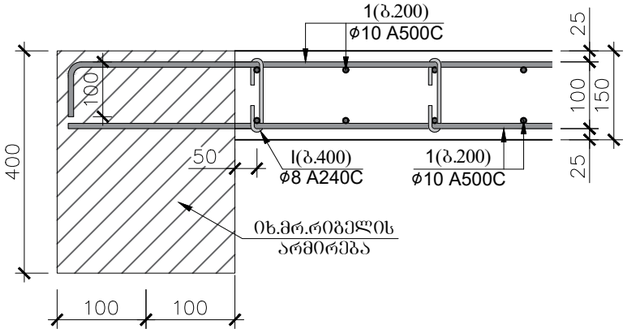

პოზ.№ I
L=220

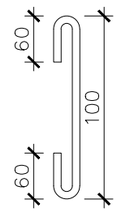

პოზ.№ II
L=1100

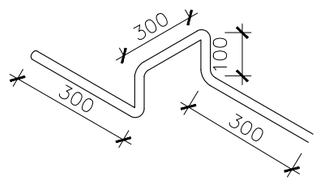

ჭრილი 8-8
(ფილის კვეთი)

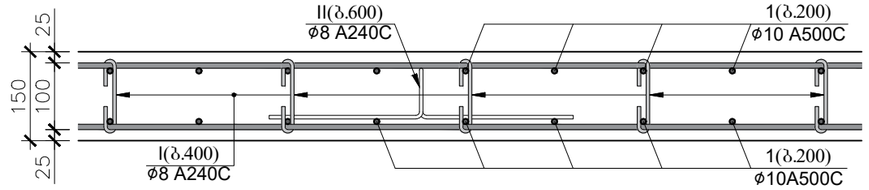

გადახურვის ფილის სპეციფიკაცია +15.150 ნიშნულზე													სულ კონსტრუქციის რაოდენობა			
						მასალის ამოკრეფა							n= 1			
პოზ.	ϕ (მმ)	კლასი	L (მმ)	n (ცალი)	Lxn მ	ϕ მმ	∑ Lxn მ	1 გრძ.მ. წონა, კგ	∑ წონა , კგ		ბეტონი მ^3		∑ წონა , კგ		ბეტონი მ^3	
									A240C	A500C	B25	B7.5	A240C	A500C	B25	B7.5
1	10	A500C	230400	1	230.4	10	230.4	0.617	-	142.157	1.9	-	-	142.1568	1.92	-
I	8	A240C	220	64	14.08	8	56.32	0.395	22.246	-			22.246	-		
II	8	A240C	1100	38.4	42.24				0	-			0	-		
								∑	22.246	142.157	1.9	-	22.246	142.1568	1.92	-

CORE

შპს „ქორ" ქუთაისის 10 406304422

დირექტორი:	ლიანა ბოხუა
კონსტრუქტორი	გალერი ბლიაძე
დამკვეთი:	კახა ღვინიანიძე

კონსტრუქციული პროექტი	ფურცელი	გვერდი
მისამართი : ქობულეთი ქუჩა ჯიქია N16	A -3	-69

კიბის გეგმა

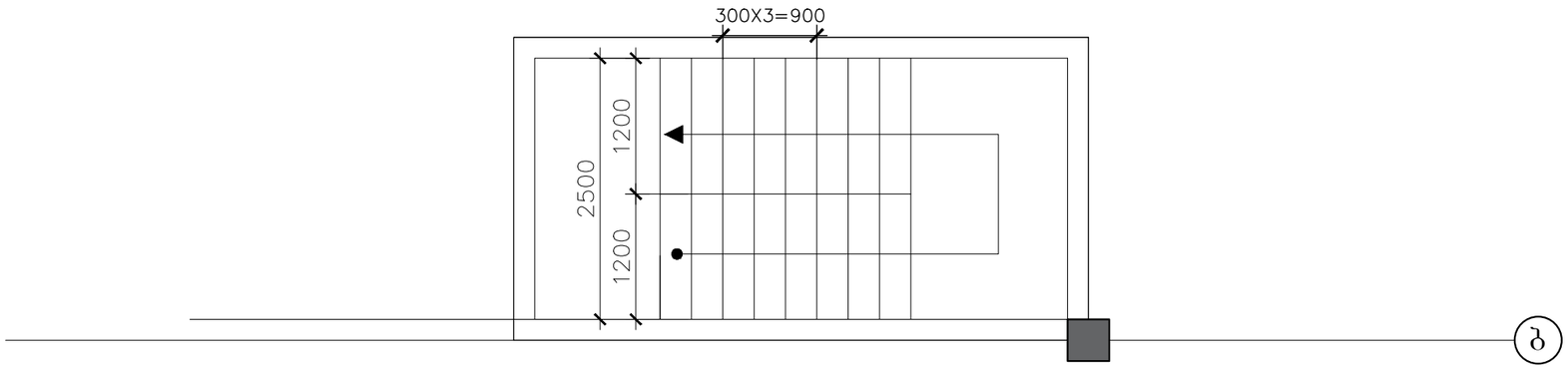

კიბის სამონტაჟო კვანძი 4

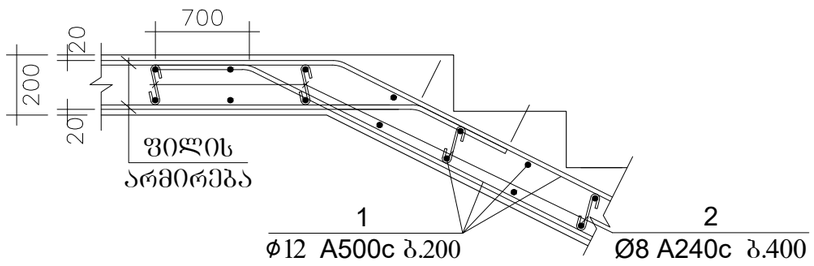

კიბის სამონტაჟო კვანძი 2

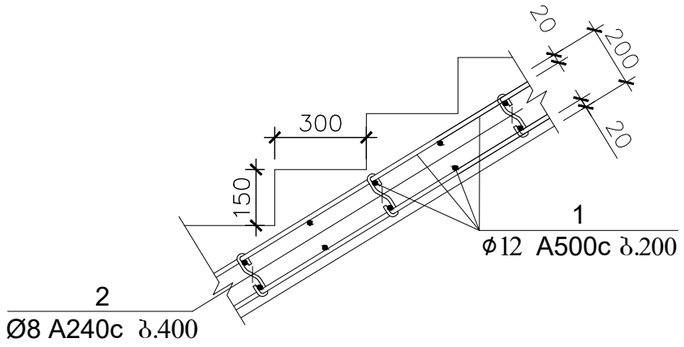

კიბის სამონტაჟო კვანძი 1

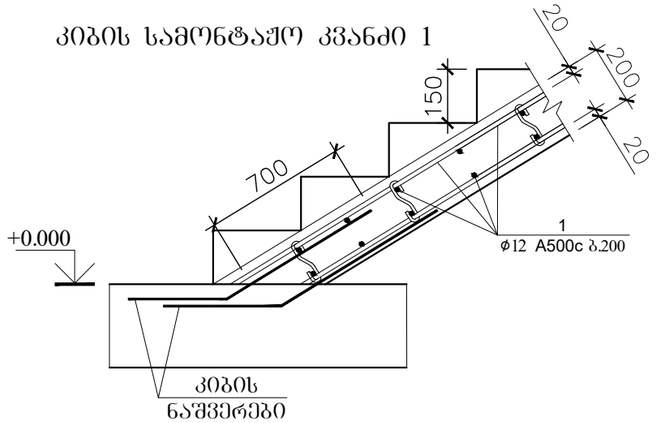

კიბის სამონტაჟო კვანძი 3
რ.ბ კედელში ჩამაბრების

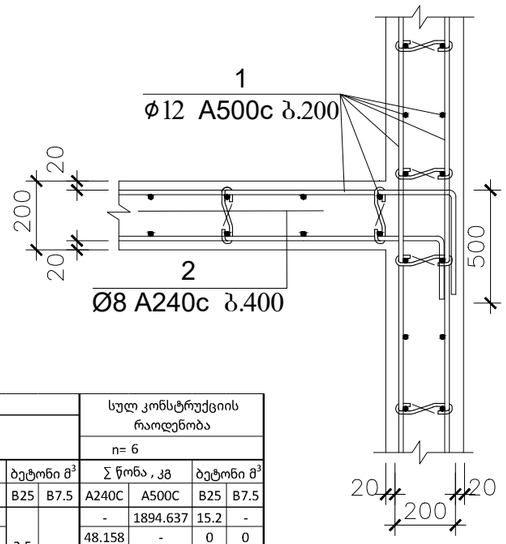

პოზ.2
L=320

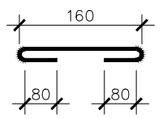

კიბეების მასალის სპეციფიკაცია													სულ კონსტრუქციის რაოდენობა			
						მასალის ამოკრეფა							n= 6			
პოზ.	⌀ (მმ)	კლასი	L (მმ)	n (ცალი)	Lxn მ	⌀ მმ	∑ Lxn მ	1 გრძ.მ. წონა, კგ	∑ წონა , კგ		ბეტონი მ³		∑ წონა , კგ		ბეტონი მ³	
									A240C	A500C	B25	B7.5	A240C	A500C	B25	B7.5
1	12	A500C	355600	1	355.6	12	355.6	0.888	-	315.773	2.5	-	-	1894.637	15.2	-
2	8	A240C	320	63.5	20.32	8	20.32	0.395	8.0264	-			48.158	-	0	0
									0	-			0	-	0	0
∑									8.0264	315.773	2.5	-	48.158	1894.637	15.2	-

შენიშვნები:
1. რ.ბ კედელში გათვალისწინებ
იძნას კიბის ნაშვერები (კვ.3)

"CORE" LTD შპს "ქორ"
CORE
406304422

CORE

შპს „ქორ" ქუთაისის 10 406304422

დირექტორი:	ლიანა ბოხუა
კონსტრუქტორი	გალერი ბლიაძე
დამკვეთი:	კახა ღვინიანიძე
კონსტრუქციული პროექტი	ფურცელი: A -3 / გვერდი: -70
მისამართი : ქობულეთი ქუჩა ჯიქია N16	

ნორმატიული კონსტრუქციული მოთხოვნები არმატურის გადაბმაზე და ჩაანკერებაზე

ფილის ღიობების და სვეტის შეუღლების სქემატური ნახაზი (ვარიანტი-1)

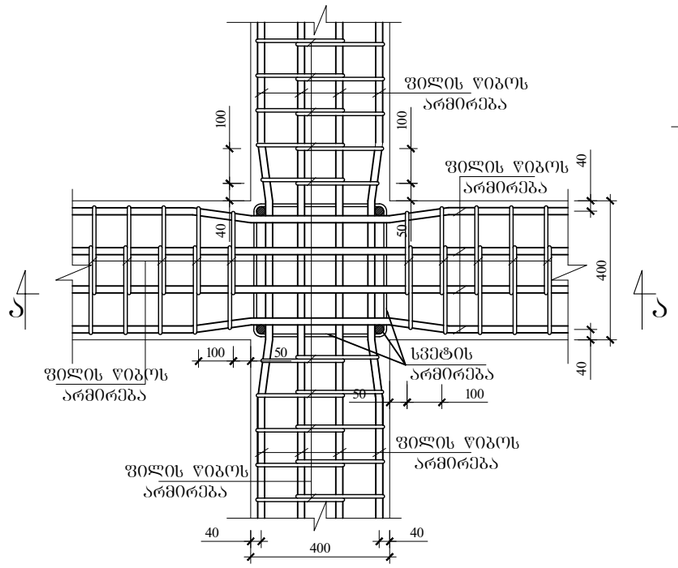

ფილის ღიობების და სვეტის შეუღლების სქემატური ნახაზი (ვარიანტი-2)

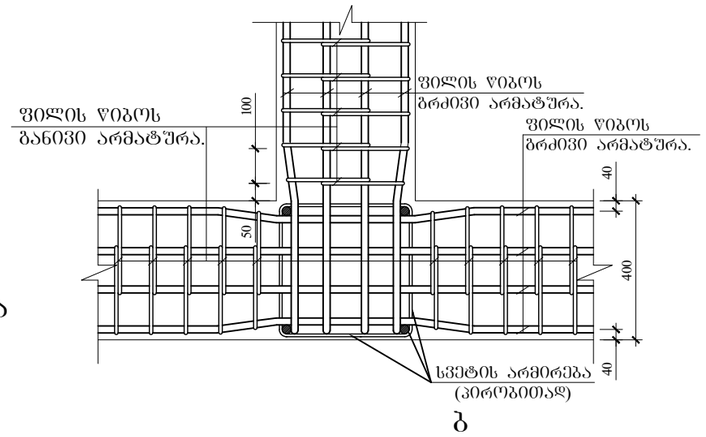

ფილის ღიობების ერთმანეთთან შეუღლების სქემატური ნახაზი (ვარიანტი-3)

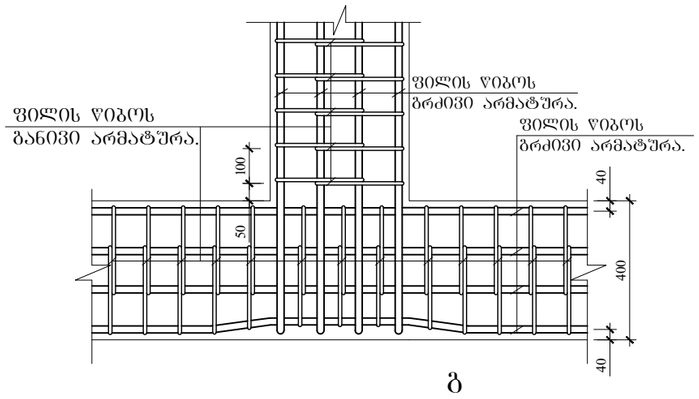

კვეთი ა - ა.

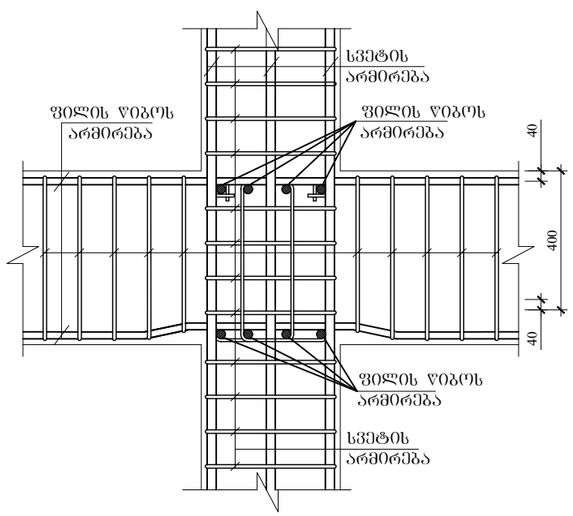

კვეთი ბ - ბ.

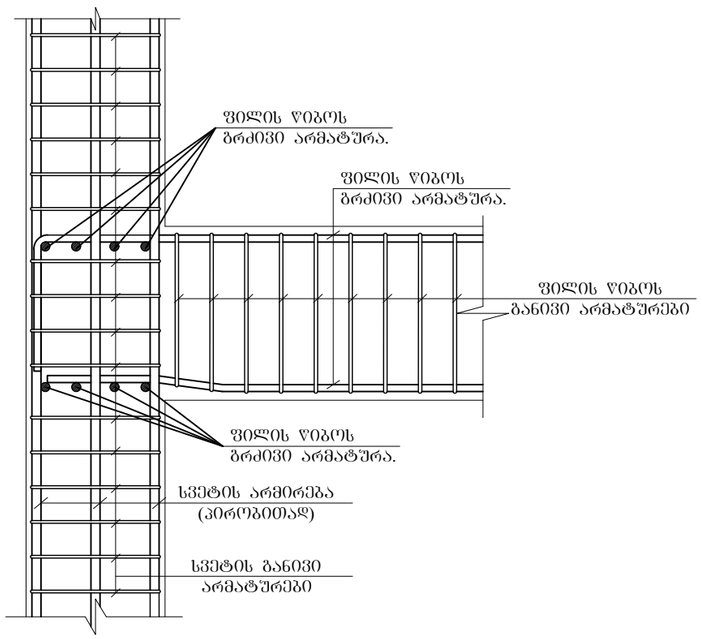

კვეთი გ - გ.

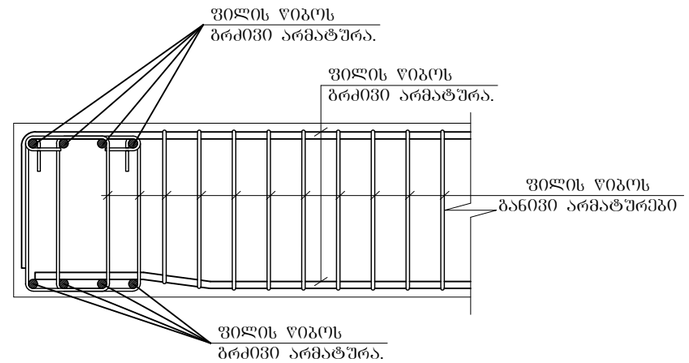

CORE

შპს „ქორ" ქუთაისის 10 406304422

დირექტორი:	ლიანა ბოხუა
კონსტრუქტორი	გალერი ბლიაძე
დამკვეთი:	კახა ღვინიანიძე

კონსტრუქციული პროექტი	ფურცელი	გვერდი
მისამართი : ქ.ობოლისი ქუჩა ჯიქია N16	A -3	-71

ნორმატიული კონსტრუქციული მოთხოვნები არმატურის გადაბმაზე და ჩაანკერებაზე

სვეტებში არმატურის ნაშვერების განლაგება
გადაბმის პიაპირის მოსაწყობად

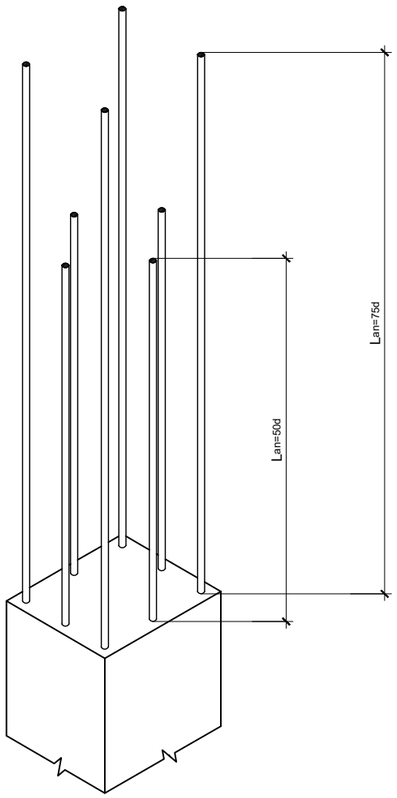

განაპირა სვეტებში ფილის ჭიბოს მუშა არმატურების
ჩაანკერების სქემატური ნახაზი.

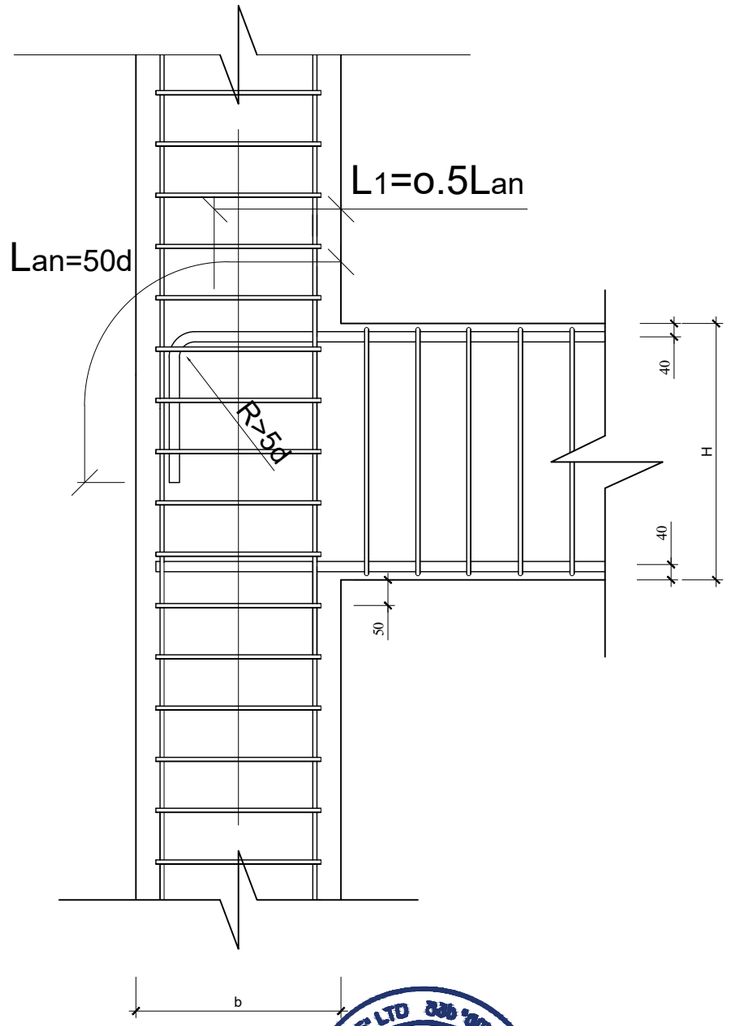

შპს „ქორ" ქუთაისის 10 406304422

დირექტორი:	ლიანა ბოხუა
კონსტრუქტორი	გალერი ბლიაძე
დამკვეთი:	კახა ღვინიანიძე
კონსტრუქციული პროექტი	ფურცელი: A -3 / გვერდი: -72
მისამართი : ქობულეთი ქუჩა ჯიქია N16	

ნორმატიული კონსტრუქციული მოთხოვნები არმატურის გადაბმაზე და ჩაანკერებაზე

ფილის წიბოებში განივი არმატურების განაწილების სქემატური ნახაზი.

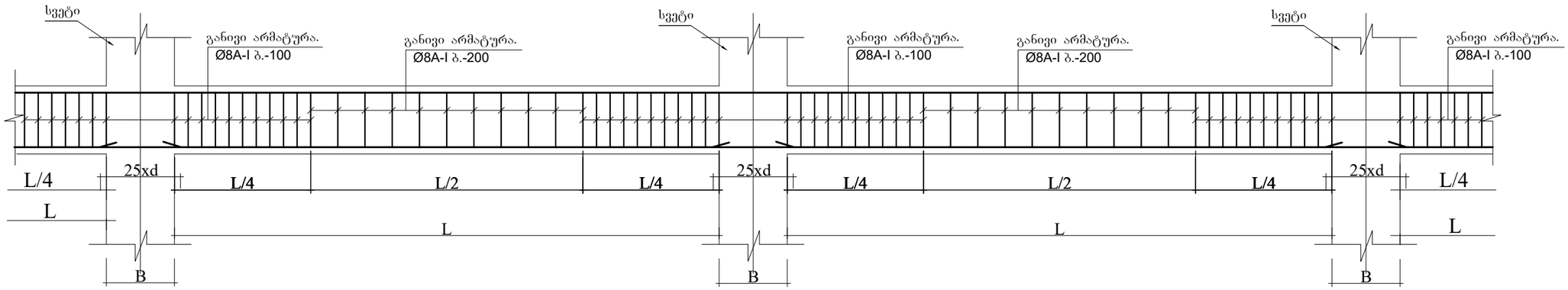

ფილის წიბოებში გრძივი მუშა არმატურების გადაბმის სქემატური ნახაზი.

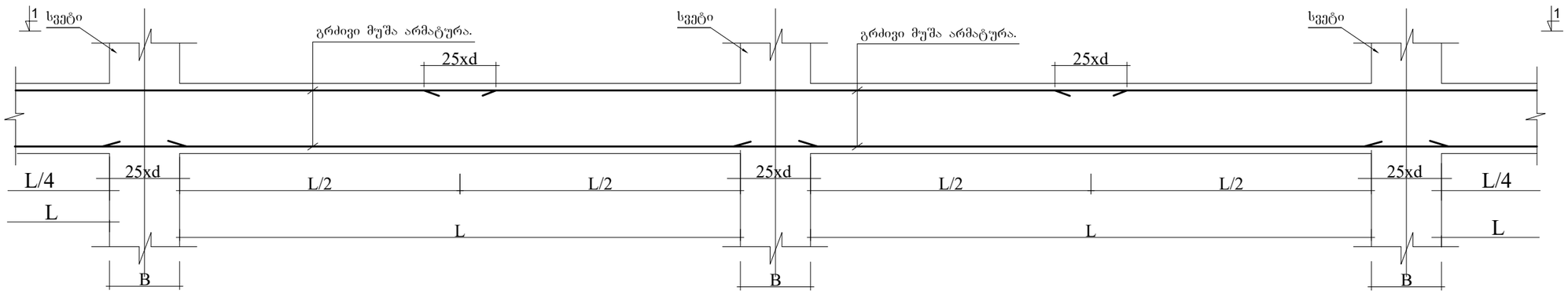

ხედი 1-1.

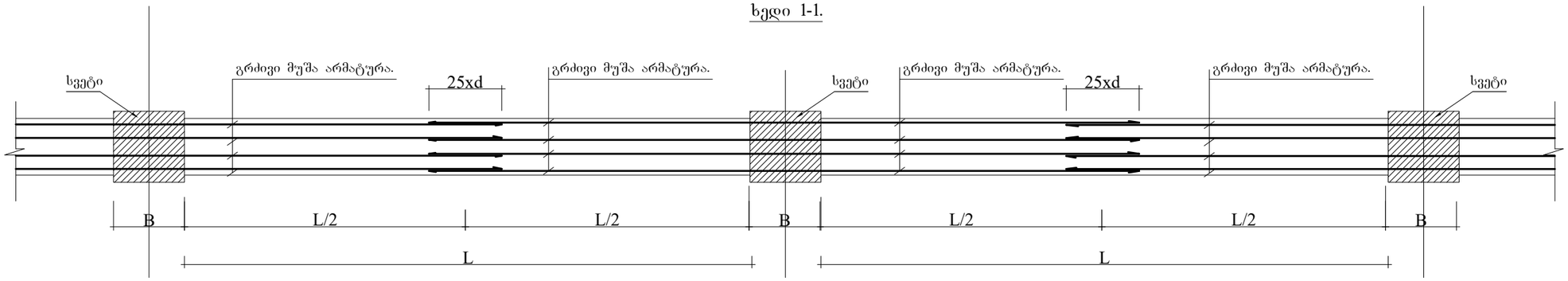

CORE

შპს „ქორ" ქუთაისის 10 406304422

დირექტორი:	ლიანა ბოხუა
კონსტრუქტორი	ვალერი ბლიაძე
დამკვეთი:	კახა ღვინიანიძე

კონსტრუქციული პროექტი	ფურცელი	გვერდი
მისამართი : ქობულეთი ქუჩა ჯიქია N16	A -3	-73

ნორმატიული კონსტრუქციული მოთხოვნები არმატურის გადაბმაზე და ჩაანკერებაზე

ფილის ქვედა შრეში არმატურის გადაბმის სქემატური ნახაზი.

(ნახაზი-ა)

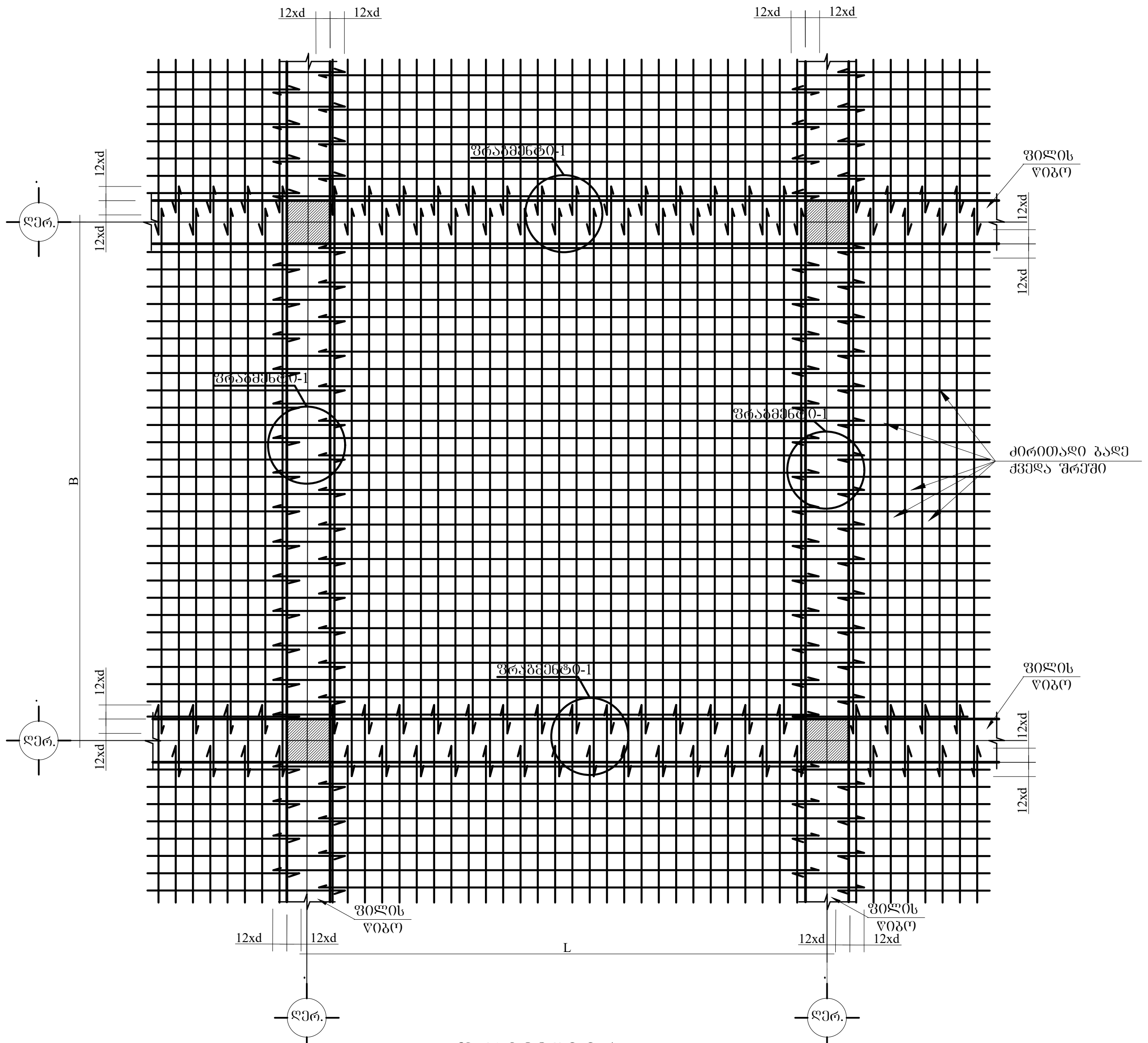

ფილის ზედა შრეში არმატურების გადაბმისა და დამატებითი ღეროების განლაგების სქემატური ნახაზი.

(ნახაზი-ბ)

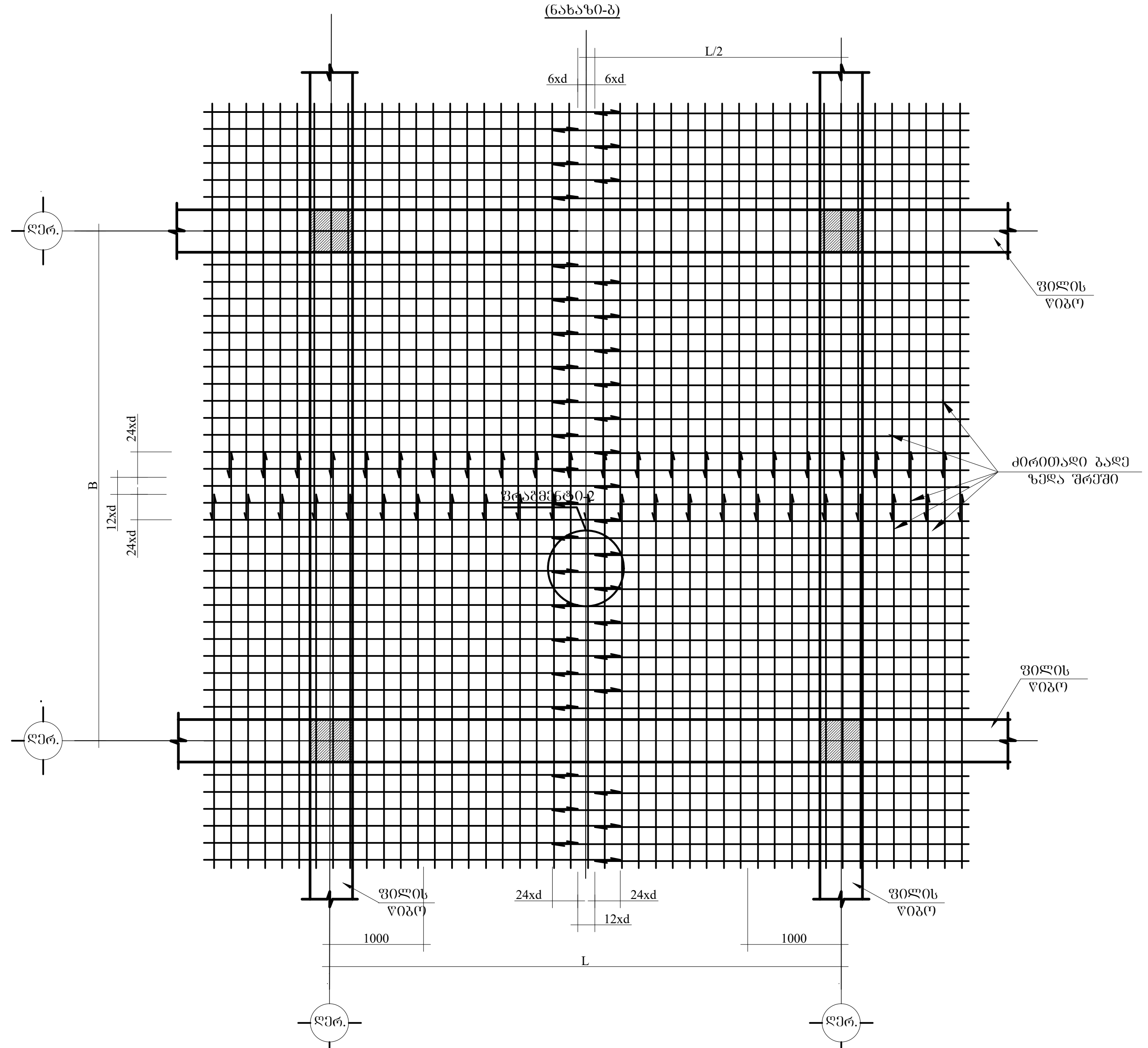

ფრაგმენტი-1

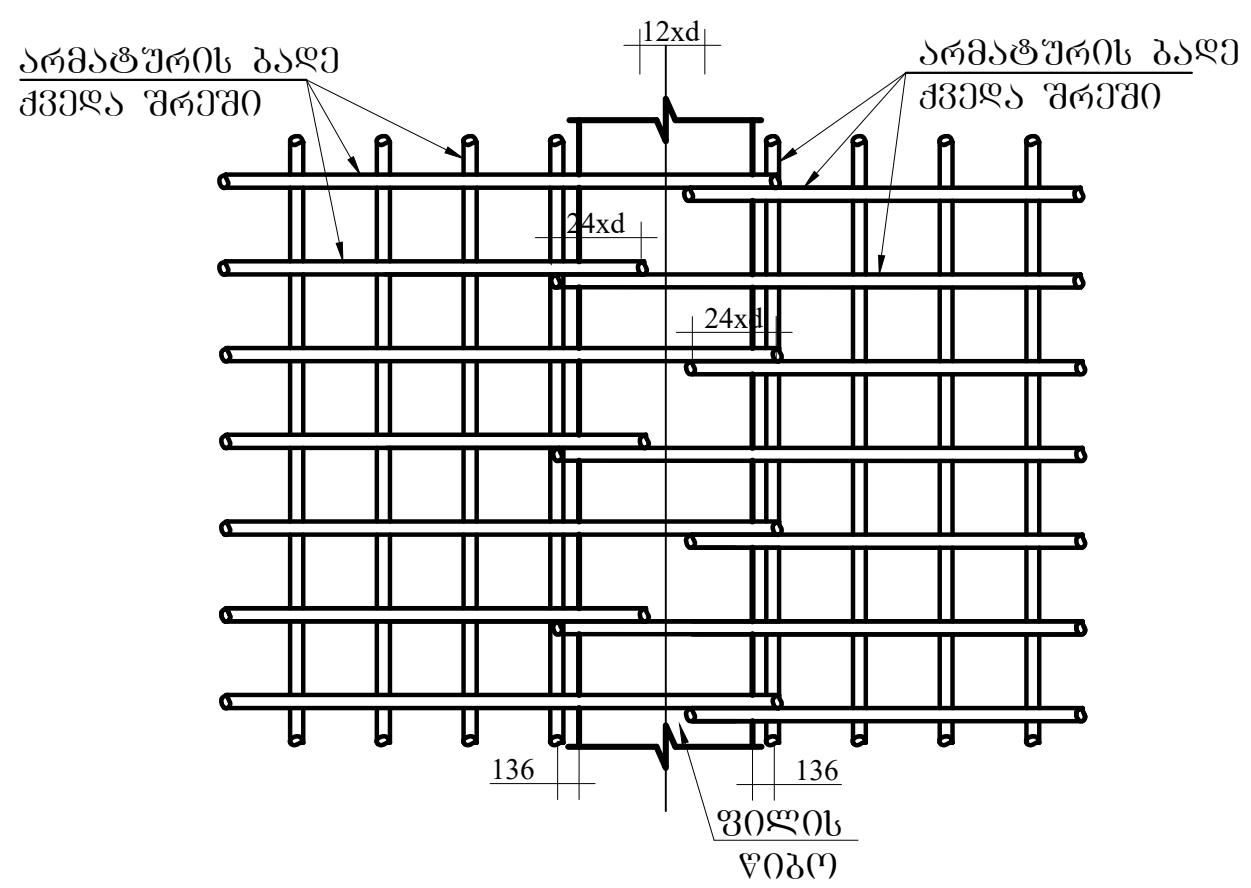

ფრაგმენტი-2

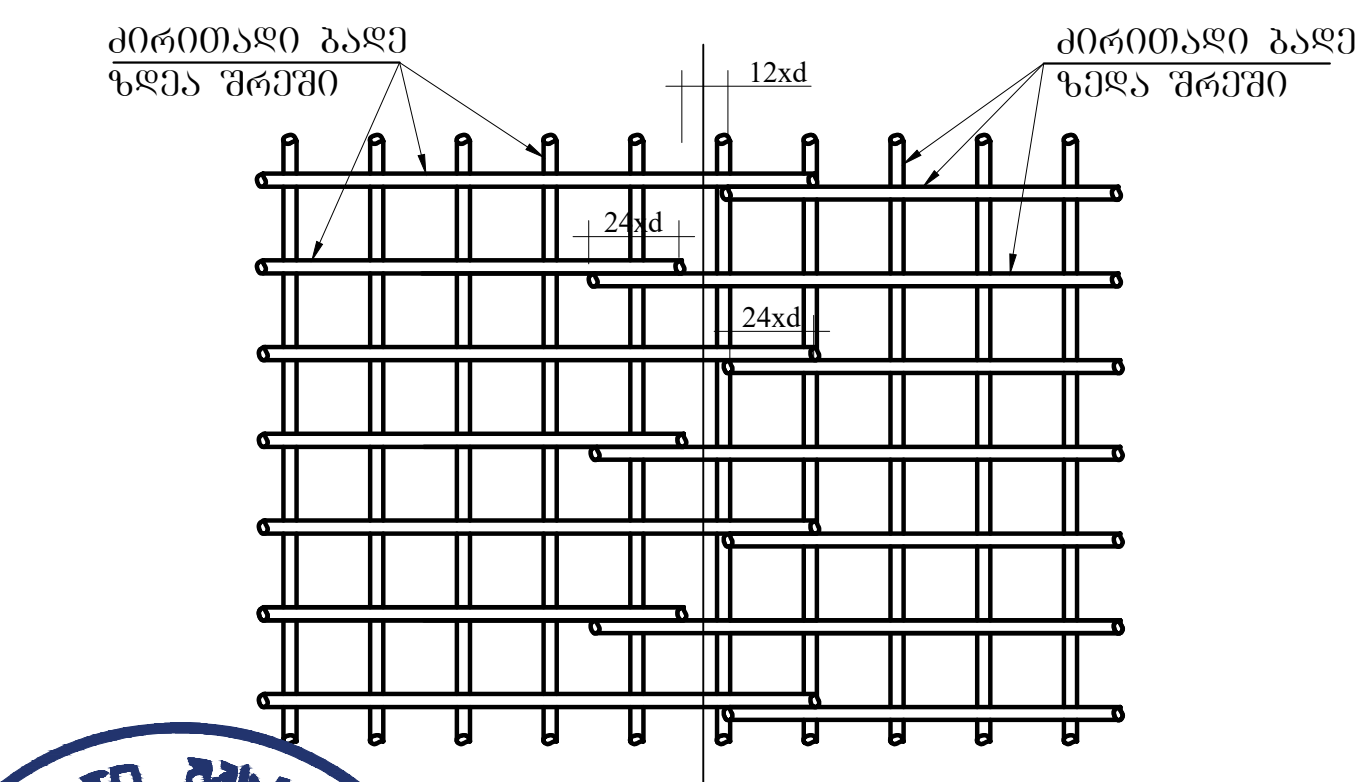

შპს „ქორ" ქუთაისის 10 406304422

დირექტორი:	ლიანა ბოჭუა
კონსტრუქტორი	ვალერი ბლიაძე
დამკვეთი:	კახა ღვინიანიძე

	ფურცელი	გვერდი
კონსტრუქციული პროექტი		
მისამართი : ქ.თბილისი ქუჩა ჯიქია N16	A -3	-74

"CORE" LTD შპს "ქორ" CORE 406304422

ნორმატიული კონსტრუქციული მოთხოვნები არმატურის გადაბმაზე და ჩაანკერებაზე

ქვედა და ზედა შრეების ფიქსატორების მოწყობის სქემატური ნახაზი

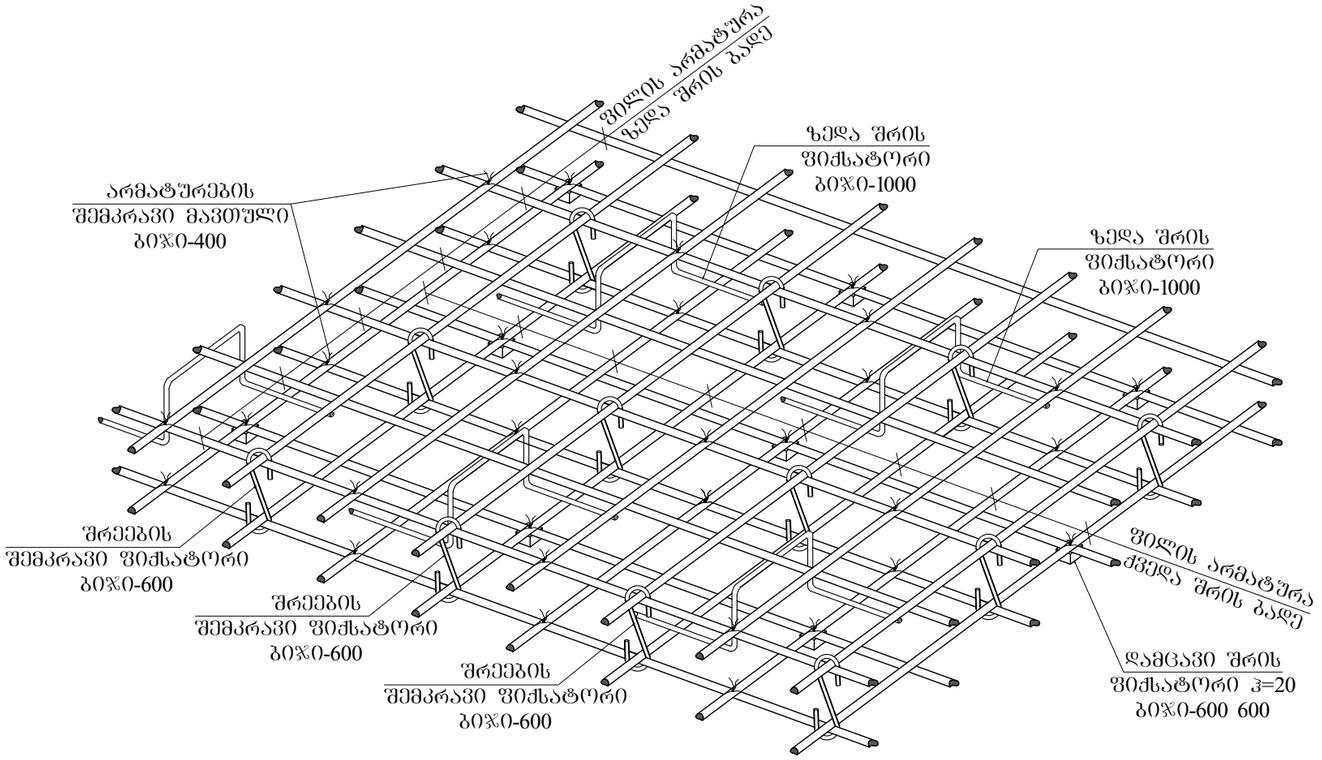

რიგელთან ფილის არმირების მოწყობის სქემატური ნახაზი

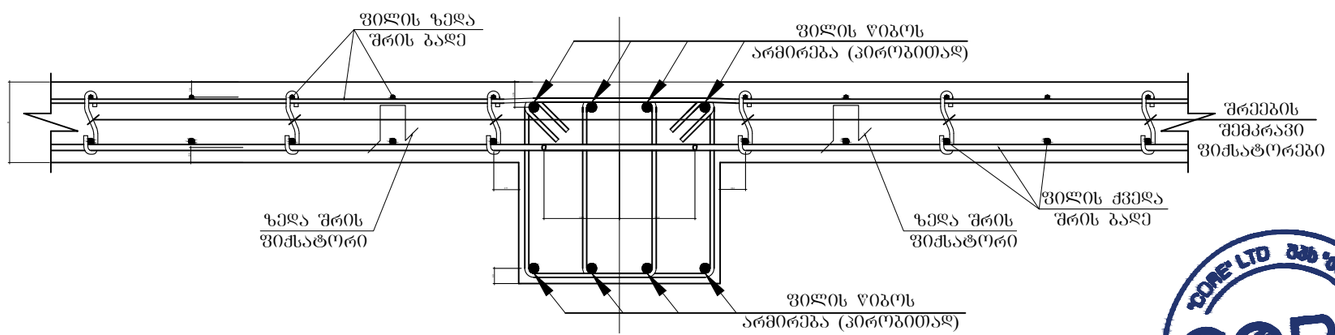

CORE

შპს „ქორ" ქუთაისის 10 406304422

დირექტორი:	ლიანა ბოხუა
კონსტრუქტორი	გალერი ბლიაძე
დამკვეთი:	კახა ღვინიანიძე

კონსტრუქციული პროექტი	ფურცელი	გვერდი
მისამართი : ქობულეთი ქუჩა ჯიქია N16	A -3	-75

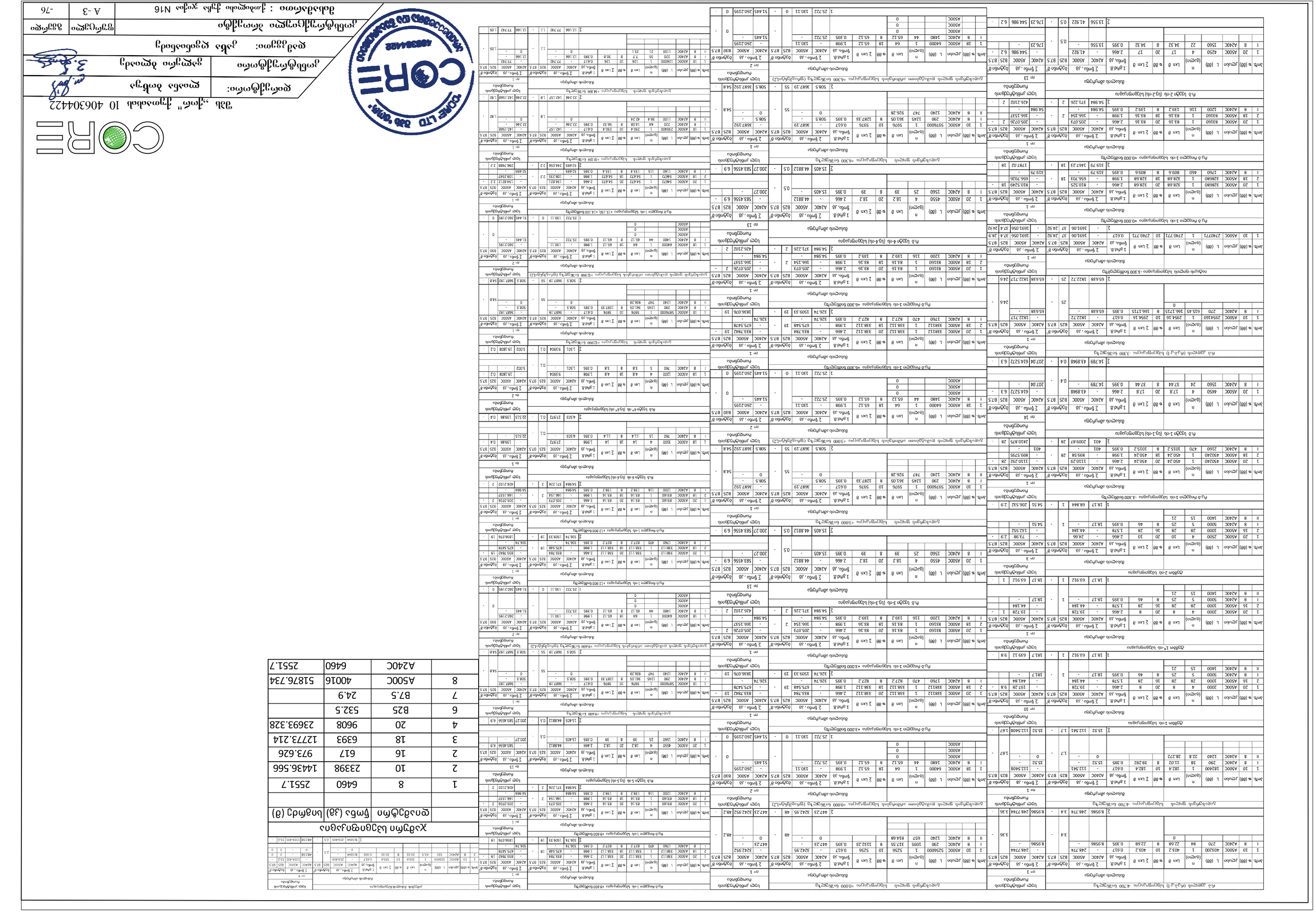
CORE
CORE LTD. ООО "Core"
ИНН 4063044422
ОГРН 1234000012345
Свидетельство № 00123456
Дата выдачи: 12.03.2021
Орган выдачи: Инспекция ГТН по г. Заречье
Руководитель: Ковалёв Артём Игоревич
Главный бухгалтер: Ковалёва Ирина Сергеевна
Адрес: 249031, г. Заречье, ул. Промышленная, д. 14, оф. 3
Тел.: +7 (4852) 55-12-34
Банк: АО "Заречный Банк"
Р/с 40702810900000012345
К/с 30101810400000000225
БИК 044525225
Основной вид деятельности: 25.11 Производство металлических конструкций
Генеральный директор
Ковалёв А. И.
Главный бухгалтер
Ковалёва И. С.
М.П.

საექსპერტო კვლევითი ჯგუფი

შ.პ.ს "ექსპერტ დეველოპმენტი"



LTD "expert development"

მტკვრის ქუჩა №6

ტელ: 599 98 05 21

Mail:expert_development@gmail.com

01/09/2021 წელი

პროექტის კონსტრუქციული ნაწილის ექსპერტიზა

ქალაქი თბილისი, ქუჩა ჯიქია, მიმდებარე ტერიტორია (ნაკვეთი №16) საკადასტრო კოდით №01.14.05.008.061 მოქალაქე კახა ღვინიანიძის საკუთრებაში არსებულ მიწის ნაკვეთზე არიტექტურულ პროექტზე დაყრდნობით ოთხ სართულიანი (სარდაფით) მრავალბნინიანი საცხოვრებელი სახლის პროექტის კონსტრუქციული ნაწილის ექსპერტიზა

შინაარსი

ქალაქი თბილისი, ქუჩა ჯიქია, მიმდებარე ტერიტორია (ნაკვეთი №16) (საკ. კოდით №01.14.05.008.061) შემოწმება ჩავუტარეთ არსებულ მიწის ნაკვეთზე შედგენილ საპროექტო დოკუმენტაციას, რომელიც მოიცავს არქიტექტურულ ნახაზებზე დამუშავებულ კონსტრუქციულ მუშა ნახაზებს. პროექტის მიხედვით დაგეგმარებულია არსებულ მიწის ნაკვეთზე ოთხ სართულიანი (სარდაფით) მრავალბნინიანი საცხოვრებელი სახლის მშენებლობა. საპროექტო შენობის მაქსიმალური გაბარიტული ზომები ღერძებს შორის შეადგენს 12,70X18,30 მ. გეოლოგიურ მონაცემებზე დაყრდნობით შენობის ფუნდამენტი განისაზღვრა რკინა-ბეტონის ტუმბოები.

კონსტრუქციული ნაწილის ექსპერტიზა

აღნიშნულ პროექტზე ჩვენს მიერ ჩატარებულ იქნა კვლევა, სადაც შესწავლილ იქნა ყველა ის კონსტრუქციული მახასიათებლები და საანგარიშო სქემა, რაც მოიცავს შენობის მნიშველოვან მზიდუნარიან დეტალებს. საპროექტო დოკუმენტაციის მიხედვით შენობის სქემა წარმოდგენილია შემდეგი სახით:

1. საპროექტო შენობის ფუნდმანეტი გაანგარიშებულია მონოლითურ რკინა-ბეტონის ტუმბოებით (კვეთი 1400X1400მმ).

2. რანკოჭი – 500X600 მმ,
3. რკინა-ბეტონის კედლები- 200 მმ,
4. საანგარიშო სქემა მონოლითითური რკინა-ბეტონის კარკასული ტიპისაა (კოლონები 400X400 მმ),
5. რიგელები 400X500 მმ, 220X400 მმ,
6. სართულშუა გადახურვის მონოლითური ფილები 150 მმ და 220 მმ;
7. გადახურვა ეწყობა ანალოგიურად მონოლითური ფილით –სისქით 220 მმ

საპროექტო დოკუმენტაციის მიხედვით გათვალისწინებულია ოთხ სართულიანი სარდაფით მრავალბინიანი საცხოვრებელი სახლის მშენებლობა, რომლის კონსტრუქცია მონოლითური რკინა-ბეტონის კარკასული სქემითაა გაანგარიშებული. გეოლოგიური კვლევიდან გამომდინარე შენობის ფუძედ გამოყენებულია გამოფიტული ძირითადი ქანი, საანგარიშო სიმტკიცით ერთღერძა კუმშვაზე (R_c=90 კგ.ძ/სმ ^{2} საძირკველი რკინა-ბეტონის

ტუმბოს ტიპისაა, რომელიც გეოლოგიური მონაცემების მიხედვით დასულია 3 შრეზე. გამოყენებულია საანგარიშო გათვალებით A500c და A240c არამტურა. სვეტებში და რიგელებში გამოყენებულია A500c არმირება, სვეტები შეკრულია ერთმაგი ხამუთით, ხოლო რიგელები ანალოგიურად ორმაგი ხამუთით. გაძლიერებულია სვეტებსა და რიგელებთან შეერთების კვანძები, რაც განპირობებულია საპროექტო გეომეტრიული ფორმებისა და პარამეტრების მიხედვით, სადაც

დატვირთვებისა და თანაბარ გადანაწილებული ძალვების სწორი მუშაობის პრინციპით არის აღებული. რკინა-ბეტონის ფილებში გამოყენებულია 10A500c კლასის მუშა არმატურა. სეისმო მედეგობის პირობის მიხედვით აღნიშნული კონსტრუქციული პროექტი მოქმედ სამშენებლო ნორმატივებთან მიმართებაში წარმოებულია სწორად, რასაც ვეთანხმებით და ვანიჭებთ დადებით შეფასებას.

ჩატარებული ექსპერტიზის საფუძველზე საპროექტო დოკუმენტაცია შედგენილია გეოლოგიური მონაცემების და კონსტრუქციული სწორი საანგარიშო სქემის მიხედვით თან დართული მასალებით, რაც მოცემულია მუშა ნახაზებში და გათვლებში. შესაბამისად წარმოდგენილი შენობის პროექტის კონსტრუქციული ნაწილი შედგენილია და დამუშავებული სამშენებლო ნორმატივებისა და წესების ფარგლებში.

ჩატარებული ექსპერტიზის საფუძველზე საპროექტო დოკუმენტაცია შედგენილია გეოლოგიური მონაცემების და კონსტრუქციული სწორი საანგარიშო სქემის მიხედვით. შენობის მზიდი კონსტრუქციები გაანგარიშებულია Lira-SAPR 2018R2 პროგრამული კომპლექსის მეშვეობით (ლიც. 3289) სასრული ელემენტების მეთოდის საფუძველზე, გაანგარიშებაში განხილულია შემდეგი დატვირთვები: 1. სტატიკური მუდმივი 2. სტატიკური ხანმოკლე 3. სტატიკური ხანგრძლივი 4. სეისმური X მიმართულება (0.17g აჩქარება) 5. სეისმური Y მიმართულება 6. სეისმური 45^0 7. სეისმური 135^0 8. ქარი სტატიკური X მიმართულება 9. ქარი სტატიკური Y 10. ქარი პულსაციური X 11. ქარი პულსაციური Y 12. აქსელეროგრამა 1, X მიმართულება 13. აქსელეროგრამა 1, Y 14. აქსელეროგრამა 2, X მიმართულება 15. აქსელეროგრამა 2, Y მიმართულება 16. აქსელეროგრამა 3, X მიმართულება 17. აქსელეროგრამა 3, Y მიმართულება 18. აქსელეროგრამა 4, X მიმართულება 19. აქსელეროგრამა აქსელეროგრამა Y მიმართულება 20. აქსელეროგრამა 5, X მიმართულება 21. აქსელეროგრამა Y მიმართულება 22. აქსელეროგრამა 6, X მიმართულება 23. აქსელეროგრამა 6, Y მიმართულება 24. აქსელეროგრამა 7, X მიმართულება 25. აქსელეროგრამა 7, Y მიმართულება.

გრუნტის კატეგორია სეისმური თვისებებით-II. საანგარიშო სეისმურობა 8 ბალს შეადგენს. (EMS-98 სკალით) გათვალისწინებულია საკუთარი რხევის 36 ფორმა. ბეტონის კლასი B-25. არმატურა A500c, A240c. შესაბამისად წარმოდგენილი პროექტის კონსტრუქციული

ნაწილი შედგენილია და დამუშავებული სამშენებლო ნორმატივებისა და წესების ფარგლებში.

დასკვნითი ნაწილი: ჩვენს მიერ შესწავლილი ქალაქი თბილისი, ხიზაბავრის ქუჩა №9 საკადასტრო კოდით №01.14.05.008.061 არსებულ მიწის ნაკვეთზე შედგენილი ოთხ სართულიანი (სარდაფით) მრავალბნინიანი საცხოვრებელი სახლის საპროექტო დოკუმენტაცია და მასში მოცემული კონსტრუქციული ნახაზები შესრულებულია სამშენებლო ნორმატივების, გეოლოგიური მონაცემებზე დაგეგმარებული კონსტრუქციული ნაწილის გათვალისწინებით, რომელიც სავსებით დამაკმაყოფილებელია და საიმედო დღეისათვის მოქმედ სამშენებლო ნორმებთან და წესებთან მიმართებაში. საპროექტო სამუშაოებით არ ირღვევა კონსტრუქციული ელემენტების სქემა და დეფორმაციების წარმოქმნის პირობა, დაცულია სეისმომედეგობის ნორმები, რის საფუძველზეც მოცემული დოკუმენტაცია სრულიად აკმაყოფილებს დღეისათვის მოქმედ სამშენებლო ნორმებსა და წესებს.

კონსტრუქტორ-ექსპერტი: **ა. ყურაშვილი**



სამუშაო გამოცდილება

გვარი, სახელი, მამის სახელი: - ყურაშვილი ალექსანდრე

მისამართი: - ქ.თბილისი, იპ. ხვიჩიას ქუჩა №16, ბინა 11

ტელეფონი: - ტელ: 2 37 55 77
მობ: 5 99 05 70 94
პ/ნ 01024034907

განათლება: - 2002 წელს ჩავაბარე და 2008 წელს დავამთავრე საქართველოს პოლიტექნიკური ინსტიტუტის სამშენებლო ფაკულტეტი, სპეციალობით სამრეწველო და სამოქალაქო მშენებლობა (მაგისტრი)

- მშნებელ-ინჟინერის სამუშაო საქმიანობა და გამოცდილება 2006 წლიდან დღემდე.

-შპს "ვალენტია ინდუსტრია" 2005-2006წწ.

-"სახელმწიფო უზრუნველყოფის სამსახური" თანამდებობა: ქონების განვითარების სამსახურის სპეციალისტი 2006-2009 წწ. (ავლაბრის ადმინისტრაციული კომპლექსის მშენებლობაზე)

- 2009 წლიდან 2011 წლამდე ვმუშაობდი საპროექტო ორგანიზაცია შპს "დიტრიხ"-ში კონსტრუქტორის პოზიციაზე მის: ქ.თბილისის, ბახტრიონის ქუჩა №28

- 2011 წლიდან შპს "ლილეო"– ს დირექტორი თანამდებობა: ინჟინერ-კონსტრუქტორი
- 2018 წლიდან დღემდე შპს "ექსპერტ დეველოპმენტი"-ს დირექტორი, თანამდებობა : ინჟინერ-ექსპერტი

ენების ცოდნა: - ქართული– მშობლიური
- რუსული-კარგად
- ინგლისური-კარგად

სხვა მონაცემები:

კომპიუტერული პროგრამები:
OS: Auto cad; ArchiCAD; Windows XP; Microsoft Office; Internet Explorer; საინჟინრო-გამოთვლითი პროგრამა Lira

2009 წლიდან - დღემდე, თბილისსა და საქართველოს სხვადასხვა რეგიონებში, შესწავლილი მაქვს 200 ერთეულამდე ავარიული ან/და სარეკონსტრუქციო 1-ლი, მე-2, მე-3 და მე-4 კლასის შენობა-ნაგებობა, რაზედაც გაცემულია შესაბამისი ნახაზები, საექსპერტო დასკვნები და რეკომენდაციები. თბილისსა და საქართველოს სხვადასხვა რეგიონებში დაპროექტებული მაქვს 600-ზე მეტი 1-ლი, მე-2, მე-3, მე-4 კლასის შენობების კონსტრუქციული პროექტი. თბილისსა და საქართველოს სხვადასხვა რეგიონებში შესრულებული მაქვს 4000 მეტ ობიექტზე საექსპერტო დასკვნები, სადემონტაჟო-სამშენებლო ობიექტების ექსპერტიზა, შენობა-ნაგებობების ტექნიკური მდგომარეობების ექსპერტიზა, სარეკონსტრუქციო ნაგებობების ექსპერტიზა, შენობა-ნაგებობებზე ზემოქმედებასა და მე-4 კლასის შენობებისთვის ფუძე-საძირკვლებისა და სხვა კონსტრუქციული ელემენტების საექსპერტო შეფასების შესახებ. ჩემს მიერ, თბილისში მომზადებულია რამოდენიმე ათეული მეოთხე კლასის მრავალბინიანი საცხოვრებელი და მრავალფუნქციური კომპლექსების, საწარმო ტიპის ნაგებობების პროექტის კონსტრუქციული ნაწილები.

საქართველო

მოქალაქის პირადობის მოწმობა



პირადი № 01024034907

სახელი ალექსანდრე

გვარი ყურაშვილი

დაბადების თარიღი 21.02.1985

დაბადების ადგილი თბილისი

№ დ 1428509

პირადი ხელმოწერა

მისამართი თბილისი ივ.ხვიჩიას ქ. N 16 ბ. 11

მოწმობის გამცემი ორგანოს დასახელება სამოქალაქო რეესტრის სააგენტოს საბურთალოს სამსახური

გაცემის თარიღი 11.05.2011

მოქმედების ვადა 11.05.2021

რეგისტრაციის თარიღი 23.06.2001

ბ.ა. უფლებამოსილი პირის ხელმოწერა

დამკვეთი: სსიპ სრს; შემსრულებელი: შპს „კაბადონი +"; სფს რეგისტრაციის № 05-1623

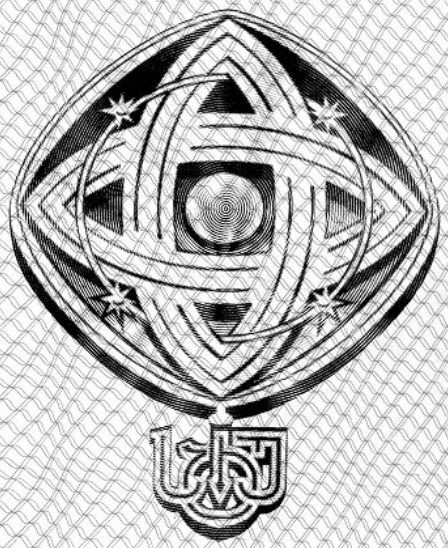

დამკვეთი: საქართველოს ტექნიკური უნივერსიტეტი
შემსრულებელი: საგამომცემლო პოლიგრაფიული სახლი კაბადონი
ს.ფ.ს. რეგისტრაციის № 7 - 0158

საქართველოს ტექნიკური უნივერსიტეტი

GEORGIAN TECHNICAL UNIVERSITY



ბაკალავრის დიპლომი

BACHELOR'S DIPLOMA

GEORGIAN TECHNICAL UNIVERSITY

DIPLOMA

With honours

STU № 000839

This is to certify that Mr./Ms. Alexander
Name, Surname
Kurashvili

was enrolled in 2002 in Georgian Technical University and in 2006

completed the requirements of Faculty of

Civil Engineering

Bachelor's Degree of the University

with major in Industrial and Civil Engineering

By the decision of the State Qualification Commission, September
Month, Day, Year
18, 2006, Mr. Alexander Kurashvili
Name, Surname

was awarded the Academic Degree of

Bachelor of Civil Engineering

Seal

Rector

Dean

City: Tbilisi

Registration # 06535

საქართველოს ტექნიკური უნივერსიტეტი

დიპლომი

წარჩინებით

STU № 000839

ეძლევა ალექსანდრე ყურაშვილს

მასზედ, რომ იგი 2002 წელს ჩაირიცხა და 2006

წელს დაამთავრა საქართველოს ტექნიკური უნივერსიტეტის

სამშენებლო

ფაკულტეტის

ბაკალავრიატის სრული კურსი სამრეწველო და სამოქალაქო

მშენებლობის

სპეციალობით

საკვალიფიკაციო კომისიის 2006 18. 9
(წელი, რიცხვი, თვე)
გადაწყვეტილებით

ალექსანდრე ყურაშვილს მიენიჭა

ბაკალავრის აკადემიური ხარისხი და მშენებლის

კვალიფიკაცია

რექტორი

დეკანი

ქალაქი თბილისი

სარეგისტრაციო ნომერი 06535



მაგისტრის
დიპლომი

MASTER'S
DIPLOMA

დამკვეთი: საქართველოს ტექნიკური უნივერსიტეტი
დამამზადებელი: შპს „ფორმა“
სფს რეგისტრაციის № 04-1599

GEORGIA

LEGAL ENTITY OF PUBLIC LAW

TECHNICAL UNIVERSITY OF GEORGIA

MASTER'S

DIPLOMA

MA № 000505

This is to certify that by the decision June 26, 2008.

of the Civil Engineering faculty

of the **Technical University of Georgia**

Mr. Alexander Kurashvili

born on February 21, 1985.

was awarded an academic Degree of Master with a Major in

Civil Engineering

seal

Dean of the faculty

Rector

Tbilisi September 18, 2008. Registration No 00504

საქართველო

საჯარო სამართლის იურიდიული პირი

საქართველოს ტექნიკური უნივერსიტეტი

მაგისტრის

დიპლომი

MA № 000505

საქართველოს ტექნიკური უნივერსიტეტის

საინჟინრო

ფაკულტეტის 2008 წლის 26. 6 გადაწყვეტილებით,

ალექსანდრე ყურაშვილს

დაბადებულს 1985 წლის 21 თებერვალს

მიენიჭა მშენებლობის

მაგისტრის აკადემიური ხარისხი.

ბ. ა.

ფაკულტეტის დეკანი

რექტორი

თბილისი 18/09/2008 სარეგისტრაციო # 00504

საქართველო

ორი ათას ჩვიდმეტი წლის ექვს დეკემბერს მე, საქართველოს ნოტარიუსს თეა მაღალდაძეს, ჩემს სანოტარო ბიუროში, რომელიც მდებარეობს მისამართზე: თბილისი, მტკვრის ქ. N6, მომმართა: **ალექსანდრე ყურაშვილმა**, რომელმაც წარმოადგინა მის მიერ შედგენილი **სამუშაო გამოცდილების** ერთი ეგზემპლარი და მოითხოვა მასზე მისი ხელმოწერის სანოტარო წესით დამოწმება.

მე დავადგინე მისი პირადობა წარმოდგენილი პირადობის დამადასტურებელი დოკუმენტით და დავრწმუნდი, რომ მე ნამდვილად **ალექსანდრე ყურაშვილმა (დაბად.21.02.1985წ. პ/ნ 01024034907, პ/მ ღ1428509)** მომმართა.

მე შევამოწმე მისი ქმედუნარიანობა და ვადასტურებ, რომ მის ქმედუნარიანობაში ეჭვის შეტანის საფუძველი არ მაქვს.

მან განაცხადა, რომ მისთვის ცნობილია **სამუშაო გამოცდილების** შინაარსი და მასზე ხელმოწერის სამართლებრივი შედეგი, რომ იგი სრულად გამოხატავს მის ნებასა და სურვილს, რის შემდეგაც მან ჩემი თანდასწრებით, პირადად მოაწერა ხელი **სამუშაო გამოცდილებას**, რომელიც თან ერთვის სანოტარო აქტს.

ნოტარიუსმა მას განუმარტა, რომ იგი ამოწმებს მხოლოდ **სამუშაო გამოცდილებაზე** მისი ხელმოწერის ნამდვილობას და არა **სამუშაო გამოცდილებაში** მოყვანილი ფაქტის სიზუსტეს და ნამდვილობას. მე მას აგრეთვე განვუმარტე, რომ ნოტარიუსს არ ეკისრება პასუხისმგებლობა კერძო აქტის კანონმდებლობასთან შეუსაბამობის, ან კერძო აქტში ხელმომწერის ნების არაადეკვატურად ასახვის გამო და შესაბამისად, პასუხს არ აგებს მის ნამდვილობაზე.

დამოწმებულია ერთი ხელმოწერის ნამდვილობა **სამუშაო გამოცდილების** ერთ ეგზემპლარზე და შესაბამისად გადახდილია სანოტარო საზღაური: "სანოტარო მოქმედებათა შესრულებისათვის საზღაურისა და საქართველოს ნოტარიუსთა პალატისათვის დადგენილი საფასურის ოდენობების, მათი გადახდევინების წესისა და მომსახურების ვადების დამტკიცების შესახებ" საქართველოს მთავრობის #507-ე დადგენილების (29.12.2011 წ.) 31-ე მუხლის საფუძველზე 2.00 ლარი, 39-ე მუხლის საფუძველზე 2.00 ლარი და საგადასახადო კოდექსის 169-ე მუხლის საფუძველზე დ.ღ.გ. 0.36 ლარი, ჯამში: 4.36 ლარი.

საქართველოს ნოტარიუსი
თეა მაღალდაძე

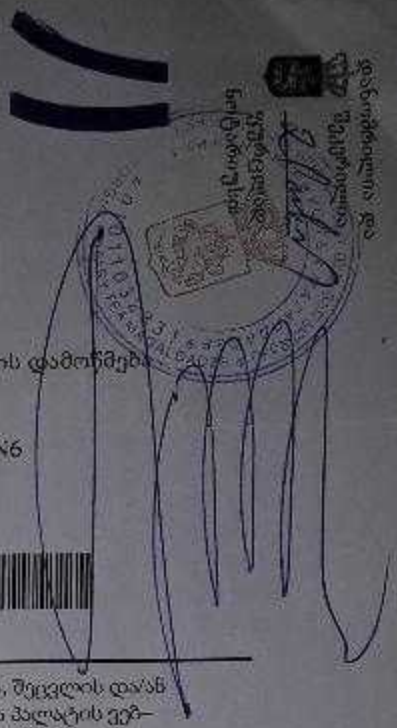

სანოტარო მოქმედების რეგისტრაციის ნომერი	N171419327
სანოტარო მოქმედების რეგისტრაციის თარიღი	06.12.2017 წ
სანოტარო მოქმედების დასახელება	ხელმოწერის ნამდვილობის დამოწმება
სრულიად	თეა მაღალდაძე
სანოტარო ბიუროს მისამართი	თბილისი, მტკვრის ქუჩა N6
სანოტარო ბიუროს ტელეფონი	0322931887
სანოტარო მოქმედების ინდივიდუალური ნომერი	31278100086917

სანოტარო მოქმედებისა და სანოტარო აქტის შესახებ ინფორმაციის (მისი შექმნის, შეცვლის და/ან გაუქმების შესახებ) მიღება–გადამოწმება შეგიძლიათ საქართველოს ნოტარიუსთა პალატის ვებ–გვერდზე: www.notary.ge ასევე შეგიძლიათ დარეკოთ ტელეფონზე: +995(32) 2 66 19 18

დაკვეთა №120/2020

ქ. თბილისში, პოლიტკოვსკაიას ქუჩის მიმდებარედ (ს/კ 01.14.05.008.061, ნაკვეთი №16) მრავალბინიანი საცხოვრებელი სახლის მშენებლობისთვის გამოყოფილი უბნის საინჟინრო გეოლოგიური პირობები

დირექტორი ზ. კვაჭანტირაძე

თბილისი 2020 წ.

შპს „გეოინჟკომპლექსი"
ჟიული შარტავას ქ. №43დ
თბილისი, 0160, საქართველო

"GEOENGCOMPLEX" LTD
43d Zhiuli Shartava Str., 0160
Tbilisi, Georgia

Tel. (995 32) 37 62 55 E-mail: geo.logi@yahoo.com

ს ა რ ჩ ე ვ ი

№№	მასალების დასახელება	გვერდების და ნახაზების №
	I ტექსტური ნაწილი	
1	ტექნიკური დავალება	1
2	საინჟინრო გეოლოგიური დასკვნა	2 – 7
	II გრაფიკული მასალა	
3	-უბნის ტოპოგეგმა 1:500 მასშტაბში, გამონამუშევრების და ჭრილის ხაზების დატანით	ფ. №1
4	გამონამუშევრების და უბნის გეოლოგიური ჭრილები	ფ. №2
5	უბნის გეოლოგიური ჭრილი	ფ. №3

ტექნიკური დავალება

საინჟინრო გეოლოგიური დასკვნის შესადგენად

ობიექტის დასახელება – მრავალბინიანი საცხოვრებელი სახლი.

დამკვეთი – შპს „ელ ელ გრუპი".

ობიექტის მდებარეობა – ქ. თბილისი, პოლიტკოვსკაიას ქუჩის (ყოფილი ჯიქია) მიმდებარედ ს/კ 01.14.05.008.061 (ნაკვეთი №16).

დაპროექტების სტადია – სამუშაო დოკუმენტაცია.

შენობის კლასი პასუხისმგებლობის მიხედვით – მეორე.

დასაპროექტებელია მრავალბინიანი საცხოვრებელი სახლი მიწისზედა 4 სართულით, მათ შორის 1-ელ სართულზე პარკინგით და მიწისქვეშა ერთსართულიანი სარდაფით. პირველი სართულის იატაკის საპროექტო ნიშნული მიბმული იქნება ადგილობრივ რელიეფზე (დადგინდება მოგვიანებით). სარდაფის იატაკი ჩაღრმავდება –4.20 მეტრით პირველი სართულის იატაკიდან.

საძირკვლის ტიპი ჩვეულებრივი – დამოკიდებულია უბნის საინჟინრო გეოლოგიურ პირობებზე.

გთხოვთ ჩვენს მიერ შესრულებული საველე სამუშაოების მონაცემების საფუძველზე შეგვიდგინოთ საინჟინრო გეოლოგიური დასკვნა.

ტექნიკური დოკუმენტაცია წარმოდგენილი იქნეს აკინძული 2 ეგზემპლარად და ელექტრონულ ვერსიაში.

დანართი: უბნის ტოპოგეგმა 1:500 მასშტაბში.

დავალება გასცა ლ. ლომსაძე

ქ. თბილისში, პოლიტკოვსკაიას ქუჩის მიმდებარედ (ს/კ 01.14.05.008.061, ნაკვეთი №16) მრავალბინიანი საცხოვრებელი სახლის მშენებლობისთვის გამოყოფილი უბნის საინჟინრო გეოლოგიური პირობები

შპს „ელ ელ გრუპი"-ს დაკვეთით (დაკვეთა №120/2020), შპს „გეოინჟკომპლექსის" მიერ, 2020 წლის დეკემბერში, ქ. თბილისში, პოლიტკოვსკაიას ქუჩის (ყოფილი ჯიქია) მიმდებარედ, მრავალბინიანი საცხოვრებელი სახლის მშენებლობისთვის გამოყოფილ უბანზე, დამკვეთის მიერ შესრულებული სამუშაოების მონაცემების საფუძველზე, შედგენილი იქნა საინჟინრო გეოლოგიური დასკვნა.

დასკვნის შედგენის მიზანს წარმოადგენდა სამშენებლოდ გამოყოფილი უბნის საინჟინრო გეოლოგიური პირობების დახასიათება და დასაპროექტებელი შენობის დაფუძნების პირობების გადაწყვეტა.

დასაპროექტებელი შენობის ტექნიკური მახასიათებლები მოცემულია დამკვეთის მიერ გადმოცემულ ტექნიკურ დავალებაში (ერთვის დასკვნას).

უბანი ამჟამად თავისუფალია და ხასიათდება ტექნოგენური რელიეფით.

უშუალოდ უბნის ფარგლებში, წინა წლებში ჩატარებული კვლევის შესახებ ცნობილი არ არის. უბნის მიმდებარედ და საერთოდ ჯიქიას ქუჩის გასწვრივ აღნიშნული შპს „გეოინჟკომპლექსის" მიერ, მრავალრიცხოვან ობიექტებზე ჩატარებულია საინჟინრო გეოლოგიური კვლევები, რომელთა მასალები დაცულია განყოფილების არქივში და გამოყენებულია წინამდებარე დასკვნის შედგენისას.

ზემოთ აღნიშნული მიზნების გადასაწყვეტად, უბანზე დასაპროექტებელი შენობის კონტურის ფარგლებში, დამკვეთის ძალებით, მითითებულ ადგილებში მექანიზმებით გაყვანილი იქნა 3 შურფი – №№1÷3, სიღრმით 4 მ თითოეული, მთლიანი მოცულობით 12,0 გრძ. მეტრი. შურფების სიღრმეები განაპირობა უბანზე ძირითადი ქანების ზედაპირიდან გავრცელების სიღრმემ.

შურფების აღწერა შესრულდა განყოფილების წამყვანი სპეციალისტის მ. მამუკაშვილის ხელმძღვანელობით.

ტოპოსაფუძვლად გამოყენებულია დამკვეთის მიერ გადმოცემული ტოპოგეგმა 1:500 მასშტაბში, რომელზეც დატანილი იქნა შურფების განლაგება და მის მიხედვით შესრულდა შურფების გეგმურ-სიმაღლითი მიბმა.

გეომორფოლოგიურად საკვლევი უბანი განლაგებულია მდ. ვერეს ხეობის და საბურთალოს დეპრესიის წყალგამყოფის ჩრდილო ფერდის დაბოლოების ნაწილში, ტექნოგენური, ჩრდილო მხარეს 30°-მდე დახრის მქონე რელიეფით.

პნ 01.05-08-ის („სამშენებლო კლიმატოლოგია“) თანახმად, უბნის კლიმატური მახასიათებლები, ქ. თბილისის საბურთალოს მეტეოროლოგიური სადგურის (63) მონაცემების მიხედვით შემდეგია:

– წლის საშუალო ტემპერატურა +12,2°C;

– აბსოლუტური მინიმუმი –23°C;

– აბსოლუტური მაქსიმუმი +40°C;

– ნალექების რაოდენობა წელიწადში – 560 მმ;

– ქარის უდიდესი სიჩქარე შესაძლებელი 20 წელიწადში ერთხელ – 37 მ/წმ;

– ქარის წნევის ნორმატიული მნიშვნელობა 15 წელიწადში ერთხელ – W_0=0,85 კპა;

– თოვლის საფარის წონა – 0,50 კპა;

– გრუნტების ჩაყინვის ნორმატიული სიღრმე – 0 სმ.

ჩატარებული კვლევების საფუძველზე შედგენილია შურფების სვეტების და ნაკვეთის გეოლოგიური ჭრილები.

როგორც წარმოდგენილი ჭრილებიდან ჩანს, ნაკვეთზე მიწის ზედაპირიდან 1,60–2,6 მ-ის სიღრმემდე გავრცელებულია ტექნოგენური (tQIV) – ნაყარი გრუნტი, წარმოდგენილი ძირითადი ქანების სხვადასხვა ზომის ნატეხოვანი მასალის და თიხნარის ნარევით (ფენა 1). ნაყარი გრუნტი დაყრილია ახლომდებარე მშენებლობებიდან ამოღებული გრუნტების შემოტანით და სუსტად შეკავშირებულია.

ნაყარის ქვეშ 1,6–2,6 მ-ის სიღრმიდან კვლევის სიღრმემდე 4,0 მ გავრცელებულია ზედა ეოცენის (P_2^3) ძირითადი ქანები, წარმოდგენილი არგილითების და თიხოვანი ქვიშაქვების შრეების მორიგეობით, რომელიც ეროზიული ზედაპირიდან 0,3–0,4 მ-ის სიღრმემდე ძლიერ გამოფიტულია (ფენა 2), ხოლო სიღრმეში გამოფიტული (ფენა 3).

ახლომდებარე გაშიშვლებების მიხედვით ძირითადი ქანების დასტებში ჭარბობს არგილითების შრეები დაახლოებით 60%–40% თანაფარდობით. ქანების წოლის ელემენტები აღნიშნული გაშიშვლებების მიხედვით შემდეგია – დაქანების

აზიმუტი ჩდ. 360°, დახრის კუთხე საშუალოდ 35°. ამ მონაცემებით არის ქანების დახრის მიმართულებები დატანილი ლითოლოგიურ ჭრილებზე, რომლის თანახმად უბნის რელიეფის, ძირითადი ქანების ეროზიული ზედაპირის და შრეების დახრის მიმართულება თანხვდენილია, რაც არახელსაყრელი ფაქტორია.

ჰიდროგეოლოგიური პირობების მხრივ, უბანზე გრუნტის წყლები არ არის გავრცელებული.

ანალოგიური ძირითადი ქანები ლაბორატორიულად შესწავლილია მახლობელ უბნებზე და მათი მონაცემები გამოყენებულია საკვლევი უბნისთვისაც.

საკვლევ უბანს სამხრეთ-აღმოსავლეთიდან ემიჯნება 2 სართულიანი ინდივიდუალური საცხოვრებელი სახლი, რომლის დაფუძნების პირობების გარკვევა ფიზიკურად მოუხერხებელია. გამოკითხული იქნა მეპატრონე, რომლის გადმოცემით შენობა დაფუძნებულია ცალკემდგომი ბეტონის საძირკვლებით ძირითად ქანზე (ფენა 3), რომელიც ჩაღრმავებულია მიწის ზედაპირიდან 3,0 მ-ის სიღრმემდე.

დასკვნა და რეკომენდაციები

ყოველივე ზემოაღნიშნულიდან გამომდინარე, შეიძლება გაკეთდეს შემდეგი დასკვნები:

1. საინჟინრო გეოლოგიური თვალსაზრისით, უბანზე არახელსაყრელი ფიზიკურ-გეოლოგიური მოვლენები (მეწყერი, კარსტი, ჩაქცევები და სხვა) არ აღინიშნება, თუმცა უბნის არსებობა 15°-ზე მეტი დახრილობის ფერდზე არახელსაყრელი ფაქტორია სეისმური თვალსაზრისით, ასევე არახელსაყრელი ფაქტორია უბნის რელიეფის, ძირითადი ქანების ეროზიული ზედაპირის და შრეების დახრის მიმართულება, რაც მოითხოვს მშენებლობისას განსაკუთრებული ღონისძიებების შემუშავებას.

საინჟინრო გეოლოგიური პირობების სირთულის მიხედვით, უბანი არახელსაყრელი ფაქტორების გათვალისწინების მიხედვით სნ და წ 1.02.07-87-ის მე-10 სავალდებულო დანართის თანახმად მიეკუთვნება II კატეგორიას (საშუალო სირთულის).

2. უბანზე გავრცელებულ გრუნტებში, სამშენებლო თვისებების მიხედვით, ნაყარი გრუნტის (ფენა 1) ჩაუთვლელად, გამოიყოფა ორი საინჟინრო გეოლოგიური ელემენტი:

   I სბე – ძლიერ გამოფიტული ძირითადი ქანი (ფენა 2);

   II სბე – გამოფიტული ძირითადი ქანი (ფენა 3).

3. უბნის გეოლოგიური აგებულებიდან გამომდინარე, შენობის დაფუძნება განხორციელდება **II სბე**-ზე – გამოფიტულ ძირითად ქანზე (ფენა 3). **I სბე**-ზე, მისი მცირე სიმძლავრის გამო დაფუძნება მოუხერხებელია.

   უბანზე ზემოთ აღნიშნული არახელსაყრელი ფაქტორებიდან გამომდინარე დაფუძნების ოპტიმალურ ვარიანტს წარმოადგენს დაფუძნება ცალკემდგომი საძირკვლების გამოყენებით.

   იმასთან დაკავშირებით, რომ სამშენებლო მოედანი ხასითდება 15°-ზე მეტი დახრით, სნ და წ II-7-81-ის 1.5 პუნქტის თანახმად იგი მიეკუთვნება არახელსაყრელს სეისმური თვალსაზრისით და ასეთ მოედნებზე მშენებლობის აუცილებლობის შემთხვევაში, საჭიროა მიღებული იქნეს დამატებითი ღონისძიებები კონსტრუქციების და საძირკვლების გასაძლიერებლად.

   საძირკვლის გაძლიერების ერთ-ერთ ღონისძიებად შეიძლება მიღებული იქნეს საძირკვლების ღრმად ჩასვლა ძირითად ქანში.

4. ფუძის ანგარიშებისთვის, ქვემოთ მოცემულია გამოყოფილი **II სბე**-ის გრუნტის (ფენა 3) ფიზიკურ-მექანიკური მახასიათებლების მნიშვნელობები, მიღებული საარქივო მასალების ლაბორატორიული კვლევის მონაცემების ნორმატიული დოკუმენტების და საცნობარო ლიტერატურის გამოყენების საფუძველზე:

სიმკვრივე ρ=2,30 გ/სმ^3;

სიმტკიცის ზღვარი ერთღერძა კუმშვაზე წყალგაჯერებულ მდგომარეობაში R_C=9000 კპა (90 კგძ/სმ^2);

საგების კოეფიციენტი k=100 კგძ/სმ^3;

პუასონის კოეფიციენტი μ=0,20;

ბეტონის გრუნტთან ხახუნის კოეფიციენტი f_n=0,75.

5. პნ 01.01–09-ის („სეისმომედეგი მშენებლობა“) თანახმად, ქ. თბილისი მდებარეობს 8 ბალიანი სეისმურობის ზონაში.

   უბანზე გავრცელებული გრუნტები სეისმური თვალსაზრისით მიეკუთვნებიან:

   ა) ნაყარი გრუნტი (ფენა 1) – III კატეგორიას;

   ბ) ძირითადი ქანები (ფენები 2 და 3) – II კატეგორიას.

   უბნის საანგარიშო სეისმურობად განისაზღვროს 8 ბალი.

   სეისმურობის უგანზომილებო კოეფიციენტი ქ. თბილისისთვის A=0,17.

6. მშენებლობისას მხედველობაში იქნეს მიღებული მომიჯნავედ არსებული შენობის დაფუძნების პირობა და საჭიროების შემთხვევაში გათვალისწინდეს მისი მდგრადობის ღონისძიება.

7. ქვაბულის ან თხრილების ფერდოების მაქსიმალური დასაშვები დახრა, უბანზე გავრცელებული მეოთხეული გრუნტებისთვის, მიღებული იქნეს სნ და წ 3.02.01-87-ის 3.11, 3.15 პუნქტების თანახმად და სნ და წ III-4-80-ის მე-9 თავის მოთხოვნების გათვალისწინებით.

   ძირითადი ქანებისთვის დახრა მიღებული იქნეს – 70°.

8. დამუშავების სიძნელის მიხედვით, უბანზე გავრცელებული გრუნტები, სნ და ₩ IV-2–82-ის I–I ცხრილის თანახმად, მიეკუთვნებიან:
   ა) ნაყარი გრუნტი (ფენა 1) – სამივე სახეობით (ერთციცხვიანი ექსკავატორით, ბულდოზერით და ხელით) დამუშავებისას – III ჯგუფს, სიმკვრივით 1900 კგ/მ³ (რიგ. №24ბ);
   ბ) ძირითადი ქანი ძლიერ გამოფიტული (ფენა 2) – ერთციცხვიანი ექსკავატორით დამუშავებისას – V ჯგუფს, ხელით დამუშავებისას – Vр ჯგუფს, სიმკვრივით 2000 კგ/მ³ (რიგ. №3ა);
   გ) ძირითადი ქანი გამოფიტული (ფენა 3) – ხელით დამუშავებისას – VI ჯგუფს, სიმკვრივით 2300 კგ/მ³ (რიგ. №28ბ).

წამყვანი სპეციალისტი მ. მამუკაშვილი

შპს „გეოინჟკომპლექსის"
მთავარი გეოლოგი ა. პასიკაშვილი

ფოტო-ფიქსაცია

ქალაქი თბილისი , ქუჩა ჯიქია , მიმდებარე ტერიტორია , (ნაკვეთი №16) (01.14.05.008.061)
მოქ: კახა ღვინიანიძე (60002009681) საკუთრებაში არსებული 473.00 კვ.მ
არასასოფლო-სამეურნეო დანიშნულების მიწის ნაკვეთის და მისი მიმდებარე
ტერიტორიის ტოპოგრაფიული

გეგმა

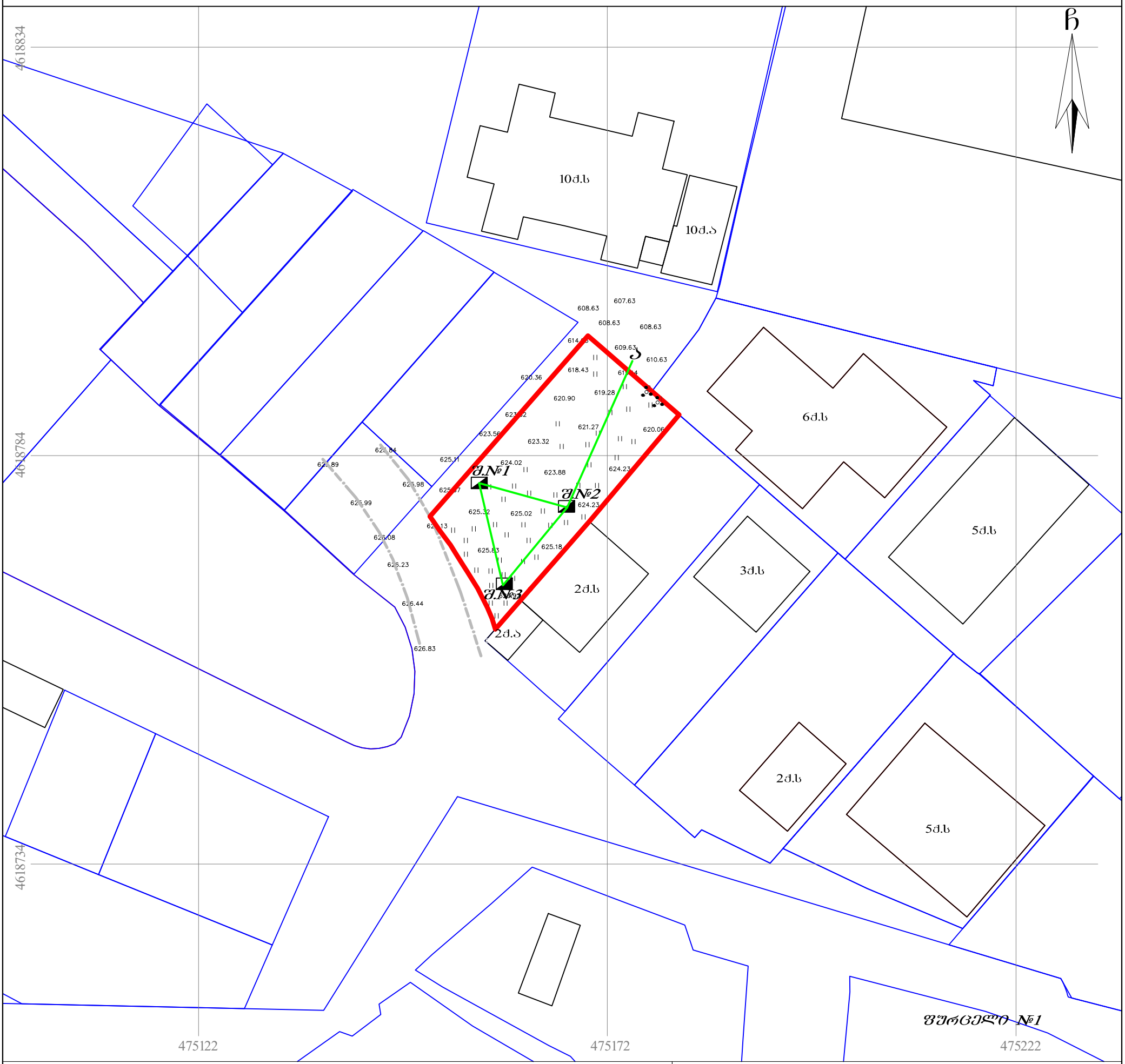

პირობითი აღნიშვნები

WGS 1984-ის კოორდინატთა სისტემის UTM პროექცია

ძს	საცხ. შენობა	ხის ღობე	წ — წყალგაყვანილობა
ძა	არასაცხ. შენობა	ღობე	გ — გაზი
	ფარდული	ქვის კედელი	კ — კანალიზაცია
	მშენებარე შენობა	კედელი	სან — სანიაღვრე
	სატრანსფორ.	ფლატე	კშ — კავშირგაბმულობა
	ჯიხური	რკინიგზა	ელ. ქსელები
	ხეები	სამეთვალყურეო ჭები	
	გარე განათება	ელ. გადამცემი ხაზი	თგ — გათბობა

შენიშვნა: 1) გეგმაზე დატანილია საჯარო რეესტრში რეგისტრირებული ნაკვეთის საზღვარი

2) მიწის სამუშაოების შესრულება შეათანხმეთ კომუნიკაციის წარმომადგენლებთან

შ.პ.ს "აი დი სფეისი" ს/ნ 400148899
მის: ქ. თბილისი, გლდანი-ნაძალადევის
რაიონი, მ.მწყსხის ქ. №26
ტელ: 592 92 63 00

დირექტორი:	ი. ხავთასი	
აზომა:	დ. მუნჯიშვილი	
დახაზა:	დ. მუნჯიშვილი	
მაშტაბი: 1:500		თარიღი: 05.08.2020

ვერტიკალური გეგმა №1

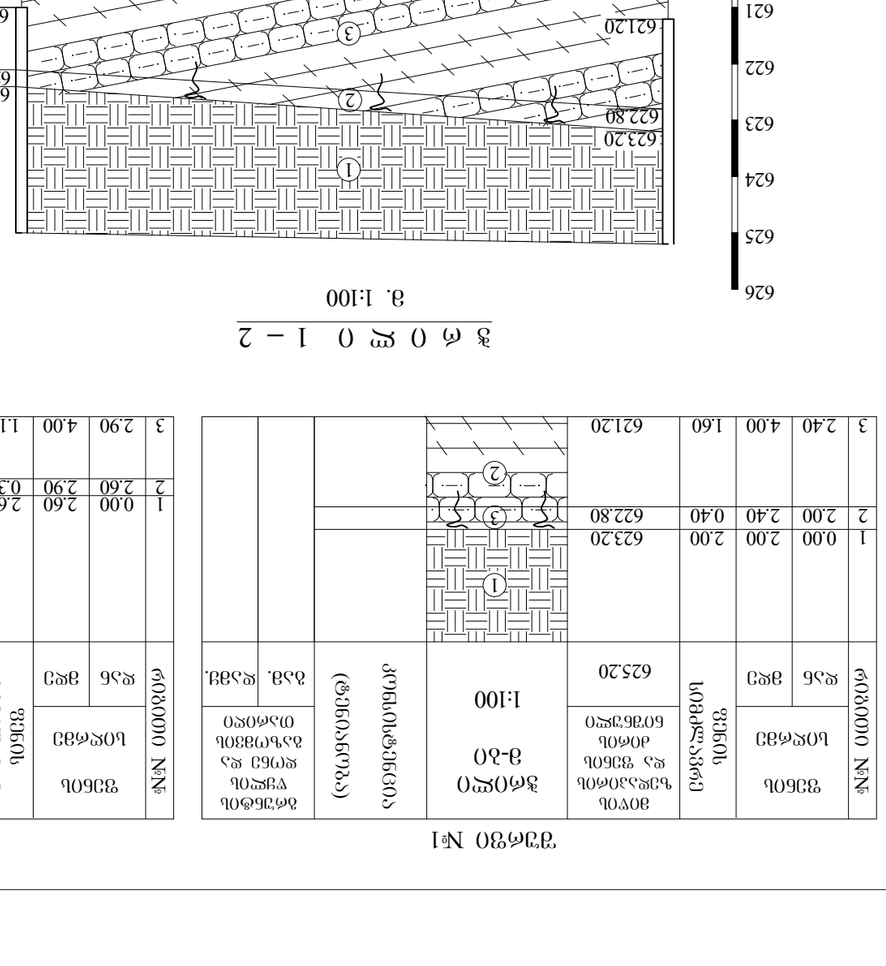

ვ ე რ ტ ი კ ა ლ უ რ ი გ ე გ მ ა № 1 – 2

მ. 1:100

№	ბაზისური წერტილის დასახელება	ჰორიზონტალური მანძილი, მ		ნიშნული, მ	
		ცალკეული მონაკვეთის	ჯამური	ბაზისური წერტილის	საპროექტო ზედაპირის
1	ბაზ.№1	0.00	0.00	623.20	625.00
2	საპროექტო ზ-ში	2.00	2.00		
3	ბაზ.№2	2.00	4.00	622.80	625.00

ვერტიკალური გეგმა №2

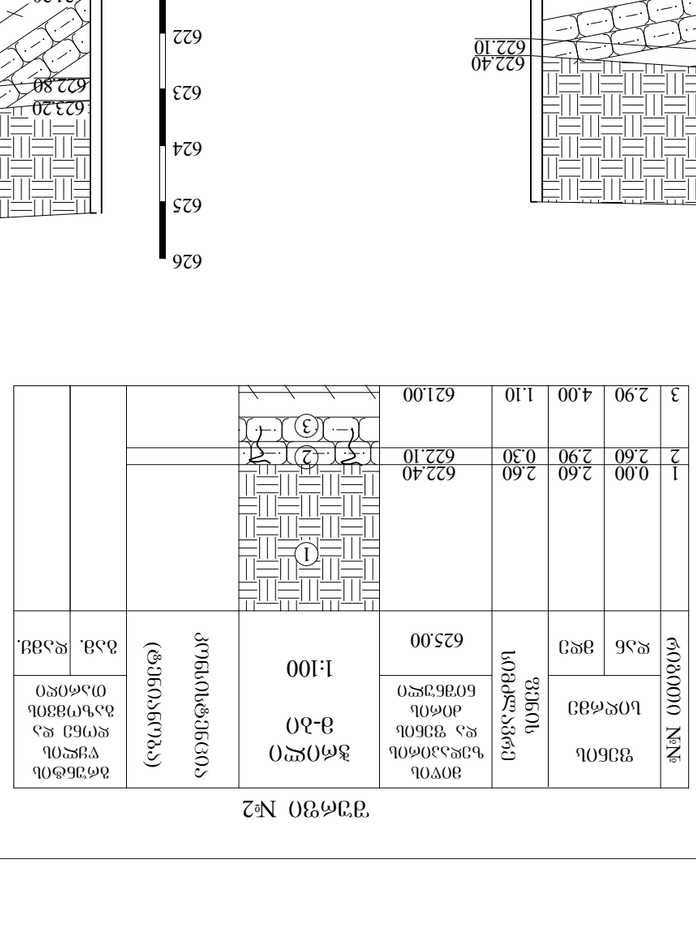

ვ ე რ ტ ი კ ა ლ უ რ ი გ ე გ მ ა № 2 – 3

მ. 1:100

№	ბაზისური წერტილის დასახელება	ჰორიზონტალური მანძილი, მ		ნიშნული, მ	
		ცალკეული მონაკვეთის	ჯამური	ბაზისური წერტილის	საპროექტო ზედაპირის
1	ბაზ.№2	0.00	0.00	622.40	625.00
2	საპროექტო ზ-ში	2.60	2.60	622.10	625.00
3	ბაზ.№3	2.90	5.50	621.00	625.00

ვერტიკალური გეგმა №3

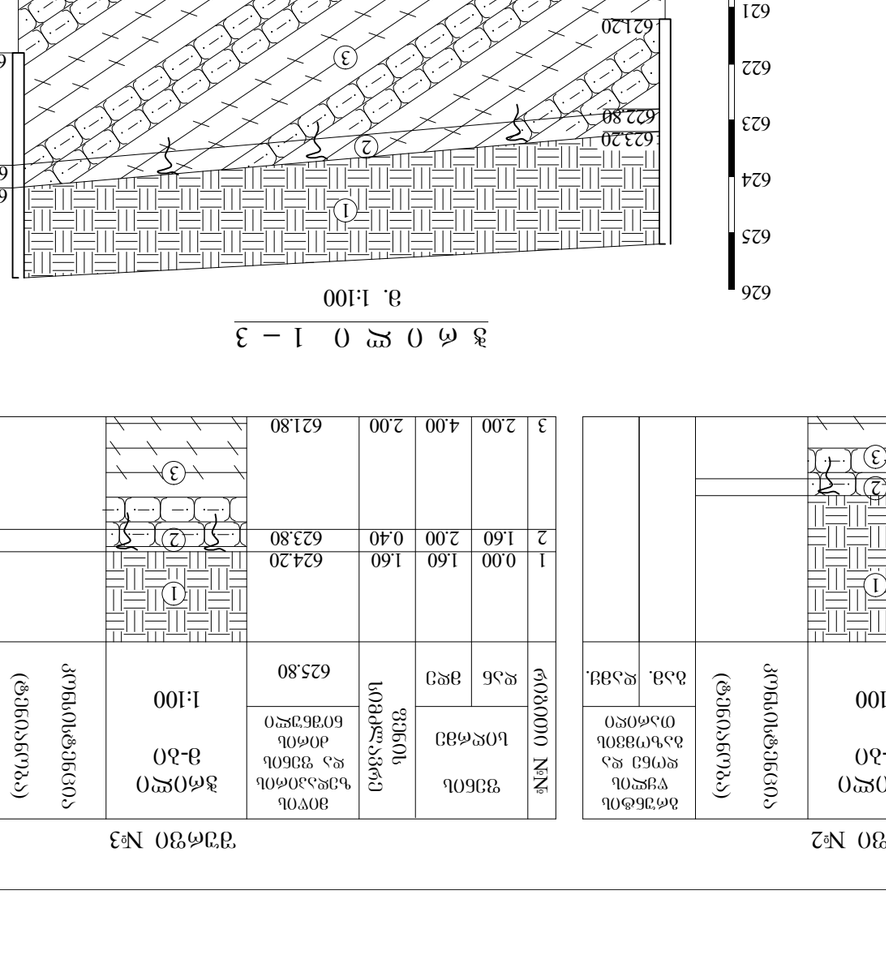

ვ ე რ ტ ი კ ა ლ უ რ ი გ ე გ მ ა № 3 – 1

მ. 1:100

№	ბაზისური წერტილის დასახელება	ჰორიზონტალური მანძილი, მ		ნიშნული, მ	
		ცალკეული მონაკვეთის	ჯამური	ბაზისური წერტილის	საპროექტო ზედაპირის
1	ბაზ.№3	0.00	0.00	624.20	625.80
2	საპროექტო ზ-ში	1.60	1.60	623.80	625.80
3	ბაზ.№1	2.00	3.60	621.80	625.80

ვ ე რ ტ ი კ ა ლ უ რ ი გ ე გ მ ა № 3 – 1

მ. 1:100

ვ ე რ ტ ი კ ა ლ უ რ ი გ ე გ მ ა № 3 – 1

მ. 1:100

№	ბაზისური წერტილის დასახელება	ჰორიზონტალური მანძილი, მ		ნიშნული, მ	
		ცალკეული მონაკვეთის	ჯამური	ბაზისური წერტილის	საპროექტო ზედაპირის
1	ბაზ.№3	0.00	0.00	624.20	625.80
2	საპროექტო ზ-ში	1.60	1.60	623.80	625.80
3	ბაზ.№1	2.00	3.60	621.80	625.80

ვ ე რ ტ ი კ ა ლ უ რ ი გ ე გ მ ა № 1 – 2

მ. 1:100

ვ ე რ ტ ი კ ა ლ უ რ ი გ ე გ მ ა № 1 – 2

მ. 1:100

№	ბაზისური წერტილის დასახელება	ჰორიზონტალური მანძილი, მ		ნიშნული, მ	
		ცალკეული მონაკვეთის	ჯამური	ბაზისური წერტილის	საპროექტო ზედაპირის
1	ბაზ.№1	0.00	0.00	623.20	625.00
2	საპროექტო ზ-ში	2.00	2.00		
3	ბაზ.№2	2.40	4.00	622.80	625.00

ვერტიკალური გეგმების ნორმალური პროფილები

1 – დატკეპნილი ასფალტობეტონის საფარი, ტიპი ბ, ფრაქციით 0-20 მმ, საშუალო სისქით 5 სმ
2 – ქვიშა-ხრეშოვანი ნარევი, ფრაქციით 0-40 მმ, საშუალო სისქით 15 სმ
3 – ქვიშა-ხრეშოვანი ნარევი, ფრაქციით 0-40 მმ, საშუალო სისქით 20 სმ

ტექნიკური მონაცემები

საანგარიშო სიჩქარე	60 კმ/სთ
მოძრაობის ინტენსივობა	1200 ავტომობილი/დღეღამეში
საანგარიშო დატვირთვა	10 ტ ღერძზე
ასფალტობეტონის საფარის საანგარიშო ელასტიკური მოდული	1200 მპა
ქვიშა-ხრეშოვანი ფენების საანგარიშო ელასტიკური მოდული	250 მპა
გრუნტის საანგარიშო ელასტიკური მოდული	80 მპა
საანგარიშო ტემპერატურა	+20 °C

შპს „პროექტი-გზა“
ქ. თბილისი, ვ. ჭავჭავაძის ქ. №43
ტელ.: (032) 2 37 62 55

მ. თბილისი–ბათუმი, 01.14.05.008.061, ნაკ. №16) მონაკვეთის ხელახალი პროექტირება	მ. ბერიძე		
	მ. ჯაფარიძე		
	ლ. ქებულაძე		
	ნ. ქებულაძე		
	ნ. ჯაფარიძე		
	ნ. ბერიძე		
ხაზ.№120/2020			
ფურცელი 2			
ფურცლების 3			

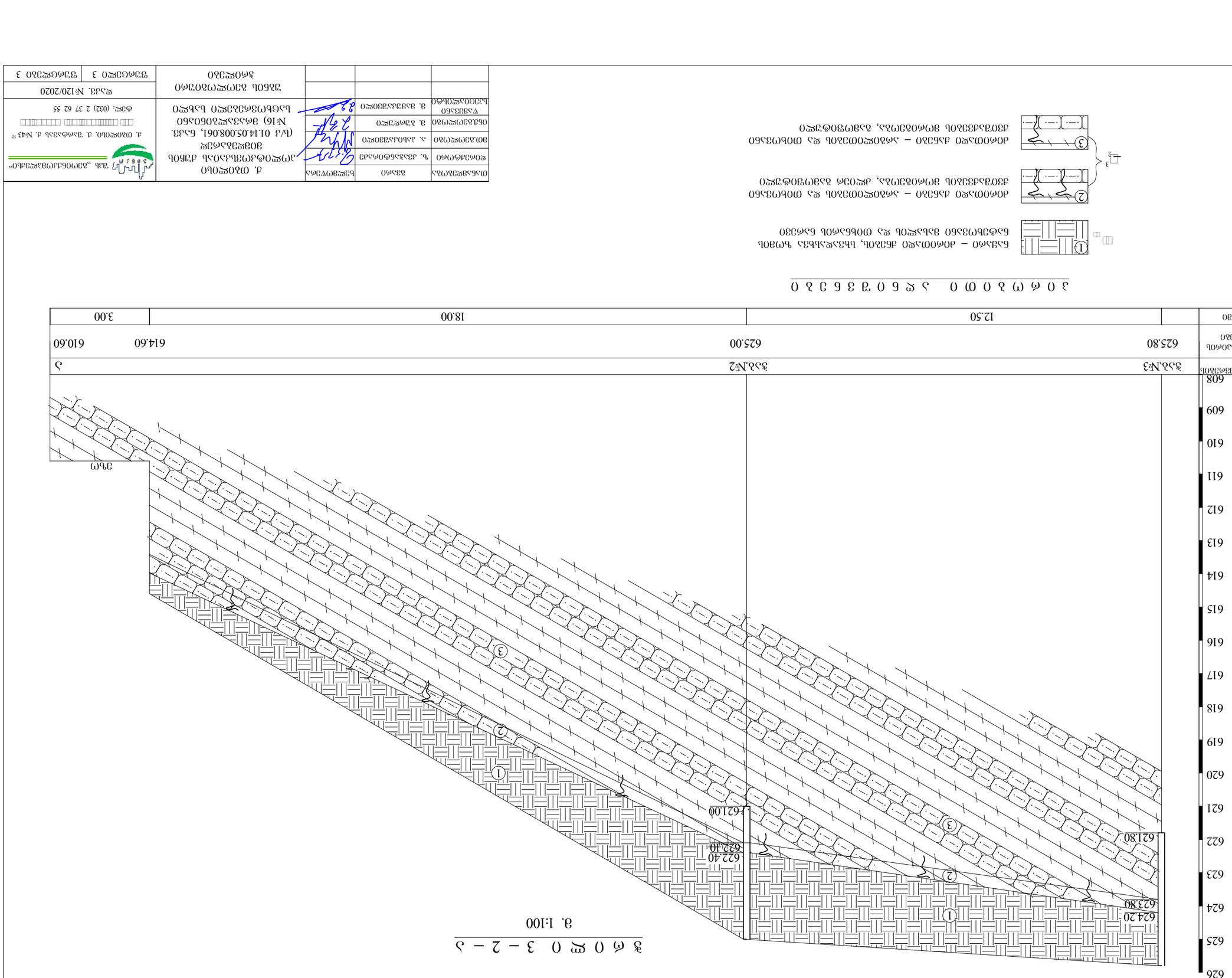

з е м е л ь н ы й у ч а с т о к

з – 2 – ъ

а. 1:100

1	бъзъ-е – дЪбЪЪО – дЪбЪЪО дбзЪЪЪЪ, ЪЪбзъеъЪЪбзъ ъ(т)ЪЪЪ ъъфЪЪ(т)зъбО ЪъЪцеЪЪ ЪъеЪ(т)ЪЪ ъъфЪЪ(т)зъбО ЪъеЪЪЪ ЪъеЪ(т)ЪЪ		
2	дОеООЪъеО дъбЪЪО – ъеЪОеЪООЪЪЪО ъъ ОЪЪ(т)зъбО дЪОЪъдЪЪЪЪО ЪЪеЪ(т)ЪЪ ЪъеЪ(т)ЪЪ ЪъеЪЪЪ ъъфЪЪ(т)зъбО		
3	дОеООЪъеО дъбЪЪО – ъеЪОеЪООЪЪЪО ъъ ОЪЪ(т)зъбО дЪОЪъдЪЪЪЪО ЪЪеЪ(т)ЪЪ ЪъеЪЪЪ ъъфЪЪ(т)зъбО		

ОЪъбъеЪъОъ	бзъеО	ЪъеъЪ(т)ъъ	
ъ(т)ЪЪеЪъ	ъ. дъъъъбъеЪъеъЪ	ъъ	
ЪеЪ(т)ъеО	ъ. ъъЪъЪ(т)ЪЪеО	ъ. ъъеъеъеО	
ОъдЪЪ(т)ъеО	ъ. ъъеъеъеО	(Ъ/З 01.14.05.008.061, ЪъЪЪ. №16) ъеъЪЪъеЪъОъ ЪъЪеъ(т)ъеЪЪЪеО ЪъЪеъ(т)ъеЪЪЪеО	
ъ(т)ъеЪЪеО	ъ. ъъЪъЪ(т)ЪЪеО		
ЪъдЪЪЪъеЪЪеО			

д. ОъЪОеОЪО. д. ъеъеЪъЪъ Ъ. №43 "
ъъ ОъЪОеОЪО. д. ъеъеЪъЪъ Ъ. №43

საექსპერტო შეფასება

ანგარიშზე: „ქ. თბილისში, პოლიტკოვსკაიას ქუჩის მიმდებარედ მრავალბინიანი საცხოვრებელი სახლის მშენებლობისათვის გამოყოფილი მოედნის ს.კ. 01.14.05.008.061 საინჟინრო-გეოლოგიური გამოკვლევა“.

შპს „ელ ელ გრუპი“ს ხელმძღვანელობის თხოვნით, ჩვენს მიერ 2020 წლის 22 დეკემბერს შემოწმებული იქნა ქ. თბილისში, პოლიტკოვსკაიას ქუჩის მიმდებარედ მრავალბინიანი საცხოვრებელი სახლის მშენებლობისათვის გამოყოფილი მოედნის ს.კ. 01.14.05.008.061 საინჟინრო-გეოლოგიური სამუშაოების ტექნიკური დოკუმენტაცია.

შემოწმების მიზანი: დადგინდეს ქ. თბილისში, პოლიტკოვსკაიას ქუჩის მიმდებარედ მრავალბინიანი საცხოვრებელი სახლის მშენებლობისათვის გამოყოფილი მოედნის ს.კ. 01.14.05.008.061 საინჟინრო-გეოლოგიური სამუშაოების და მის საფუძველზე შედგენილი ტექნიკური დოკუმენტაციის შესაბამისობა საქართველოში მოქმედ სამშენებლო ნორმებთან, წესებთან და სახელმწიფო სტანდარტებთან.

საინჟინრო-გეოლოგიური სამუშაოები შესრულებულია შ.პ.ს. „გეოინჟკომპლექსი“-ს გეოლოგიური ჯგუფის მიერ 2020 წლის დეკემბერში. სამუშაოების უშუალო ხელმძღვანელი ინჟ. გეოლოგი, გეოლოგიის მაგისტრი მ. მამუკაშვილი.

საექსპერტოდ წარმოდგენილია:

1. ანგარიშის ტექსტური ნაწილი, აკრეფილი კომპიუტერზე ..... 7 გვ.
2. ტექნიკური დავალება ..... 1 გვ.
3. ცხრილი გრუნტების თვისებებზე ..... 1 გვ.
4. მოედნის ტოპოგეგმა..... 1 ფურც.
5. სამთო გამონამუშევრების ლითოლოგიური სვეტები..... 1 ფურც.
6. მოედნის გეოლოგიური ჭრილი ..... 2 ფურც.

პროექტით საკვლევ მოედანზე უნდა აშენდეს 5 სართულიანი (4 სართული და 1 მიწისქვეშა სართული) საცხოვრებელი სახლი. შენობა კონსტრუქციულად გადაწყვეტილია რკინაბეტონის კარკასში, შევსება იქნება აგურით, ან ბეტონის წვრილი ბლოკებით. რაც შეეხება საძირკვლის ტიპსა და ჩაღრმავებას, ის გადაწყდება მოედნის საინჟინრო-გეოლოგიური გამოკვლევების შემდეგ.

მოედნის საინჟინრო-გეოლოგიური პირობების დასადგენად, საკვლევ მოედანზე გაყვანილი იქნა 3 შურფი, მათი საერთო სიგრძე შეადგენს 12.0 მეტრს. შურფებიდან აღებული იქნა ნიმუშები მათი თვისებების დასახასიათებლად.

ჩატარებული საველე და ლაბორატორიული სამუშაოების ანალიზის საფუძველზე, საკვლევ მოედანზე გეოლოგიურ ჭრილში გამოყოფილი იქნა გრუნტის შემდეგი ფენები:

1. ფენა 1 – ნაყარი გრუნტი
2. ფენა 2 – ძირითადი ქანები, არგილითებისა და ქვიშაქვების მორიგეობა, ძლიერ გამოფიტული

3. ფენა 3 – ძირითადი ქანები, არგილითებისა და ქვიშაქვების მორიგეობა, გამოფიტული

ანგარიშში მოკლედაა მოცემული საკვლევი ტერიტორიის გეომორფოლოგიური, გეოლოგიური და ჰიდროგეოლოგიური პირობები. მოცემულია ზემოაღნიშნული გრუნტების საინჟინრო-გეოლოგიური დახასიათება, მათი ნორმატიული და საანგარიშო მაჩვენებლები. მოედნის სულ ზედა ფენა წარმოდგენილი არის ნაყარი გრუნტით, რომელიც შენობის ფუძე გრუნტად არ გამოდგება და ამიტომ მათი თვისებები არაა გამოკვლეული. შემდეგი ფენა ძირითადი ქანები, მესამეული ასაკის არგილითებისა და ქვიშაქვების მორიგეობაა. მათი წოლის ელემენტებია: ქანების მიმართების აზიმუტი ჩრდი. 360^0, ხოლო ქანების დახრის კუთხე საშუალოდ 35^0. ანგარიშში მოცემულია ძირითადი ქანების სიმტკიცის ზღვარი ერთღერძა კუმშვაზე. ავტორი აღნიშნავს, რომ ტერიტორიაზე საშიში გეოლოგიური პროცესების განვითარება, როგორიცაა მეწყერი, ზვავი, სუფოზია და სხვ. არაა მოსალოდნელი. ტერიტორიის ჰიდროგეოლოგიური პირობებიდან აღნიშნულია, რომ გამოკვლეულ სიღრმეზე გრუნტის წყალი არ დაფიქსირებულა.

დ ა ს კ ვ ნ ა

ქ. თბილისში, პოლიტკოვსკაიას ქუჩის მიმდებარედ მრავალბინიანი საცხოვრებელი სახლის მშენებლობისათვის გამოყოფილი მოედნის ს.კ. 01.14.05.008.061 საინჟინრო-გეოლოგიური სამუშაოები აკმაყოფილებს იმ მოთხოვნებს, რომელიც მოცემულია საქართველოში მოქმედი სამშენებლო ნორმებით. ჩვენს მიერ გამოთქმული ცალკეული შენიშვნები ჩატარებული სამუშაოების მიმართ, ავტორის მიერ მიღებული იქნა მხედველობაში და ანგარიშში შეტანილია სათანადო კორექტივები. დასასრულს აღვნიშნავთ, რომ წარმოდგენილი ანგარიში იმსახურებს დადებით შეფასებას. იგი შეიძლება საფუძვლად დაედოს მშენებლობის პროექტს საინჟინრო-გეოლოგიურ ნაწილში.

საქართველოს დამსახურებული ინჟინერი,
ტექნიკურ მეცნიერებათა დოქტორი, პროფ. *გ. ჭოხონელიძე*

CV – ჭოხონელიძე გუგა

გვარი სახელი, ამის სახელი	ჭოხონელიძე გუგა ილიას ძე
ბინის ტელეფონის ნომერი	ქ. თბილისი, კეკელიძე №10, ბინა 25 ტელ: 2-22-00-44
დაბადების თარიღი	1928 წლის 16 თებერვალი
განათლება	1945 წელს დაგამთავრე ქ. თბილისის 12 ვაჟთა სკოლა. 1950 წელს დაგამთავრე საქართველოს პოლიტექნიკური ინსტიტუტის სამშენებლო ფაკულტეტი, მშენებელ-ინჟინერის სპეციალობით. 1972 წელს დაგამთავრე იგივე ინსტიტუტი, ინჟინერ გეოლოგიის სპეციალობით.
მინიჭებული კვალიფიკაცია	1974 წელს ტექნიკურ მეცნიერებათა დოქტორი (დიპლომი) 1975 წელს პროფესორი საინჟინრო გეოლოგიაში (დიპლომი) 2000 წელს საქართველოს საინჟინრო აკადემიის – აკადემიკოსი.
საქმიანობა და სამუშაო გამოცდილება	1950-1958 წწ. ჰიდროგეოლოგიისა და მელიორაციის ინსტიტუტის მეცნიერ-თანამშრომელი; 1958-1974წწ. საქართველოს მეცნიერებათა აკადემიის ჰიდროგეოლოგიისა და საინჟინრო გეოლოგიის ინსტიტუტის დირექტორის მოადგილე სამეცნიერო ნაწილში; 1983 წლიდან დღემდე საქართველოს ტექნიკური უნივერსიტეტის გრუნტების მექანიკის და ფუძე - საძირკვლების მიმართულების ხელმძღვანელი.
გამოქვეყნებული სამეცნიერო შრომები და პუბლიკაციები	გამოქვეყნებულია 98 სამეცნიერო შრომა, მათ შორის მონოგრაფიულია "საქართველოს ლიოსისებული გრუნტები" (1976წ) და "ამიერკავკასიის ლიოსისებული გრუნტები " (1988წ) შესწავლილი და ანგარიშები დაწერილი მაქვს ენგურის ჰიდროელექტროსადგურის, ქ. თბილისის, ქ. რუსთავის სოხუმის და ქ. ფოთის საინჟინრო "გეოლოგიურ პირობები გაცემული მაქვს 100-ზე მეტი საექსპერტო დასკვნა მშენებლობასთან დაკავშირებული ობრექტის საინჟინრო-გეოლოგიურ პირობებზე მაქვს გამოგონებები გრუნტების გამაგრებაზე. "გრუნტების მექანიკა და ფუძე-საძირკვლები" 2005 წ. და "საინჟინრო ნაგებობები" (2012წ.) ვარ ავტორი სამშენებლო ნორმების: 2.02.01-2003წ. "შენობა-ნაგებობათა ფუძე-საძირკვლები".
უცხო ენების ცოდნა	ქართული-მშობლიური; რუსული-კარგად; ინგლისური-ლექსიკონის დახმარებით.

ДИПЛОМ
ДОКТОРА НАУК

МТН № 007499

Москва 23 декабря 1975 г.

Решением
Высшей Аттестационной Комиссии
от 28 ноября 1975 г. (протокол N 12)

Чохонелидзе Гуго Ильичу

ПРИСУЖДЕНА УЧЕНАЯ СТЕПЕНЬ ДОКТОРА
ТЕХНИЧЕСКИХ НАУК

За Председатель Высшей Аттестационной Комиссии

Ученый Секретарь Высшей Аттестационной Комиссии

დიპლომი

Я № 168169

ეს დიპლომი მიეცა გუგა ილიას ძე ჩოხონელიძეს

მასზე, რომ იგი 1961 წელს შევიდა ვ.ი.ლენინის სახ. შრომის წითელი დროშის ორდენოსანი საქართველოს პოლიტექნიკურ ინსტიტუტში

და 1972 წელს დაამთავრა აღნიშნული ინსტიტუტის

სრული კურსი სპეციალობით ჰიდროგეოლოგია და საინჟინრო გეოლოგია

სახელმწიფო საგამოცდო კომისიის 1972 წ. „30" ივნისის გადაწყვეტილებით გ.ი.ჩოხონელიძეს მიენიჭა სამთო ინჟინერ-ჰიდროგეოლოგის კვალიფიკაცია.

სახელმწიფო საგამოცდო კომისიის თავმჯდომარე

რექტორი

მდივანი

ბ. ა.

ქალაქი თბილისი 1973 წ. „2" აპრილი

სარეგისტრაციო № ГЕ-205

Грузинский яз.

ДИПЛОМ

Я № 168169

Настоящий диплом выдан Чохонелидзе Гуга Ильичу

в том, что он в 1961 году поступил в Груз. ордена Трудового Красного Знамени политехнический инст. им. В.И. Ленина

и в 1972 году окончил полный курс названного института

по специальности Гидрогеология и инженерная геология

Решением Государственной экзаменационной комиссии от „30" Июня 1972 г.

Чохонелидзе Г. И.

присвоена квалификация горного инженера-гидрогеолога

Председатель Государственной экзаменационной комиссии

Ректор

Секретарь Н. Пат...

М. П.

Город Тбилиси „2" апреля 1973 г.

Регистрационный № ГЕ-205

Московская типография Гознака. 1972

დიპლომი

ფარჩინებით

№ 737129

ამის წარმომდგენი ამხ. ქოხონელიძე

გუგა ილიას ძე

19...... წ. შევიდა და 1950 წ. დაამთავრა ს.მ. კი-

როვის სახელობის საქართველოს

პოლიტექნიკური ინსტიტუტის სრული კურსი

„სამრეწველო და სამოქალაქო

მშენებლობა"

სპეციალობით და სახელმწიფო

საგამოცდო კომისიის 1950 წ. 25 ივნისის

გადაწყვეტილებით მას მიეკუთვნა ინჟინერ-

-მშენებლის კვალიფიკაცია.

სახელმწიფო საგამოცდო
კომისიის თავმჯდომარე

დირექტორი

ბ. ა.

მდივანი

ქალაქი თბილისი 1950 წ.

რეგისტრაციის № 6133

Грузинский яз.

АТТЕСТАТ
ПРОФЕССОРА

ПР № 005702

Москва

Решением
Высшей аттестационной комиссии
при Совете Министров СССР
от 23 ноября 1979 г. (протокол № 37)

Чохонелидзе Гуле Ильичу

ПРИСВОЕНО УЧЕНОЕ ЗВАНИЕ

ПРОФЕССОРА

ПО КАФЕДРЕ

гидрогеологии и инженерной геологии

Председатель
Высшей аттестационной комиссии

Главный ученый секретарь
Высшей аттестационной комиссии



საქართველოს რესპუბლიკა

მოქალაქის პირადობის მოწმობა

პირადი № 01026010539

სახელი გიგა

გვარი ჭოხონელიძე

დაბადების თარიღი 16.02.1928 წ.

დაბადების ადგილი თბილისი

ეროვნება ---------

N° ღ 0266413

პირადი ხელმოწერა

მისამართი ---------

მონმობის გამცემი ორგანოს დასახელება თბილისის საბურთალოს რაიონის შ.ს. მეორე ქვეგანყოფილება

გაცემის თარიღი 29.09.2000 წ.

მოქმედების ვადა ---------

ბ.ა.

თანამდებობის პირის ხელმოწერა

შ.პ.ს „ ქორ“ არქიტექტურა და
სანებართვო სერვისები

LTD "CORE" Architecture and
permition services

tel: (+995 596 84 00 01)

მრავალბინიანი საცხოვრებელი სახლი

ქალაქი თბილისი, ქუჩა ჯიქია, მიმდებარე ტერიტორია, ნაკვეთი №16, ს/კ 01.14.05.008.061

მესაკუთრე - კახა ღვინიაძე

ელექტრო მომარაგება

	№	დასახელება	განზ. ერთ.	
	1	შენობის შემყვან გამანაწილებელი მოწყობილობა/მთავარი ფარი 3 ჯგუფიანი, შემყვანზე 3 ფაზა ავტომატური გამომრთველით. ჯგუფებში 3 ფაზა. ავტომატით. 25ა2ც. 32ი-1ც. სამისამრთო სარელეო მოდულით. 5X6 მმ. 30 ამპერზე.	კომპ.	1
	2	სართულის ელ.ფარი 3 ჯგუფიანი შემყვანზე 3ფ. 63ა-ზე. ჯგუფებში 1 ფაზა ავტომატური გამომრთველით 25ა-1ც 32ა-2ც.	კომპ.	-
	3	საცხოვრებელი სახლის ელ ფარი ამომრთველებით	კომპ.	10
	4	წერტილოვანი განათება ლედ ნათურით 25 ვტ.	ც	77
	5	წერტილოვანი განათება ლედ ნათურით 7 ვტ.	ც	-
	6	წერტილოვანი განათება ლედ ნათურით 10 ვტ.	ც	-
	7	წერტილოვანი განათება 2X18 ვტ.	ც	-
	8	ავტომატური ტიპის სანათი ლედ ნათურით. 4X10 ვტ.	ც	47
	9	კედლის პლაფონი ლედ ნათურით 7ვტ	ც	-
	10	მრიცხველის კარადა	ც	1
	11	საშტეფსელო როზეტი ორპოლუსიანი მესამე დამიწების კონტაქტით.	ც	-
	12	საშტეფსელო როზეტი ორპოლუსიანი მესამე დამიწების კონტაქტით ორმაგი.	ც	130
	13	საშტეფსელო როზეტი ორპოლუსიანი მესამე დამიწების კონტაქტით	ც	-
	14	ერთპოლუსიანი გამომრთველი ერთკლავიშიანი.	ც	52
	15	ერთპოლუსიანი გამომრთველი ორკლავიშიანი.	ც	-
	16	სპილენძის ორმაგზოლიანი კაბელი კვეთით NYY-3x1.5 კვ.მმ	მ	750
	17	სპილენძის ორმაგზოლიანი კაბელი კვეთით NYY-3x2.5 კვ.მმ	მ	240
	18	სპილენძის ორმაგზოლიანი კაბელი კვეთით NYY -3x4 კვ.მმ	მ	-
	19	სპილენძის ორმაგზოლიანი კაბელი კვეთით NYY-5x6 კვ.მმ	მ	-
	20	საკაბელო არხები 15ხ25 მმ	მ	-
	21	საკაბელო არხების ფურნიტურა საერთო ღირებულების 18%	კომპ.	-
	22	გაშვება, გამართვა, ტესტირება.	მ	1
	23	კუთხოვანა 50X50X5მმ. L=2.5მ. მთ.გ.ფ-ის დამიწებისათვის და მეხდაცვისთვის	ცალი.	-
	24	ზოლოვანი ფოლადი 40X4მმ. მთ.გ.ფ-ის დამიწებისათვის და მეხდაცვისთვის	ცალი.	-

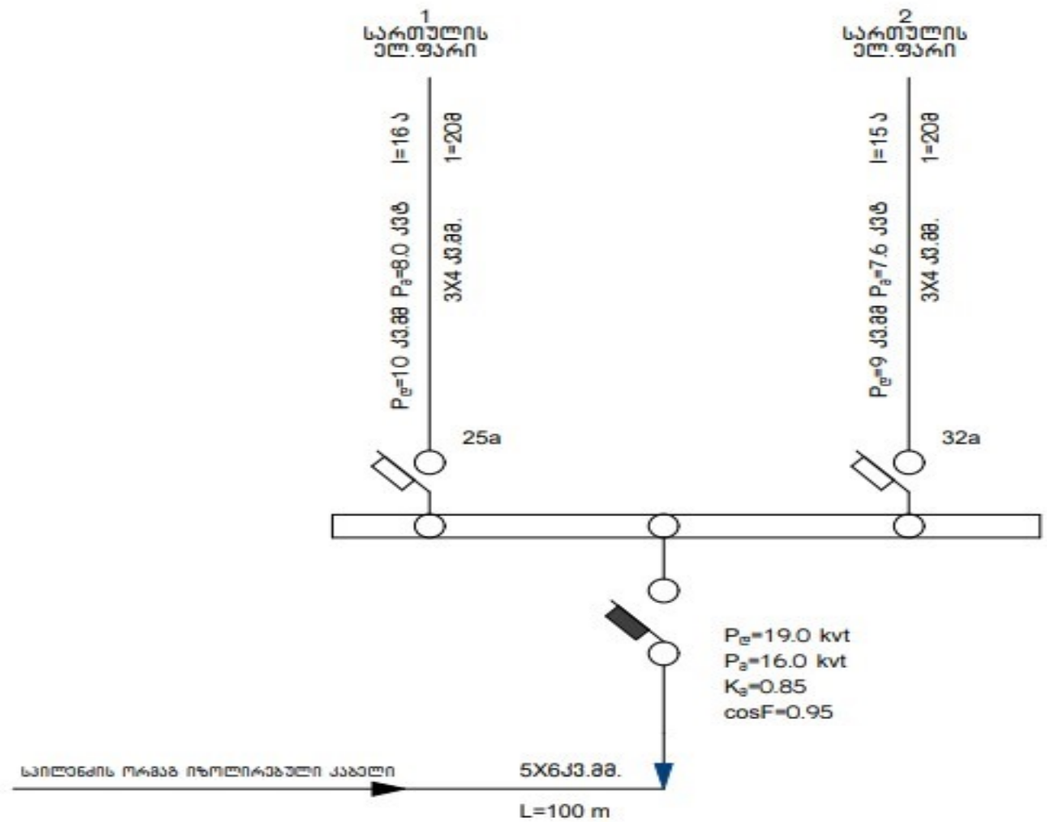

პროექტის ელ.ტექნიკური ნაწილი დამუშავებულია შენობის არქიტექტურული გეგმების საფუძველზე. პროექტირების მოქმედი ნორმებისა და წესების გათვალისწინებით (СНиП 23-05-95ю СП31-110-2003ю ПУЭ) ელენერგიის უზრუნველყოფის თვალსაზრისით ობიექტი განეკუთვნება III კატეგორიის მომხმარებლებს.
ქსელის ძაბვად მიღებულია 380/220V. ყრუდ დამიწებული ნეიტრალით.
სათავსების ძალური და განათების ელ.მიმღების კვება განხორციელდეს მთავარი გამანაწილებელი ფარიდან (მ.გ.ფ) საიდანაც იკვებება სართულებზე მდებარე ელ.ფარები.
განათების წყარომდე გამოიყვანება კომპაქტური ეკონომიური ლედ სანათი.
ყოველსართულზე დაიდგმება ელექტრო გამანაწილებელი ჯგუფური ფარი, რომლებიც დაკომპლექტებულია შემყვანზე სამპოლუსიანი, ხოლო გამავალ ხაზებზე ერთპოლუსიანი და სამპოლუსიანი ავტომატური ამომრთველებით. დამონტაჟებული შტეფსელის როზეტების მკვებავები ჯგუფებისთვის ელ. ფარებში გათვალისწინებულია ორპოლუსიანი დიფერენციალური ავტომატური ამომრთველები 30 მა დენის გაჟონვაზე ამორთვის უნარით.
ჩამრთველები და შტეფსელების როზეტები ოთახებში დაიდგმება იატაკიდან 1.30 და 0.8მ -ის სიმაღლეზე, კომპიუტერების საშტეფსელო როზეტები დაიდგმება კედელზე.
განათების ჯგუფური ქსელი შესრულებულია სპილენძის ძარღვებიანი ორმაგი არაალებადი იზოლაციის მქონე სადენით, 3X1.5 კვ.მმ. საშტეფსელო როზეტებისთვის 3X2.5 კვ.მმ.
მშენებლობის დამთავრების შემდეგ ფარზე ეწყობა ნულოვანი სალტის განმეორებითი დამიწების კერა ელექტროდების 50X50X5 მმ ჩარტყმით.
ბრუნტში 2.5 მ სიღრმეზე მიწის ზედაპირიდან და მათი შეერთება ხდება გალვანიზირებული ზოლოვანი ფოლადით 40X4 მმ.
აბრეშუმ დამიწდეს ყველა ის დენგამტარი და დენგაუმტარი დანადგარები, რომლებიც ქსელის გაუმართაობის შემთხვევაში შეიძლება მოხვდეს ძაბვის ქვეშ.
ობიექტის მოთხოვნილი სიმძლავრე შეადგენს P_g =16.0 kvt

ბინის ნახაზი -3.00 ნიშნულზე
(სამოთხის ნაწილი 623.2) ფრაგმენტული გეგმა 1:100

№	ფიგურა	ფიგურის ფართობი	ფიგურის პერიმეტრი	ოთახის დანიშნულება	ოთახის ფართობი მ2-ში	ბინა-სართული	ბინის ნომერი სართულის მიხედვით
1	ს-1	0.820 მ.	7	1	0.820 მ.	ბინა-სართული	ბინის ნომერი სართულის მიხედვით
2	ს-1	1.000 მ.	7	1	1.000 მ.	ბინა-სართული	ბინის ნომერი სართულის მიხედვით

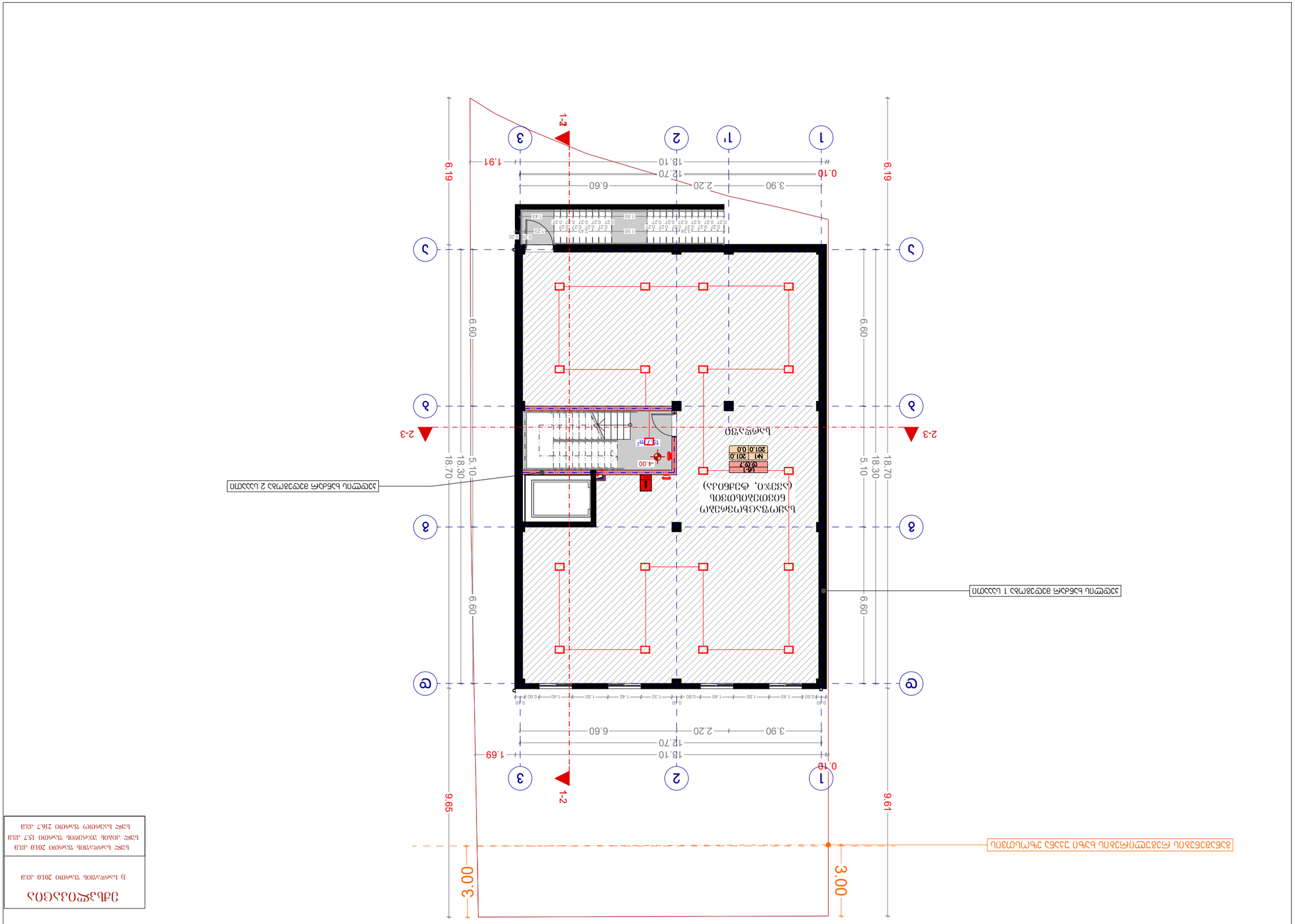

ბინის ფართობი 20.10 კვ.მ
ბინის ტერასის ფართობი 15.7 კვ.მ
ბინის საერთო ფართობი 216.7 კვ.მ

ნახაზის ფართობი 20.10 კვ.მ

ზოგადი მითითებები

1. ნახაზზე მოცემული ინფორმაცია ეფუძნება ავტორის მიერ შესრულებულ ტექნიკურ ნახაზებს და ტექნიკურ პირობებს.
2. ყველა ზომა მილიმეტრებშია მითითებული, თუ სხვა რამ არ არის მითითებული.
3. ნახაზის ნებისმიერი ნაწილის გადაბეჭდვა ან გამოყენება მხოლოდ ავტორის ნებართვით.
4. ნახაზზე მოცემული ინფორმაცია ეფუძნება ტექნიკურ ნახაზებს და ტექნიკურ პირობებს.

ტექ. "ა" ჯგ ნ ნომერი"		
ტიპიური ფრაგმენტის ნომერი	**ზომა**	**ნახატების რაოდენობა**
ფრაგმენტი N1	0. ხაზი ზომა	
ფრაგმენტი N4	ფ. 376.0 730 ზომა	
ფრაგმენტი 2	ფ. 376.0 730 ზომა	

ფრაგმენტის ნომერი: ბინა 1 სართული

ფრაგმენტის ტიპიური ნახატების ნუსხა:

ფრაგმენტი N1, ფრაგმენტი N4, ფრაგმენტი 2

შესრულების ეტაპი: პროექტი

ობიექტის მისამართი: ქ. თბილისი, ქუჩა ჯიქიას 10, ფოთლიანი ბაღის კომპლექსი (საკადასტრო ნომერი 01.14.05.008.061)

შესრულების ეტაპი	ნახატის ფორმატი
პროექტი	A2 ბინის -3.00 ნიშნულის ნახატი

ნახატის ნომერი	თარიღი	შენიშვნა
ფრ. ნახ. 1	06/12/2020	

ნახატის ტიპიური ნომერი 1

ტიპიური ფრაგმენტის ნახატი

- ნაგებობის ფრაგმენტის საზღვარი
- ნაგებობის ფრაგმენტის ნაწილის საზღვარი
- ნაგებობის ფრაგმენტის ნაწილის ნომერ

დასახელება	დაკავებულობა	დაკავებულობის დატვირთვა	საერთო დაკავებულობის დატვირთვა	მოთხოვნილი გზა-კარის რაოდენობა/სიგანე		გათვალისწინებული გზა-კარის რაოდენობა/სიგანე	
№1	სნ-2	3	10				
№2	სნ-2	7					

გეგმა +0.00 ნიშნულზე (აბსოლუტური ნიშნული 626.20) მასშტაბი 1:100

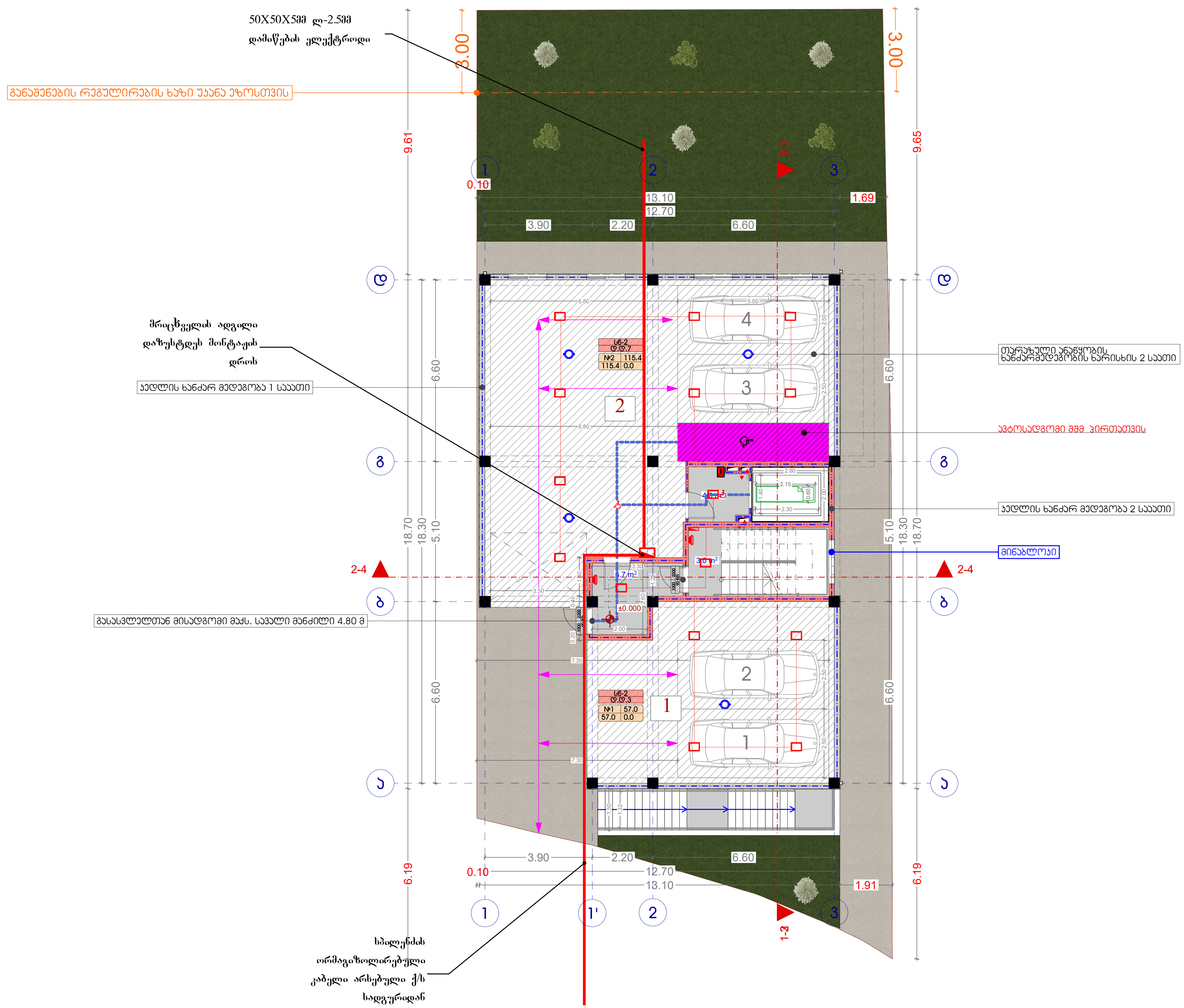

ექსპლიკაცია

1) ავტოსადგომის ფართი 57.0 კვ.მ
2) ავტოსადგომის ფართი 115.4 კვ.მ

სულ ავტოსადგომის ფართი 172.4 კვ.მ
სულ კიბის უჯრედის ფართი 13.7 კვ.მ
სულ საერთო ფართი 186.1 კვ.მ

ხელშეკრულება №	

პირობითი აღნიშვნები

- ღერძის ხაზი
- საკადასტრო საზღვარი
- ჭრილის ხაზი
- ბლოკის კედელი
- ბლოკის კედელი ბინების გამყოფი
- გძლიერებული ბეტონის კედელი-სვეტი
- გათბობა კონდიციონერის ადგილი
- მისაწვდომი სვლა გზა
- გასასვლელამდე მისადგომი მანძილი
- გასასვლელება შორის. სავალი მანძილი
- დაკავებულობის ჯგუფი (ქვეჯგუფი); დაკავებულობის დატვირთვა; საერთო ფართი; საზაფხულო ფართი; ფართობი შიდა კონტურზე; ბინა №
- ღიობი ფილაში
- კედლის ცეცხლმედეგობა (ერთსაათიანი)
- კედლის ცეცხლმედეგობა (ორსაათიანი)
- სადარბაზო
- გრუნტი
- მწვანე საფარი
- ცხაური ფილის მოპირკეთება (გაზონი)
- ჩრდილოეთის აღნიშვნა

	სიმბოლოს სახელწოდება
	სახანძრო მილდგარი
	სახანძრო განყოფილებასთან კავშირის სისტემა
	საგანგებო ხმოვანი განგაშის საკომუნიკაციო სისტემა
	ხელის ცეცხლმაქრი
	სახანძრო-სამაშველო სამსახურის მიერ გამოსაყენებელი მისაერთებელი - ჰიდრანტი
	ჭვამლის ავტომატური აღმომჩენი
	ჭვამლზე მორეაგირე მაუწყებელი
	ავტოსაქრობი
	სახანძრო განგაშის ხელით სამართავი ჯოლოფი
	გასასვლელი

შენიშვნა

1. შენობის მონოლითური კოლონების, რიგელების რაოდენობა და კონფიგურაცია შეიძლება შეიცვალოს შენობის გაბარიტების და ვიზუალის უცვლელად კონსტრუქტორის მოთხოვნის საფუძველზე
2. პროექტში ნაჩვენები რელიეფის კონფიგურაცია შეიძლება შეიცვალოს მცირედით
3. შენობის გარე და შიდა კიბის საფეხურების რაოდენობა შეიძლება შეიცვალოს
4. ვიტრაჟების კარისა და სხვა ღიობების მოძრავი ფრთების მიმართულება და რაოდენობა შეიძლება იყოს სხვადასხვა. შესაბამისად შეიძლება შეიცვალოს პროფილის სისქე.

შ.პ.ს. "აი დი სტეისი"		
თანამდებობა	გვარი	ხელმოწერა
დირექტორი	ი. ხავთასი	
არქიტექტორი	დ. მუნჯიშვილი	
დაამუშავა	დ. მუნჯიშვილი	

დამკვეთი:	კახა ღვინიანიძე

პროექტის სახელწოდება: მრავალბინიანი საცხოვრებელი სახლი

მისამართი: ქ. თბილისი, ქუჩა ჯიქია, მიმდებარე ტერიტორია, (ნაკვეთი №16), ს/კ 01.14.05.008.061

მასშტაბი	ნახაზის დასახელება
A2	გეგმა +0.00 ნიშნულზე

სტადია	თარიღი	ფორმატი
არქ. ნაწილი	06/12/2020	

გეგმა +3.00 ნიშნულზე
(აბსოლიტური ნიშნული 629.2)
მასშტაბი 1:100

დასახელება	დაკავებულობა	დაკავებულობის დატვირთვა	საერთო დაკავებულობის დატვირთვა	მოთხოვნილი გზა-კარის რაოდენობა/სიგანე		გათვალისწინებული გზა-კარის რაოდენობა/სიგანე	
ბინა №1	სც-2	4	11	1	0.820 მ.	1	1.000 მ.
ბინა №2	სც-2	4		1	0.820 მ.	1	1.000 მ.
ბინა №3	სც-2	3		1	0.820 მ.	1	1.000 მ.

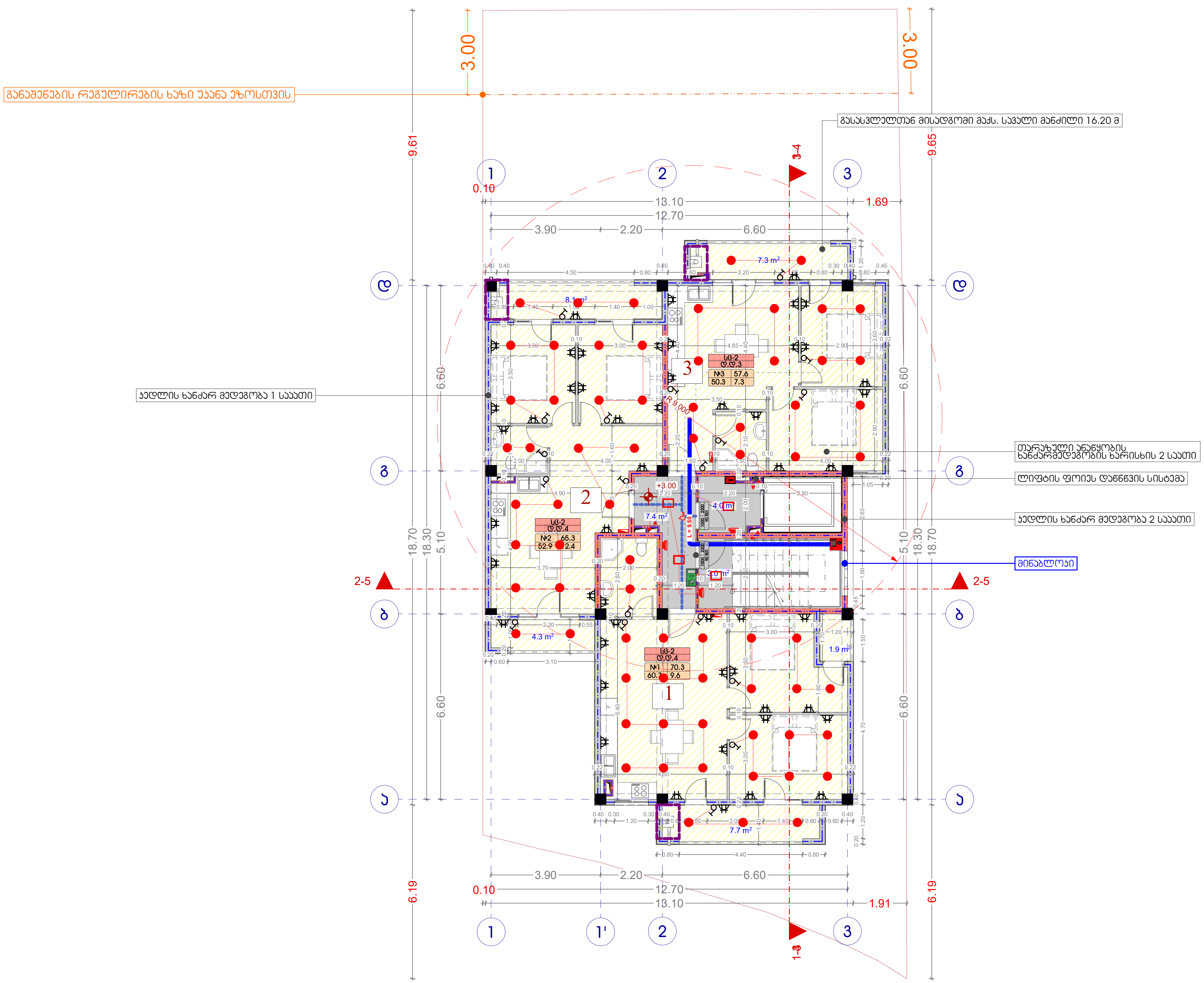

ექსპლიკაცია

ბინა №1
საცხოვრებელი ფართი 60.7 კვ.მ
საზაფხულო ფართი 9.6 კვ.მ
სულ საერთო ფართი 70.3 კვ.მ

ბინა №2
საცხოვრებელი ფართი 52.9 კვ.მ
საზაფხულო ფართი 12.4 კვ.მ
სულ საერთო ფართი 65.3 კვ.მ

ბინა №3
საცხოვრებელი ფართი 50.3 კვ.მ
საზაფხულო ფართი 7.3 კვ.მ
სულ საერთო ფართი 57.6 კვ.მ

სულ საცხოვრებელი ფართი 163.9 კვ.მ
სულ საზაფხულო ფართი 29.3 კვ.მ
სულ კიბის უჯრედის ფართი 14.4 კვ.მ
სულ საერთო ფართი 207.6 კვ.მ

ხელშეკრულება №

პირობითი აღნიშვნები

- ღერძის ხაზი
- საკადასტრო საზღვარი
- ჭრილის ხაზი
- ბლოკის კედელი
- ბლოკის კედელი ბინების გამყოფი
- ბძლიერებული ბეტონის კედელი-სვეტი
- გათბობა კონდიცირების ადგილი
- მისაწვდომი სვლა გზი
- გასასვლელამდე მისადგომი მანძილი
- გასასვლელება შორის. სავალი მანძილი
- დაკავებულობის ჯგუფი (ქვეჯგუფი); დაკავებულობის დატვირთვა; საერთო ფართი; საზაფხულო ფართი; ფართობი შიდა კონტურზე; ბინა №
- ღიობი ფილაში
- კედლის ცეცხლმედეგობა (ერთსაათიანი)
- კედლის ცეცხლმედეგობა (ორსაათიანი)
- სადარბაზო
- გრუნტი
- მწვანე საფარი
- ცხაური ტიპის მოპირკეთება (გამჭოლი)
- ჩრდილოეთის აღნიშვნა

	სიმბოლოს სახელწოდება
	სახანძრო მილდგარი
	სახანძრო განყოფილებასთან კავშირის სისტემა
	საგანგებო ხმოვანი განგაშის საკომუნიკაციო სისტემა
	ხელის ცეცხლმაქრი
	სახანძრო-სამაშველო სამსახურის მიერ გამოსაყენებელი მისაერთებელი - ჰიდრანტი
	კვამლის ავტომატური აღმომჩენი
	კვამლზე მორეაგირე მაუწყებელი
	ავტოსაჩხეფი
	სახანძრო განგაშის ხელით სამართავი კოლოფი
	გასასვლელი

შენიშვნა

1. შენობის მონოლითური კოლონების, რიგელების რაოდენობა და კონფიგურაცია შეიძლება შეიცვალოს შენობის გაბარიტების და ვიზუალის უცვლელად კონსტრუქტორის მოთხოვნის საფუძველზე
2. პროექტში ნაჩვენები რელიეფის კონფიგურაცია შეიძლება შეიცვალოს მცირედით
3. შენობის გარე და შიდა კიბის საფეხურების რაოდენობა შეიძლება შეიცვალოს
4. ვიტრაჟების კარისა და სხვა ღიობების მოძრავი ფრთების მიმართულება და რაოდენობა შეიძლება იყოს სხვადასხვა. შესაბამისად შეიძლება შეიცვალოს პროფილის სისქე.

შ.პ.ს. "აი დი სტუდიო"		
თანამდებობა	გვარი	ხელმოწერა
დირექტორი	ი. ხავთასი	
არქიტექტორი	დ. მუნჯიშვილი	
დაამუშავა	დ. მუნჯიშვილი	

დამკვეთი: კახა ღვინიაშვილი

პროექტის სახელწოდება:
მრავალბინიანი საცხოვრებელი სახლი

მისამართი:
ქ. თბილისი, ქუჩა ჯიქია, მიმდებარე ტერიტორია, (ნაკვეთი №16), ს/კ 01.14.05.008.061

მასშტაბი	ნახაზის დასახელება
A2	გეგმა +3.00 ნიშნულზე

სტადია	თარიღი	ფორმატი
არქ. ნაწილი	06/12/2020	

ბინის +6.30 სართული (ა/ბ) 632.5 მ² ფართის ნაწილობრივი გეგმა
გასართები 1:100

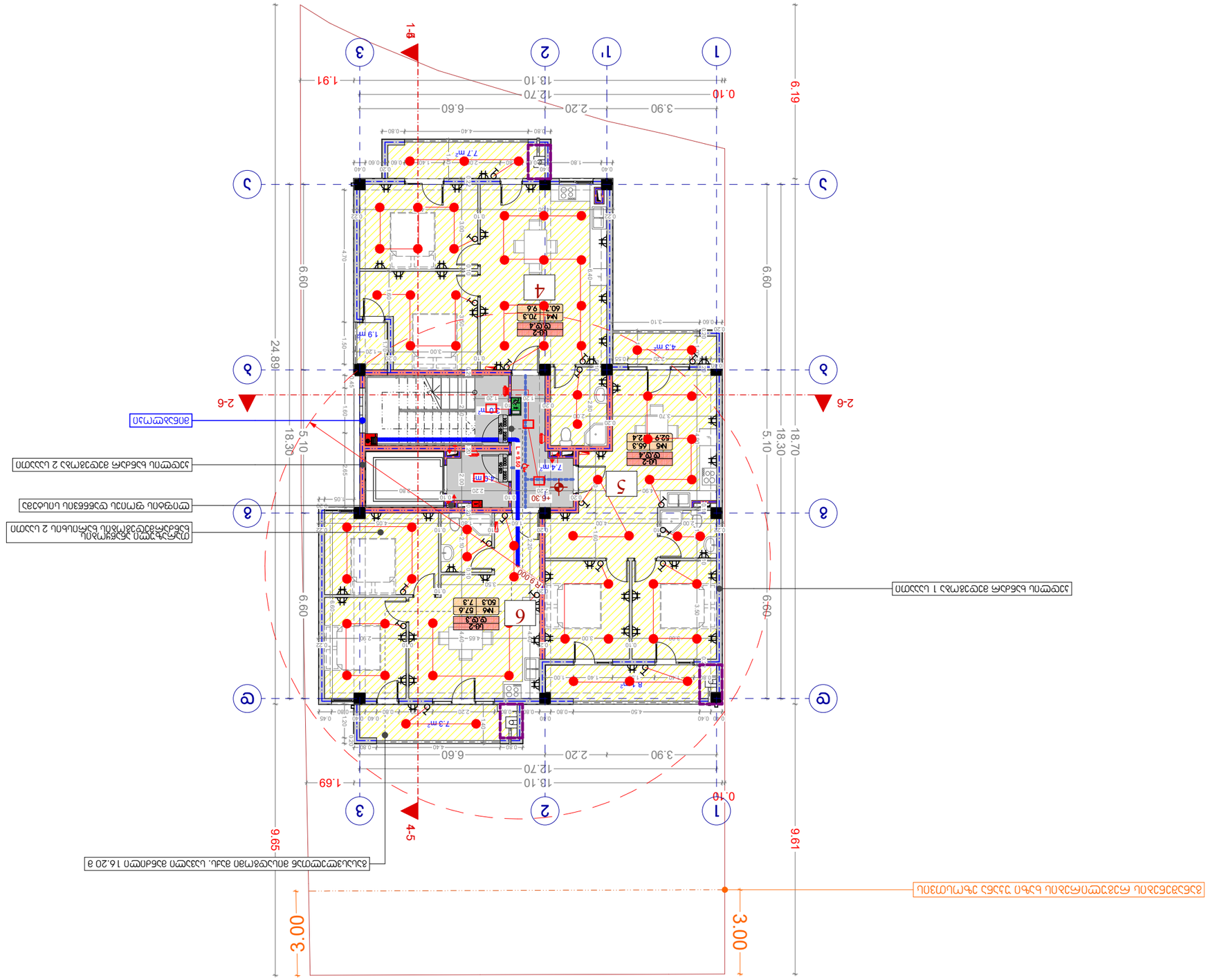

ოთახის ფართობის ექსპლიკაცია

ბინა №4

ოთახის დასახელება	ფართობი მ²	ფართობის კოეფიციენტი	ანგარიშის ფართობი მ²
სველი წერტილი	60.7	1	60.7
სააბაზანო	9.6	1	9.6
ტანსაცმლის კარადა	7.3	1	7.3
ბინა №5			
სააბაზანო	12.4	1	12.4
სააბაზანო	52.9	1	52.9
ბინა №6			
სააბაზანო	6.3	1	6.3
სააბაზანო	29.3	1	29.3
სააბაზანო	7.3	1	7.3
ბინა №6			
სააბაზანო	57.6	1	57.6
ბინა	163.9		
ბინა	29.3		
ბინა	144		
ბინა	207.6		

ნომერი	დასახელება	ბინა №4	ბინა №5	ბინა №6	რაოდენობა	ერთეული ფართობი მ²	ჯამური ფართობი მ²	ერთეული ფართობი ანგარიშის ფართობით მ²	ჯამური ფართობი ანგარიშის ფართობით მ²
1	სველი წერტილი	1	1	1	3	4.60	13.80	1	1.000 მ.
2	სააბაზანო	1	1	1	3	4.60	13.80	1	1.000 მ.
3	ტანსაცმლის კარადა	1	1	1	3	4.60	13.80	1	1.000 მ.
4	სააბაზანო	1	1	1	3	4.60	13.80	1	1.000 მ.
5	სააბაზანო	1	1	1	3	4.60	13.80	1	1.000 მ.
6	სააბაზანო	1	1	1	3	4.60	13.80	1	1.000 მ.
7	სააბაზანო	1	1	1	3	4.60	13.80	1	1.000 მ.
8	სააბაზანო	1	1	1	3	4.60	13.80	1	1.000 მ.
9	სააბაზანო	1	1	1	3	4.60	13.80	1	1.000 მ.
10	სააბაზანო	1	1	1	3	4.60	13.80	1	1.000 მ.
11	სააბაზანო	1	1	1	3	4.60	13.80	1	1.000 მ.

ნებართვა

ნებართვის ნომერი	
გაცემის თარიღი	06/12/2020
ვადა	5 წელი

პროექტის ავტორი	
ტექნიკური ზედამხედველი	
კონსტრუქციული ნაწილის ავტორი	
სანტექნიკური სისტემების ავტორი	
ელექტრული სისტემების ავტორი	
სამშენებლო ორგანიზაციის ავტორი	
ინჟინერ-ტექნოლოგი	
ინჟინერ-ტექნოლოგი	

ნახაზის ფურცლები

ნახაზის დასახელება	ფურცლების რაოდენობა
ზოგადი ინფორმაცია	
გენერალური გეგმა	
არქიტექტურული ნაწილი	
კონსტრუქციული ნაწილი	
სანტექნიკური სისტემები	
ელექტრული სისტემები	
სამშენებლო ორგანიზაცია	
ინჟინერ-ტექნოლოგი	
ინჟინერ-ტექნოლოგი	

ნახაზის ფურცლები

ნახაზის დასახელება	ფურცლების რაოდენობა
ზოგადი ინფორმაცია	
გენერალური გეგმა	
არქიტექტურული ნაწილი	
კონსტრუქციული ნაწილი	
სანტექნიკური სისტემები	
ელექტრული სისტემები	
სამშენებლო ორგანიზაცია	
ინჟინერ-ტექნოლოგი	
ინჟინერ-ტექნოლოგი	

ნებართვა

ნებართვის ნომერი	
გაცემის თარიღი	06/12/2020
ვადა	5 წელი

პროექტის ავტორი	
ტექნიკური ზედამხედველი	
კონსტრუქციული ნაწილის ავტორი	
სანტექნიკური სისტემების ავტორი	
ელექტრული სისტემების ავტორი	
სამშენებლო ორგანიზაციის ავტორი

ბინის №7
ფართის ექსპლიკაცია

ოთახის დასახელება	ფართი მ.კვ.	შენიშვნა
სველი წერტილი	2.4 მ.კვ.	
სველი წერტილი	2.4 მ.კვ.	
ტერასა	4.3 მ.კვ.	
ტერასა	1.9 მ.კვ.	
ტერასა	7.4 მ.კვ.	
ტერასა	7.3 მ.კვ.	
ტერასა	7.7 მ.კვ.	
ტერასა	2.9 მ.კვ.	
ტერასა	14.4 მ.კვ.	
ტერასა	207.6 მ.კვ.	

ბინის №8
ფართის ექსპლიკაცია

ოთახის დასახელება	ფართი მ.კვ.	შენიშვნა
სველი წერტილი	2.4 მ.კვ.	
სველი წერტილი	2.4 მ.კვ.	
ტერასა	4.3 მ.კვ.	
ტერასა	1.9 მ.კვ.	
ტერასა	7.4 მ.კვ.	
ტერასა	7.3 მ.კვ.	
ტერასა	7.7 მ.კვ.	
ტერასა	2.9 მ.კვ.	
ტერასა	14.4 მ.კვ.	
ტერასა	207.6 მ.კვ.	

ბინის №9
ფართის ექსპლიკაცია

ოთახის დასახელება	ფართი მ.კვ.	შენიშვნა
სველი წერტილი	2.4 მ.კვ.	
სველი წერტილი	2.4 მ.კვ.	
ტერასა	4.3 მ.კვ.	
ტერასა	1.9 მ.კვ.	
ტერასა	7.4 მ.კვ.	
ტერასა	7.3 მ.კვ.	
ტერასა	7.7 მ.კვ.	
ტერასა	2.9 მ.კვ.	
ტერასა	14.4 მ.კვ.	
ტერასა	207.6 მ.კვ.	

ბინის №9	ოთახის დასახელება	ოთახების რაოდენობა	ოთახის ფართი კვ.მ	ერთეული ფართის ღირებულება ლარი	ერთეული ფართის ღირებულება ლარი ბანკის შეფასებით	ბინის ფართი კვ.მ	ბინის ღირებულება ლარი	ბინის ღირებულება ლარი ბანკის შეფასებით
ბინის №7	სველი წერტილი	1	2.4	1,000	1,000	11	0.820	820
	სველი წერტილი	1	2.4	1,000	1,000			
	ტერასა	1	4.3	1,000	1,000			
	ტერასა	1	1.9	1,000	1,000			
	ტერასა	1	7.4	1,000	1,000			
	ტერასა	1	7.3	1,000	1,000			
	ტერასა	1	7.7	1,000	1,000			
	ტერასა	1	2.9	1,000	1,000			
	ტერასა	1	14.4	1,000	1,000			
	ტერასა	1	207.6	1,000	1,000			
ბინის №8	სველი წერტილი	1	2.4	1,000	1,000	11	0.820	820
	სველი წერტილი	1	2.4	1,000	1,000			
	ტერასა	1	4.3	1,000	1,000			
	ტერასა	1	1.9	1,000	1,000			
	ტერასა	1	7.4	1,000	1,000			
	ტერასა	1	7.3	1,000	1,000			
	ტერასა	1	7.7	1,000	1,000			
	ტერასა	1	2.9	1,000	1,000			
	ტერასა	1	14.4	1,000	1,000			
	ტერასა	1	207.6	1,000	1,000			
ბინის №9	სველი წერტილი	1	2.4	1,000	1,000	11	0.820	820
	სველი წერტილი	1	2.4	1,000	1,000			
	ტერასა	1	4.3	1,000	1,000			
	ტერასა	1	1.9	1,000	1,000			
	ტერასა	1	7.4	1,000	1,000			
	ტერასა	1	7.3	1,000	1,000			
	ტერასა	1	7.7	1,000	1,000			
	ტერასა	1	2.9	1,000	1,000			
	ტერასა	1	14.4	1,000	1,000			
	ტერასა	1	207.6	1,000	1,000			

ცენტრალური ნაწილის +9.60 ნიშნულის იატაკის გეგმა (ასო.8) მასშტაბი 1:100

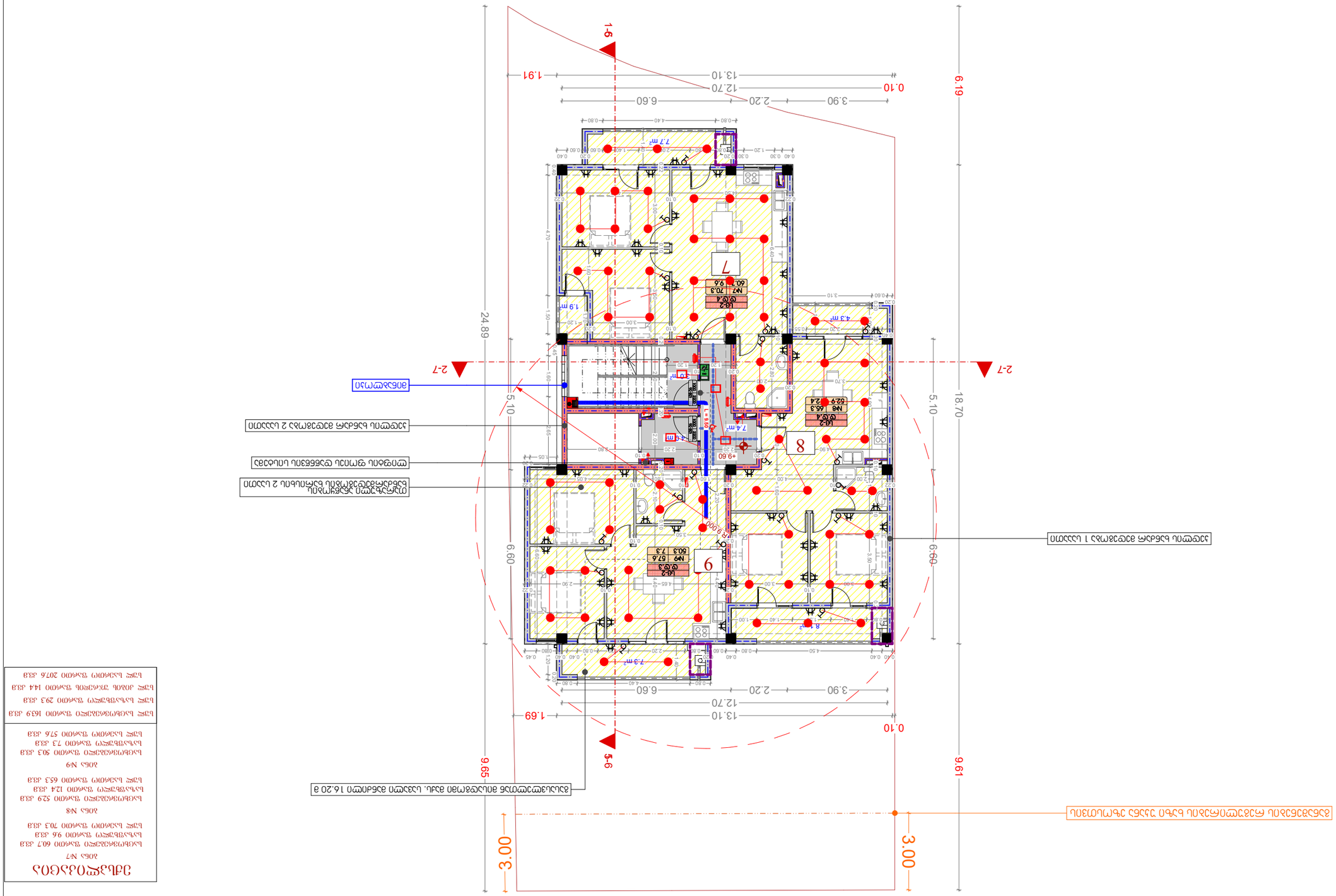
1-5
2-7
2-7
1-5
24.89
5.10
18.70
6.19
9.61
9.65
6.60
6.69
3.00
3.00
0.10
1.91
1.69
13.10
12.70
6.60
2.20
3.90
0.10
7
8
9
7.7 m²
1.9 m
4.3 m²
7.4 m²
2.9 m
7.3 m²
R 1.70
4.60
ბინის №7
ბინის №8
ბინის №9
ბინის №7
ბინის №8
ბინის №9
ბინის №7
ბინის №8
ბინის №9

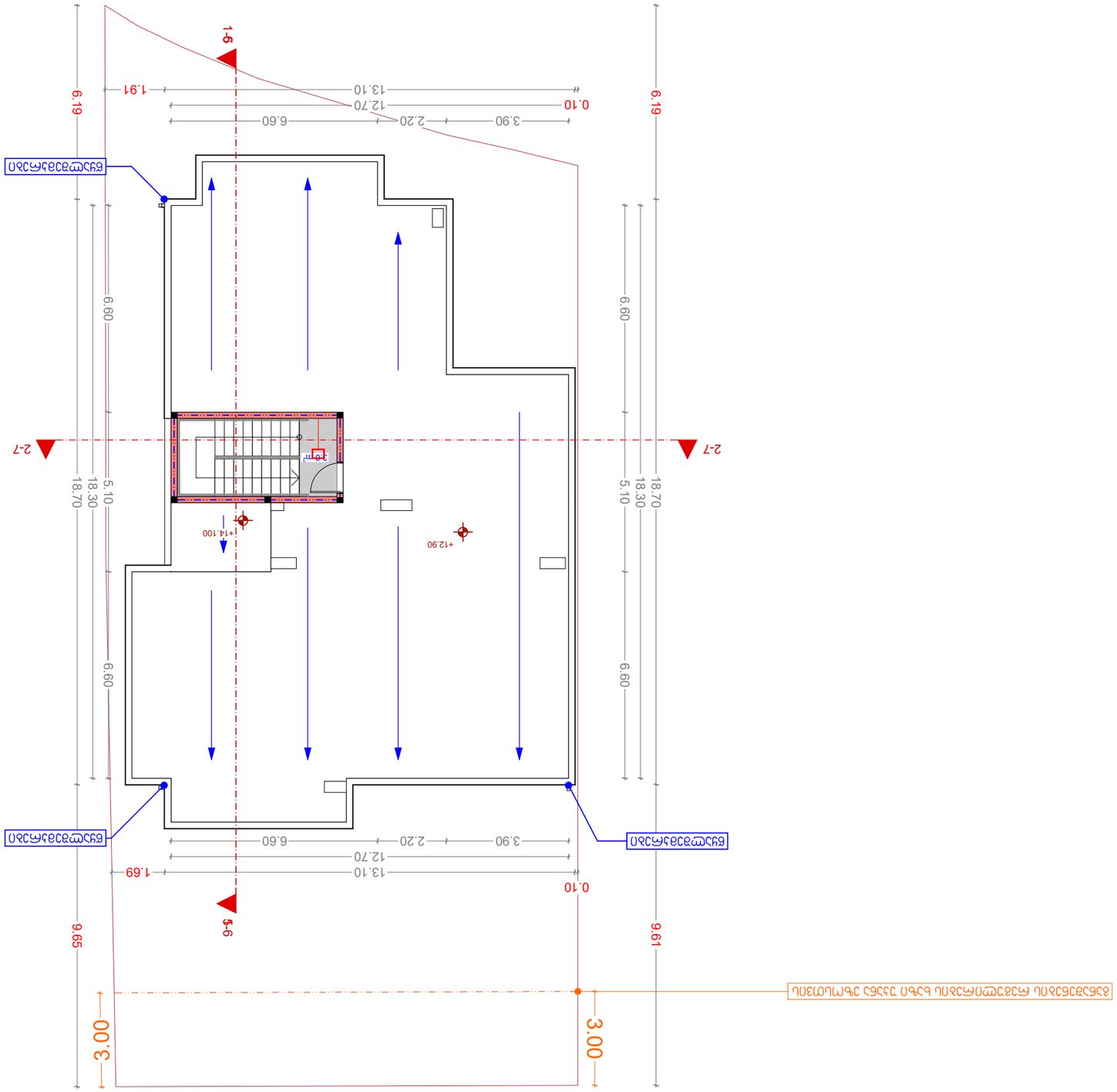

ვენტილაციის სქემა
(აქსონომეტრული ნახატი ნაგებობის ჩრდილო-დასავლეთიდან)
მასშტაბი 1:100

ავტორი	ნ. ჯანაშია
შემოწმებული	ლ. ბერიძე
ფურცლების რაოდენობა	2
ფურცელი №	1
ფორმატი	A2
ნახაზის №	06/12/2020

ობიექტის დასახელება	ნაგებობა ფასადური ვენტილაციის სისტემით
მისამართი	ქ. თბილისი, ვაკის რაიონი, ი. ჭავჭავაძის გამზ. №74
სამშენებლო ნებართვა	№01-2020-ნ, 15.03.2020
დამკვეთი	შპს „ალფა-ბეტა ინვესტი"
პროექტის ავტორი	არქ. ნ. ჯანაშია
კონსტრუქციული ნაწილი	ინჟ. ლ. ბერიძე
ელექტრული ნაწილი	ინჟ. ვ. ქავთარაძე
სანტექნიკური ნაწილი	ინჟ. ი. ხუციშვილი
ვენტილაციის ნაწილი	ინჟ. ნ. ჯანაშია
გენერალური დირექტორი	ე. ლომთათიძე
მთავარი ინჟინერი	ლ. ბერიძე
პროექტის მენეჯერი	ნ. ჯანაშია

ნახაზის ლეგენდა

ვენტილაციის ფასადური ჭრილი	
ვენტილაციის ფასადური ჭრილის ნომერი	1
ვენტილაციის ფასადური ჭრილის მიმართულება	
ვენტილაციის ფასადური ჭრილის ნომერი	1-1
ვენტილაციის ფასადური ჭრილის მიმართულება	
ვენტილაციის ფასადური ჭრილის ნომერი	2-7
ვენტილაციის ფასადური ჭრილის მიმართულება	
ვენტილაციის ფასადური ჭრილის ნომერი	5-6
ვენტილაციის ფასადური ჭრილის მიმართულება	
ვენტილაციის ფასადური ჭრილის ნომერი	6-19
ვენტილაციის ფასადური ჭრილის მიმართულება	
ვენტილაციის ფასადური ჭრილის ნომერი	9-61
ვენტილაციის ფასადური ჭრილის მიმართულება	
ვენტილაციის ფასადური ჭრილის ნომერი	6-55
ვენტილაციის ფასადური ჭრილის მიმართულება	
ვენტილაციის ფასადური ჭრილის ნომერი	3-00
ვენტილაციის ფასადური ჭრილის მიმართულება	
ვენტილაციის ფასადური ჭრილის ნომერი	3-00
ვენტილაციის ფასადური ჭრილის მიმართულება	
ვენტილაციის ფასადური ჭრილის ნომერი	6-19
ვენტილაციის ფასადური ჭრილის მიმართულება	
ვენტილაციის ფასადური ჭრილის ნომერი	1-1
ვენტილაციის ფასადური ჭრილის მიმართულება	
ვენტილაციის ფასადური ჭრილის ნომერი	2-7
ვენტილაციის ფასადური ჭრილის მიმართულება	
ვენტილაციის ფასადური ჭრილის ნომერი	5-6
ვენტილაციის ფასადური ჭრილის მიმართულება	
ვენტილაციის ფასადური ჭრილის ნომერი	6-19
ვენტილაციის ფასადური ჭრილის მიმართულება	
ვენტილაციის ფასადური ჭრილის ნომერი	9-61
ვენტილაციის ფასადური ჭრილის მიმართულება	
ვენტილაციის ფასადური ჭრილის ნომერი	6-55
ვენტილაციის ფასადური ჭრილის მიმართულება	
ვენტილაციის ფასადური ჭრილის ნომერი	3-00
ვენტილაციის ფასადური ჭრილის მიმართულება	
ვენტილაციის ფასადური ჭრილის ნომერი	3-00
ვენტილაციის ფასადური ჭრილის მიმართულება	

ნახაზის ლეგენდა

ნაგებობის ფასადური ვენტილაციის სისტემა	
ნაგებობის ფასადური ვენტილაციის ჭრილის ნომერი	1
ნაგებობის ფასადური ვენტილაციის ჭრილის მიმართულება	
ნაგებობის ფასადური ვენტილაციის ჭრილის ნომერი	1-1
ნაგებობის ფასადური ვენტილაციის ჭრილის მიმართულება	
ნაგებობის ფასადური ვენტილაციის ჭრილის ნომერი	2-7
ნაგებობის ფასადური ვენტილაციის ჭრილის მიმართულება	
ნაგებობის ფასადური ვენტილაციის ჭრილის ნომერი	5-6
ნაგებობის ფასადური ვენტილაციის ჭრილის მიმართულება	
ნაგებობის ფასადური ვენტილაციის ჭრილის ნომერი	6-19
ნაგებობის ფასადური ვენტილაციის ჭრილის მიმართულება	
ნაგებობის ფასადური ვენტილაციის ჭრილის ნომერი	9-61
ნაგებობის ფასადური ვენტილაციის ჭრილის მიმართულება	
ნაგებობის ფასადური ვენტილაციის ჭრილის ნომერი	6-55
ნაგებობის ფასადური ვენტილაციის ჭრილის მიმართულება	
ნაგებობის ფასადური ვენტილაციის ჭრილის ნომერი	3-00
ნაგებობის ფასადური ვენტილაციის ჭრილის მიმართულება	
ნაგებობის ფასადური ვენტილაციის ჭრილის ნომერი	3-00
ნაგებობის ფასადური ვენტილაციის ჭრილის მიმართულება	
ნაგებობის ფასადური ვენტილაციის ჭრილის ნომერი	6-19
ნაგებობის ფასადური ვენტილაციის ჭრილის მიმართულება	
ნაგებობის ფასადური ვენტილაციის ჭრილის ნომერი	1-1
ნაგებობის ფასადური ვენტილაციის ჭრილის მიმართულება	
ნაგებობის ფასადური ვენტილაციის ჭრილის ნომერი	2-7
ნაგებობის ფასადური ვენტილაციის ჭრილის მიმართულება	
ნაგებობის ფასადური ვენტილაციის ჭრილის ნომერი	5-6
ნაგებობის ფასადური ვენტილაციის ჭრილის მიმართულება	
ნაგებობის ფასადური ვენტილაციის ჭრილის ნომერი	6-19
ნაგებობის ფასადური ვენტილაციის ჭრილის მიმართულება	
ნაგებობის ფასადური ვენტილაციის ჭრილის ნომერი	9-61
ნაგებობის ფასადური ვენტილაციის ჭრილის მიმართულება	
ნაგებობის ფასადური ვენტილაციის ჭრილის ნომერი	6-55
ნაგებობის ფასადური ვენტილაციის ჭრილის მიმართულება	
ნაგებობის ფასადური ვენტილაციის ჭრილის ნომერი	3-00
ნაგებობის ფასადური ვენტილაციის ჭრილის მიმართულება	
ნაგებობის ფასადური ვენტილაციის ჭრილის ნომერი	3-00
ნაგებობის ფასადური ვენტილაციის

შ.პ.ს „ ქორ“ არქიტექტურა და
სანებართვო სერვისები

LTD "CORE" Architecture and
permition services

tel: (+995 596 84 00 01)

მრავალბინიანი საცხოვრებელი სახლი

ქალაქი თბილისი, ქუჩა ჯიქია, მიმდებარე ტერიტორია, ნაკვეთი №16, ს/კ 01.14.05.008.061

მესაკუთრე - კახა ღვინიაძე

გათბობა - გაგრილება

განმარტებითი ბარათი

პროექტი ითვალისწინებს მრავალბინიანი საცხოვრებელი სახლის გათბობა-გაგრილებისა და საქვაბე პროექტის დამუშავებას, ზამთრის გარე ტემპერატურა -3°C და ზაფხულის გარე ტემპერატურა +30°C საანგარიშო ტემპერატურისთვის.

გათბობა

- შენობის საერთო თბოდანაკარგი Q=31820 კალ/სთ, N=37kw.
- გამათბობელ ელემენტებად ძირითადად მიღებულია თანამედროვე სტანდარტების შესაფერისი, მაღალეფექტური H=0.6m სიმაღლის 22PKKR ტიპის ფოლადის პანელური რადიატორები.
- პროექტით გათბობის სისტემის წყლის ტემპერატურული რეჟიმია DT=60-80°C, რომლის უზრუნველსაყოფადაც შენობის შიგნით განთავსებულია N=24KW სიმძლავრის გათბობისა და ცხელი წყალმომარაგების სისტემებისთვის განკუთვნილი, სხვადასხვა ფირმის მიერ წარმოებული, სრულად ავტომატიზირებული კედლის ელექტროწყალგამახდელებელი ქვაბი.
ქვაბიდან ცხელი წყალი შედის წყლის გამანაწილებელ კოლექტორში და იქედან ნაწილდება სისტემაში. სისტემის მილგაყვანილობად გათვალისწინებულია პლასტმასის ფოლგიანი მილები. სითბოს რეგულირებისა და სისტემის ჰიდრავლიკური რეჟიმის მდგრადობისთვის, რადიატორისთვის მიმწოდებელ მილზე გათვალისწინებულია მარეგულირებელი ვენტილები, ხოლო უკუ მილსადენზე დროსელ ვენტილი.
- რადიატორებზე გათვალისწინებულია ჰაერის მექანიკური გამშვები მოწყობილობები.
- გათბობის სისტემა განლაგებულია იატაკის კონსტრუქციაში. სისტემის მილგაყვანილობის სპეციპიკაცია დაზუსტდეს ადგილზე, მონტაჟის დაწყებამდე.

გაგრილება

- შენობის გაგრილებისათვის საჭირო სიცივე ზაფხულის ტემპერატურისთვის შეადგენს Q=45.4kw
- შენობის გასაგრილებლად გათვალისწინებულია სრული ავტომატიკით აღჭურვილი სპლიტ კონდიციონერი.

CORE
არქიტექტურა და სანებართვო სერვისები

პირობითი აღნიშვნები

თბომომარაგების მიმწოდებელი მილსადენი

L=1000
22PKKR ტიპის ფოლადის რადიატორი

კედლის სპლიტ ტიპის კონდიციონერი

კედლის წყალგამაცხელებელი ქვაბი (დახურული წვის კამერით)

	გათბობა		
	დაბალი წნევის დახურულკამერიანი კედელზე დასაკიდი ქვაბი Q=24.0 კვტ	კომპლ.	რაოდ.
	პანელური რადიატორი 22/PKKP H=600	L=1000	27
	პანელური რადიატორი 22/PKKP H=600	L=1200	-
	პანელური რადიატორი 22/PKKP H=600	L=1300	9
	პირსახოცის საშრობი PT=700	ც	9
	პლასმასის პოლიპროფილენის მილი კაუჩუკის იზოლაციით	d=20	350
	პლასმასის პოლიპროფილენის მილი კაუჩუკის იზოლაციით	d=25	-
	პლასმასის პოლიპროფილენის მილი კაუჩუკის იზოლაციით	d=32	-
	პლასმასის პოლიპროფილენის მილი კაუჩუკის იზოლაციით	d=40	-
	ვენტილი	d=20	40
	ვენტილი	d=25	-
	ვენტილი	d=40	-
	უკუსარქველი	d=20	45
	ავტომატური ჰაერგამშვები	d=20	45

№	გაგრილება, ვენტილაცია				
	დასახელება	ზომა	ერთ. განზ.	ბინა №1 რ-ბა	შენიშვნა
1	ზამთარ-ზაფხული"-ს რეჟიმის კედელზე დასაკიდი სპლიტ კონდიციონერები გარე და შიდა ბლოკი 1.5 კვტ.	900X640 X320	ცალი.	9	
2	იგივე 2.2 კვტ		ცალი.	-	
3	იგივე 2.8 კვტ		ცალი.	-	
4	იგივე 5.6 კვტ		ცალი.	-	
5	სპილენძის მილი დიამეტრი 12/9 მმ		გრძ.მ	45	
6	სისტემის ჰიდრავლიკური გამოცდა		სისტემა	1	
7	სადრენაჟო მილი		გრძ.მ	-	

გეგმა +3.00 ნიშნულზე
(აბსოლიტური ნიშნული 629.2)
მასშტაბი 1:100

დასახელება	დაკავებულობა	დაკავებულობის დატვირთვა	საერთო დაკავებულობის დატვირთვა	მოთხოვნილი გზა-კარის რაოდენობა/სიგანე		გათვალისწინებული გზა-კარის რაოდენობა/სიგანე	
ბინა №1	სც-2	4	11	1	0.820 მ.	1	1.000 მ.
ბინა №2	სც-2	4		1	0.820 მ.	1	1.000 მ.
ბინა №3	სც-2	3		1	0.820 მ.	1	1.000 მ.

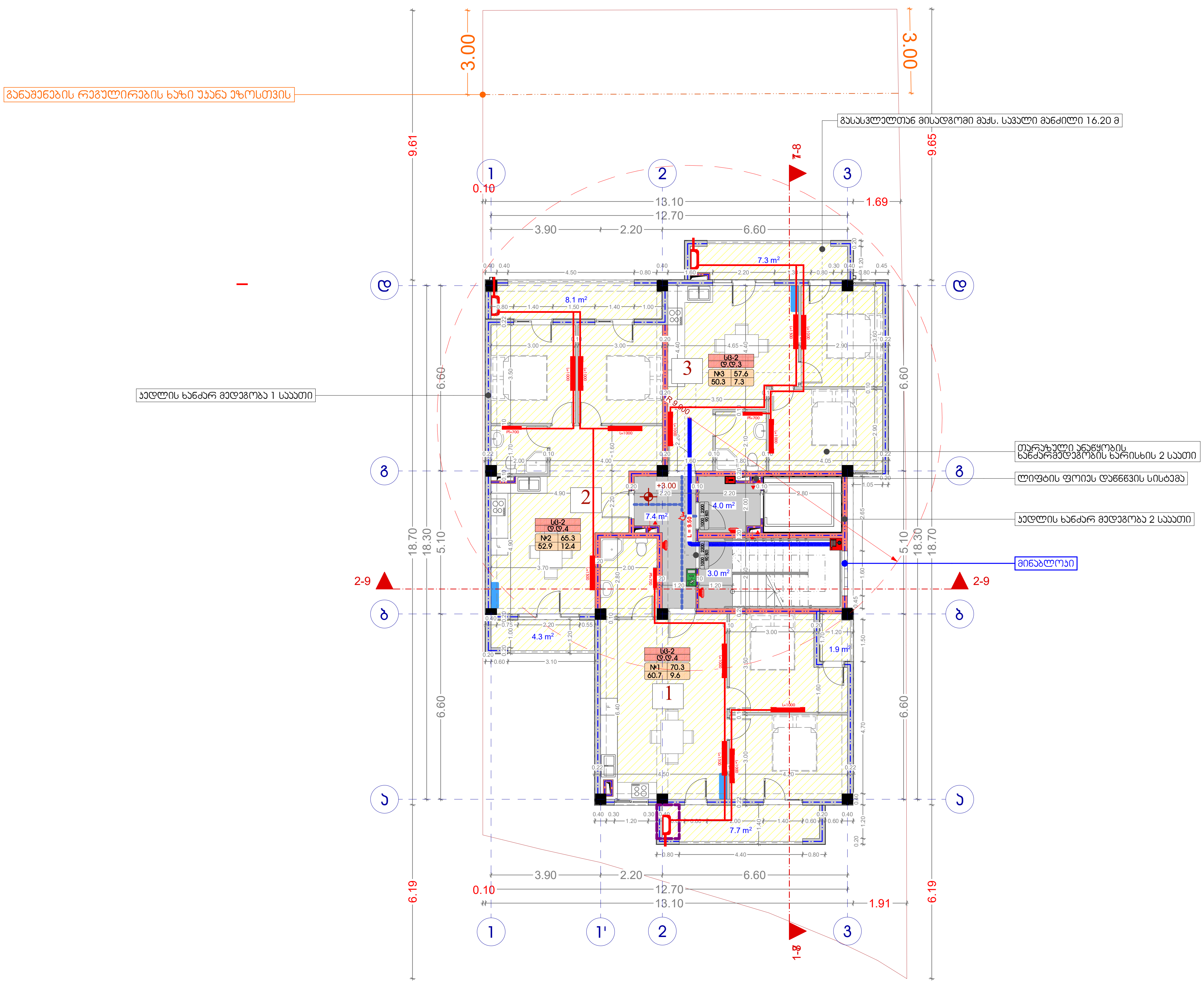

ექსპლიკაცია

ბინა №1
საცხოვრებელი ფართი 60.7 კვ.მ
საზაფხულო ფართი 9.6 კვ.მ
სულ საერთო ფართი 70.3 კვ.მ

ბინა №2
საცხოვრებელი ფართი 52.9 კვ.მ
საზაფხულო ფართი 12.4 კვ.მ
სულ საერთო ფართი 65.3 კვ.მ

ბინა №3
საცხოვრებელი ფართი 50.3 კვ.მ
საზაფხულო ფართი 7.3 კვ.მ
სულ საერთო ფართი 57.6 კვ.მ

სულ საცხოვრებელი ფართი 163.9 კვ.მ
სულ საზაფხულო ფართი 29.3 კვ.მ
სულ კიბის უჯრედის ფართი 14.4 კვ.მ
სულ საერთო ფართი 207.6 კვ.მ

ხელშეკრულება №

პირობითი აღნიშვნები

- ღერძის ხაზი
- საკადასტრო საზღვარი
- ჭრილის ხაზი
- ბლოკის კედელი
- ბლოკის კედელი ბინების გამყოფი
- გძლიერებული ბეტონის კედელი-სვეტი
- გათბობა კონდიცირების ადგილი
- მისაწვდომი სვლა გეზი
- გასასვლელამდე მისადგომი მანძილი
- გასასვლელება შორის. სავალი მანძილი
- სც-2 — დაკავებულობის ჯგუფი (ქვეჯგუფი)
- დ.დ.3 — დაკავებულობის დატვირთვა
- ბ. №4 56.8 / 43.6 13.2 — საერთო ფართი; საზაფხულო ფართი; ფართობი შიდა კონტურზე; ბინა №
- ღიობი ფილაში
- კედლის ცეცხლმედეგობა (ერთსაათიანი)
- კედლის ცეცხლმედეგობა (ორსაათიანი)
- სადარბაზო
- გრუნტი
- მწვანე საფარი
- ცხაური ტიპის მოპირკეთება (გაზონი)
- ჩრდილოეთის აღნიშვნა

	სიმბოლოს სახელწოდება
	სახანძრო მილდგარი
	სახანძრო განყოფილებასთან კავშირის სისტემა
	საგანგებო ხმოვანი განგაშის საკომუნიკაციო სისტემა
	ხელის ცეცხლმაქრი
	სახანძრო-სამაშველო სამსახურის მიერ გამოსაყენებელი მისაერთებელი - ჰიდრანტი
	ჭვამლის ავტომატური აღმომჩენი
	ჭვამლზე მორეაგირე მაუწყებელი
	ავტოსაშხეფი
	სახანძრო განგაშის ხელით სამართავი ჭოლოფი
	გასასვლელი

შენიშვნა

1. შენობის მონოლითური კოლონების, რიგელების რაოდენობა და კონფიგურაცია შეიძლება შეიცვალოს შენობის გაბარიტების და ვიზუალის უცვლელად კონსტრუქტორის მოთხოვნის საფუძველზე
2. პროექტში ნაჩვენები რელიეფის კონფიგურაცია შეიძლება შეიცვალოს მცირედით
3. შენობის გარე და შიდა კიბის საფეხურების რაოდენობა შეიძლება შეიცვალოს
4. ვიტრაჟების კარისა და სხვა ღიობების მოძრავი ფრთების მიმართულება და რაოდენობა შეიძლება იყოს სხვადასხვა. შესაბამისად შეიძლება შეიცვალოს პროფილის სისქე.

შ.პ.ს. "აი დი სტეისი"		
თანამდებობა	გვარი	ხელმოწერა
დირექტორი	ი. ხავთასი	
არქიტექტორი	დ. მუნჯიშვილი	
დაამუშავა	დ. მუნჯიშვილი	

დამკვეთი: კახა ღვინიანიძე

პროექტის სახელწოდება:
მრავალბინიანი საცხოვრებელი სახლი

მისამართი:
ქ. თბილისი, ქუჩა ჯიქია, მიმდებარე ტერიტორია, (ნაკვეთი №16), ს/კ 01.14.05.008.061

მასშტაბი	ნახაზის დასახელება
A2	გეგმა +3.00 ნიშნულზე

სტადია	თარიღი	ფორმატი
არქ. ნაწილი	06/12/2020	

ბინათმშენებლობა +6.30 ნიშნულზე
(საერთო ფართობი 632.5) ექსპლიკაცია 1:100

ბინის №6	ს/ბ-2	3	1	0.820 მ.	1	1,000 მ.
ბინის №6	ს/ბ-2	4	1	0.820 მ.	1	1,000 მ.
ბინის №4	ს/ბ-2	4	1	0.820 მ.	1	1,000 მ.

დასახელება	ოთახის ფართობი	ოთახის ფართობი ბინის საერთო ფართობის პროცენტულად	ოთახის ფართობი ბინის საერთო ფართობის პროცენტულად	ოთახის რაოდენობა	ოთახის სიმაღლე	ოთახის მოცულობა	ოთახის მოცულობა ბინის საერთო მოცულობის პროცენტულად

ოთახების ექსპლიკაცია

ბინა №4

1	სააბაზანო	60.7 კვ.მ	9.6 კვ.მ
2	სააბაზანო	70.3 კვ.მ	11.1 კვ.მ
3	სააბაზანო	29.2 კვ.მ	4.6 კვ.მ
4	სააბაზანო	124 კვ.მ	19.6 კვ.მ
5	სააბაზანო	65.3 კვ.მ	10.3 კვ.მ

ბინა №6

1	სააბაზანო	30.3 კვ.მ	4.8 კვ.მ
2	სააბაზანო	73 კვ.მ	11.5 კვ.მ
3	სააბაზანო	57.6 კვ.მ	9.1 კვ.მ

1	სააბაზანო	163.9 კვ.მ	25.9 კვ.მ
2	სააბაზანო	29.3 კვ.მ	4.6 კვ.მ
3	სააბაზანო	144 კვ.მ	22.8 კვ.მ
4	სააბაზანო	207.6 კვ.მ	32.8 კვ.მ

ბინის ფართობი:	632.5 კვ.მ
ბინის ფართობი საერთო ფართობის პროცენტულად:	
ბინის ფართობი საერთო ფართობის პროცენტული მაჩვენებელი	
ბინის ტიპი:	3 ოთახიანი ბინა, 2 სველი წერტილით, აივნით და ლოჯიით
ბინის მდებარეობა:	ქ. თბილისი, ჭავჭავაძის გამზ. №16, ს/კ 01.14.05.008.061 (ნაკვეთი №16)

შემსრულებელი:	შპს „ბინათმშენებლობა +6.30“
ტიპი:	ბინის ექსპლიკაცია
ფორმატი:	A2
ცვლილების №	**თარიღი**
0	06/12/2020

ნიშნები

	ოთახის ნომერი და ფართობი
	ოთახის ფართობი ბინის საერთო ფართობის პროცენტულად
	ოთახის სიმაღლე
	ოთახის მოცულობა
	ოთახის მოცულობა ბინის საერთო მოცულობის პროცენტულად
	ოთახის ნომერი
	ფანჯრის ნომერი
	კარის ნომერი
	ფანჯრის ზომა
	ფანჯრის ფართობი
	ფანჯრის სიმაღლე
	ფანჯრის ქვედა ნიშნული

ზოგადი მითითებები

1. ნახაზზე ნაჩვენები ყველა ზომა მოცემულია მილიმეტრებში, გარდა იმ შემთხვევებისა, როდესაც ზომები სპეციალურად არის მითითებული სხვა ერთეულებში.
2. ყველა ზომა უნდა შემოწმდეს ადგილზე მშენებლობის დაწყებამდე და ნებისმიერი შეუსაბამობა დაუყოვნებლივ უნდა ეცნობოს ავტორს.
3. ნახაზზე ნაჩვენები ყველა ზომა და ნიშნული ზომა უნდა შემოწმდეს ადგილზე მშენებლობის დაწყებამდე.
4. ნახაზზე ნაჩვენები ელექტრო და სანტექნიკური ქსელების განლაგება სქემატურია და საბოლოო განლაგება უნდა განისაზღვროს ადგილზე მშენებლობის პროცესში.

ფანჯრების ცხრილი

ფანჯრის ნომერი	ფანჯრის ზომა	ფანჯრის ფართობი	ფანჯრის სიმაღლე	ფანჯრის ქვედა ნიშნული
ფ-1	1.90 × 1.20	2.28 მ²	1.20 მ	0.90 მ
ფ-2	1.50 × 1.20	1.80 მ²	1.20 მ	0.90 მ
ფ-3	1.20 × 1.20	1.44 მ²	1.20 მ	0.90 მ
ფ-4	0.60 × 0.60	0.36 მ²	0.60 მ	1.80 მ

ნახაზის ლეგენდა

1	ღერძის ნომერი
	ფასადის ზედაპირის ცვლილების ხაზი
	ბინის საზღვარი
	ოთახის ნომერი
	ფანჯრის ნომერი
	კარის ნომერი
	ფანჯრის ზომა
	ფანჯრის ფართობი
	ფანჯრის სიმაღლე
	ფანჯრის ქვედა ნიშნული
	ფანჯრის ნომერი (ოთახის ნომერი)
	ფანჯრის ნომერი (ოთახის ნომერი)
	ფანჯრის ნომერი (ოთახის ნომერი)

ბინათმოწყობის გეგმა
(ასაწყობი ნაწილი) 635.8 ფართობით
ბინა +9.60 ნიშნულზე
მასშტაბი 1:100

ფანჯრის ნომერი	ფანჯრის ტიპი	ფანჯრების რაოდენობა ერთეული ფართობის მიხედვით	სართული	ბინის ნომერი ბინა-პანელის ტიპის მიხედვით	ბინის ნომერი ბინა-პანელის ტიპის მიხედვით	ფანჯრების საერთო რაოდენობა ბინა-პანელის ტიპის მიხედვით
ბინა №7	ს-2	4	11	1	0.820 მ.	1	1.000 მ.
ბინა №8	ს-2	4		1	0.820 მ.	1	1.000 მ.
ბინა №9	ს-2	3		1	0.820 მ.	1	1.000 მ.

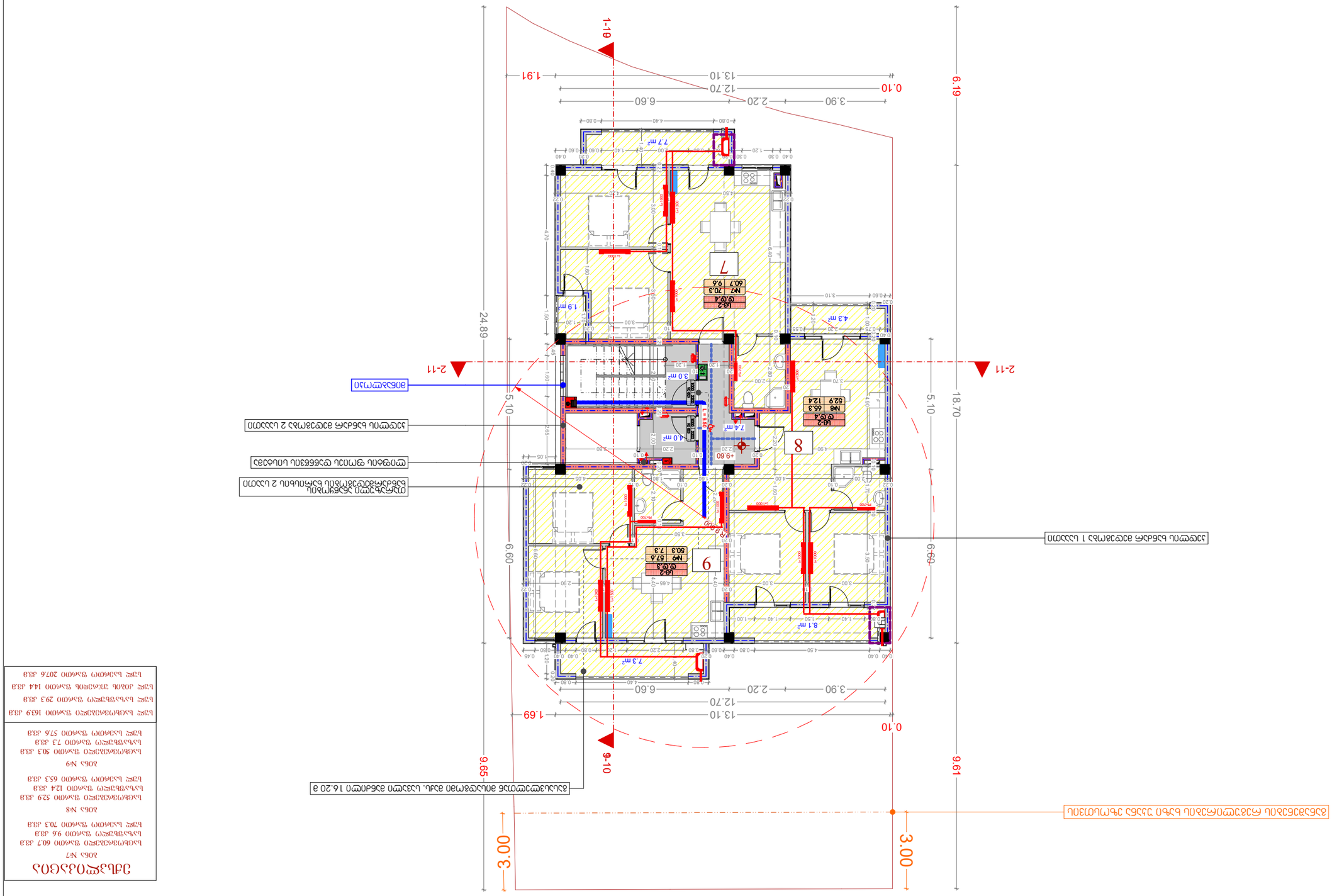
1-19
2-11
9-10
24.89
5.10
18.70
6.19
6.69
9.61
9.95
3.00
0.10
1.91
1.69
13.10
12.70
3.90
2.20
6.60
ბინა №7
ბინა №8
ბინა №9
ბინის №7 ფანჯრის ფართობის ჯამური ფართობი 2 ც.მ
ბინის №8 ფანჯრის ფართობის ჯამური ფართობი 2 ც.მ
ბინის №9 ფანჯრის ფართობის ჯამური ფართობი 2 ც.მ
ბინის №7 ფანჯრის ფართობის ჯამური ფართობი 1 ც.მ

შ.პ.ს „ ქორ“ არქიტექტურა და
სანებართვო სერვისები

LTD "CORE" Architecture and
permition services

tel: (+995 596 84 00 01)

მრავალბინიანი საცხოვრებელი სახლი

ქალაქი თბილისი, ქუჩა ჯიქია, მიმდებარე ტერიტორია, ნაკვეთი №16, ს/კ 01.14.05.008.061

მესაკუთრე - კახა ღვინიაძე

განმარტება

განმარტებითი ბარათი

პროექტის მიხედვით ეწყობა მრავალბინიანი საცხოვრებელი სახლის მომარაგება. რომელიც უნდა ჩაერთოს საპროექტო ტერიტორიასთან გამავალ დაბალი წნევის ქსელში.

• მიწისზედა მილსადენი ეწყობა დაბალი წნევის დ=25მმ ლითონის მილებით, რომლებიც ჩასმულია გარსაცმში.

• მიწისქვეშა გაყვანილობა ეწყობა ასევე დ=25მმ მილით რომელიც ჩასმულია გარსაცმში. მიწისქვეშა გაყვანილობის დროს საჭიროა მილსადენი მოეწყოს ქვიშის საბურველში და ზევიდან დაედოს სასიგნალო ლენტი. ლითონის მილები შეიღებოს ანტიკოროზიული საღებავით.

• შენობაში შესვლა ხდება გეფრირებული გარცმის მქონე მილით და საბოლოოდ უერთდება დანადგარებს.

№	დასახელება	ზომა	ერთ. განზ.	ბინა №1 რ-ბა
1	პოლიეთილენის მილი.		მეტრი	240
2	პოლიეთილენის მილი.		კორპლ.	-
3	პოლიეთილენის მილი.		კორპლ.	-
4	სამკაპი - პოლიეთილენის		კორპლ.	-
5	გაზის ქურა ოთხქურატიანი		ცალი	9
6	დ/წნევის გაზის კედელზე დასაკიდი დახურულკამერიანი ქვაბი =24.0 კვტ		სისტემა	9
7	გაზის მრიცხველი		ცალი	9
	გარცმის მილი დ=50 მ /ფოლადის/			
	ვენტილი			
	ვენტილი			
	გაზის წნევის მარეგულირებელი კარადა			
	საცობიანი ზამბარებიანი ონკანი			
	გაზის დამჭიმავი ქუროიანი ონკანი			

	დასახელება	ერთ. განზ.	ერთ. განზ.
1	ტრანშეის გათხრა და მიწის უკან ჩაყრა /10% ხელით/	მ3	-
2	ქვიშის საფარის მოწყობა პოლიეთილენის მილის ქვეშ 10სმ და მილი ზედაპირიდან 20 სმ.	მ3	-
3	შეჭრა არსებულ გაზსადენში	ცალი	1
4	გაშვება გამართვა ტესტირება	ცალი	1

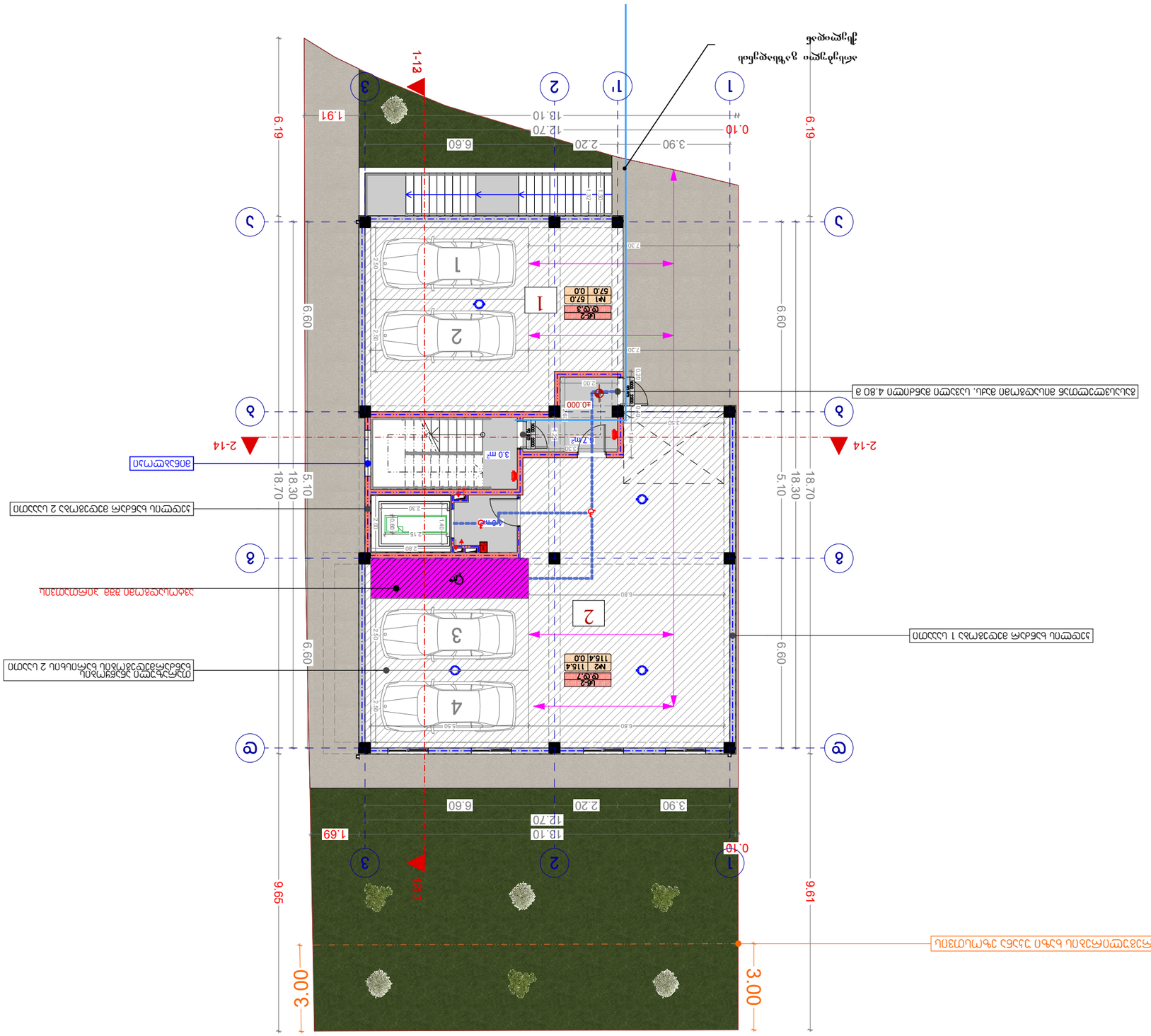
1-13
2-14
1.91
1.69
6.19
6.60
2.20
3.90
12.70
18.10
0.10
6.60
3.00
9.61
1
1'
2
3
4
5
6
7
8
9
1
2
3
4
I
I
I

გეგმა +3.00 ნიშნულზე
(აბსოლიტური ნიშნული 629.2)
მასშტაბი 1:100

დასახელება	დასვენებულობა	დასვენებულობის დაბეტონება	საერთო დასვენებულობის დაბეტონება	მოუხერხებელი მზა-პარის რაოდენობა/ფართობი		გაუვალისწინებელი მზა-პარის რაოდენობა/ფართობი	
ბინა №1	ს/ბ-2	4	11	1	0.820 მ.	1	1.000 მ.
ბინა №2	ს/ბ-2	4		1	0.820 მ.	1	1.000 მ.
ბინა №3	ს/ბ-2	3		1	0.820 მ.	1	1.000 მ.

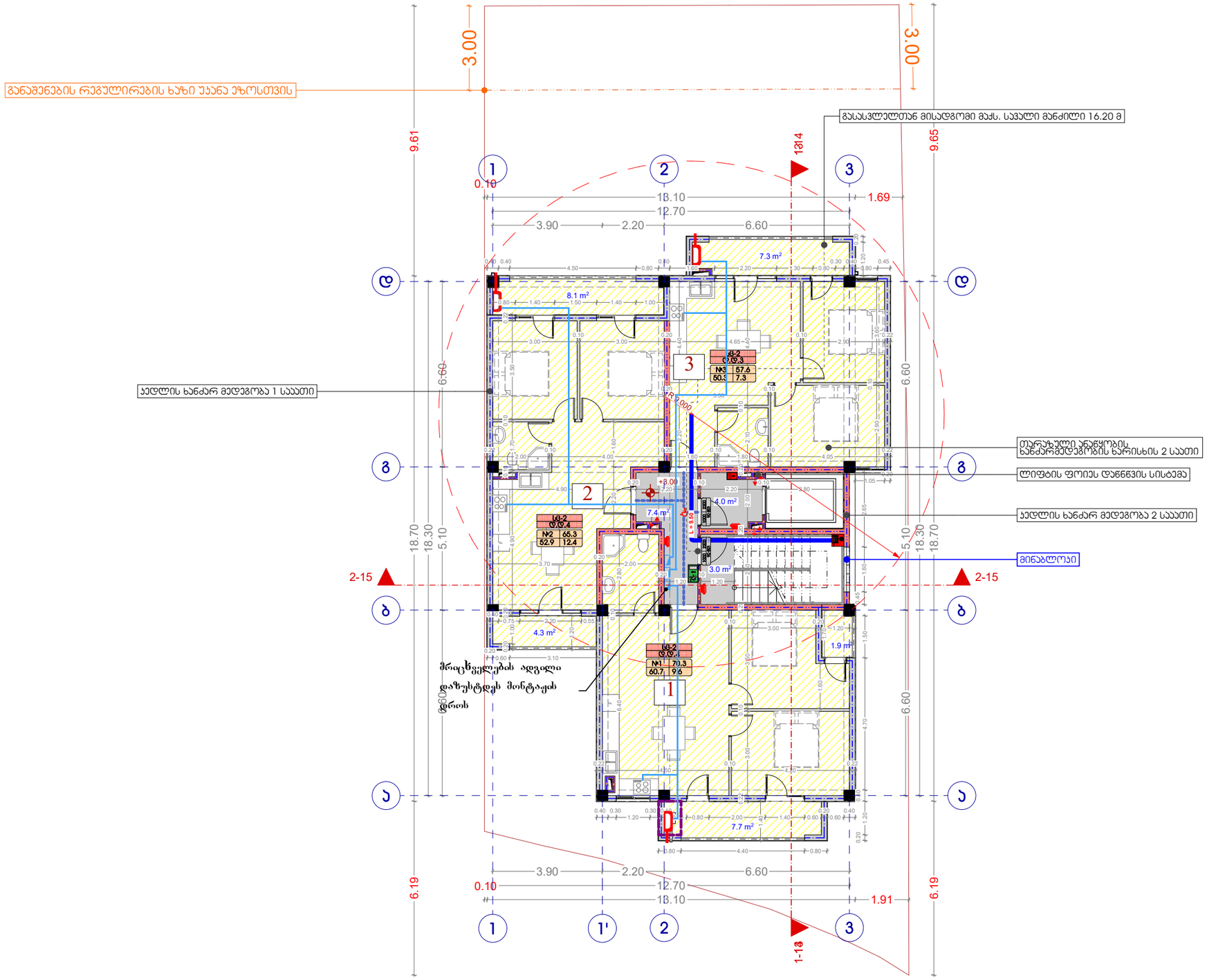

ექსპლიკაცია

ბინა №1

საცხოვრებელი ფართი 60.7 კვ.მ
საზაფხულო ფართი 9.6 კვ.მ
სულ საერთო ფართი 70.3 კვ.მ

ბინა №2

საცხოვრებელი ფართი 52.9 კვ.მ
საზაფხულო ფართი 12.4 კვ.მ
სულ საერთო ფართი 65.3 კვ.მ

ბინა №3

საცხოვრებელი ფართი 50.3 კვ.მ
საზაფხულო ფართი 7.3 კვ.მ
სულ საერთო ფართი 57.6 კვ.მ

სულ საცხოვრებელი ფართი 163.9 კვ.მ
სულ საზაფხულო ფართი 29.3 კვ.მ
სულ კიბის უჯრედის ფართი 14.4 კვ.მ
სულ საერთო ფართი 207.6 კვ.მ

ხელშეკრულება №	

პირობითი აღნიშვნები

- ღერძის ხაზი
- საკადასტრო საზღვარი
- ჩრილის ხაზი
- ბლოკის კედელი
- ბლოკის კედელი ბინების გამყოფი
- გაწლიერებული ბეტონის კედელი-სვეტი
- გათბობა კონდიციონერის არხილი
- მისაყვანი სვლა გზა
- გასასვლელამდე მისადგომი მანძილი
- გასასვლელია შორის. სავალი მანძილი
- ს/ბ-2 — დასვენებულობის ჯგუფი (ქვეკატეგორია)
- ტ.ტ.3 — დასვენებულობის დატვირთვა
- ბ. №4 56.8 — საერთო ფართი
- 43.6 13.2 — საზაფხულო ფართი
- ფართობი შიდა კონტურზე
- ბინა №
- ღიობი ფილაში
- კედლის ცეცხლმედეგობა (ცრთსაათიანი)
- კედლის ცეცხლმედეგობა (ოთხსაათიანი)
- სარდაფაზე
- ბრუნტი
- მწვანე სანაო
- ცხაური ტიპის მოპირკეთება (გამწოლი)
- ჩრდილოეთის აღნიშვნა

	სიმბოლოს სახელწოდება
	სახანძრო მილსადენი
	სახანძრო გაყვანილობასთან კავშირის სისტემა
	სახანძრო ხმოვანი გაფრთხილების საერთაშორისო სისტემა
	ხელის ცეცხლმაქრი
	სახანძრო-სამაშველო სამსახურის მიერ გამოსაყენებელი მისაერთებელი - მირჩანი
	ავტომატური ატომიზერი
	ავტომატიკა მორეაგირე მეთვალი
	ავტოსამეფი
	სახანძრო გაფრთხილების ხელით სამართავი პოლოფი
	გასასვლელი

შენიშვნა

1. შენობის მოცულობითი კონტროლის, რისხვილების ტარიფებია და კონსტრუქციული შესრულება შენობის გაფართობის და შეზაფრის უსაფრთხო კონსტრუქციული მოსახერხებლად საშუალებებზე
2. პროექტში ნაგებობა რეზიდენტის კონსტრუქციაა შესრულება შესრულების მიხედვით
3. შენობის გარე და შიდა კიბის საფეხურების რაოდენობა შესრულება შესრულების
4. შენობაში ქარხნა და სხვა ღიობების მოპირკეთ შენობების მიხედვით და ფოლიოგრამა შესრულება იმის სანაღირებლად, შესაბამისად შესრულება შესრულების პირობების სანახ.

შ.პ.ს. "აი დი სქეიფი"		
თანამდებობა	გვარი	ხელმოწერა
დირექტორი	ი. ხავთახი	
არქიტექტორი	დ. მუნჯიშვილი	
დაამუშავა	დ. მუნჯიშვილი	

დამკვეთი:	კახა ღვინიანიძე
პროექტის სახელწოდება:	მრავალბინიანი საცხოვრებელი სახლი
მისამართი:	ქ. თბილისი, ქუჩა ჯიქია, მიმდებარე ტერიტორია, (ნაკვეთი №16), ს/კ 01.14.05.008.061

მასშტაბი	ნახაზის დასახელება
A2	გეგმა +3.00 ნიშნულზე

სტადია	თარიღი	ფორმატი
არქ. ნაწილი	06/12/2020	

ბინის გეგმა +6.30 ნიშნულზე
(აქლემების ბორცვი 632.5)
ბინა 1:100

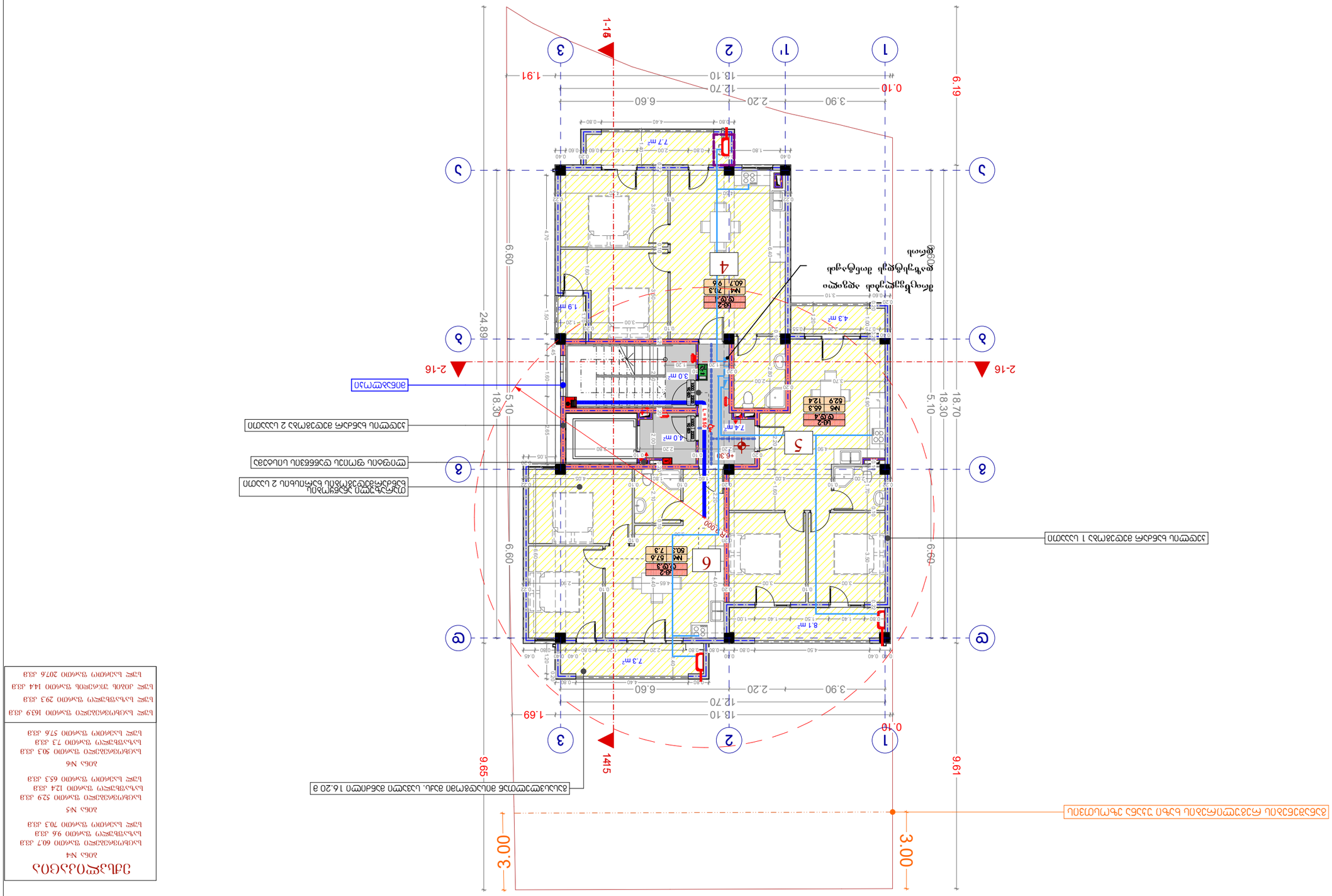
1-1ნ
2-16
1415
1
1'
2
3
А
Б
В
Г
1.91
1.69
0.10
18.10
12.70
3.90
2.20
6.60
6.19
24.89
18.30
5.10
6.60
9.61
9.95
3.00
ბინის საერთო ფართობში არ შედის აივნის ფართობი
ბინის ფართობში შედის აივნის ფართობის 1/2
ბინის ფართობში შედის აივნის ფართობის 1/2
ბინის ფართობში შედის აივნის ფართობის 1/2

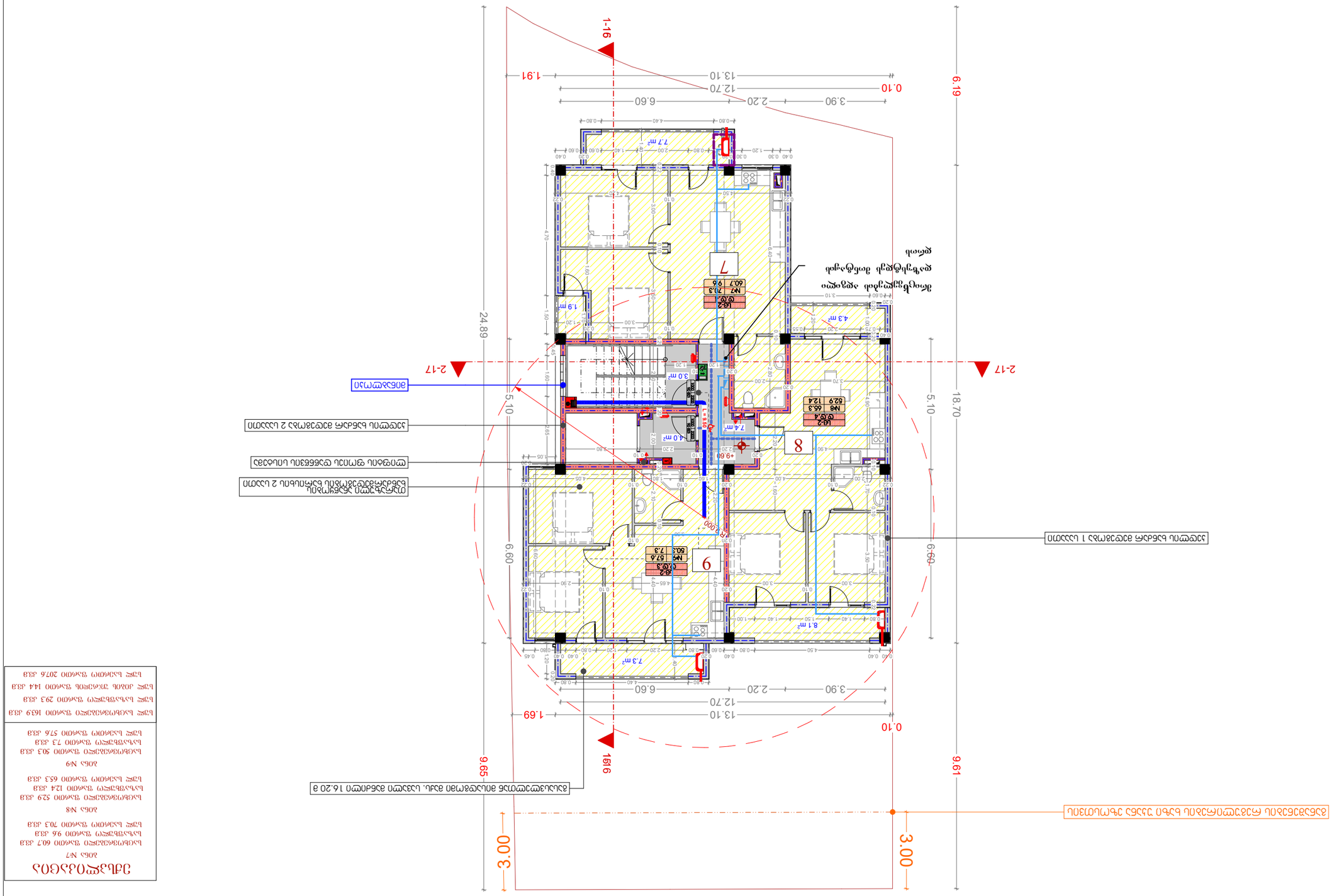

ცოცხალი ბეტონის ბორდიურის გაყვანა ასფალტის საფარის ზედაპირზე

შ.პ.ს „ ქორ“ არქიტექტურა და
სანებართვო სერვისები

LTD "CORE" Architecture and
permition services

tel: (+995 596 84 00 01)

მრავალბინიანი საცხოვრებელი სახლი

ქალაქი თბილისი, ქუჩა ჯიქია, მიმდებარე ტერიტორია, ნაკვეთი №16, ს/კ 01.14.05.008.061

მესაკუთრე - კახა ღვინიაძე

წყალსადენ - კანალიზაცია

№	შიდა წყალსადენი	ზომა მმ	ერთ. განზ.	რაოდენობა
1	პლასტმასის წყალსადენის მილი	d=32	გრძ.მ.	750
2	იგივე	d=25	,,	300
3	იგივე	d=20	,,	-
4	იგივე	d=15	,,	-
5	ვენტილი	d=32	ც	18
6	იგივე	d=25	,,	18
7	იგივე	d=20	,,	-
8	იგივე	d=15	,,	-
9	ცხელი და ცივი წყ.შემკრები ხელსაბანისთვის		,,	9
10	ცხელი და ცივი წყ.შემკრები ჭურჭლის სამრეცხესთვის		,,	9
11	ცხელი და ცივი წყ.შემკრები საშხაპისთვის		,,	9
12	ცხელი და ცივი წყ.შემკრები აბაზანისთვის		,,	-
13	მუხლი	d=32	,,	-
14	იგივე	d=20	,,	-
15	იგივე	d=15	,,	-
16	წყ. მრიცხველი	d=25	,,	9
17	კედლის გახვრეტა და ამოვსება		ადგ.	-
18	ფურნიტურა		,,	18%
	შიდა კანალიზაცია			
1	პლასტმასის კანალიზაციის მილი	d=100	გრძ.მ.	100
2	იგივე	d=50	,,	65
3	გადამყვანი	d=100/50	ც	9
4	ჯვარედი ირიბი	d=100X100	,,	-
5	სამკაპი	d=50X50	,,	-
6	იგივე	d=50X100	ც	-
7	იგივე	d=100	,,	-
8	მუხლი	d=50	,,	-
9	იგივე		,,	-
10	უნიტაზი სიფონი		,,	9
11	ხელსაბანი სიფონი		,,	9
12	ჭურჭლის სარეცხი ჩანი სიფონით		ც	9
13	აბაზანა/საქვეშე სიფონით		,,	-
14	ტრაპი		,,	9

№	წვიმის წყალანირების სპეციპიკაცია	ზომა მმ	ერთ. განზ.	რაოდენობა
1	წვიმის წყლის ძაბრი	d=100	ც.	3
2	პლასტმასის პოლიპროფილენის მილი	d=100	გრძ.მ.	60
3	მუხლი პლასტმასის ირიბი	d=20	ც.	-
	გარე წყალსადენი			
1	წყალსადენის ჭა წყალმზომით	d=25	კომპ.	1
2	შეჭრა არს.წყალსადენის ქსელში	d=32	ადგ.	1
3	პლასტმასის წყალსადენის მილი	d=64	გრძ.მ.	50
4	წყალსადენის ჭა ვენტილით შეჭრის ადგილას	d=800	ც.	-
	გარე კანალიზაცია			
1	პლასტმასის კანალიზაციის მილი	d=800	გრძ.მ.	-
2	პლასტმასის კანალიზაციის მილი	d=100	გრძ.მ.	65
3	კანალიზაციის შეჭრა არს. ქსელში	d=100	ადგ.	1
	მიწის სამუშაოები			
	მიწის გათხრა ექსკავატორით		მ3	-
	მიწის უკუ ჩაყრა ბულდოზერით		მ3	-
	მიწის მოსწორება ხელით		გრძ.მ.	-

CORE
არქიტექტურა და სანებართვო სერვისები

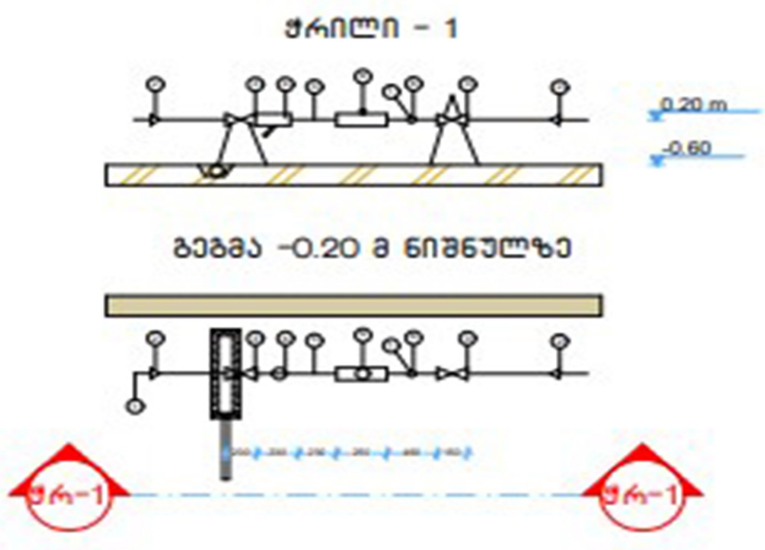

№	დიამეტრი დ=მმ	მანძილი მმ ურდულამდე (ა)	ურდულის სიგრძე მმ (ბ)	ფილტრი მმ (გ)	ხდ (დ) მმ	წყალმზომი მმ (ე)	ვდ მმ (ვ)	ჭიდა ზომები	წნევის დანაკარგები
1	2	3	4	5	6	7	8	9	10
7	25	150	120	160	125	285	75	1285	78/7 მ³/სთ

№	დასახელება
1	არსებული წყალსადენის ქსელი
2	გადამყვანი
3	ურდული (ვენტილი)
4	ფილტრი
5	მილყელი
6	წყალმზომი
7	სამსვლიანი კაერგამშვები ონკანი (დამცველი)
8	მანომეტრი
9	საყრდენი
10	თანაორმო წყალგამყვანი მილით უერთდება კანალიზაციის ჭას სიფონური მიერთებით.

პროექტი განხორციელებულია დამკვეთის დავალებით. არქიტექტურული ნახაზების და სამშენებლო საპროექტო ნორმების დაცვლით.
2. ობიექტისთვის საჭირო წყლის ხარჯის ნორმა ქ=0.8 ლ/წმ. რომლის შეყვანა საცხოვრებელ სახლში განხორციელებულია წყალსადენის პლასტმასის მილით დიამეტრი დ32 V=0.82 ი=48
3. წყლის ხარჯის აღსარიცხავად შემყვანზე, შენობის მიმდებარედ ეწყობა წყალსადენის ჭა წყალმზომის კვანძით დ25.
4. წყალსადენი დგარზე და განშტოებებზე ვაყენებთ დიამეტრის შესაბამისად ჩამკეტ ვენტილებს.
5. მილის შემყვანი რომელიც გატარებულია 0.00 ნისნულის გასწვრივ. საჭიროებს შეფუთვას თბოიზოლაციური მასალით.
6. მილის ჩალაგების სიღრმე შენობის გარეთ ხდება მიწიდან 1.20მ ჩაღრმავებით.
7. კანალიზაცია შესრულებულია პლასტმასის კანალიზაციის მილებით დ100 და დ50.
8. სანკვანძებში გათვალისწინებულია ტრაპების მოწყობა.
9. კანალიზაციის დგარი აგვყავს სახურავის ზემოთ 0.70 მ სიმაღლეზე.
10. კანალიზაციის გამოყვანა ხდება ერთი გამომყვანით, შენობიდან 5მ დაშორებულ საპროექტო კანალიზაციის ჭაში.
11. სახურავიდან წვიმის წყლის შეკრება ხდება წვიმის ძაბრებში, ხოლო შემდეგ დ50 წვიმის წყლის დგარებით ხდება მათი გადაღვრა შენობის მოკირწყლულზე.
12. წყალსადენის და კანალიზაციის ქსელების მიერთება არსებულ ქსელებთან მოხდეს ტექნიკური პირობების შესაბამისად შეჭრის ადგილებში გასათვალისწინებელი ჭების მოწყობა, წყალსადენის შეჭრის შემთხვევაში კი გადამყვანი სამკაპის (ადაპტორის) და ჩამკეტი ურდულის დაყენების გათვალისწინებით.
12. საპროექტო სამუშაოების შესრულებისას მკაცრად დაცული უნდა იყოს უსაფრთხოების წესები.

ბინის №2 (აბსოლუტური ნიშნული +0.00 შესაბამება ზღვის დონიდან 626.20)
გასაყიდად განკუთვნილი ფართის გეგმა 1:100

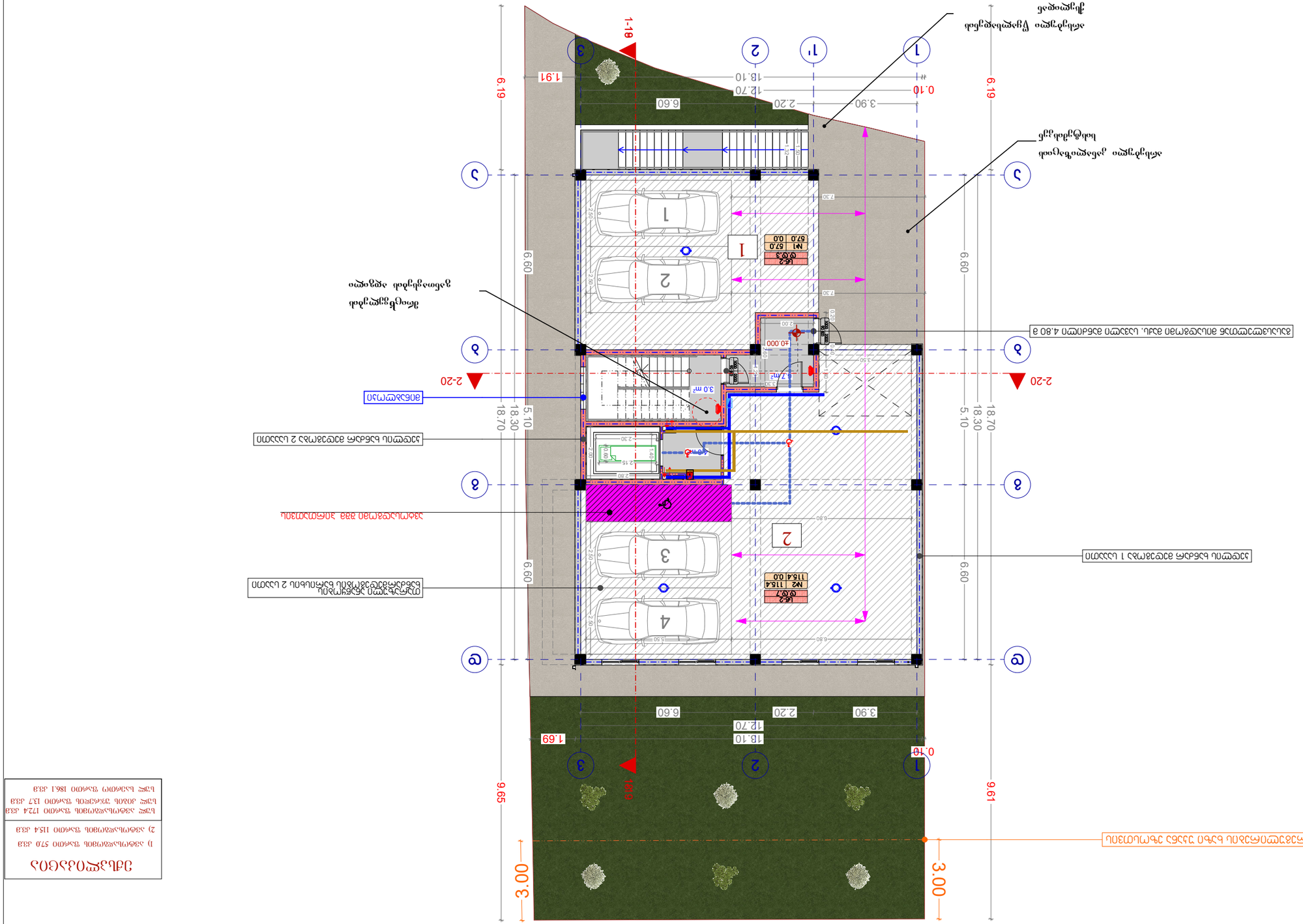
2-20
1-19
6.19
6.60
6.60
5.10
18.30
18.70
3.90
2.20
6.60
12.70
18.10
0.10
1.91
1.69
9.61
9.61
3.00
3.00
1
2
3
4
5
6
1'
2'
3'
4'
5'
6'
1
2
3
4
1
2
3
3.0 მ²
2.7მ²
40.000
57.0 0.0
M1 57.0 0.0
116.4 0.0
M2 116.4 0.0
ბინა №2
ბინა №1
ბინის №
ბინის ფართი
ბინაში შემავალი ოთახების რაოდენობა
ბინის ფართის ნაწილი, რომელიც ეკუთვნის საერთო სარგებლობის ფართებს
ბინის ფართი საერთო სარგებლობის ფართების გარეშე
ბინის ფართი საერთო სარგებლობის ფართების ჩათვლით

ვენტილაციის სქემა
(სამოთხეობრივი ნაწილი 629.2)
მასშტაბი 1:100

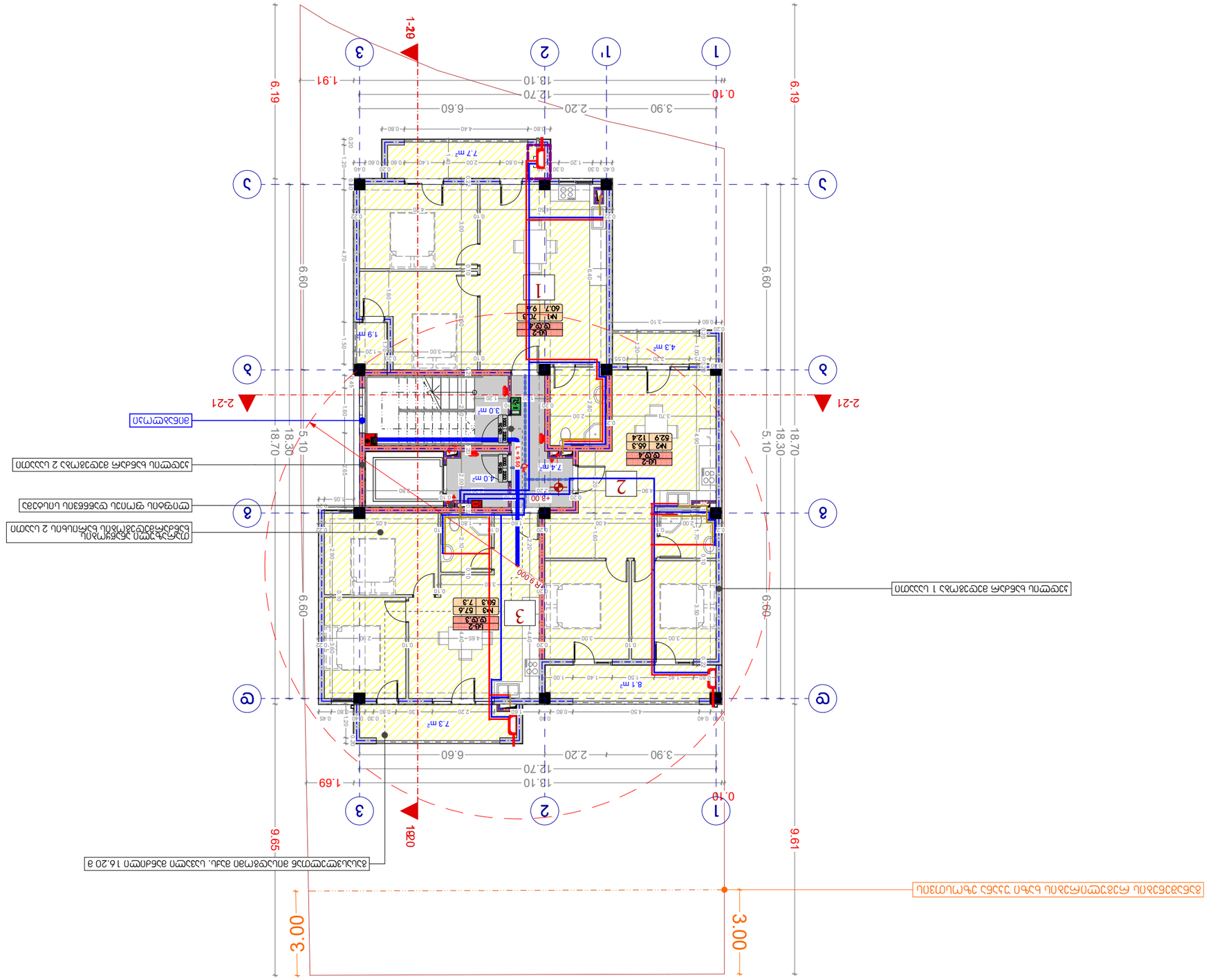

ვენტილაციის სისტემების აღწერილობა

სისტემა №1

სისტემა ემსახურება 60,7 კვ.მ ფართის მქონე სველ წერტილებს და კარადას.

სისტემა №2

სისტემა ემსახურება 124 კვ.მ ფართის მქონე სველ წერტილებს.

სისტემა №3

სისტემა ემსახურება 30,3 კვ.მ ფართის მქონე სველ წერტილებს.

სისტემა №4

სისტემა ემსახურება 576 კვ.მ ფართის მქონე სველ წერტილებს.

სისტემა №5

სისტემა ემსახურება 1639 კვ.მ ფართის მქონე სველ წერტილებს.

სისტემა №6

სისტემა ემსახურება 29,3 კვ.მ ფართის მქონე სველ წერტილებს.

სისტემა №7

სისტემა ემსახურება 144 კვ.მ ფართის მქონე ტერასებს.

სისტემა №8

სისტემა ემსახურება 2076 კვ.მ ფართის მქონე სველ წერტილებს.

სისტემის №№	ვენტილატორის ტიპი	ელ. ძრავის სიმძლავრე, კვტ	ფილტრის კლასი	ფილტრის ტიპი	ფილტრების რაოდენობა, ც	ფილტრის ზომა, მმ	ფილტრების რაოდენობა, ც	ფილტრის ფართობი, კვ.მ
სისტემა №1	ЦФ-2	4				0.820 в.	1	1.000 в.
სისტემა №2	ЦФ-2	4			11	0.820 в.	1	1.000 в.
სისტემა №3	ЦФ-2	3				0.820 в.	1	1.000 в.

ვენტილაციის ექვივალენტური ნორმატიული ცხრილი

ჰაერის მიწოდების არხი	
ჰაერის ამოღების არხი	
ჰაერის მიწოდების ჰაერგამტარი სადენი ცილინდრული	
ჰაერის ამოღების ჰაერგამტარი სადენი ცილინდრული	
ჰაერის მიწოდების ბლოკი	
ჰაერის ამოღების ბლოკი	
ვენტილაციის ბლოკი ბოლო სართულის ტერასაზე გამოსასვლელით	
ვენტილაციის ბლოკი სველი წერტილების ვენტილაციისთვის	
ვენტილაციის ბლოკი სველი წერტილების ვენტილაციისთვის	

ვენტილაციის ექვივალენტური ნორმატიული ცხრილი

ჰაერის მიწოდების არხი	
ჰაერის ამოღების არხი	
ჰაერის მიწოდების ჰაერგამტარი სადენი ცილინდრული	
ჰაერის ამოღების ჰაერგამტარი სადენი ცილინდრული	
ჰაერის მიწოდების ბლოკი	
ჰაერის ამოღების ბლოკი	
ვენტილაციის ბლოკი ბოლო სართულის ტერასაზე გამოსასვლელით	
ვენტილაციის ბლოკი სველი წერტილების ვენტილაციისთვის	
ვენტილაციის ბლოკი სველი წერტილების ვენტილაციისთვის	
ჰაერის მიწოდების არხი (ჰაერგამტარი სადენი)	
ჰაერის ამოღების არხი (ჰაერგამტარი სადენი)	
ჰაერის მიწოდების ბლოკი	
ჰაერის ამოღების ბლოკი	
ვენტილაციის ბლოკი ბოლო სართულის ტერასაზე გამოსასვლელით	
ვენტილაციის ბლოკი სველი წერტილების ვენტილაციისთვის	
ვენტილაციის ბლოკი სველი წერტილების ვენტილაციისთვის	

ნიშნები

	ჰაერის მიწოდების არხი
	ჰაერის ამოღების არხი
	ჰაერის მიწოდების ჰაერგამტარი სადენი ცილინდრული
	ჰაერის ამოღების ჰაერგამტარი სადენი ცილინდრული
	ჰაერის მიწოდების ბლოკი
	ჰაერის ამოღების ბლოკი
	ვენტილაციის ბლოკი ბოლო სართულის ტერასაზე გამოსასვლელით
	ვენტილაციის ბლოკი სველი წერტილების ვენტილაციისთვის
	ვენტილაციის ბლოკი სველი წერტილების ვენტილაციისთვის
	ჰაერის მიწოდების არხი (ჰაერგამტარი სადენი)
	ჰაერის ამოღების არხი (ჰაერგამტარი სადენი)
	ჰაერის მიწოდების ბლოკი
	ჰაერის ამოღების ბლოკი
	ვენტილაციის ბლოკი ბოლო სართულის ტერასაზე გამოსასვლელით
	ვენტილაციის ბლოკი სველი წერტილების ვენტილაციისთვის
	ვენტილაციის ბლოკი სველი წერტილების ვენტილაციისთვის

ტექნიკური მითითებები

1. პროექტით გათვალისწინებული ვენტილაციის სისტემების მონტაჟი უნდა განხორციელდეს მშენებლობის ტექნიკური რეგლამენტის, ასევე სამშენებლო ნორმებისა და წესების მოთხოვნათა სრული დაცვით.
2. ვენტილაციის სისტემების მონტაჟის დაწყებამდე აუცილებელია ჩატარდეს ტექნიკური ზედამხედველობა.
3. ვენტილაციის სისტემების მონტაჟის დასრულების შემდეგ საჭიროა ჩატარდეს სისტემების ტესტირება და ბალანსირება.
4. ვენტილაციის სისტემების მონტაჟის დროს გამოყენებული მასალები და ნაკეთობები უნდა შეესაბამებოდეს ტექნიკური რეგლამენტით დადგენილ მოთხოვნებს.

ობიექტის დასახელება	**ბინა №**	**ფურცლების რაოდენობა**
ქ. თბილისი	0. ბინა№	ფ. 3ТБС.ОТ330ПСО
პროექტის ავტორი		ფ. 3ТБС.ОТ330ПСО
ინჟინერი		ფ. 3ТБС.ОТ330ПСО

პროექტის ხელმძღვანელი: ბინა №

ინჟინერი: ბინა №

ავტორი: ნ.ჭ.ა.ტ. "ა0 ის ს0ნ0ა0"

პროექტის ავტორის ხელმოწერა:

ინჟინერის ხელმოწერა:

ხელმძღვანელის ხელმოწერა:

პროექტის დასახელება	**ნაწილის დასახელება**
ბინა №1	ვენტილაციის სისტემების აქსონომეტრული სქემა
ფორმატი	**თარიღი**
A2	06/12/2020

ეს პროექტი დაცულია საავტორო და მომიჯნავე უფლებების შესახებ საქართველოს კანონმდებლობით. ნებისმიერი სახის კოპირება, გამრავლება, გავრცელება ან სხვა გამოყენება მხოლოდ ავტორის წერილობითი ნებართვით.

ბინის ნომრების ექსპლიკაცია (ანაწილების 632.5) ფართების ცხრილი მე-6 სართული +6.30 ნიშნული

ბინის №№	ოთახების რაოდენობა	ბინის საერთო ფართი	ბინის საცხოვრებელი ფართი	აივნის ფართი	ბინების რაოდენობა	ბინის ტიპი
4	4-ოთახიანი	60.7	56.8	3.9	1	ტიპი 1
5	2-ოთახიანი	62.9	58.4	4.5	1	ტიპი 2
6	3-ოთახიანი	57.6	53.2	4.4	1	ტიპი 3
7	3-ოთახიანი	73.3	68.3	5.0	1	ტიპი 4
8	2-ოთახიანი	124.0	115.2	8.8	1	ტიპი 5
9	2-ოთახიანი	65.3	62.9	2.4	1	ტიპი 6
10	3-ოთახიანი	96.9	90.3	6.6	1	ტიპი 7
11	4-ოთახიანი	70.3	65.3	5.0	1	ტიპი 8
12	2-ოთახიანი	124.0	115.2	8.8	1	ტიპი 9
13	3-ოთახიანი	96.9	90.3	6.6	1	ტიპი 10
14	4-ოთახიანი	70.3	65.3	5.0	1	ტიპი 11
15	2-ოთახიანი	60.7	56.8	3.9	1	ტიპი 12
16	3-ოთახიანი	207.6	192.9	14.7	1	ტიპი 13

ნებართვის ნომრები

ბინა №4
საცხოვრებელი ფართი 60.7 კვ.მ
საერთო ფართი 9.6 კვ.მ
საერთო ფართი 70.3 კვ.მ

ბინა №5
საცხოვრებელი ფართი 52.9 კვ.მ
საერთო ფართი 124 კვ.მ
საერთო ფართი 65.3 კვ.მ

ბინა №6
საცხოვრებელი ფართი 30.3 კვ.მ
საერთო ფართი 73 კვ.მ
საერთო ფართი 57.6 კვ.მ

ბინა №7
საცხოვრებელი ფართი 163.9 კვ.მ
ბინა ტიპი ფართი 29.3 კვ.მ
ბინა ტიპი ფართი 144 კვ.მ
ბინა ტიპი ფართი 207.6 კვ.მ

ტექნიკური მონაცემები	
ფასადის ფართობი	0. ბა3ᲗᲘᲡ
ფანჯრების ფართობი	ფ. 3ᲗᲑ.Ო3ᲗᲘᲡ
ფასადის ფართობი	ფ. 3ᲗᲑ.Ო3ᲗᲘᲡ

ფასადის ფერადოვანი გადაწყვეტა:
ბრტყელი ფასადის საღებავი თეთრი RAL 9010

ფასადის ფერადოვანი გადაწყვეტა:
ბრტყელი ფასადის საღებავი ნაცრისფერი RAL 7040

ბინის №7 +9.60 ნიშნულის იატაკის გეგმა (ა/ბ 635.8)
1:100 ფასადების

ბინის №7	ს/ბ-2	4	11	1	0.820 მ.	1	1.000 მ.
ბინის №6	ს/ბ-2	4		1	0.820 მ.	1	1.000 მ.
ბინის №9	ს/ბ-2	3		1	0.820 მ.	1	1.000 მ.

ბინის ნომერი	ოთახის დანიშნულება	ფართი მ/ბ-ში	ფართი ბრუტო	ფართი ნეტო	ფანჯრის ტიპი	ფანჯრის ზომა სიგანე/სიმაღლე	ფანჯრების რაოდენობა

ფანჯრების ცხრილი

ბინა №7
საცხოვრებელი ოთახი 60.7 მ2,3
სააბაზანო ოთახი 12.4 მ2,3
სააბაზანო ოთახი 5.29 მ2,3
ბინა №8
სააბაზანო ოთახი 6.3 მ2,3
ბინა №9
სააბაზანო ოთახი 30.3 მ2,3
სააბაზანო ოთახი 7.3 მ2,3
ბინა სააბაზანო ოთახი 57.6 მ2,3
ბინა სააბაზანო ოთახი 163.9 მ2,3
ბინა ტიპი ოთახის დასახელება ფართი მ/ბ-ში ფანჯრის ზომა სიგანე/სიმაღლე ფანჯრების რაოდენობა

ფანჯრების ცხრილი

1. ნახატზე მოცემული ყველა ზომა მილიმეტრებშია მოცემული, გარდა სპეციალურად მითითებული შემთხვევებისა.
2. ფანჯრების ნახატები მოცემულია ფანჯრის გარედან დანახვის პოზიციით.
3. ნახატზე მოცემული ფანჯრების ზომები და ტიპი უნდა შეესაბამებოდეს ფანჯრების სპეციფიკაციას.
4. ფანჯრების მონტაჟი უნდა მოხდეს ტექნიკური პირობების და ინსტრუქციების მოთხოვნების შესაბამისად.

ფანჯრების ცხრილის განმარტება

ტიპის აღნიშვნა	ზომა	ბრტყელზედაპირიანი
ფანჯრის ტიპი	მ. ს/ბ-2	
ფანჯრის ზომა	მ. 3760×2300მმ	
ფანჯრების რაოდენობა	3	

ფანჯრის ტიპი: ალ. პროფილი ფერადი

ფანჯრის ტიპის ნახაზი:

შენიშვნა: ფანჯრების ზომები მოცემულია ნახატზე

ფანჯრის ტიპი: ალ. პროფილი, ქვედა ნაწილი ალუკობონდის ფერადი, ზედა ნაწილი მინა, ტ/პ 0114052008061
(ნახატის №16)

ბინის ნომერი	ნახაზის ტიპი	ფორმატი
	ფასადების ფანჯრების ნახატები	A2

შემსრულებელი		ხარ. ნაწილი	06/12/2020	შეთანხმებულია

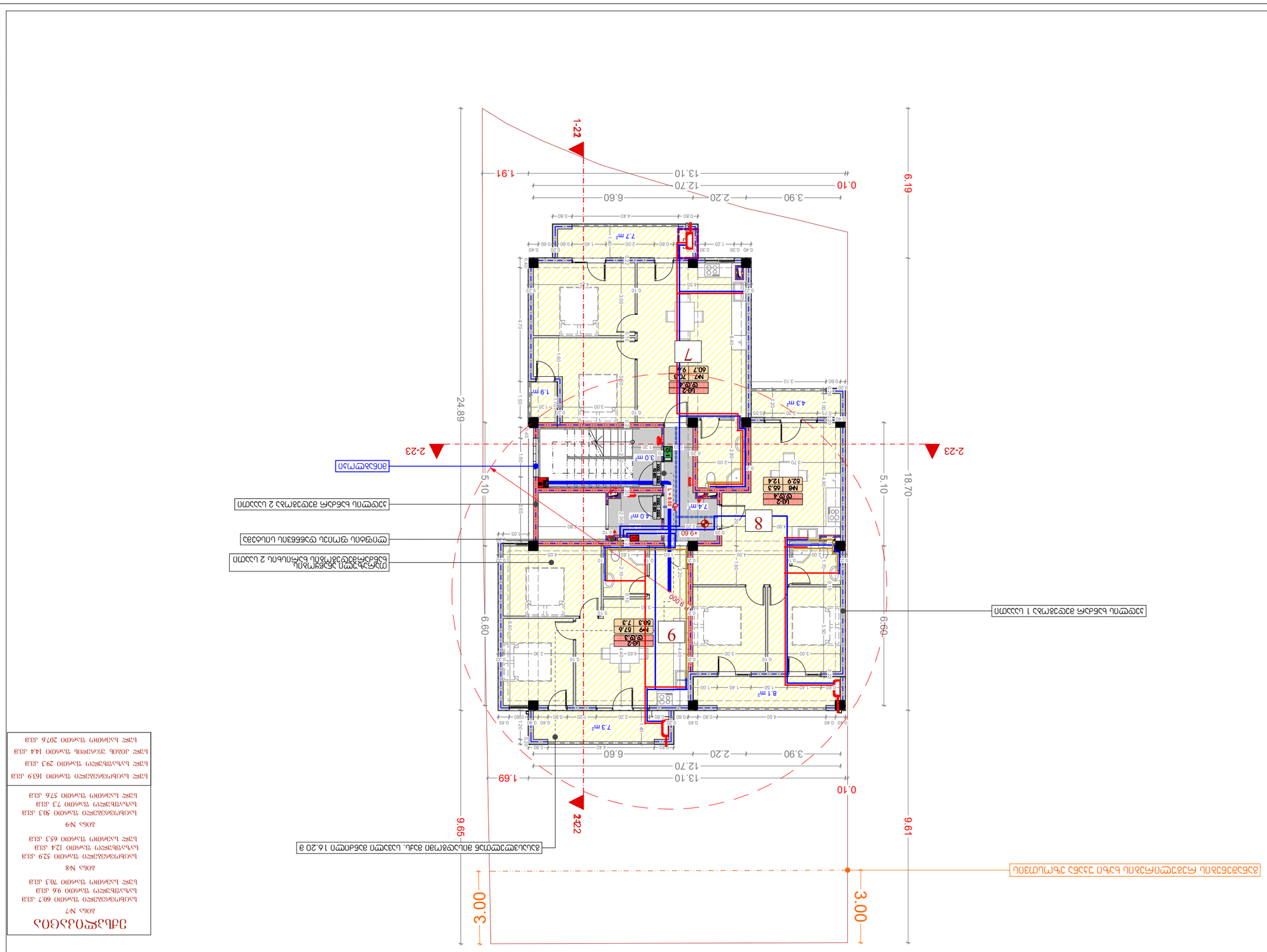
1-22
2-23
2-23
2-22
24.89
5.10
18.70
6.19
6.60
9.61
5.10
6.60
3.00
3.00
0.10
1.91
13.10
12.70
6.60
2.20
3.90
0.10
1.69
13.10
12.70
6.60
2.20
3.90
0.10
1.69
7.7 m²
7.4 m²
4.0 m²
3.0 m²
7.3 m²
8.1 m²
4.3 m²
1.9 m
7
8
9
ს/ბ-2
M7 7C3
60.7 9.4
ს/ბ-2
M8 65.3
62.9 12.4
ს/ბ-2
M9 57.6
63.3 7.3
+9.60
L = 6.00
L = 6.00
ფასადის 1 ხაზის ფარგლის ფილტი
ფასადის 2 ხაზის ფარგლის ფილტი
ფასადის ხაზის ფარგლის ფილტი
ბინის №7 ბინის №8 ბინის №9
ბინის №7 ბინის №8 ბინის №9
ბინის №7 ბინის №8 ბინის №9

გენგეგმა
მასშტაბი 1:500

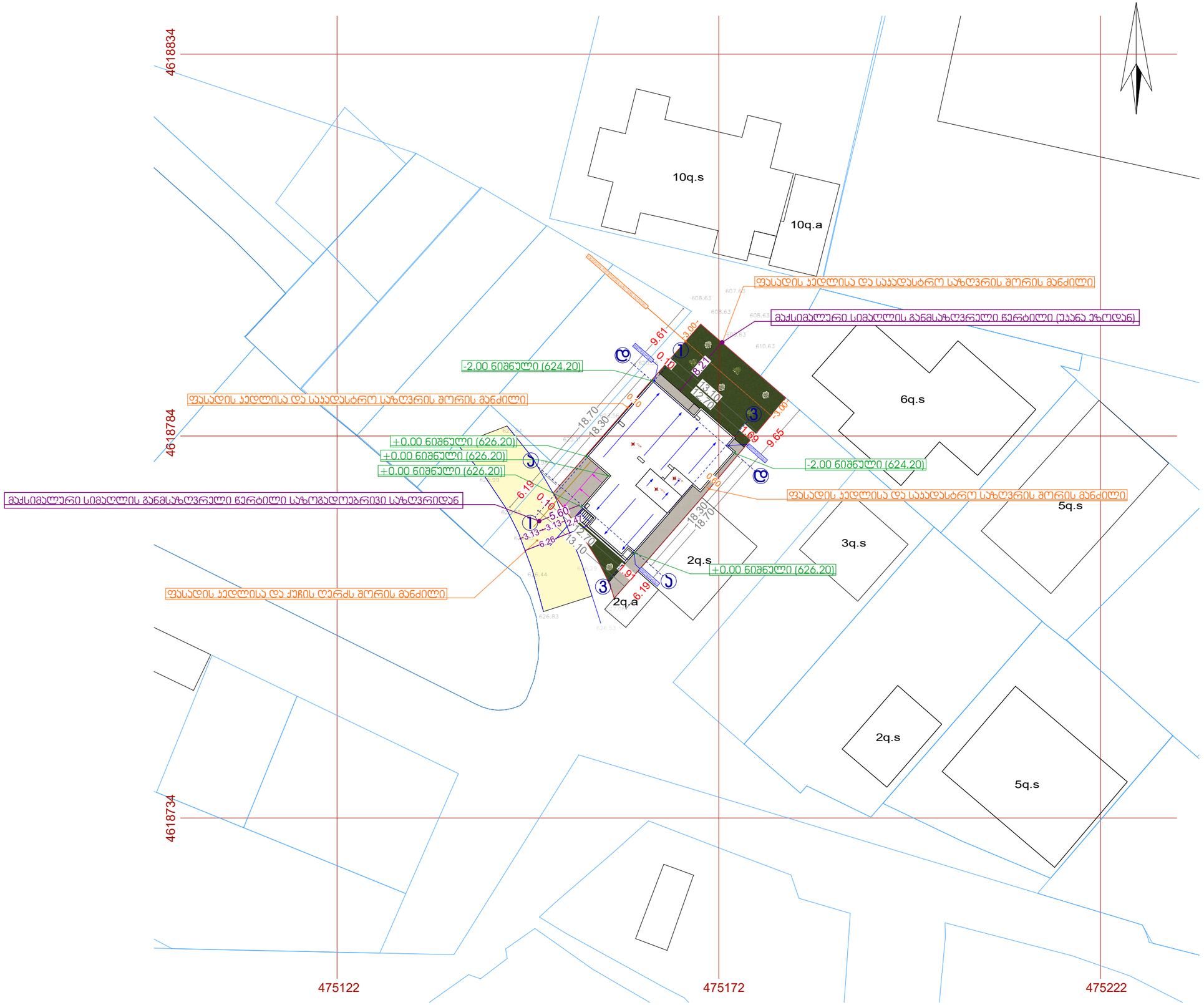

ხელშეკრულება №	
პირობითი აღნიშვნები	

	სიმბოლოს სახელწოდება
	სახანძრო მილსადენი
	სახანძრო მავთილისასთან ავტომანქანის სისტემა
	სამანქანო ხმოვანი მაცნეების საკომუნიკაციო სისტემა
	ხელის ცეცხლმქრობი
	სახანძრო-სამეფოლო სამსახურის მიერ გამოსაყენებელი მისაერთებელი - მიწოდანი
	ავტომატური ხელმომწვანი
	ავტომატური მორეცხვირე მაუწყებელი
	ავტომატური
	სახანძრო მანქანის ხელით სამართველი პოლიციი
	გასასვლელი

შენიშვნა

1. შენობის მიწისქვეშეთის კონსტრუქციის, რისხვილების რაოდენობა და კონფიგურაცია შეთანხმებული უნდა იქნეს ბაზარბენების და პროექტის შესრულებაზე პროექტირების მოთხოვნის საქმიანობაზე

2. პროექტში ნაგებობები რეზერვების კონფიგურაციაა შეთანხმება შეიცვალოს მიუთითების

3. შენობის გარე და შიდა კედლის საშუალების რაოდენობა შეთანხმება შეიცვალოს.

4. შენობა-ნაგებობ კაბინა და სხვა ღიობების მოსახვა შესაძლებელია მხოლოდ ნებართვა და ინსტრუქციის შეთანხმება იმის სხვანაირად, შეხანაშორ შეთანხმება შეიცვალოს პროექტის სრულ.

შპს. "აი დი სვეიზი"

თანამდებობა	გვარი	ხელმოწერა
დირექტორი	ი. ხავთასი	
არქიტექტორი	დ. შუნჯიშვილი	
დაამშვაბა	დ. შუნჯიშვილი	

დამკვეთი:	ქახა ღვინანაძე
პროექტის სახელწოდება:	მრავალბინიანი საცხოვრებელი სახლი
მისამართი:	ქ. თბილისი, ქუჩა ჯიქია, მიმდებარე ტერიტორია, (ნაკვეთი №16), ს/კ 01.14.05.008.061

მასშტაბი	ნახაზის დასახელება
1:500	გენგეგმა

სტადია	თარიღი	ფორმატი
არქ. ნაწილი	06/12/2020	A3