დაბეგმარების მიზანი და აღწერა

დაბეგმარების საფუძველი და მიზნის აღწერა:

საპროექტო შენობის დაბეგმარების საფუძველს წარმოადგენს, ქ.თბილისის ქალაქ თბილისის მუნიციპალიტეტის არქიტექტურის სამსახურის ბრძანება №5486781. პროექტის მიზანია მრავალბინიანი საცხოვრებელი სახლის დაბეგმარება მოქმედი კანონმდებლობის დაცვით, თანამედროვე ბეგმარების პრინციპების და შენობა–ნაბეგობების უსაფრთხოების ნორმების გამოყენებით.

მიწის ნაკვეთის მდებარეობა, აღწერა:

საპროექტო მიწის ნაკვეთი (4953 მ²) მდებარეობს ქ. თბილისი, ჭუჩა რკინიგზა №30; ქ. თბილისი, ჭუჩა ც. დადიანი №32; საკ.კოდი: 01.12.12.011.127. ნაკვეთს ჩრდილოეთით, აღმოსავლეთითა და დასავლეთით ესაზღვრება კერძო საკუთრებაში არსებული მიწის ნაკვეთები ხოლო სამხრეთით - საზოგადოებრივი სივრცე (სამანქანო გზა). უშუალოდ ტერიტორიაზე ვხვდებით მისი დასავლეთით მოსაზღვრე მიწის ნაკვეთიდან საზოგადოებრივი სარგებლობის სერვიტუტით. ტერიტორია არის ქანობიანი სამხრეთიდან ჩრდილოეთის მიმართულებით. მიწის ნაკვეთზე აბსოლიტური ნიშნულები მერყეობენ დაახლ. 433.50 - 429.50 მ. ტერიტორიაზე არ ბვხვდება ხე-ნარგავები, დენდროლოგიური პროექტის შესაბამისად, გათვალისწინებულია ხე-მცენარეების დარგვა დატერიტორიის გამჯვნაება (იხ.დენდროლოგიური პროექტი). შენობის საპროექტო ±0.00 ნიშნული განისაზღვრა და უტოლდება +432.90 აბსოლუტურ ნიშნულს.

პროექტის კონცეფცია, იდეა:

პროექტის კონცეფცია სივრცით-მოცულობითი გადაწყვეტისას განპირობებულია სახოვრებელი გარემოს თავისებურებიდან გამომდინარე, სართულებზე ჰორიზონტალური და ვერტიკალური კავშირების გათვალისწინებით.

პროექტის შინაარსობრივი აღწერა:

საპროექტო შენობა წარმოადგენს მრავალბინიან საცხოვრებელ სახლს. შენობის მთლიანი სიმაღლე 33.36 მ-ია. შენობა შედგება 8 მიწისზედა (+0.00; +3.50; +6.65; +9.80 +12.95; +16.10; +19.25 და +22.40) და 1 მიწისძვეშა (-3.15) სართულისაგან. მიწისძვეშა სართულზე განთავსებულია ავტოსადგომი, საწყობი და დამხმარე ფართობი (საშხეფი სისტემების განთავსებისათვის). ±0.00 ნიშნულზე - კომერციული ფართები და საცხოვრებელი ბინები. ხოლო +3.15 ნიშნულიდან ზევით ყველა ტდანარჩენ სართულზე განთავსებულია ტიპური ბეგმარების საცხოვრებელი ბინები, რომელთა სართულის სიმაღლე 3.15 მეტრს შეადგენს. შენობას გააჩნია ორი კიბის უჯრედი და ორი ლიფტის შახტა, სადაც სახანძრო-სამაშველო და სასწრაფო დახმარების ბრიგადებს შეეძლებათ საკაცის განთავსება. შენობის გარე კედლები ძირითადად დამუშავებულია სხვადასხვა შაძტურის შაძტურიანი ფითხითა (RAL 7026), მოპირკეთებულია ხის შაძტურიანი კომპაძტლამინატითა და ბრანიტის ფილებით. შასადებზე კარ-ფანჯარა არის შავი ფერის ალუმინის. შავი ფერის ლითონის შურცლისგანვეა დამზადებული წყალგამტარი მილები. ცხაურები და აივნის მოაჯირებიც ასევე შავი ფერის ლითონისაა. ტერიტორია კეთილმოეწყობა და გამწვანდება: ნაწილობრივ მოეწყობა ბუნებრივი ბალახის საფარი და დაირგვება ახალი ძირები.

პროექტის ძირითადი სტრუძტურული სისტემის აღწერა:

შენობის ძირითადი სტრუძტურული სისტემა წარმოადგენს რკინაბეტონის კარკასულ სტრუძტურას, რომელის საძირკველიც კომბინირებული ტიპისაა; სახურავი ბრტყელი გადახურვისაა, რომელიც არ არის გამოყენებადი. გარე კედლები 20 სმ. სისქის თბოსაიზოლაციო ბლოკის წყობითაა შევსებული. შენობის კონსტრუქცია I-B ტიპისაა.

შენობის დაბეგმარებისას გამოყენებული კანონმდებლობის აღწერა:

ქ. თბილისის მუნიციპალიტეტის საკრებულოს 2016 წ. 28 იანვრის №41 დადგენილება. ტექნიკური რეგლამენტის "შენობან-ნაბეგობების უსაფრთხოების წესების" დამტკიცების თაობაზე.

ტექნიკური რეგლამენტი - "მისაწვდომობის ეროვნული სტანდარტები"

პირობითი აღნიშვნები

	მიწის ნაკვეთის საკადასტრო საზღვარი
ა	ღერძის ხაზი
1	ჭრილის ხაზი
±0.00	კონსტრუქციული ნიშნული
±0.00	არქიტექტურული ნიშნული
ჩ	ჩრდილოეთის აღნიშვნა
	გასასვლელთან მისადგომი მაძს. სავალი მანძილი
	სახანძრო მილი
	კედლის ცეცხლმედეგობა (ორსაათიანი)
№1 632.4 მ² 714.1 მ² 81.7 მ²	დაკავებულობის ნომერი დაკავებულობის ფართი საზაფხულო ფართობი მთლიანი ფართობი
190 1290 ვიტ-№	კარის/ვიტრაჟის სიგანე კარის/ვიტრ.-ის ტიპი (ზომის მიხედვით) კარის/ვიტრაჟის სიმაღლე
სც-2 დ.დ. 10	დაკავებულობის ზბუფი (ძვეზბუფი) დაკავებულობის დატვირთვა
	მწვანე საფარი
	ღიობი ფილაში
	რკ. ბეტონი
	შემავსებელი ბლოკის კედელი
	საცხოვრებელი დაკავებულობა (სც-2).
	სასაწყობე ზბუფი (სწ-2)
	დამხმარე ზბუფი (დს)
	სავაჭრო ზბუფი (სვ)

EXIT	ავარიული გასასვლელი
	ხელის ცეცხლმაქრი
	ორმხრივი კაუშირის სისტემა
	სახანძრო ღილაკი
	სახანძრო ონკანი
	სახანძრო ჰიდრანტი
	საგანგებო ხმოვანი განგაშის საკომუნიკაციო სისტემა (სახანძრო სიგნალიზაცია)
	ავარიული განათება
	საავარიო განათება
	კვამლის ავტომატური აღმომჩენი
	კვამლზე მორეაგირე მაუწყებელი
	ავტოსაშხეფი

შენობა-ნაგებობის სსაფრთხოების წესებთან შესაბამისობის ანალიზი

გამოყენებული წესები: შენობა-ნაგებობის სსაფრთხოების წესები

ჩამოთვალეთ შენობის დაკავებულობები და აღწერეთ თითოეული გამოყენება	
1. სასაწყობე ჯგუფი (სწ-2) ავტოსადგომი, საწყობი	-3.15 ნიშნულზე
2. დამხმარე ჯგუფი, (დს) საშხეფი სისტემის განთავს. ოთახი	-3.15 ნიშნულზე
3. სავაჭრო ჯგუფი, სვ (კომერციული)	±0.00 ნიშნულზე
4. საცხოვრებელი ჯგუფი სც-2 (საცხოვრებელი)	±0.00, +3.50, +6.65, +9.80, +12.95, +16.10, +19.25, +22.40 ნიშნულებზე

კონსტრუქციის ტიპი:	
განსაზღვრე კონსტრუქციის ტიპი ახალი შენობისთვის: მაგალითი: II-A, II-B, V-A, V-B	I-B
შერეული კონსტრუქციის შემთხვევაში მიუთითეთ ტიპები, რომლებიც გამოყენებული იქნება, განსაზღვრეთ მათი ტიპები და მდებარეობა:	

სიმაღლის შეზღუდვები ცხრილი 503 მიხედვით

დაკავებულობები	დასაშვები სართულიანობა	შემოთავაზებული სართულიანობა
1. სასაწყობე ჯგუფი (სწ-2)	11	1 სართული
2. დამხმარე (დს)	5	1 სართული
3. სავაჭრო ჯგუფი (სვ)	11	1 სართული
4. საცხოვრებელი ჯგუფი (სც-2)	11	8 სართული
	დასაშვები სიმაღლე	შემოთავაზებული სიმაღლე
საერთო სიმაღლე =	48.8 მ.	25.70 მ.
მიწის დონის ზემოთ სართულების რაოდენობა	11	8 სართული

ფართობის შეზღუდვები ცხრილი 503 მიხედვით

დაკავებულობები	დასაშვები ფართობი (სართულზე)	შემოთავაზებული ფართობები
1. სასაწყობე ჯგუფი (სწ-2)	7340 მ²	743.5 მ²
2. დამხმარე (დს)	3300 მ²	48.2 მ²
3. სავაჭრო ჯგუფი (სვ)	შეუზღუდავი	297.8 მ²
4. საცხოვრებელი ჯგუფი (სც-2)	შეუზღუდავი	835.7 მ²
იატაკების საერთო (სასარგებლო) ფართობი =	6309.2 მ²	
იატაკების რაოდენობა =	9	
შენობის საერთო ფართობი =	8517.7 მ²	

შენობა-ნაგებობის უსაფრთხოების წესებთან შესაბამისობის ანალიზი

გარე კედლის ცეცხლმედეგობისა და ღიობებისადმი მოთხოვნები
ცხრილი 602-ის და ცხრილი 705.8-ის მიხედვით

გარე კედელი	მინიმალური ხანძარსაწინააღმდეგო მანძილი	ცეცხლმედეგობის ხარისხი (საათი)		კედლის ღიობის ფართობი (კედლის%)					
				დასაშვები			გათვალისწინებული		
		მოთხოვნილი	გათვალისწინებული	დაცული	დაუცველი საშხეფებით	დაუცველი	დაცული	დაუცველი საშხეფებით	დაუცველი
1-12 ღერძებში -3.15, ±0.00, +3.50, +6.65, +9.80, +12.95, +16.10, +19.25, +22.40 ნიშნულებზე	21.71 მ.	0	2	აუცილებელი არაა	აუცილებელი არაა	შეუზღუდავი	---	---	45%
ა-ი ღერძებში -3.15, ±0.00, +3.50, +6.65, +9.80, +12.95, +16.10, +19.25, +22.40 ნიშნულებზე	23.30 მ.	0	2	აუცილებელი არაა	აუცილებელი არაა	შეუზღუდავი	---	---	5%
12-1 ღერძებში -3.15, ±0.00, +3.50, +6.65, +9.80, +12.95, +16.10, +19.25, +22.40 ნიშნულებზე	10.55 მ.	0	2	აუცილებელი არაა	აუცილებელი არაა	შეუზღუდავი	---	---	34%
0-ა ღერძებში -3.15, ±0.00, +3.50, +6.65, +9.80, +12.95, +16.10, +19.25, +22.40 ნიშნულებზე	> 9.0 მ.	0	2	აუცილებელი არაა	აუცილებელი არაა	შეუზღუდავი	---	---	26%

ხანძრისგან დაცვის სისტემებისადმი მოთხოვნები

დაკავებულობები/სივრცეები გასასვლელი საშვალებები	ავტოსაშხეფი სისტემა	ალტერნატიული ავტომატური ცეცხლსაქრობი სისტემები	კვამლზე მორეაგირე სახანძრო განგაშისა და ცეცხლ-აღმოჩენი სისტემები	სახანძრო მილღვრების სისტემები	კვამლის საკონტროლო სისტემები	ხელის ცეცხლმაქრები	საავარიო განგაშის სისტემები
1. სასაწყობე ჯგუფი: სწ-2	კი	---	კი	კი	---	კი	---
2. დამხმარე ჯგუფი: ღს	---	---	კი	---	---	კი	---
3. სავაჭრო ჯგუფი: სვ	კი	---	კი	---	---	კი	---
4. საცხოვრებელი ჯგუფი: სც-2	---	---	კი	---	---	---	---
5. დერეფნები (0.00)	კი	---	კი	კი	---	კი	---
6. კიბის უჯრედები	---	---	კი	---	---	---	---
7. ლიფტი	---	---	---	---	კი	---	---
8. ლიფტისა და კიბის ჰოლი	---	---	კი	---	---	კი	---
სახანძრო-სამაშველო სამსახურის მიერ გამოსაყენებელი მისაერთებლები				კი			

თითოეული სართულიდან გასასვლელი საშუალება

სართულები	დაკავებულობა და დაკავებულობის დატვირთვის ჯამური მაჩვენებელი	გასასვლელების რაოდენობა / გასასვლელთან მისადგომის რაოდენობა		გასასვლელის საშუალებების სიგანე					
				ზღა-კიბეები		დერეფანი		გასასვლელის ზღა-კარი	
		მოთხოვნილი	გათვალისწინებული	მოთხოვნილი	გათვალისწინებული	მოთხოვნილი	გათვალისწინებული	მოთხოვნილი	გათვალისწინებული
-3.15 ნიშნული (სწ-2)	დ.დ-38	1	2	1.1 მ	1.19 მ	---	---	0.82 მ (თითო)	0.92 მ (თითო)
-3.15 ნიშნული (ლს)	დ.დ-2	1	1	---	---	---	---	0.82 მ (თითო)	0.92 მ (თითო)
±0.00 ნიშნული (სვ)	დ.დ-107	2	2	---	---	---	---	0.82 მ (თითო)	0.92 მ (თითო)
±0.00 ნიშნული (სც-2)	დ.დ-24	2	2	1.1 მ	1.19 მ	1.2 მ	1.6 მ	0.82 მ (თითო)	0.92 მ (თითო)
+3.50, +6.65, +9.80, +12.95, +16.10, +19.25, +22.40 ნიშნულებზე (სც-2) ტიპური ბეშმები	დ.დ-46 (სართულზე)	2	2 (შიგა გასასვლელი ზღა-კიბე)	1.1 მ	1.19 მ	1.2 მ	1.6 მ	0.82 მ (თითო)	0.92 მ (თითო)
მოითხოვება თუ არა თავშესაფრის ფართობი				არ მოითხოვება					

წყალსადენი სისტემების ფიქსირებული მოწყობილობების რაოდენობა - საცხოვრებელი ჯგუფი (სც-2)

ცხრილი 1602.1 –ის მიხედვით

სართულები	ერთეულის რაოდენობა	ფიქსირებული მოწყობილობები													
		უნიტაზი (ერთ ერთეულზე)		ტუალეტის ხელსაბანი (ერთ ერთეულზე)		აბაზანა / საშხაპე (ერთ ერთეულზე)		სამზარეულოს ნიჭარა (ერთ ერთეულზე)		ავტ. სარეცხი მანქანის მისაერთებელი (ერთ ერთეულზე)		სამომსახურო ნიჭარა		სასმელი წყლის დისპენსერი	
		მოთხოვნილი	გათვალისწინებული	მოთხოვნილი	გათვალისწინებული	მოთხოვნილი	გათვალისწინებული	მოთხოვნილი	გათვალისწინებული	მოთხოვნილი	გათვალისწინებული	მოთხოვნილი	გათვალისწინებული	მოთხოვნილი	გათვალისწინებული
-7.15 ნიშნულზე (სვ)	2	1	1	1	1	---	---	---	---	---	---	1	1	1	1
±0.00, +3.50, +6.65, +9.80, +12.95, +16.10, +19.25, +22.40 ნიშნულებზე (სც-2)	99	1	1	1	1	1	1	1	1	1	1	---	---	---	---

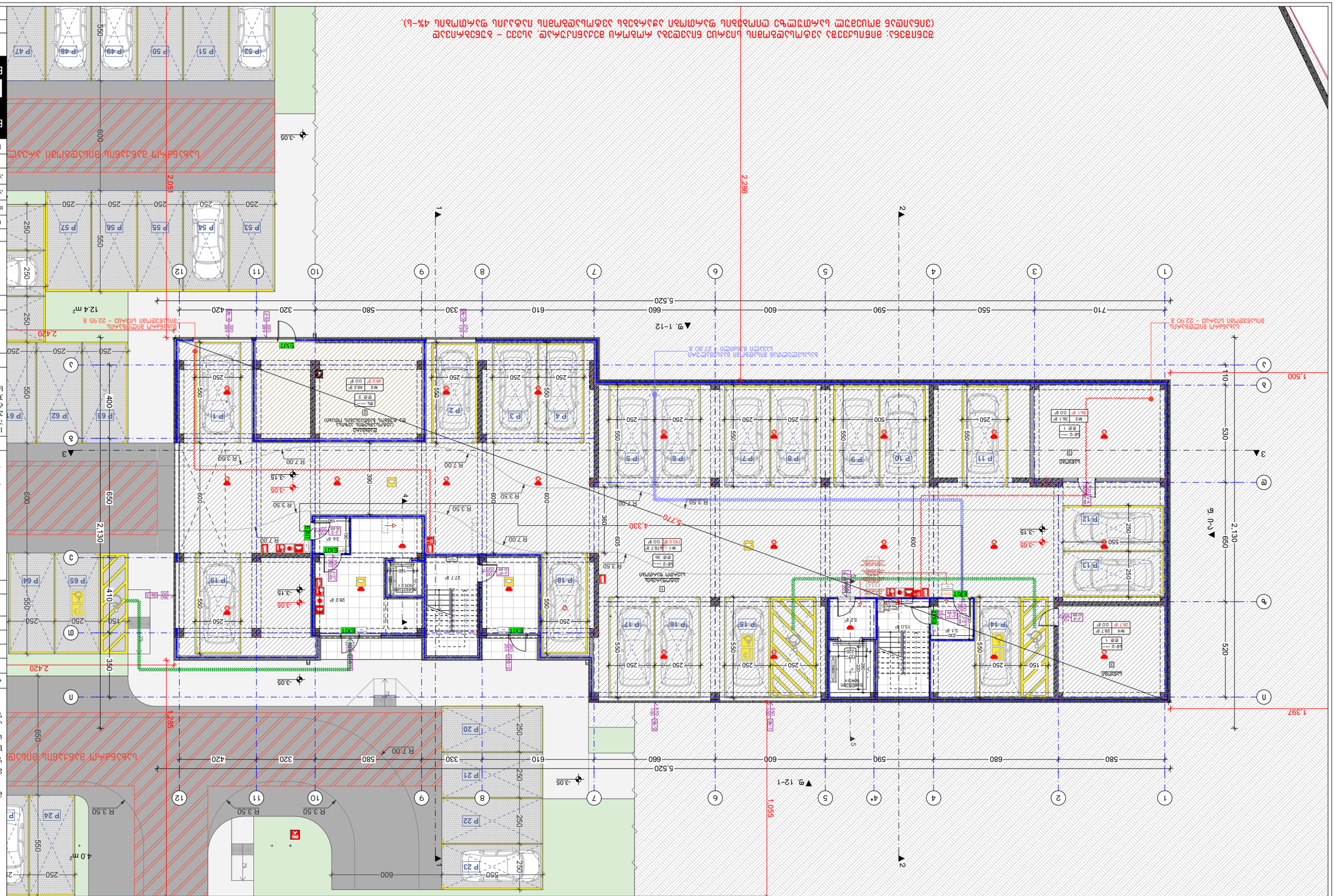
ЗЕМЕЛЕН АМПЛОА
2,286
5,520
1,500
1,397
1,055
2,130
1,285
2,420
ЗЕМЕЛЕН АМПЛОА
ЗЕМЕЛЕН АМПЛОА
ЗЕМЕЛЕН АМПЛОА

განმარტება: +0.00 ნიშნულზე 4*-4 ღერძებში განთავსებული კიბიდან გარე სივრცეში გასვლა სხვა დაკავებულობის (დერეფნის) გავლით, დასაშვებია, 1027.1 ქვეთავის 1 გამონაკლისის შესაბამისად. აღნიშნული სივრცე (დერეფანი) აღჭურვილია ავტოსაშხეფი სისტემით; ყველა მხრიდან შემოსაღვრულია და აკმაყოფილებს ცეცხლმედეგობის 2 საათიან მოთხოვნას, ასევე კიბიდან დერეფანში გამოსვლისას ადვილად შესამჩნევია შენობის გარეთ გასასვლელი კარი.

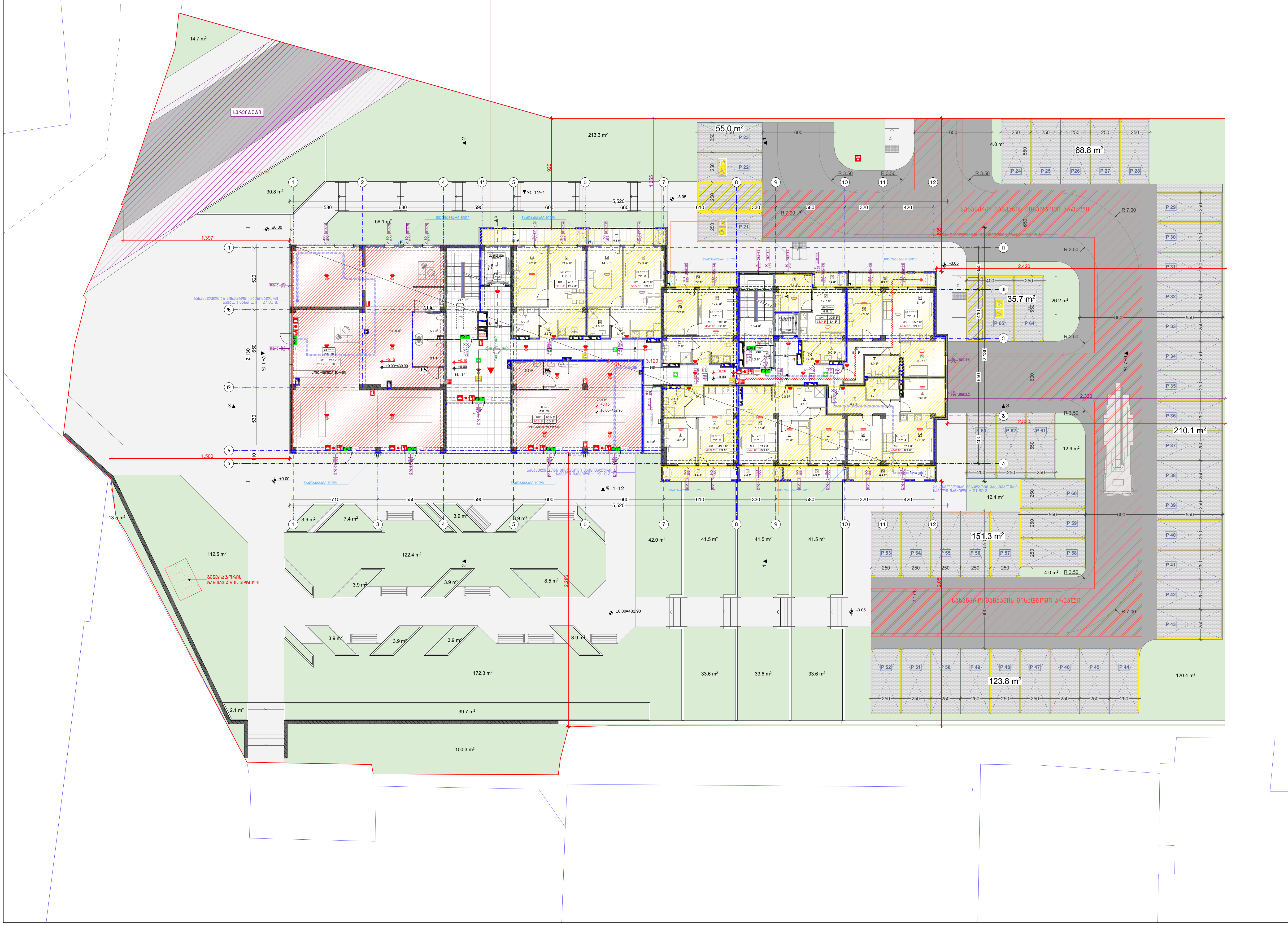

ნახაზის დასახელება:

პირველი სართულის გეგმა 0.00 ნიშნულზე ტერიტორიაზე მდებარე ღია ავტოსადგომების ჩვენებით

ექსპლიკაცია:

1. ჰოლი/დერეფანი
2. საერთო ოთახი/სამზარეულო
3. საძინებელი
4. სვ. წერტილი
5. აივანი

განაშენიანების ფართობი - 977.9 მ²

ღია ავტოსადგომის ფართობი - 644.7 მ²

კომერციული ფართობი - 297.8 მ²

საცხოვრებელი ფართობი - 369.4 მ²

საზაფხულო ფართობი - 69.0 მ²

კიბის უჯრედისა და სადარბაზოს ფართობი - 138.0 მ²

კორექტირება

№	კორექტირება	თარიღი
1		
2		
3		

პირობითი ნიშნები:

- ნაკვეთის საზღვარი
- მონოლითი
- იატაკის მოჭიმვა
- შემავსებელი
- ჭრილის ხაზი
- ±0.00 კონსტრუქციული ნიშნული
- ±0.00 არქიტექტურული ნიშნული

შენიშვნები

1. ნახაზში შეტანილი ყველა ცვლილება უნდა შეთანხმდეს პროექტის ავტორთან.
2. შენობის საპროექტო ნული (±0.00) ტოლია +432.90 აბსოლუტური ნიშნულის.
3. პროექტში ყველა ზომა მოცემულია სანტიმეტრებში, ნიშნულები - მეტრებში.

მისამართი

ქ. თბილისი, ქუჩა რკინიგზა №30
ქ. თბილისი, ქუჩა ც. დადიანი №32
საკ. კოდი: 01.12.12.011.127 4953 მ²

პროექტის სახელწოდება

მრავალბინიანი საცხოვრებელი სახლის არქიტექტურული პროექტი

სტადია	პროექტი	არ
თანამდებობა	გვარი	ხელმოწერა
დირექტორი	ბ. ბენდელიანი	
არქიტექტორი	ი. გოგოხია	
არქიტექტორი	გ. ახვლედიანი	

საპროექტო ლოგო | მისამართი

BIJI ARCHITECTURE

ქ. თბილისი ვ. ფშაველას №1ა

TEL: 595 55-35-74 599 75-28-88

თარიღი	2021 წ.	მასშტაბი
ფორმატი	ფურცლის №	1:300
A-3	A. 10	

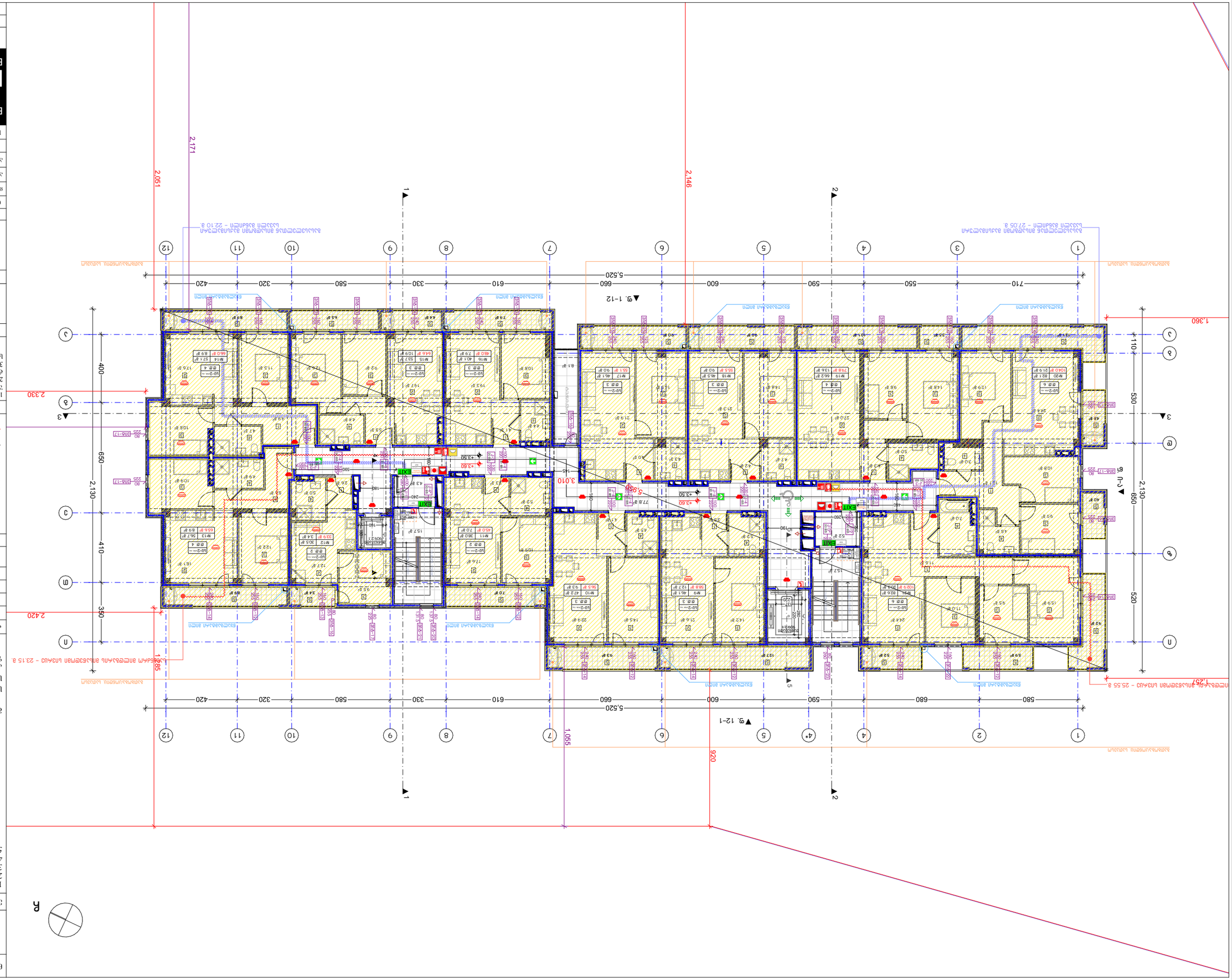

Масштаб	1:200
Чертеж №	А. 11
	А-3
Дата	2021 г.
Разработал	

BIJI ARCHITECTURE
TEL:
595 55-35-74
599 75-28-88

BIJI ARCHITECTURE
д. Лазаревское,
ул. Заповедная, №15

Стадия	Количество листов
Р	
Организация	
ООО "Биджи Архитектура"	
Главный архитектор проекта	Биджи Р.Г.
Главный инженер проекта	
Н. контроль	
ГИП	

Жилой дом с гаражом и подземной автостоянкой
Блокированная часть жилого дома
Жилой дом №30
г. Лазаревское, ул. Каскадная, 6; кадастровый № 23:49:0101127:127
Площадь участка: 4933 м²

Экспликация помещений

№	Наименование	Площадь
1		
2		
3		

Условные обозначения:

- Граница земельного участка
- Ограждение
- Подпорная стена
- Отмостка
- Проектируемый уровень земли
- Проектируемый уровень пола 1-го этажа
- Проектируемый уровень пола 2-го этажа

1. Благоустройство территории выполнить согласно ландшафтному проекту.
2. Водоотвод с кровли предусмотрен внутренний (±0.00).
3. Дождевые воды с кровли и отмостки собираются в ливневую канализацию.

Общие данные

Площадь застройки - 1051.5 м²

Площадь благоустройства территории - 692.9 м²

Площадь твердых покрытий - 142.8 м²

Площадь озеленения - 126.8 м²

Ограждение - 2.420 м

Ведомость элементов благоустройства

№	Наименование	Описание
1		
2		
3		

Условные обозначения:

- Граница земельного участка
- Ограждение
- Подпорная стена
- Отмостка
- Проектируемый уровень земли
- Проектируемый уровень пола 1-го этажа
- Проектируемый уровень пола 2-го этажа

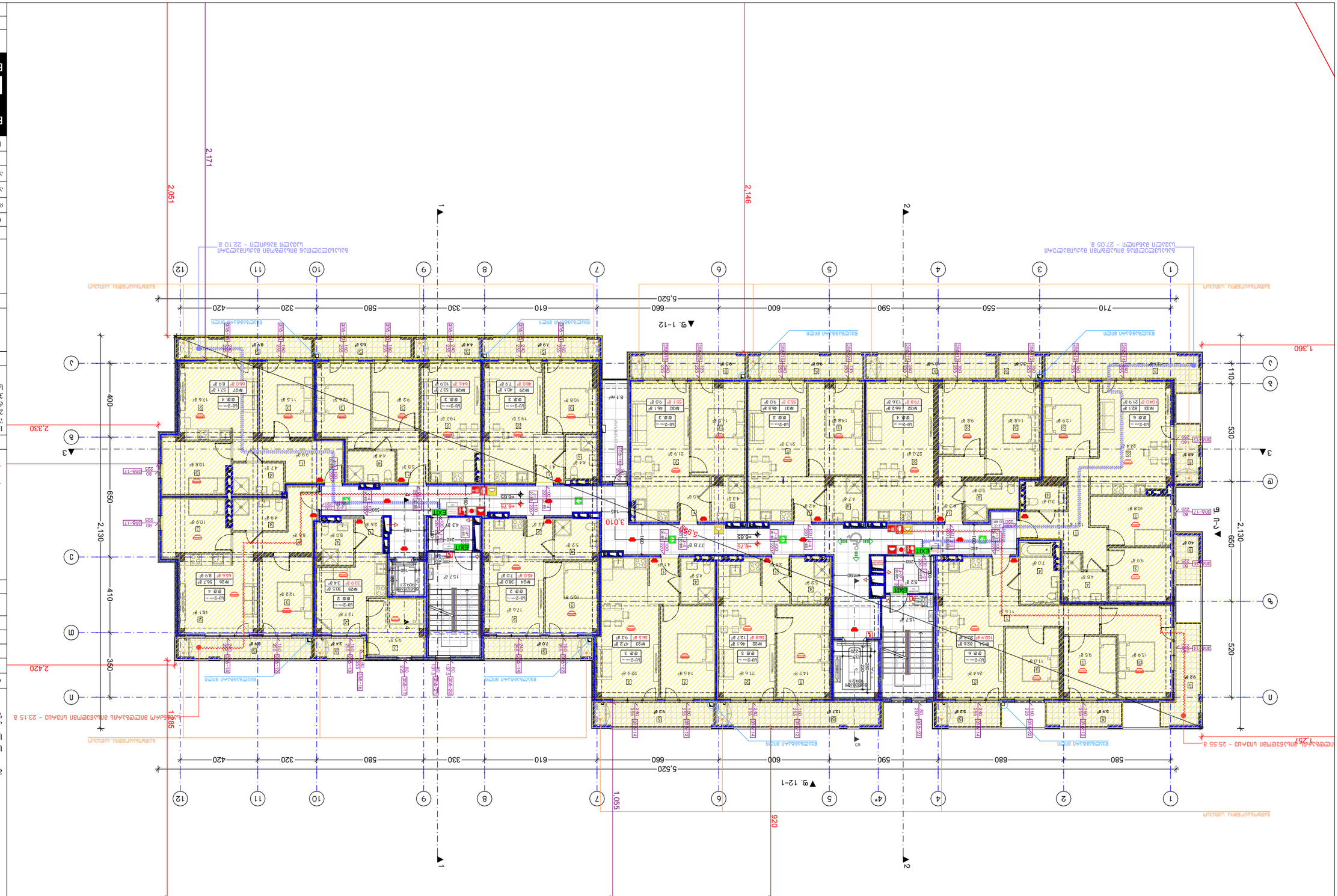

Масштаб	1:200
Лист №	А. 12
Общий	А-3
Дата	2021 г.
Заказчик	
Архитектурно планировочное решение	
Стадия	Номер листа
Р	3
Количество листов	
1	

BUJI ARCHITECTURE
TEL:
595 55-35-74
599 75-28-88

BUJI ARCHITECTURE
д. Очхомчо
ул. Заозерная №15

Экспликация помещений
Общая площадь квартиры
Жилая площадь квартиры
Площадь помещения
Категория помещения
Площадь помещения
Категория помещения
Площадь помещения
Категория помещения
Площадь помещения
Категория помещения
№ помещения
Площадь помещения
Категория помещения
Площадь помещения
Категория помещения
Площадь помещения
Категория помещения
Площадь помещения
Категория помещения
№ квартиры

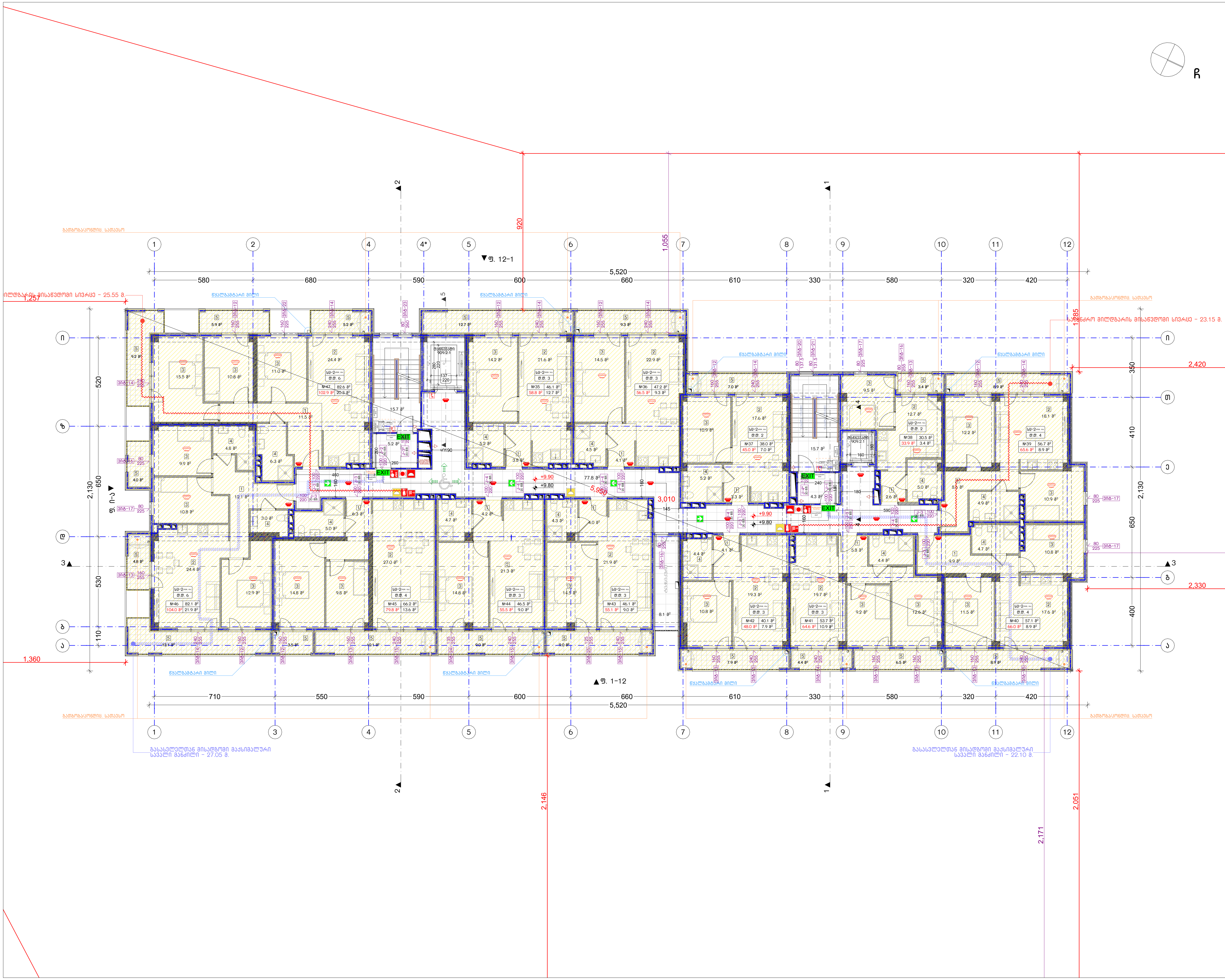

ნახაზის დასახელება:

მეოთხე სართულის გეგმა +9.80 ნიშნულზე

ექსპლიკაცია:

1. ჰოლი/დერეფანი
2. საერთო ოთახი/სამზარეულო
3. საძინებელი
4. სვ. წერტილი
5. აივანი

განაშენიანების ფართობი - 1051.5 მ²

საცხოვრებელი ფართობი - 692.9 მ²
საზაფხულო ფართობი - 142.8 მ²
კიბის უჯრედისა და სადარბაზოს ფართობი - 126.8 მ²

კორექტირება

№	კორექტირება	თარიღი
1		
2		
3		

პირობითი ნიშნები:

- ნაკვეთის საზღვარი
- მონოლითი
- იატაკის მოჭიმვა
- შემავსებელი
- ჭრილის ხაზი
- ±0.00 კონსტრუქციული ნიშნული
- ±0.00 არქიტექტურული ნიშნული

შენიშვნები

1. ნახაზში შეტანილი ყველა ცვლილება უნდა შეთანხმდეს პროექტის ავტორთან.
2. შენობის საპროექტო ნული (±0.00) ტოლია +432.90 აბსოლუტური ნიშნულის.
3. პროექტში ყველა ზომა მოცემულია სანტიმეტრებში, ნიშნულები - მეტრებში.

მისამართი

ქ. თბილისი, ქუჩა რკინიგზა №30
ქ. თბილისი, ქუჩა ც. დადიანი №32
საკ. კოდი: 01.12.12.011.127 4953 მ²

პროექტის სახელწოდება

მრავალბინიანი საცხოვრებელი სახლის არქიტექტურული პროექტი

სტადია	პროექტი	არ
თანამდებობა	გვარი	ხელმოწერა
დირექტორი	გ. ბენდელიანი	
არქიტექტორი	ი. გოგოხია	
არქიტექტორი	გ. ახვლედიანი	

საპროექტო ლოგო	მისამართი
BIJI ARCHITECTURE	ქ. თბილისი გ. შავიშვილის №1ა
	TEL: 595 55-35-74 599 75-28-88

თარიღი	2021 წ.	მასშტაბი
ფორმატი	ფურცლის №	1:200
A-3	A. 13	

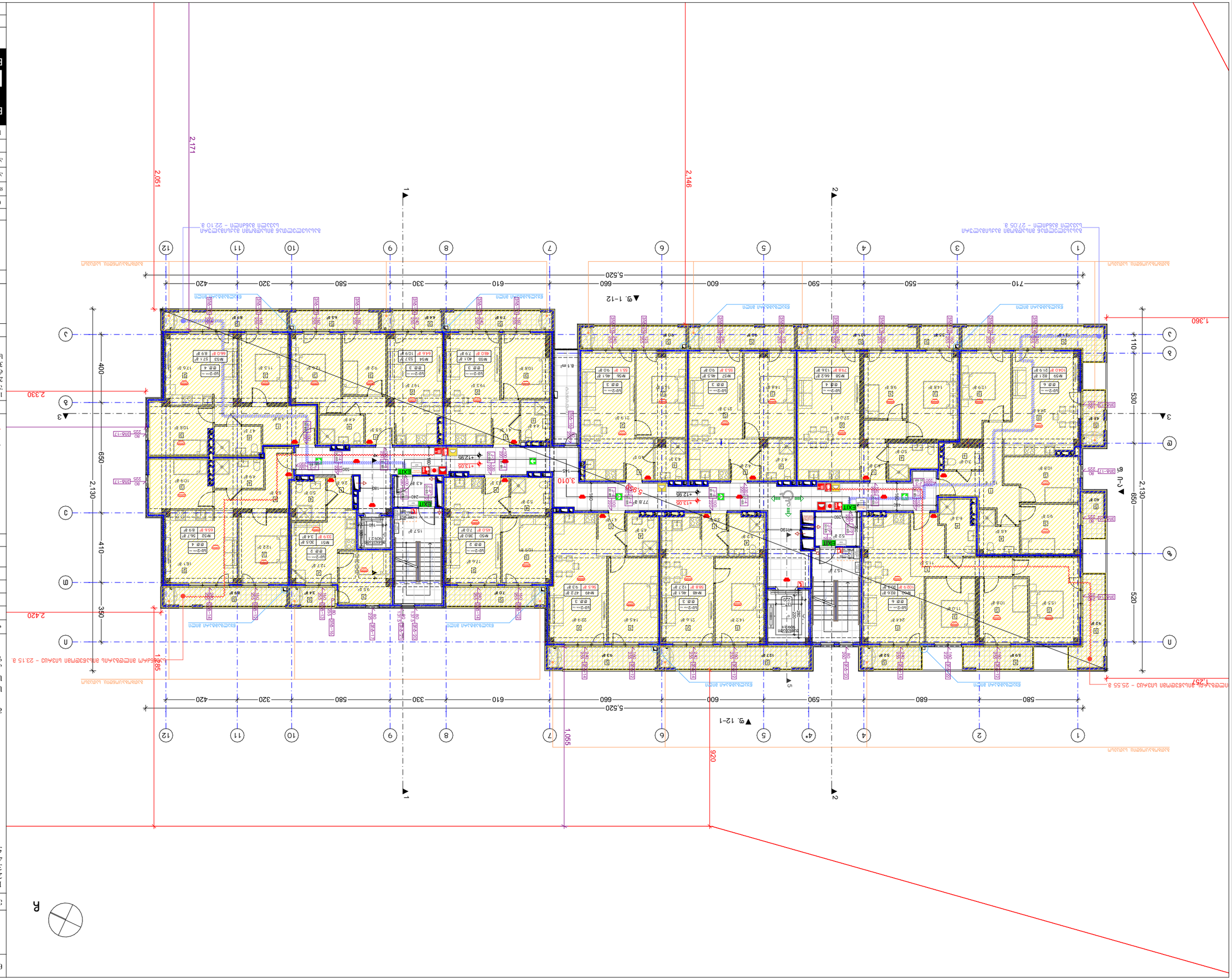

Проект	Двухэтажный блокированный жилой дом с мансардой
Адрес	Московская область, Одинцовский г.о., д. Раздоры, ул. Центральная, д. 30
Стадия	Рабочий проект
Наименование	План 1-го этажа. Экспликация помещений. Ведомость отделки помещений
Гип	Ахмедов Р.Р.
Нач. отдела	Ахмедов Р.Р.
Разработал	Ахмедов Р.Р.
Проверил	Ахмедов Р.Р.
Н. контроль	Ахмедов Р.Р.

BLUI ARCHITECTURE
г. Одинцово, ул. Заводская, д. 1, стр. 15
TEL: 595 55-35-74
599 75-28-88

Формат	А3
Масштаб №	А. 14
Дата	2021 г.
Масштаб	1:200

Ведомость рабочих чертежей основного комплекта

№	Наименование листа	Примечание
1		
2		
3		

Условные обозначения:

1. Границы земельного участка (границы участка, земельного участка, границы земельного участка)
2. Границы земельного участка (±0.00)
3. Ограждение земельного участка, тип ограждения
4. Въезд/выезд
5. Здание

План 1-го этажа +12.95 отметка
Экспликация помещений

Ведомость отделки помещений

1. Границы земельного участка (границы участка, земельного участка, границы земельного участка)
2. Границы земельного участка (±0.00)
3. Ограждение земельного участка, тип ограждения, высота ограждения - 2130мм.
4. Въезд/выезд
5. Здание

Экспликация помещений

1. Площадь помещения 6 этаж (±0.00) - 4432.90 м²
2. Площадь помещения 6 этаж (±0.00) - 1051.5 м²
3. Площадь помещения 6 этаж (±0.00) - 692.9 м²
4. Площадь помещения 6 этаж (±0.00) - 142.8 м²
5. Площадь помещения 6 этаж (±0.00) - 126.8 м²

Ведомость отделки помещений

№	Наименование здания	Описание
1		
2		
3		

Условные обозначения:

- Здание
- ±0.00 Отмостка по периметру здания
- ±0.00 Отмостка по периметру здания
- Граница земельного участка
- Ограждение земельного участка, тип ограждения, высота ограждения - 2130мм.
- Въезд/выезд

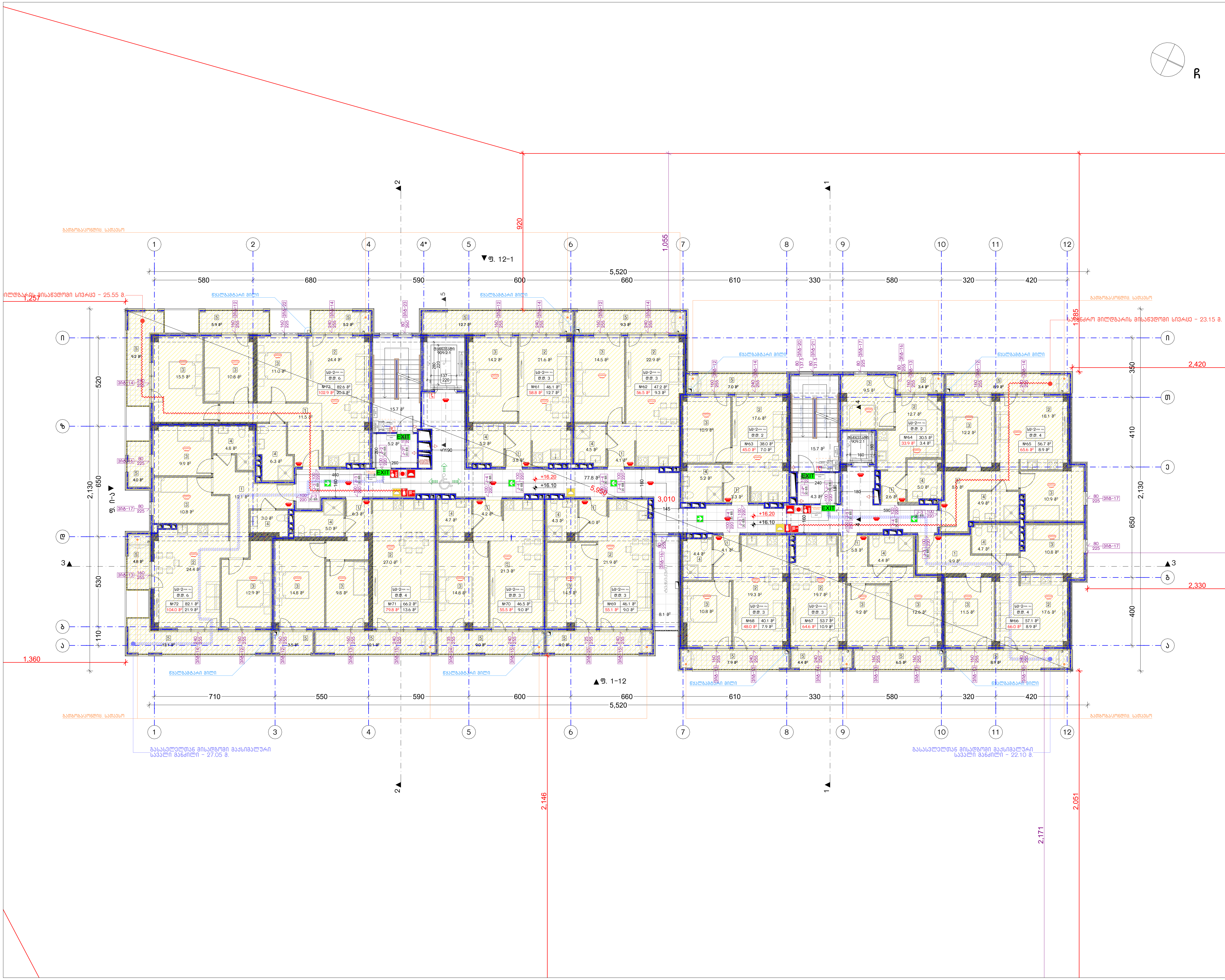

ნახაზის დასახელება:

მეექვსე სართულის გეგმა +16.10 ნიშნულზე

ექსპლიკაცია:

1. ჰოლი/დერეფანი
2. საერთო ოთახი/სამზარეულო
3. საძინებელი
4. სვ. წერტილი
5. აივანი

განაშენიანების ფართობი - 1051.5 მ²

საცხოვრებელი ფართობი - 692.9 მ²
საზაფხულო ფართობი - 142.8 მ²
კიბის უჯრედისა და სადარბაზოს ფართობი - 126.8 მ²

კორექტირება

№	კორექტირება	თარიღი
1		
2		
3		

პირობითი ნიშნები:

- ნაკვეთის საზღვარი
- მონოლითი
- იატაკის მოჭიმვა
- შემავსებელი
- ჭრილის ხაზი
- ±0.00 კონსტრუქციული ნიშნული
- ±0.00 არქიტექტურული ნიშნული

შენიშვნები

1. ნახაზში შეტანილი ყველა ცვლილება უნდა შეთანხმდეს პროექტის ავტორთან.
2. შენობის საპროექტო ნული (±0.00) ტოლია +432.90 აბსოლუტური ნიშნულის.
3. პროექტში ყველა ზომა მოცემულია სანტიმეტრებში, ნიშნულები - მეტრებში.

მისამართი

ქ. თბილისი, ქუჩა რკინიგზა №30
ქ. თბილისი, ქუჩა ც. დადიანი №32
საკ. კოდი: 01.12.12.011.127 4953 მ²

პროექტის სახელწოდება

მრავალბინიანი საცხოვრებელი სახლის არქიტექტურული პროექტი

სტადია	პროექტი	არ
თანამდებობა	გვარი	ხელმოწერა
დირექტორი	ბ. ბენდელიანი	
არქიტექტორი	ი. გოგოხია	
არქიტექტორი	გ. ახვლედიანი	

საპროექტო ლოგო	მისამართი
BIJI ARCHITECTURE	ქ. თბილისი გ. შავიშვილის №1ა
	TEL: 595 55-35-74 599 75-28-88

თარიღი	2021 წ.	მასშტაბი
ფორმატი	ფურცლის №	1:200
A-3	A. 15	

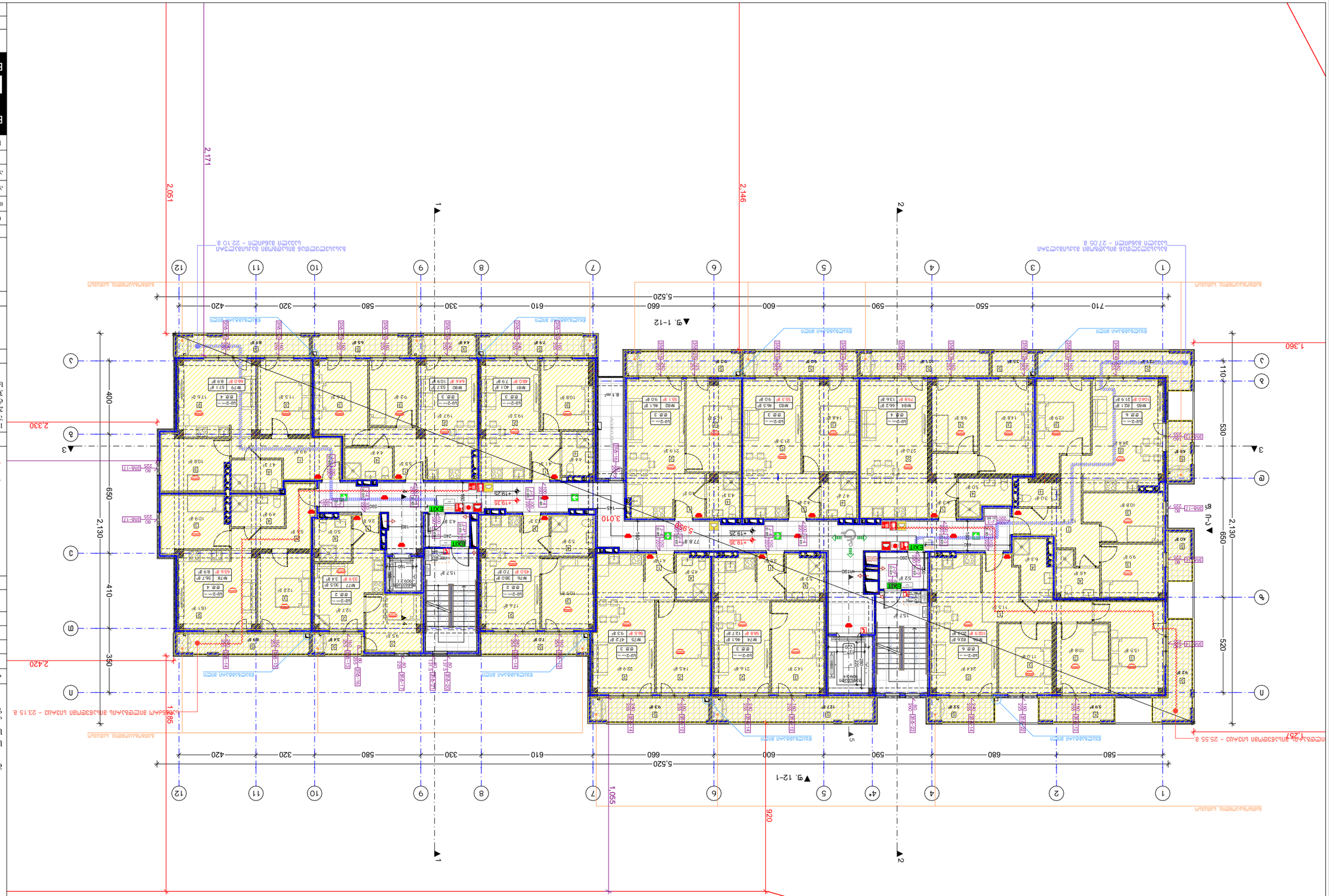

Архитектурно-строительный раздел	ВОЛЬЗАЛОТО
Стадия	Рабочий проект
Наименование	План 1-го этажа
Масштаб	1:200
Лист №	А-3
Листов	А. 16

BIJI ARCHITECTURE

TEL:
595 55-35-74
599 75-28-88

BIJI ARCHITECTURE

д. Оплотово
ул. Заозерная, №15

Заказчик: ИП Волзалото

Объект: Многоквартирный жилой дом
Общественно-деловой центр
Многофункциональный комплекс
Жилой дом

г. Оплотово, ул. Кедровая, №30
д. Оплотово, ул. Кедровая, с. кедровая №32
Кад. номер: 01:12:10:11:127 4933 м²

Экспликация помещений 1-го этажа

№	Наименование	Площадь
1		
2		
3		

Условные обозначения:

- Граница земельного участка
- Ограждение земельного участка
- Граница зоны застройки
- Зона ограничения высотности +19,25 м
- Зона ограничения высотности +0,00
- Зона ограничения высотности +0,00
- Зона ограничения высотности ±0,00

Экспликация помещений 1-го этажа

1. Высота этажа жилого дома (расстояние между отметками чистого пола): 3,0 м
2. Высота помещений (от пола до потолка) (±0,00)
3. Количество машиномест: +432,90 (в том числе для маломобильных групп населения - 3 машиноместа)

Площадь застройки 1051,5 м²

Площадь помещений этажа - 692,9 м²
Площадь квартир этажа - 142,8 м²
Площадь общественных помещений этажа - 126,8 м²

Условные обозначения:

- Граница земельного участка
- Ограждение земельного участка
- Зона ограничения высотности +19,25 м
- Зона ограничения высотности +0,00
- Зона ограничения высотности ±0,00
- Зона ограничения высотности ±0,00
- Зона ограничения высотности ±

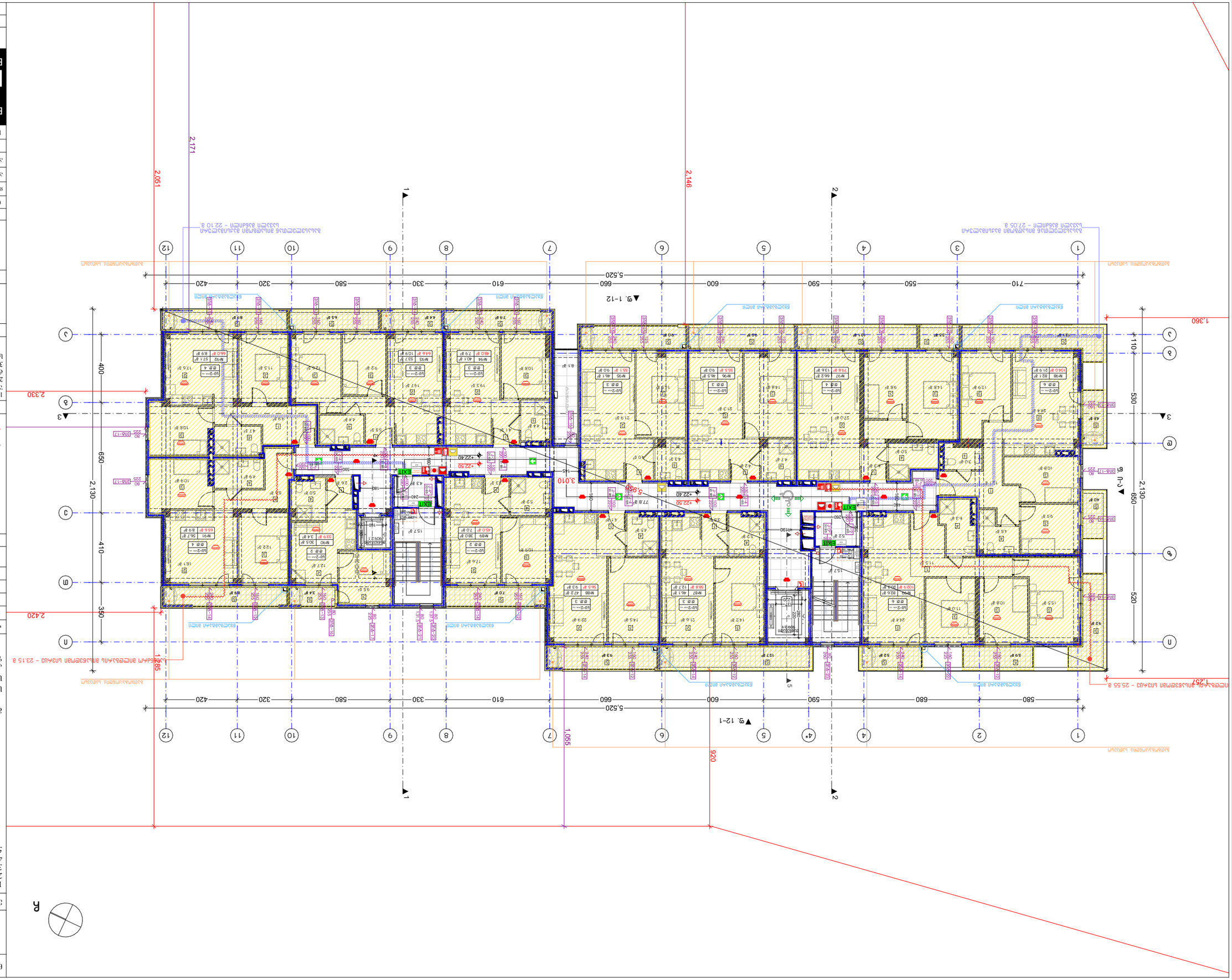
1
2
3
4
5
6
7
8
9
10
11
12
1
2
3
4
5
6
7
8
9
10
11
12
5,520
710
550
590
600
660
610
330
580
320
420
580
680
590
600
660
610
330
580
320
420
5,520
1,360
2,146
2,171
2,051
2,330
2,420
1,285
1,055
920
1,257
400
650
410
350
2,130
1,110
530
650
2,130
520
3,010
5,980
2,210 მ. სიმაღლის ანძა
2,705 მ. სიმაღლის ანძა
2,515 მ. სიმაღლის ანძა
2,515 მ. სიმაღლის ანძა
2,515

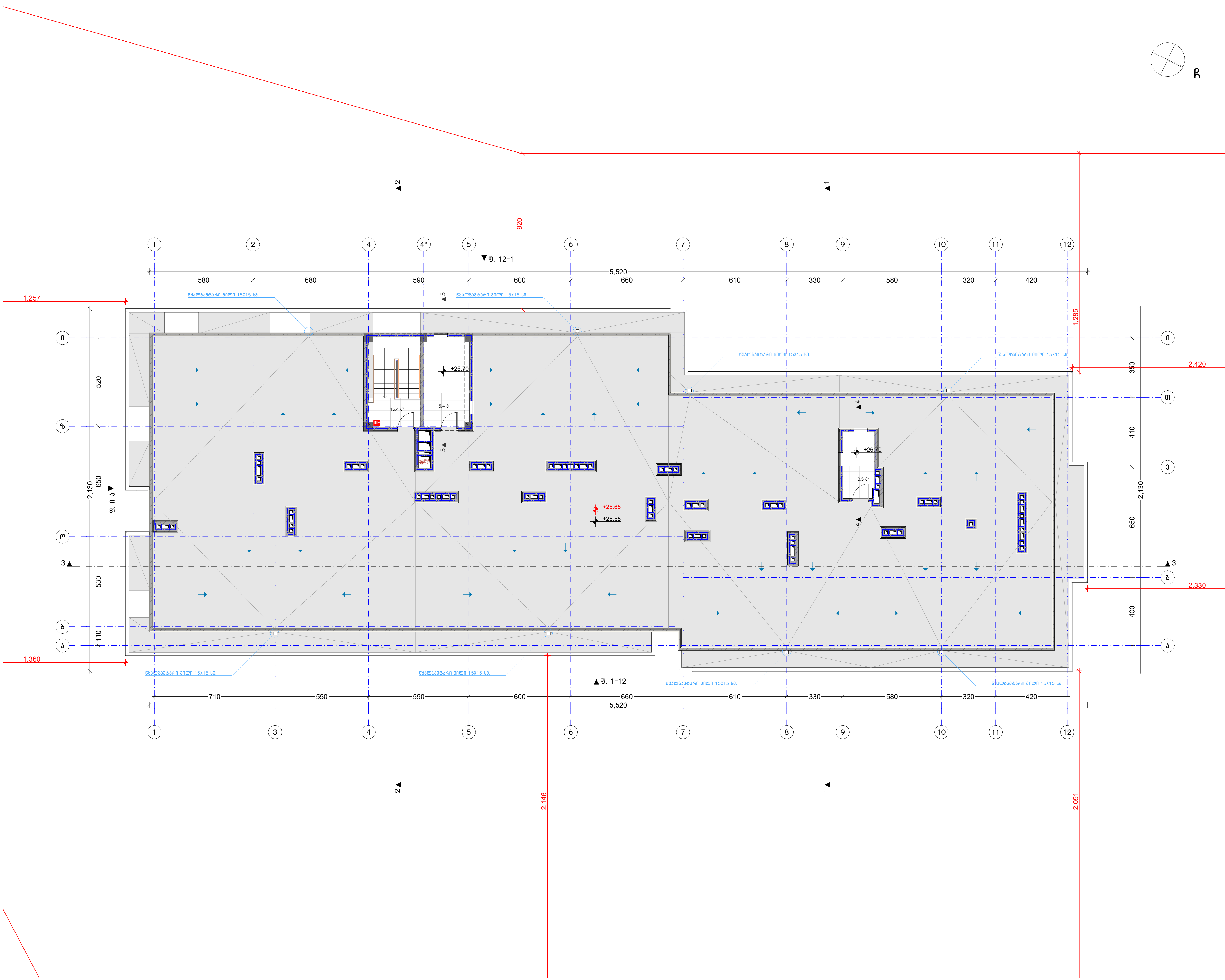

ნახაზის დასახელება:

გადახურვის გეგმა +25.55 ნიშნულზე

ექსპლიკაცია:

განაშენიანების ფართობი - 46.2 მ^2

კიბის უჯრედისა და სადარბაზოს ფართობი - 24.3 მ^2

კორექტირება

№	კორექტირება	თარიღი
1		
2		
3		

პირობითი ნიშნები:

- ნაკვეთის საზღვარი
- მონოლითი
- იატაკის მოჭიმვა
- შემავსებელი
- ჭრილის ხაზი
- ±0.00 კონსტრუქციული ნიშნული
- ±0.00 არქიტექტურული ნიშნული

შენიშვნები

1. ნახაზში შეტანილი ყველა ცვლილება უნდა შეთანხმდეს პროექტის ავტორთან.
2. შენობის საპროექტო ნული (±0.00) ტოლია +432.90 აბსოლუტური ნიშნულის.
3. პროექტში ყველა ზომა მოცემულია სანტიმეტრებში, ნიშნულები - მეტრებში.

მისამართი

ქ. თბილისი, ქუჩა რკინიგზა №30
ქ. თბილისი, ქუჩა ც. დადიანი №32
საკ. კოდი: 01.12.12.011.127 4953 მ^2

პროექტის სახელწოდება

მრავალბინიანი საცხოვრებელი სახლის არქიტექტურული პროექტი

სტადია	პროექტი	არ
თანამდებობა	გვარი	ხელმოწერა
დირექტორი	გ. ბენდელიანი	
არქიტექტორი	ი. გოგოხია	
არქიტექტორი	გ. ახვლედიანი	

საპროექტო ლოგო

BIJI ARCHITECTURE

მისამართი

ქ. თბილისი
მ. შავიშვილის
№1ა

TEL:
595 55-35-74
599 75-28-88

თარიღი	2021 წ.	მასშტაბი
ფორმატი	ფურცლის №	1:200
A-3	A. 18	

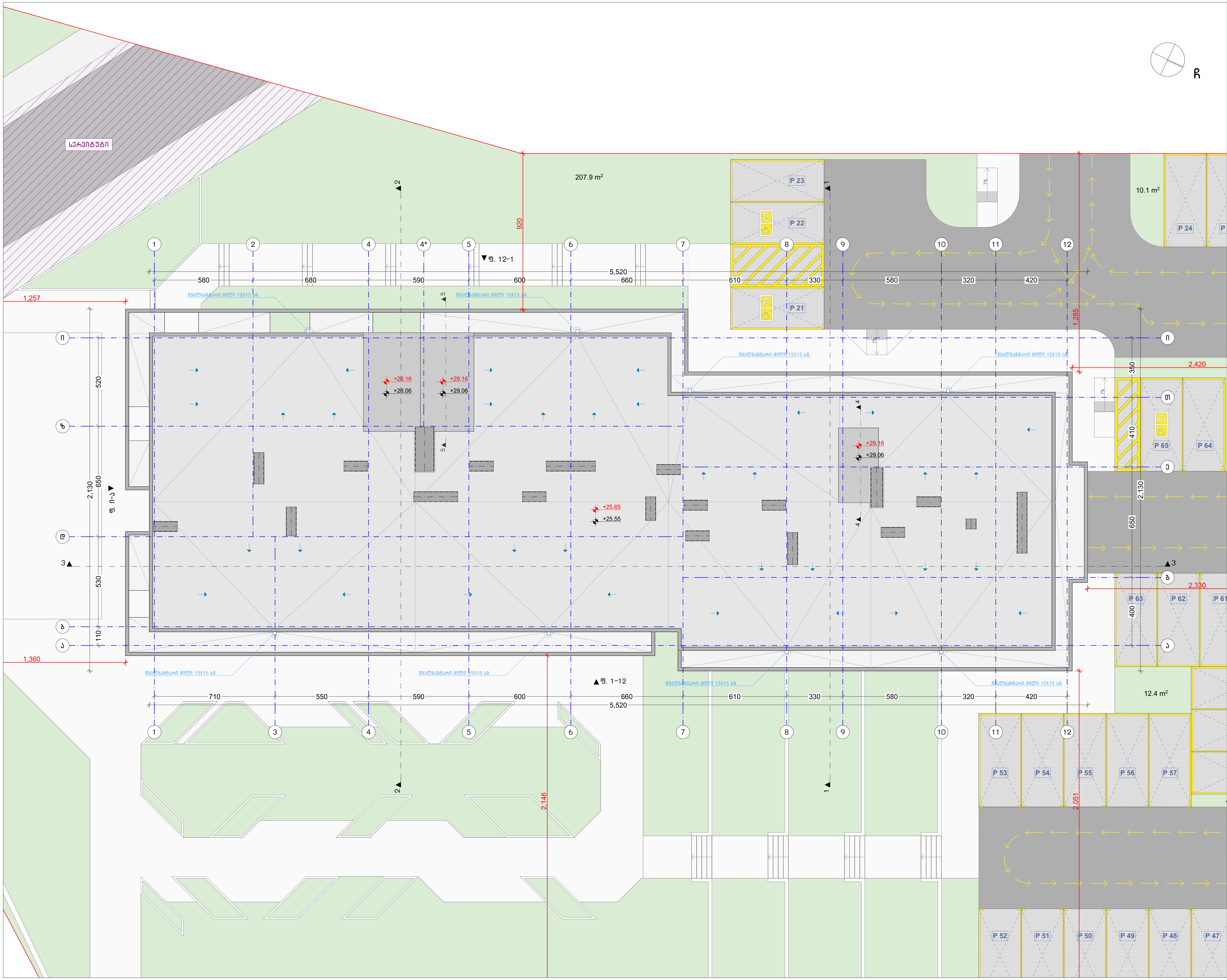

ნახაზის დასახელება:

გადახურვის გეგმა

ექსპლიკაცია:

კორექტირება

№	კორექტირება	თარიღი
1		
2		
3		

პირობითი ნიშნები:

- ნაკვეთის საზღვარი
- მონოლითი
- იატაკის მოჭიმვა
- შემავსებელი
- ჭრილის ხაზი
- ±0.00 კონსტრუქციული ნიშნული
- ±0.00 არქიტექტურული ნიშნული

შენიშვნები

1. ნახაზში შეტანილი ყველა ცვლილება უნდა შეთანხმდეს პროექტის ავტორთან.
2. შენობის საპროექტო ნული (±0.00) ტოლია +432.90 აბსოლუტური ნიშნულის.
3. პროექტში ყველა ზომა მოცემულია სანტიმეტრებში, ნიშნულები - მეტრებში.

მისამართი

ქ. თბილისი, ქუჩა რკინიგზა №30
ქ. თბილისი, ქუჩა ც. დადიანი №32
საკ. კოდი: 01.12.12.011.127 4953 მ²

პროექტის სახელწოდება

მრავალბინიანი საცხოვრებელი სახლის არქიტექტურული პროექტი

სტადია	პროექტი	არ
თანამდებობა	გვარი	ხელმოწერა
დირექტორი	გ. ბენდელიანი	
არქიტექტორი	ი. გოგოხია	
არქიტექტორი	გ. ახვლედიანი	

საპროექტო ლოგო	მისამართი
BIJI ARCHITECTURE BIJI ARCHITECTURE	ქ. თბილისი მ. შავიშვილის №1ა TEL: 595 55-35-74 599 75-28-88

თარიღი	2021 წ.	მასშტაბი
ფორმატი	ფურცლის №	1:200
A-3	A. 19	

გაძლიერებული ბეტონის სვეტი
ხანძარმედეგობა 2 სთ.

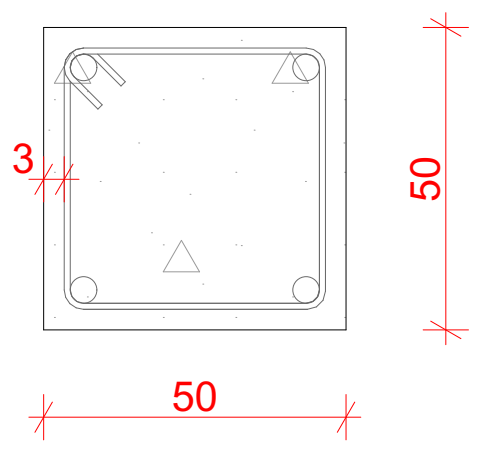

ბლოკის კედელი
ბინებს შორის გამყოფი ტიხარი
ხანძარმედეგობა 2 სთ.

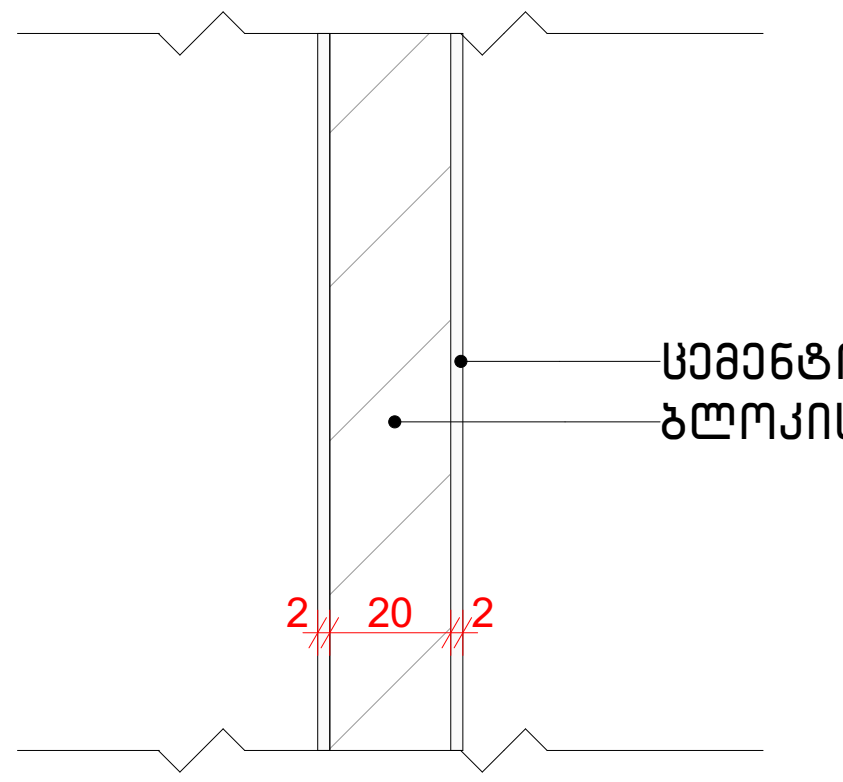

გაძლიერებული ბეტონის კოჭი
იატაკის და სახურავის ფილა
ხანძარმედეგობა 2 სთ.

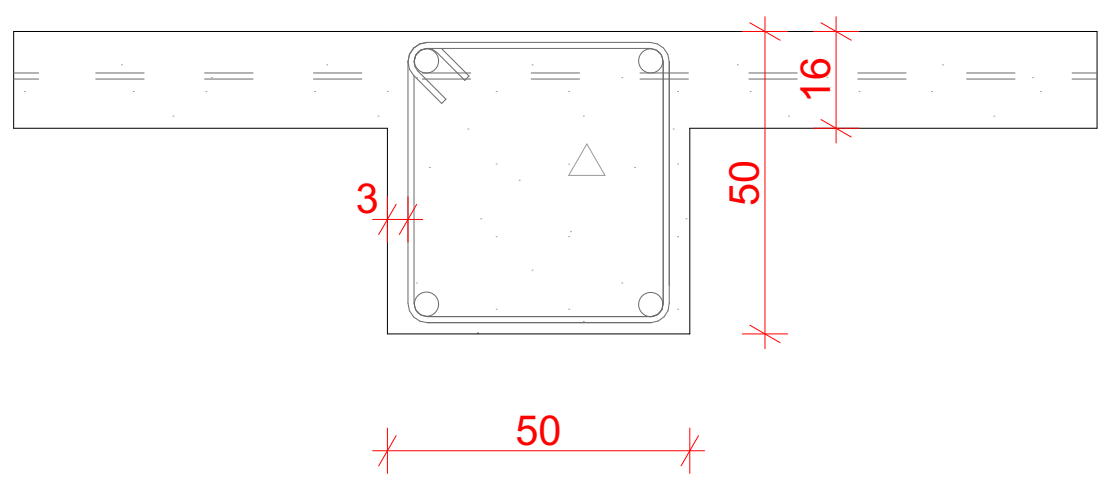

გაძლიერებული ბეტონის კედელი
ხანძარმედეგობა 2 სთ.

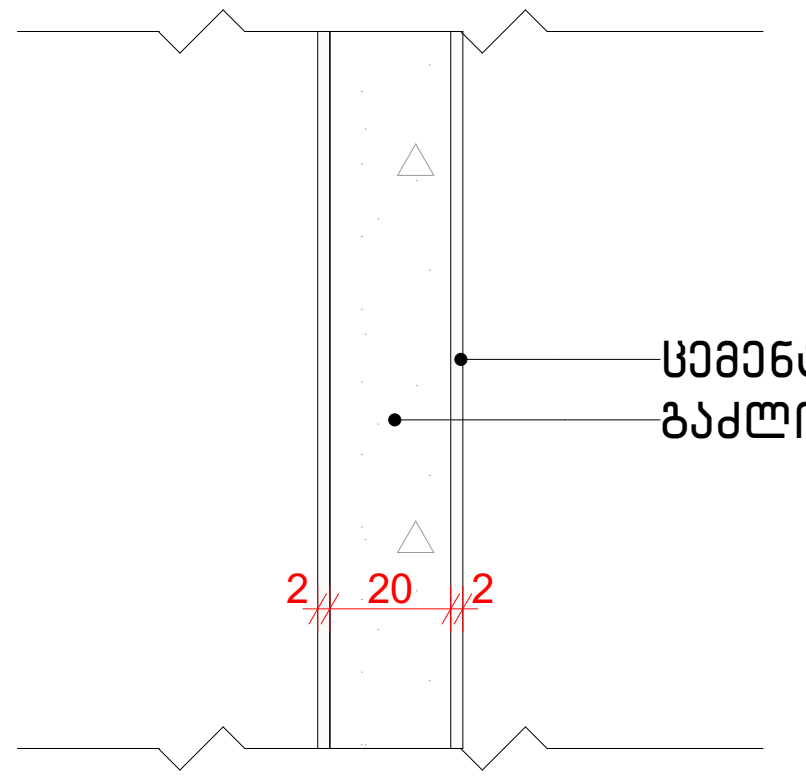

ნახაზის დასახელება:

ექსპლიკაცია:

კორექტირება

№	კორექტირება	თარიღი
1		
2		
3		

პირობითი ნიშნები:

- ნაკვეთის საზღვარი
- მონოლითი
- იატაკის მოჭიმვა
- შემავსებელი
- ჭრილის ხაზი
- ±0.00 კონსტრუქციული ნიშნული
- ±0.00 არქიტექტურული ნიშნული

შენიშვნები

1. ნახაზში შეტანილი ყველა ცვლილება უნდა შეთანხმდეს პროექტის ავტორთან.
2. შენობის საპროექტო ნული (±0.00) ტოლია +432.90 აბსოლუტური ნიშნულის.
3. პროექტში ყველა ზომა მოცემულია სანტიმეტრებში, ნიშნულები - მეტრებში.

მისამართი

ქ. თბილისი, ქუჩა რკინიგზა №30
ქ. თბილისი, ქუჩა ც. დადიანი №32
საკ. კოდი: 01.12.12.011.127 4953 მ²

პროექტის სახელწოდება

მრავალბინიანი
საცხოვრებელი სახლის
არქიტექტურული პროექტი

სტადია	პროექტი	არ
თანამდებობა	გვარი	ხელმოწერა
დირექტორი	გ. ბენდელიანი	
არქიტექტორი	ი. გოგოხია	
არქიტექტორი	გ. ახვლედიანი	

საპროექტო ლოგო	მისამართი
BIJI ARCHITECTURE BIJI ARCHITECTURE	ქ. თბილისი მ. შავიშვილის №1ა TEL: 595 55-35-74 599 75-28-88

თარიღი	2021 წ.	მასშტაბი
ფორმატი	ფურცლის №	1:25
A-3	A. 20	

მიწის დონე: ათვლის დონე/სიბრტყე, რომელიც წარმოადგენს შენობის გარე კედლების მოსაზღვრე მიწის მოპირკეთებული ზედაპირის გასაშუალებულ დონეს. თუ მიწის მოპირკეთებული ზედაპირის დონე გარე კედლებიდან დამრეცად მიდის, ათვლის დონე უნდა განისაზღვროს შენობასა და მიწის ნაკვეთის საზღვარს შორის მოქცეული ფართობის ქვედაზე დაბალი ნიშნულის მიხედვით, თუ მიწის ნაკვეთის საზღვარი შენობიდან დაშორებულია 1.8 მ.-ზე მეტად, შენობასა და შენობიდან 1.8 მ.-მდე ფარგლებში მოქცეული ქვედაზე დაბალი ნიშნულის მიხედვით.

სართული მიწის დონის ზემოთ: ნებისმიერი სართული, რომლის მოპირკეთებული იატაკის ზედაპირი მთლიანად მიწის დონის ზემოთაა, ან სადაც იატაკის მოპირკეთებული ზედაპირი არის:

1. 1.8 მ.-ზე მაღლა მიწის დონიდან
2. შენობასთან მოპირკეთებული მიწის ზედაპირის ქვედაზე დაბალი წერტილიდან 3.7 მ.-ზე მაღლა

მიწისძვეშა სართულად განსაზღვრის ანბარიში,
საქ. მთავრობს 28.01.2016 წ. №41 დადგენილების შესაბამისად



-3.15 ნიშნულზე არსებული სართულის იატაკის მოპირკეთებული ზედაპირი არის:

1. სართული მიწის დონიდან მდებარეობს 1.45 მ.-ით დაბლა
2. შენობის მოპირკეთებული მიწის ზედაპირის ქვედაზე დაბალი დონიდან 0.15 მ.-ით მაღლა

შესაბამისად: წარმოდგენილი სართული არ არის: 1. იატაკის მოპირკეთებული ზედაპირი 1.8 მ.-ზე მაღლა მიწის დონიდან; 2. შენობასთან მოპირკეთებული მიწის ზედაპირის ქვედაზე დაბალი დონიდან 3.7 მ.-ზე მაღლა.

დასკვნა: -3.15 ნიშნულზე არსებული სართული წარმოადგენს მიწისძვეშა სართულს.

ნახაზის დასახელება:

ჭრილი 3-3

ექსპლიკაცია:

კორექტირება

№	კორექტირება	თარიღი
1		
2		
3		

პირობითი ნიშნები:

- ნაკვეთის საზღვარი
- მონოლითი
- იატაკის მოჭიმვა
- შემავსებელი
- ჭრილის ხაზი
- ±0.00 კონსტრუქციული ნიშნული
- ±0.00 არქიტექტურული ნიშნული

შენიშვნები

1. ნახაზში შეტანილი ცვლილება უნდა შეთანხმდეს პროექტის ავტორთან.
2. შენობის საპროექტო ნული (±0.00) ტოლია +432.90 აბსოლუტური ნიშნულის.
3. პროექტში ცვლა ზომა მოცემულია სანტიმეტრებში, ნიშნულები - მეტრებში.

მისამართი

ქ. თბილისი, ჭუბა რკინიგზა №30
ქ. თბილისი, ქუჩა ც. დადიანი №32
საკ. კოდი: 01.12.12.011.127 4953 მ²

პროექტის სახელწოდება

მრავალბინიანი
საცხოვრებელი სახლის
არქიტექტურული პროექტი

სტადია	პროექტი	არ
თანამდებობა	გვარი	ხელმოწერა
დირექტორი	გ. ბენდელიანი	
არქიტექტორი	ი. ბოგოხია	
არქიტექტორი	გ. ახვლედიანი	

საპროექტო ლოგო

მისამართი

BIJI ARCHITECTURE
BIJI ARCHITECTURE
ქ. თბილისი
გ. შათბერიძის №15
TEL:
595 55-35-74
599 75-28-88

თარიღი	2021 წ.	მასშტაბი
ფორმატი	ფურცლის №	1:200
A-3	A. 21	

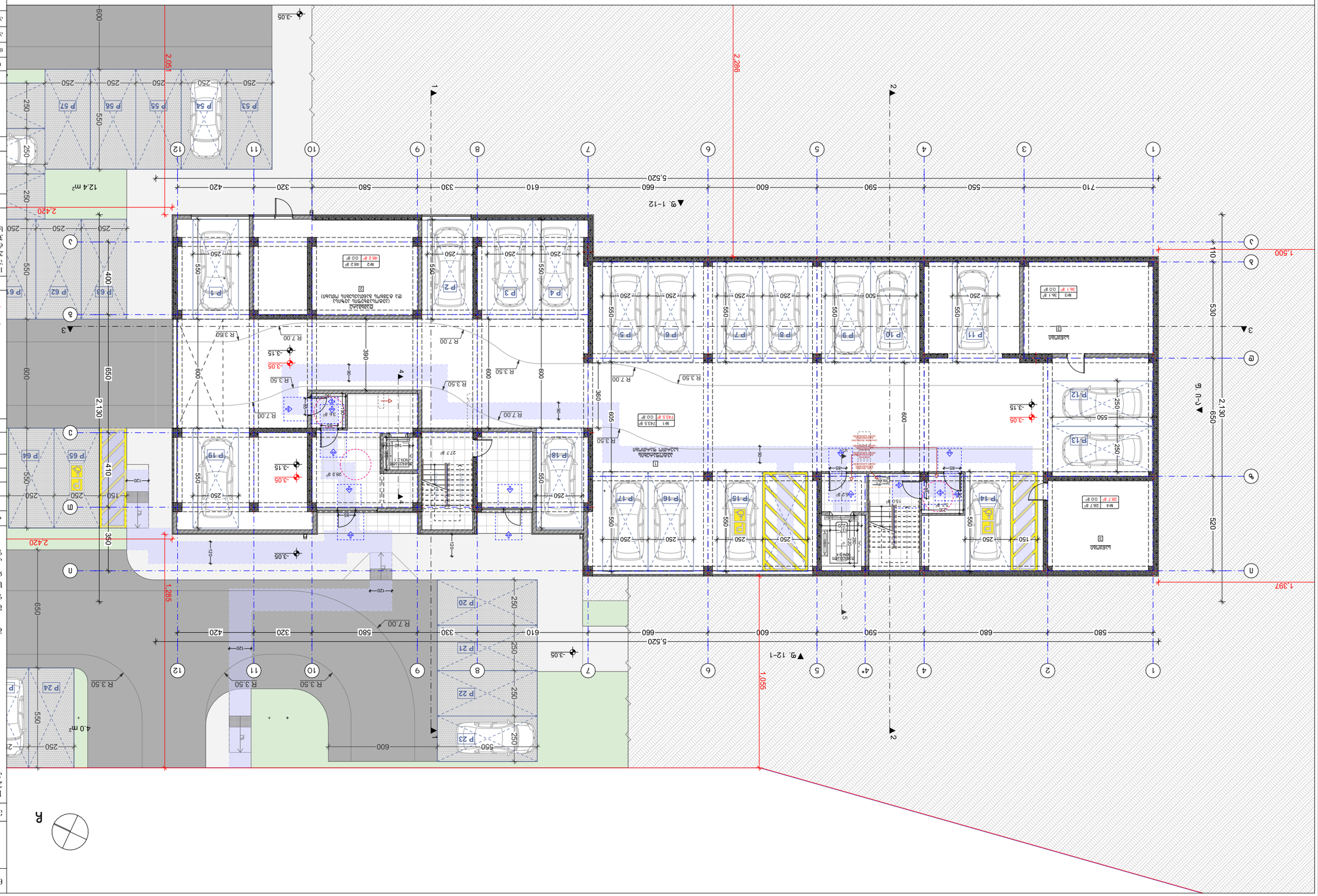
5,520
2,286
1,397
1,055
1,285
2,051
2,420
2,130
1,500
▲ლ. 1-12
▲ლ. 12-1
▲ლ. ა-ჴ
▲ლ. ჴ-ა
1
2
3
4
5
6
7
8
9
10
11
12
ა
ბ
გ
დ
ე
ვ
ზ
თ
ი
კ
ლ
მ
ნ
P1
P2
P3
P4
P5
P6
P7
P8
P9
P10
P11
P12
P13
P14
P15
P16
P17
P18
P19
P20
P21
P22
P23
P24
P53
P54
P55
P56
P57
P62
P63
P64
P65
12.4 m²
4.0 m²
217.3 მ²
282.8 მ²
743.5 მ²
462 მ²
361.6 მ²
96.1 მ²
287 მ²
-3.05
-3.15
R 7.00
R 3.50
2.420
2.130
1.285
1.055
1.397
1.500
5.520
600
650
520
530
410
350
400
390
360
605
2.420

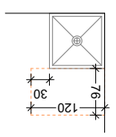

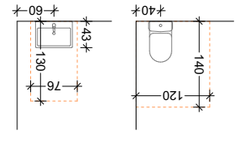

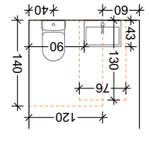

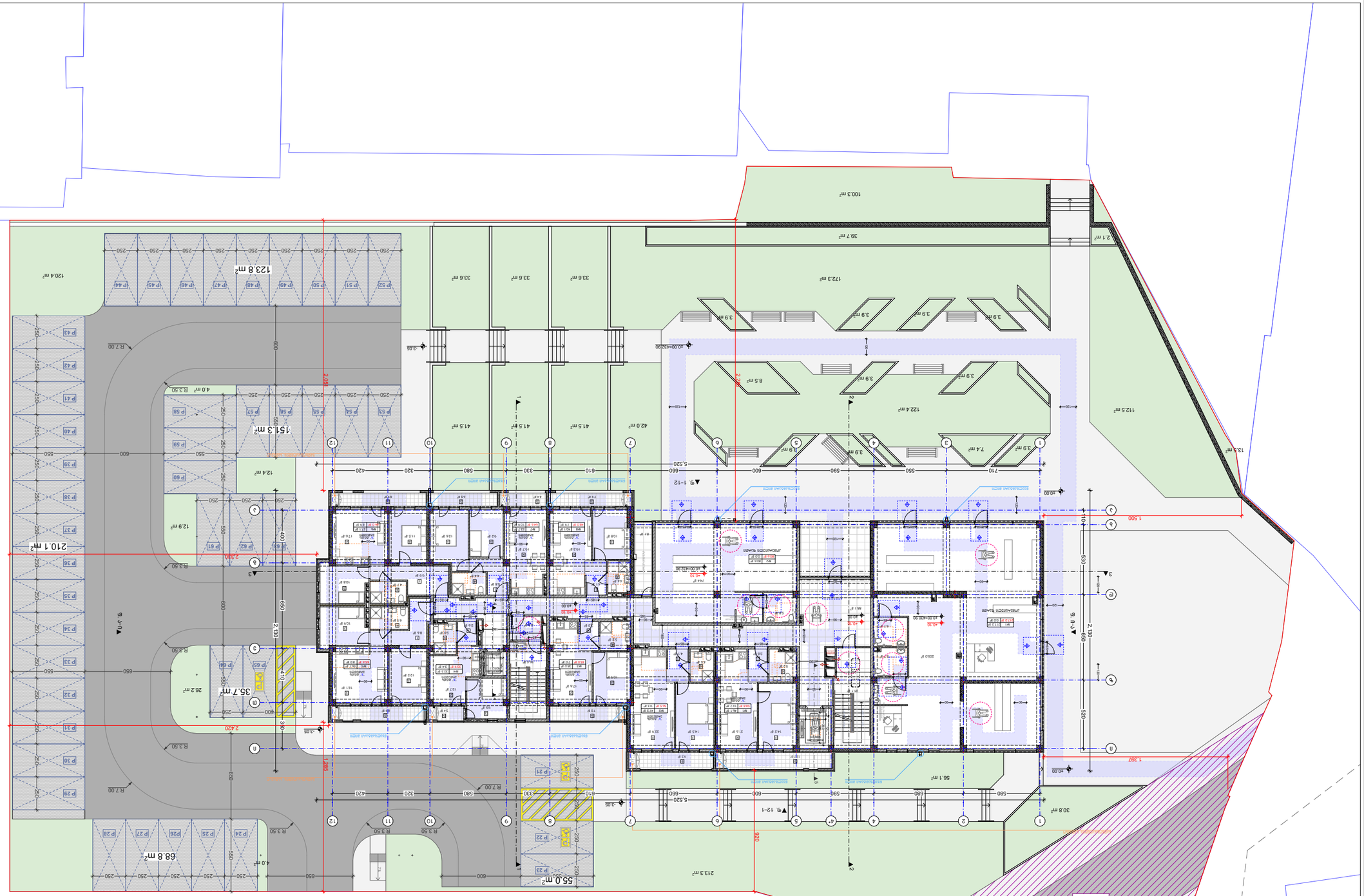

Объект:	Жилой дом
Адрес объекта:	г. Ташкент, Мирзо-Улугбекский район, массив Кадышлык, квартал 1, участок 1
Стадия:	Рабочий проект
Наименование чертежа:	Генеральный план
Масштаб:	1:300
Дата:	2021 г.
Номер чертежа:	А-3
	А. 23

BIJI ARCHITECTURE
TEL:
595 55-35-74
599 75-28-88

BIJI ARCHITECTURE
г. Ташкент, Мирзо-Улугбекский район, массив Кадышлык, 1

Благоустройство территории

Условные обозначения:

- Граница участка
- Проектируемое здание
- Существующее здание
- Проектируемое покрытие
- Проектируемый газон
- Проектируемое дерево
- Проектируемый кустарник

Экспликация площадей:

№	Наименование площади	Площадь
1		
2		
3		

Площадь участка благоустройства - 9779 м²

Площадь озеленения - 644.7 м²
Площадь покрытия - 297.8 м²
Площадь покрытия проезда - 369.4 м²
Площадь покрытия тротуара - 69.0 м²
Площадь покрытия из ж/б плит - 138.0 м²

Ведомость малых архитектурных форм

№	Наименование	Кол-во
1		
2		
3		

Условные обозначения:

- Граница участка
- Проектируемое здание
- Существующее здание
- Проектируемое покрытие
- Проектируемый газон
- Проектируемое дерево
- Проектируемый кустарник

Экспликация площадей:

1. Благоустройство территории предусмотрено с учетом обеспечения нормативного озеленения территории.
2. Площадь благоустройства участка (±0.00) составляет +432.90 абсолютных отметок Балтийской системы высот.
3. Проектируемое здание имеет 12 этажей с техническим подпольем, которое частично заглублено - относительно уровня земли.

Ведомость

Экспликация площадей

Ведомость малых архитектурных форм

Благоустройство территории

Условные обозначения:

- Граница участка
- Проектируемое здание
- Существующее здание
- Проектируемое покрытие
- Проектируемый газон
- Проектируемое дерево
- Проектируемый кустарник

Экспликация площадей:

Площадь участка благоустройства - 9779 м²

Площадь озеленения - 644.7 м²
Площадь покрытия - 297.8 м²
Площадь покрытия проезда - 369.4 м²
Площадь покрытия тротуара - 69.0 м²
Площадь покрытия из ж/б плит - 138.0 м²

Ведомость малых архитектурных форм

№	Наименование	Кол-во
1		
2		
3		

Условные обозначения:

- Граница участка
- Проектируемое здание
- Существующее здание
- Проектируемое покрытие
- Проектируемый газон
- Проектируемое дерево
- Проектируемый кустарник

Экспликация площадей:

1. Благоустройство территории предусмотрено с учетом обеспечения нормативного озеленения территории.
2. Площадь благоустройства участка (±0.00) составляет +432.90 абсолютных отметок Балтийской системы высот.
3. Проектируемое здание имеет 12 этажей с техническим подпольем, которое частично заглублено - относительно уровня земли.

Ведомость

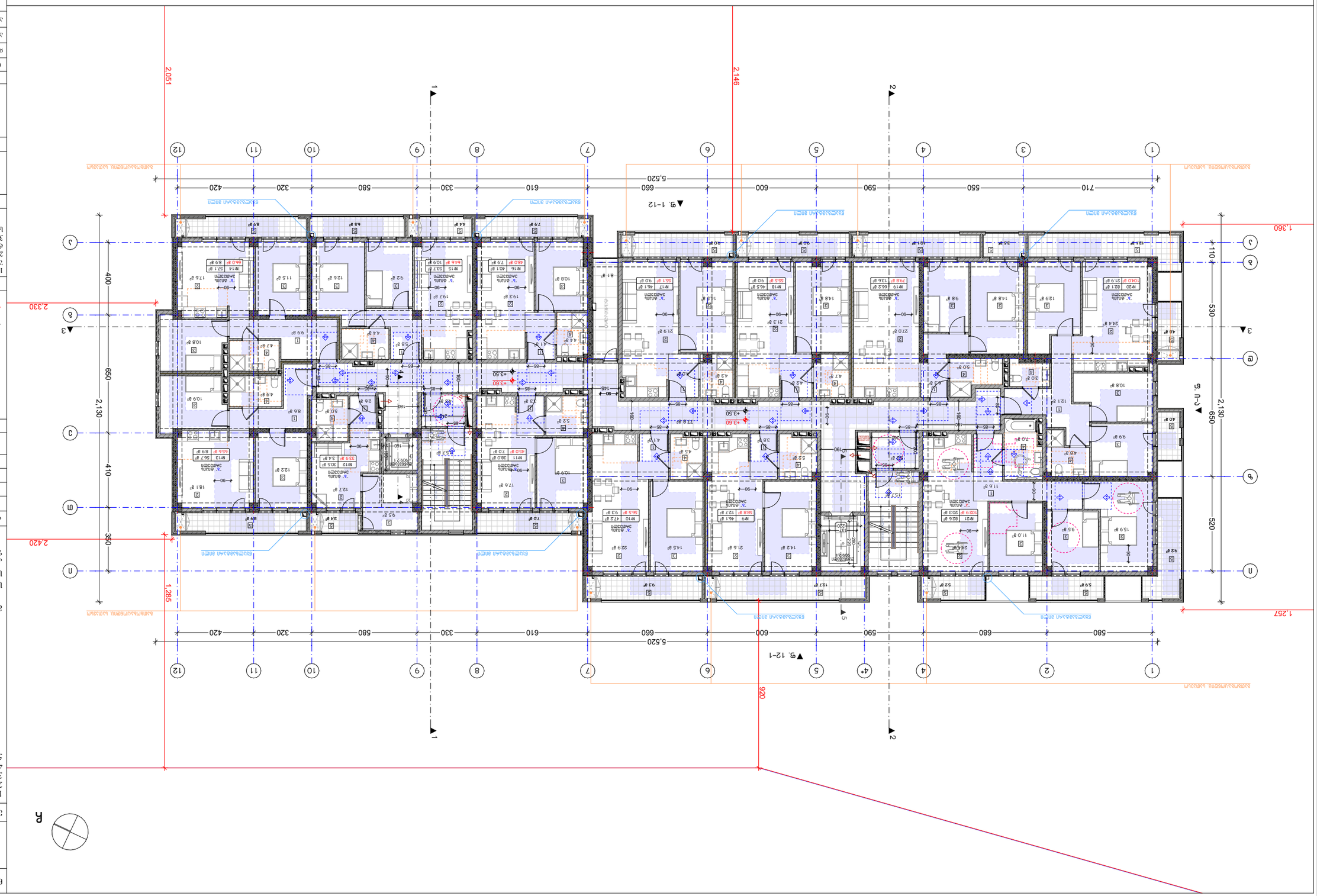
1
2
3
A
1,360
2,330
2,420
1,257
2,051
2,146
1,285
920
2,130
410
350
400
650
520
530
110
5,520
710
550
590
680
580
600
660
610
330
320
420
580
1-12
12-1
1-ლი სართული
2-ლი სართული
3-ლი სართული
სველი წერტილების ანთება
სველი წერტილების ანთება
სველი წერტილების ანთება

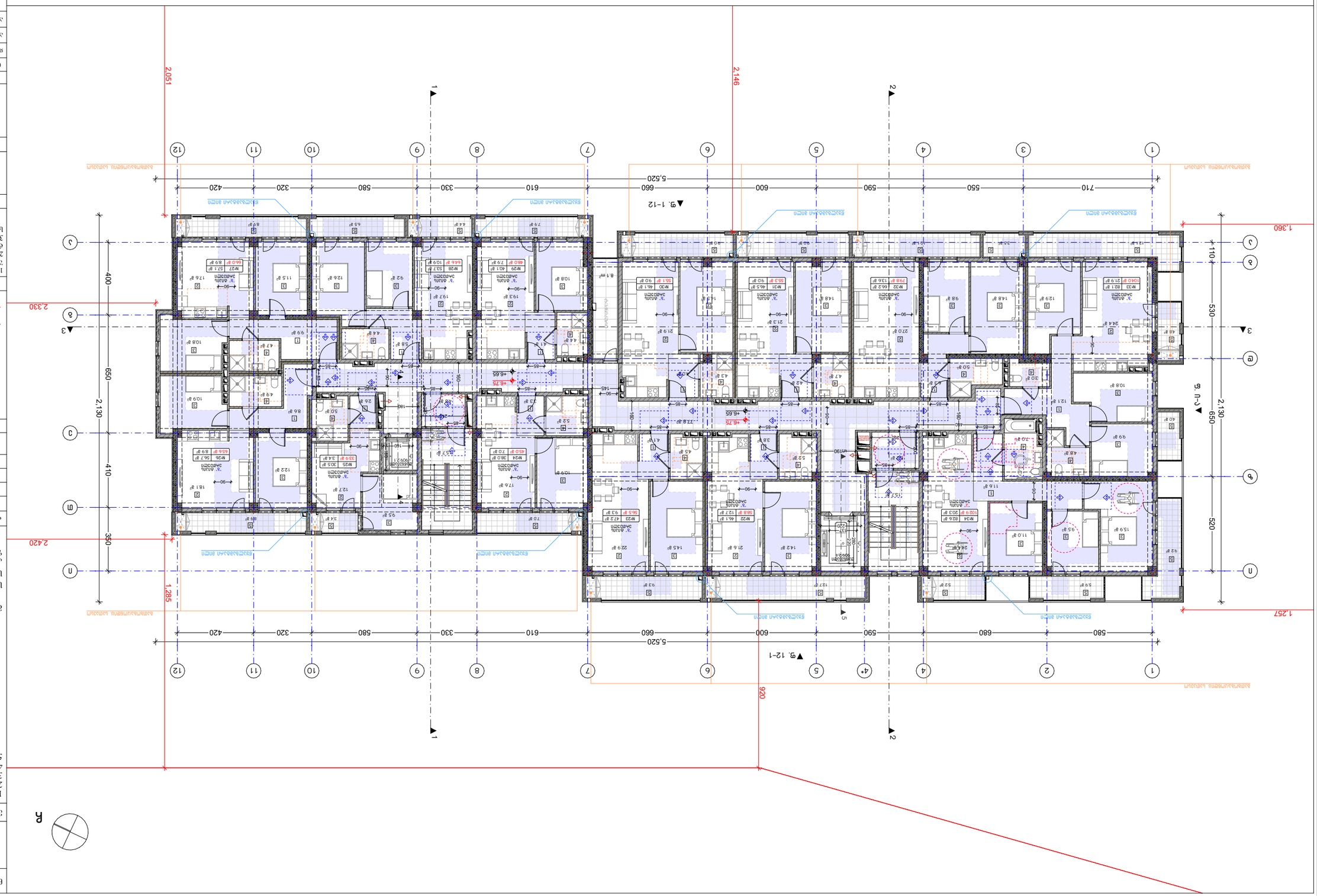

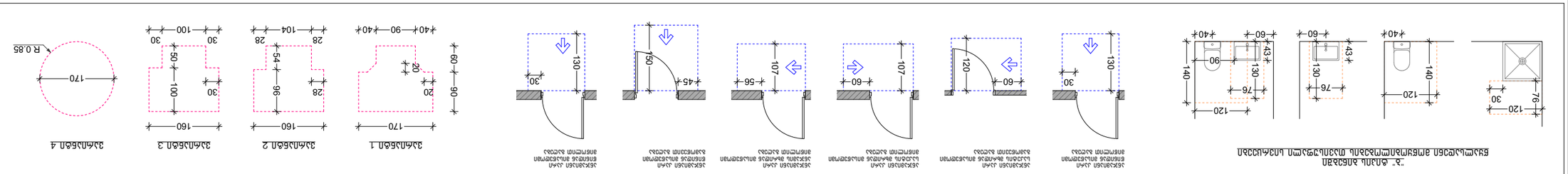
ნახატი N 1. ფანჯრების, აივნის კარების და ბინის შესასვლელი კარების გახსნის მიმართულებები
ბინის შესასვლელი კარის გახსნის მიმართულება
აივნის კარის გახსნის მიმართულება
ფანჯრის გახსნის მიმართულება
ფანჯრის ანაკიდის გახსნის მიმართულება
ფანჯრის ანაკიდის და ანაკიდის გახსნის მიმართულება
ფანჯრის ანაკიდის და ანაკიდის გახსნის მიმართულება
ფანჯრის ანაკიდის და ანაკიდის გახსნის მიმართულება
ფანჯრის ანაკიდის და ანაკიდის გახსნის მიმართულება
ანაკიდის გახსნის მიმართულება
ანაკიდის გახსნის მიმართულება

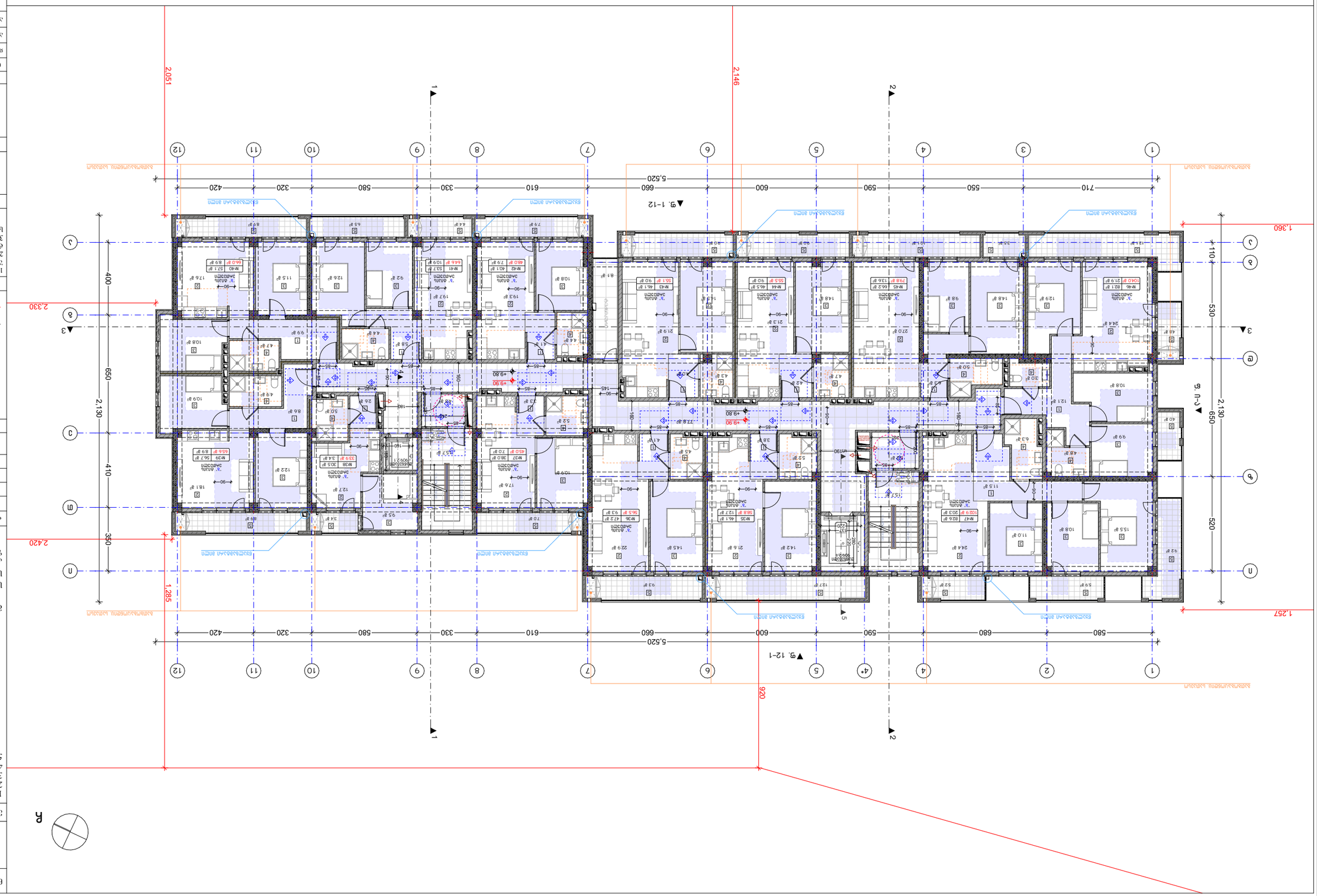

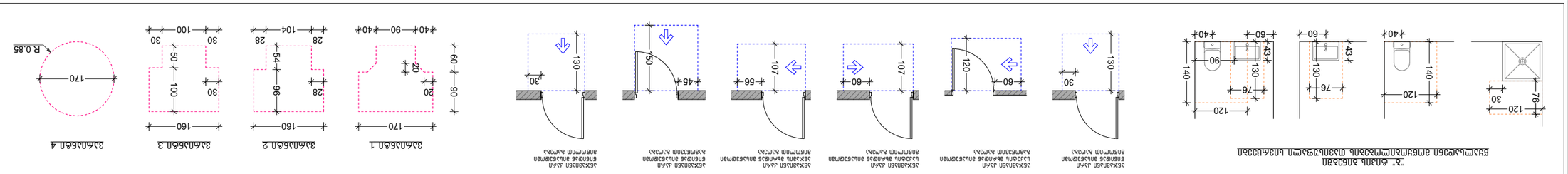
ՀԱՏԱԿԱՆ ՄԱՍՆԱՎՈՐ ՊԱՏՇԱԽՑՈՒՄՆԵՐ

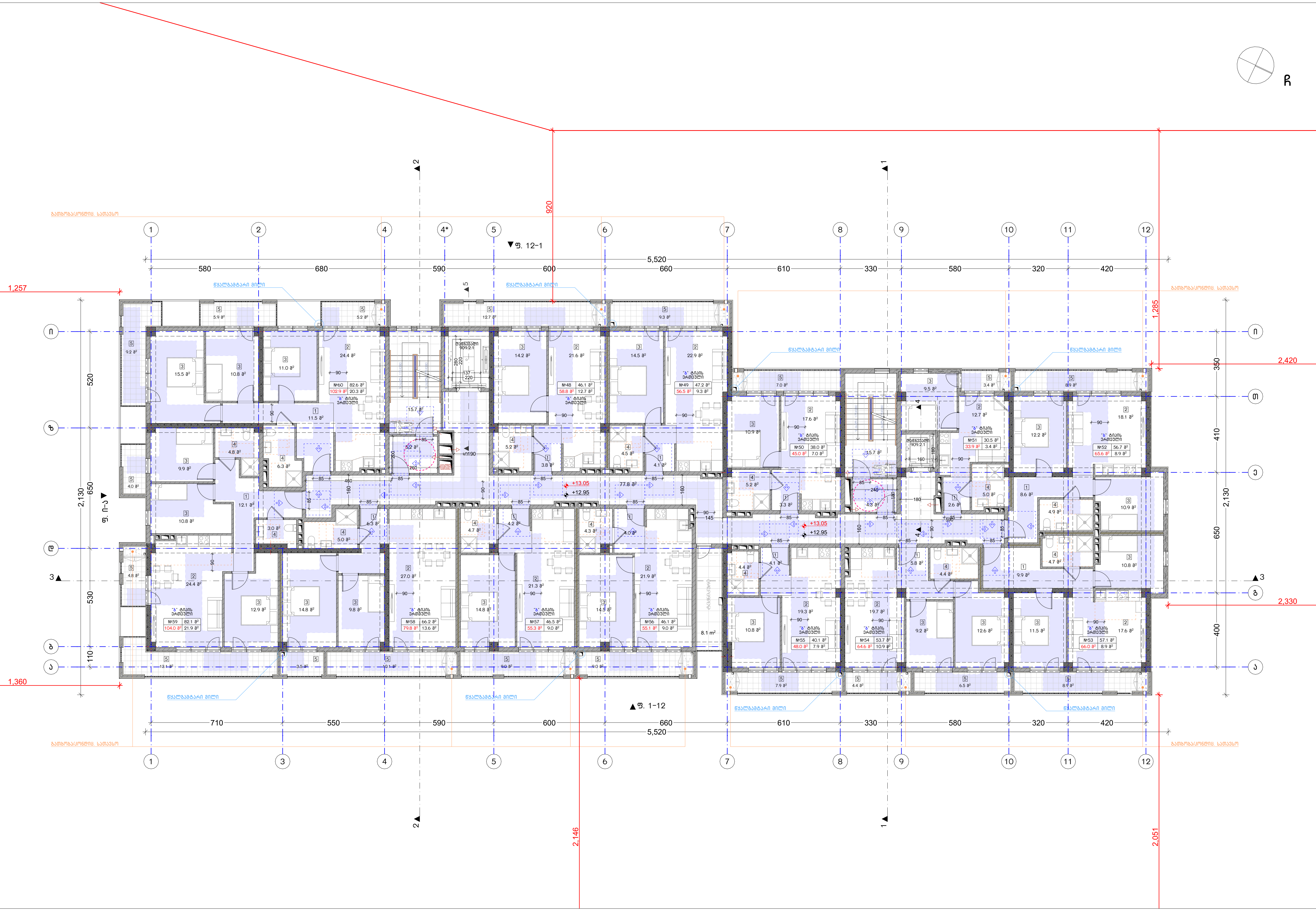

"ბ" ტიპის ბინებში წყალსადენი მოწყობილობების თავისუფალი სივრცეები

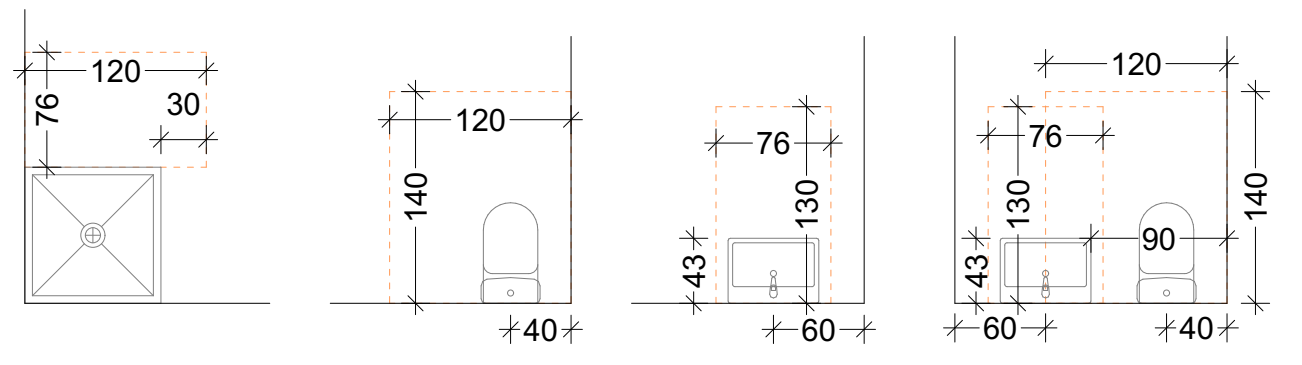

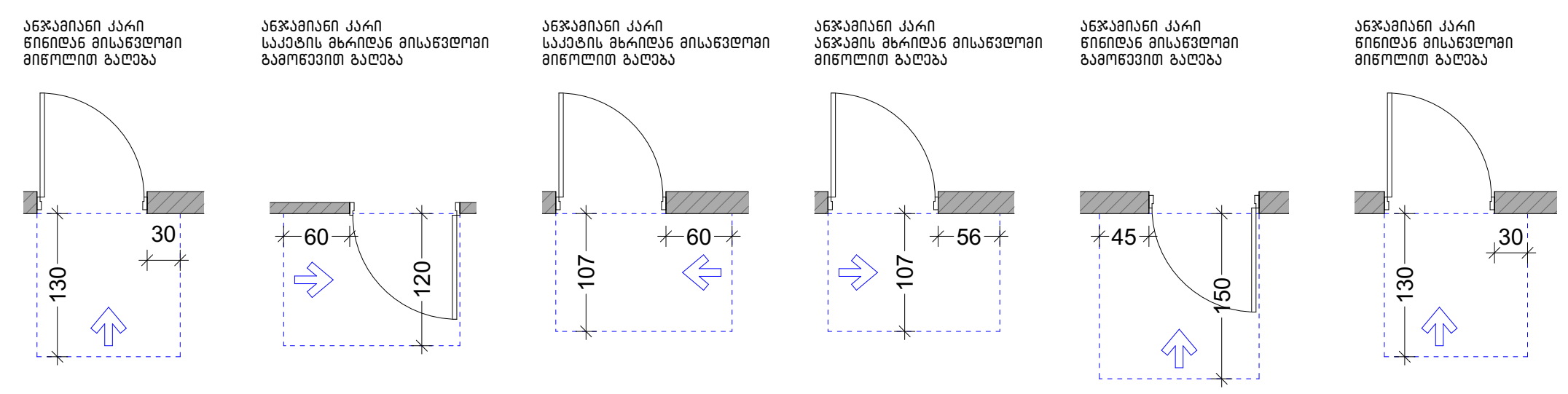

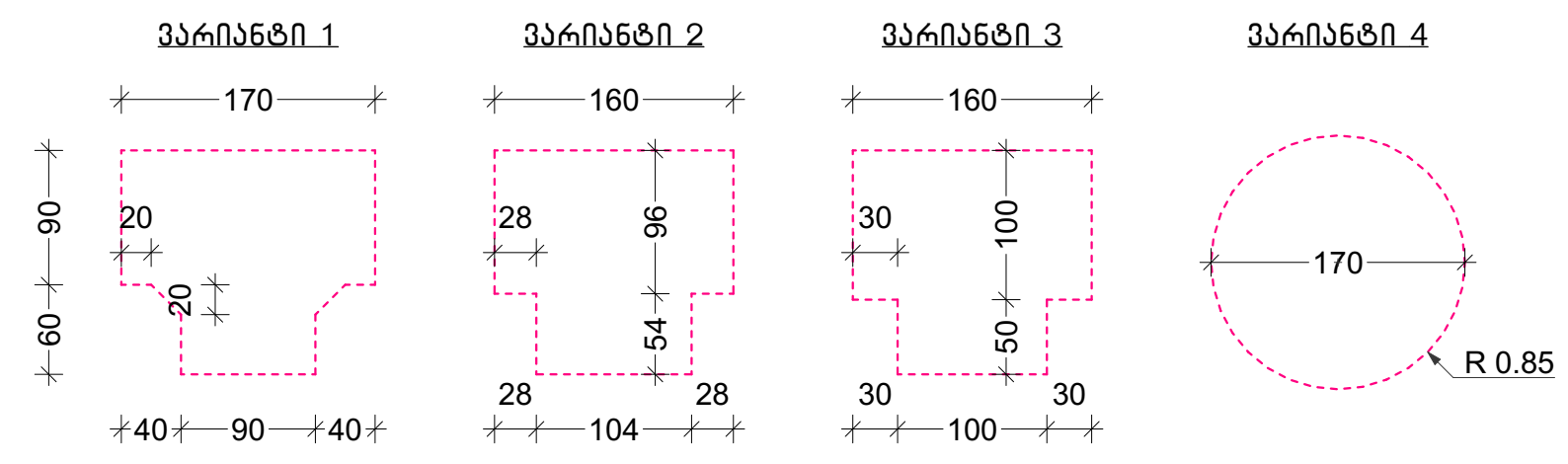

ნახაზის დასახელება:

მეხუთე სართულის გეგმა +12.95 ნიშნულზე

ექსპლიკაცია:

1. ჰოლი/დერეფანი
2. საერთო ოთახი/სამზარეულო
3. საძინებელი
4. სვ. წერტილი
5. აივანი

განაშენიანების ფართობი - 1051.5 მ²

საცხოვრებელი ფართობი - 692.9 მ²
საზაფხულო ფართობი - 142.8 მ²
კიბის უჯრედისა და სადარბაზოს ფართობი - 126.8 მ²

კორექტირება

№	კორექტირება	თარიღი
1		
2		
3		

პირობითი ნიშნები:

- ნაკვეთის საზღვარი
- მონოლითი
- იატაკის მოჭიმვა
- შემავსებელი
- ჭრილის ხაზი
- ±0.00 კონსტრუქციული ნიშნული
- ±0.00 არქიტექტურული ნიშნული

შენიშვნები

1. ნახაზში შეტანილი ყველა ცვლილება უნდა შეთანხმდეს პროექტის ავტორთან.
2. შენობის საპროექტო ნული (±0.00) ტოლია +432.90 აბსოლუტური ნიშნულის.
3. პროექტში ყველა ზომა მოცემულია სანტიმეტრებში, ნიშნულები - მეტრებში.

მისამართი

ქ. თბილისი, ქუჩა რკინიგზა №30
ქ. თბილისი, ქუჩა ც. დადიანი №32
საკ. კოდი: 01.12.12.011.127 4953 მ²

პროექტის სახელწოდება

მრავალბინიანი საცხოვრებელი სახლის არქიტექტურული პროექტი

სტადია	პროექტი	არ
თანამდებობა	გვარი	ხელმოწერა
დირექტორი	ბ. ბენდელიანი	
არქიტექტორი	ი. გოგოხია	
არქიტექტორი	ბ. ახვლედიანი	

საპროექტო ლოგო: BIJI ARCHITECTURE

მისამართი: ქ. თბილისი გ. შავიშვილის №1ა
TEL: 595 55-35-74 599 75-28-88

თარიღი	2021 წ.	მასშტაბი
ფორმატი	ფურცლის №	1:200, 1:100
A-3	A. 27	

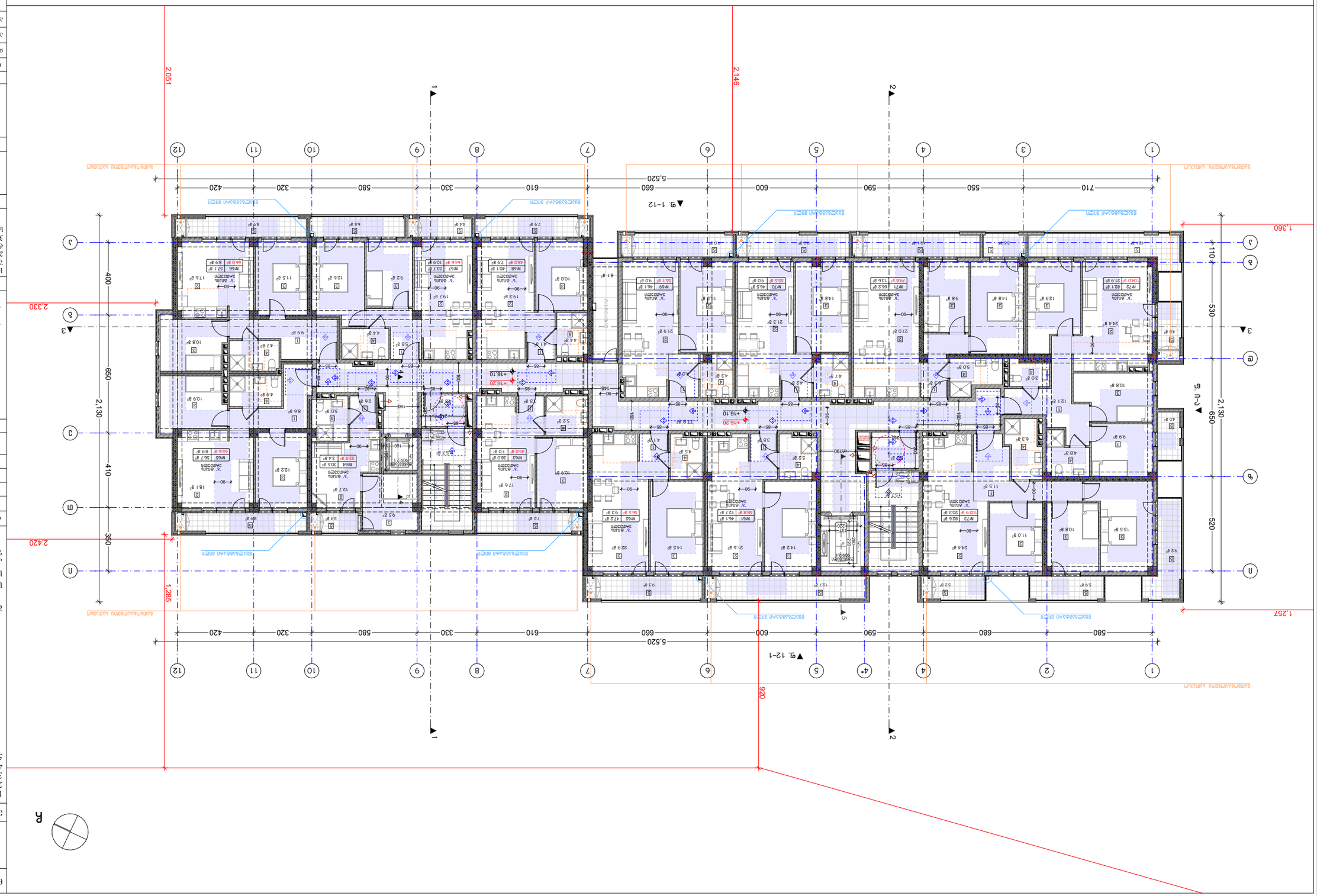
1:100
1:200
1:50
1:20
1:10
1:5
1:2
1:1
1.360
2.146
2.051
2.330
2.420
1.257
1.285
5,520
2,130
650
530
520
410
400
350
710
550
590
680
580
600
660
610
330
320
420
580
1
2
3
4
4*
5
6
7
8
9
10
11
12
A
B
C
D
E
1-1
2-1
3-1
9. 1-12
9. 12-1
1-1
2-2
3-3
4-4
5-5
6-6
7-7
8-8
9-9
10-10
11-11
12-12
1. ვინდოუსის ბლოკის ნახატი (ვინდოუსის ცხრილის მიხედვით)
2. ვინდოუსის სანიტარული ბლოკის ფანჯრის ტიპი (ჭრილი)
3. კონსტრუქციული ელემენტების ნახატი (ჭრილი)
4. სვეტის ნომერი
5. ბინის ნომერი
ნახაზის ნომერი:
1. ვინდოუსის/ფანჯრის ბლოკი
2. სანიტარული (ტუალეტის/სააბაზანის) ფანჯარა
3. ბინის ნომერი
4. სვეტის ნომერი
5. ბინის ნომერი
ნახაზის დასახელება:
ბინის ფართი +16.10 ნიშნულზე
ნახაზის ნომერი:
A-3
ფურცლის №
A. 28
1:200, 1:100
დასრულების წელი
2021 წ.
პროექტის ავტორი
BIUI ARCHITECTURE
TEL: 595 55-35-74
599 75-28-88
ა. ბიუსლიი
ა. ბიუსლიიანის №15
პროექტის ხელმძღვანელი
პროექტის ნომერი
პროექტის დასახელება
ა. ბიუსლიიანის
ტექნიკური ზედამხედველი
ა. ბიუსლიიანი
არქიტექტორი
ა. ბიუსლიიანი
კონსტრუქციული სისტემა
ბეტონის მონოლითური კარკასი
ფასადის მასალა
ალუმინის ფანჯრის სისტემა
ალუმინის კარის სისტემა
ფანჯრის ფერი
ალუმინის კარის ფერი
ფანჯრის ტიპი
ალუმინის კარის ტიპი
ფანჯრის ფართი
ალუმინის კარის ფართი
ფანჯრის რაოდენობა
ალუმინის კარის რაოდენობა
ფანჯრის ნომერი
ალუმინის კარის ნომერი
ფანჯრის ზომა
ალუმინის კარის ზომა

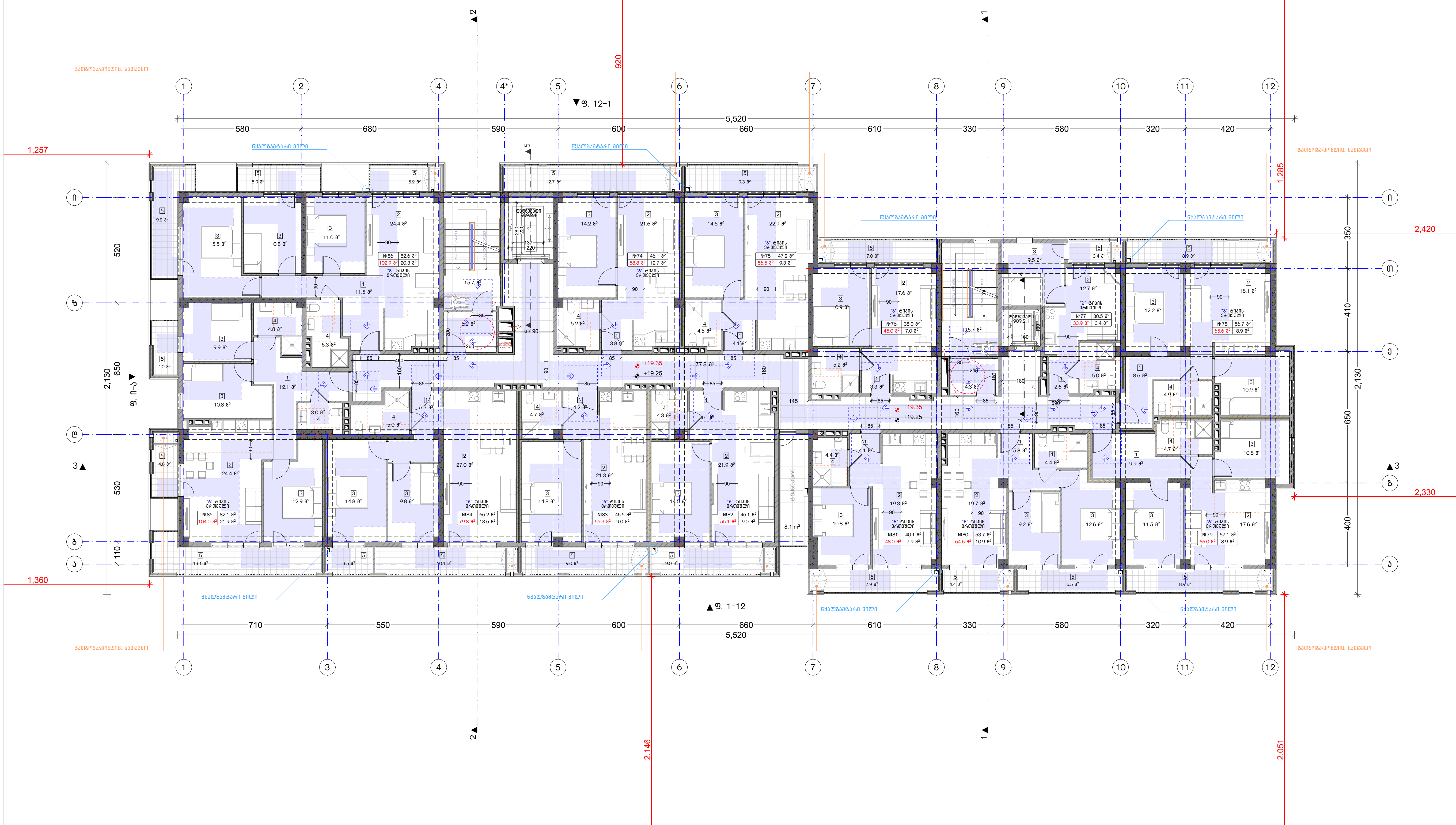

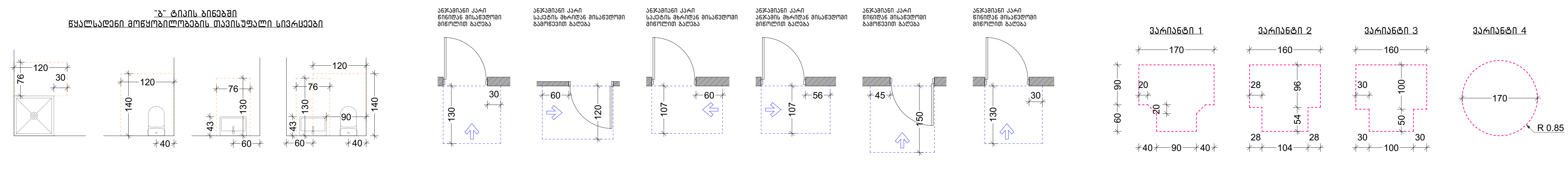

ნახაზის დასახელება:

მეშვიდე სართულის
გეგმა +19.25 ნიშნულზე

ექსპლიკაცია:

1. ჰოლი/დერეფანი
2. საერთო ოთახი/სამზარეულო
3. საძინებელი
4. სვ. წერტილი
5. აივანი

განაშენიანების ფართობი - 1051.5 მ²

საცხოვრებელი ფართობი - 692.9 მ²
საზაფხულო ფართობი - 142.8 მ²
კიბის უჯრედისა და სადარბაზოს ფართობი - 126.8 მ²

კორექტირება

№	კორექტირება	თარიღი
1		
2		
3		

პირობითი ნიშნები:

- ნაკვეთის საზღვარი
- მონოლითი
- იატაკის მოჭიმვა
- შემავსებელი
- ჭრილის ხაზი
- ±0.00 კონსტრუქციული ნიშნული
- ±0.00 არქიტექტურული ნიშნული

შენიშვნები

1. ნახაზში შეტანილი ყველა ცვლილება უნდა შეთანხმდეს პროექტის ავტორთან.
2. შენობის საპროექტო ნული (±0.00) ტოლია +432.90 აბსოლუტური ნიშნულის.
3. პროექტში ყველა ზომა მოცემულია სანტიმეტრებში, ნიშნულები - მეტრებში.

მისამართი

ქ. თბილისი, ქუჩა რკინიგზა №30
ქ. თბილისი, ქუჩა ც. დადიანი №32
საკ. კოდი: 01.12.12.011.127 4953 მ²

პროექტის სახელწოდება

მრავალბინიანი საცხოვრებელი სახლის არქიტექტურული პროექტი

სტადია	პროექტი	არ
თანამდებობა	გვარი	ხელმოწერა
დირექტორი	ბ. ბენდელიანი	[signature]
არქიტექტორი	ი. გოგოხია	
არქიტექტორი	გ. ახვლედიანი	

საპროექტო ლოგო	მისამართი
BIJI ARCHITECTURE	ქ. თბილისი გ. შავიშვილის №1ა
	TEL: 595 55-35-74 599 75-28-88

თარიღი	2021 წ.	მასშტაბი
ფორმატი	ფურცლის №	1:200, 1:100
A-3	A. 29	

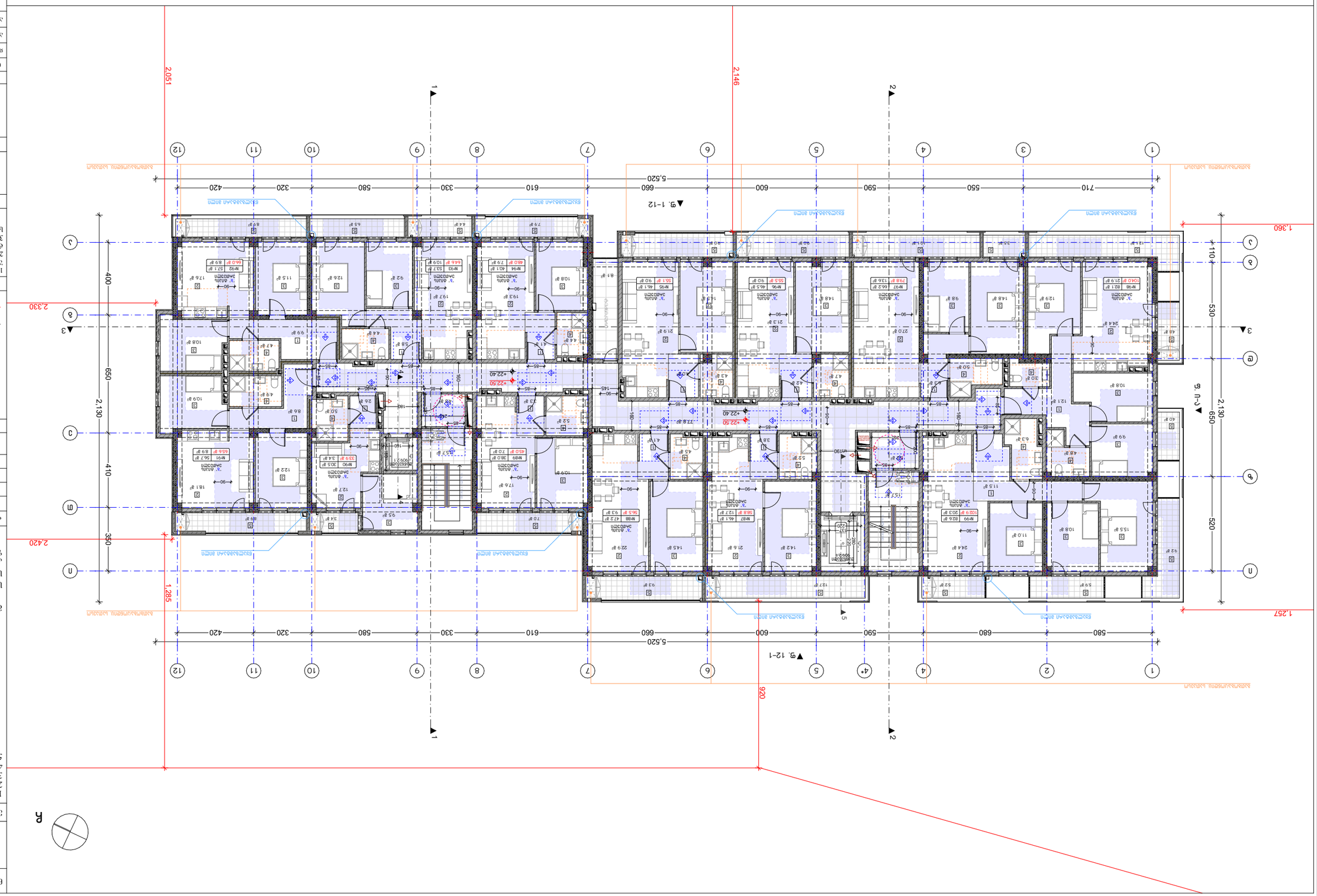
1
2
3
4
5
6
7
8
9
10
11
12
1
2
3
4*
4
5
6
7
8
9
10
11
12
A
B
C
D
E
5,520
1,360
1,257
2,330
2,420
2,130
2,146
2,051
1,285
▼9. 1-12
▼9. 12-1
▼9. A-1
▼1
▼2
▼3
▼4
▼5
▼6
▼7
▼8
▼9
▼10
▼11
▼12
ВЕНТИЛАЦИОННЫЙ БЛОК
ВЕНТИЛЯЦИОННЫЙ БЛОК
ВЕНТИЛЯЦИОННЫЙ БЛОК
ВЕНТИЛЯ

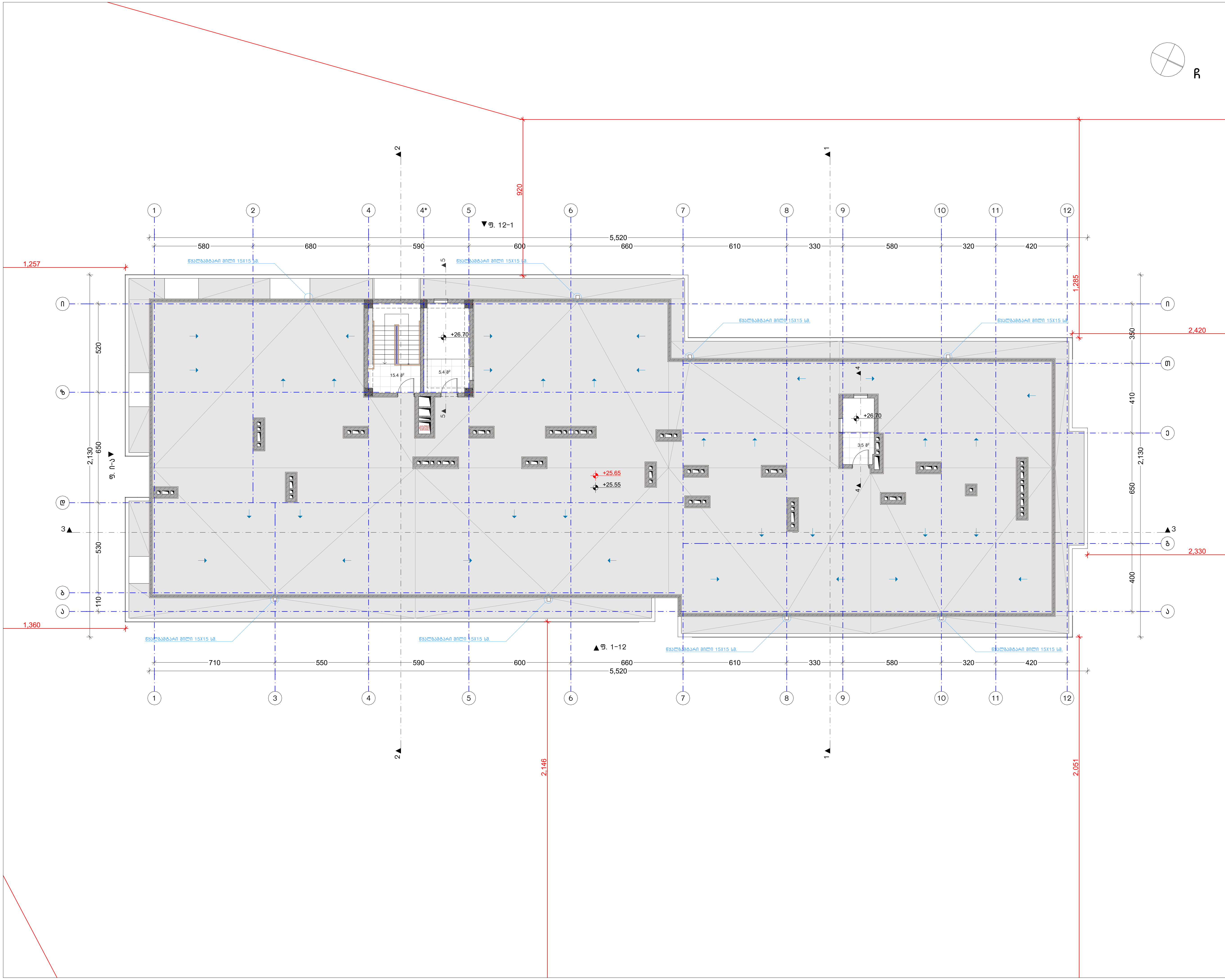

ნახაზის დასახელება:

გადახურვის გეგმა +25.55 ნიშნულზე

ექსპლიკაცია:

განაშენიანების ფართობი - 46.2 მ²

კიბის უჯრედისა და სადარბაზოს ფართობი - 24.3 მ²

კორექტირება

№	კორექტირება	თარიღი
1		
2		
3		

პირობითი ნიშნები:

- ნაკვეთის საზღვარი
- მონოლითი
- იატაკის მოჭიმვა
- შემავსებელი
- ჭრილის ხაზი
- ±0.00 კონსტრუქციული ნიშნული
- ±0.00 არქიტექტურული ნიშნული

შენიშვნები

1. ნახაზში შეტანილი ყველა ცვლილება უნდა შეთანხმდეს პროექტის ავტორთან.
2. შენობის საპროექტო ნული (±0.00) ტოლია +432.90 აბსოლუტური ნიშნულის.
3. პროექტში ყველა ზომა მოცემულია სანტიმეტრებში, ნიშნულები - მეტრებში.

მისამართი

ქ. თბილისი, ქუჩა რკინიგზა №30
ქ. თბილისი, ქუჩა ც. დადიანი №32
საკ. კოდი: 01.12.12.011.127 4953 მ²

პროექტის სახელწოდება

მრავალბინიანი საცხოვრებელი სახლის არქიტექტურული პროექტი

სტადია	პროექტი	არ
თანამდებობა	გვარი	ხელმოწერა
დირექტორი	გ. ბენდელიანი	
არქიტექტორი	ი. გოგოხია	
არქიტექტორი	გ. ახვლედიანი	

საპროექტო ლოგო	მისამართი
BIJI ARCHITECTURE BIJI ARCHITECTURE	ქ. თბილისი მ. შავიშვილის №1ა TEL: 595 55-35-74 599 75-28-88

თარიღი	2021 წ.	მასშტაბი
ფორმატი	ფურცლის №	1:200
A-3	A. 31	

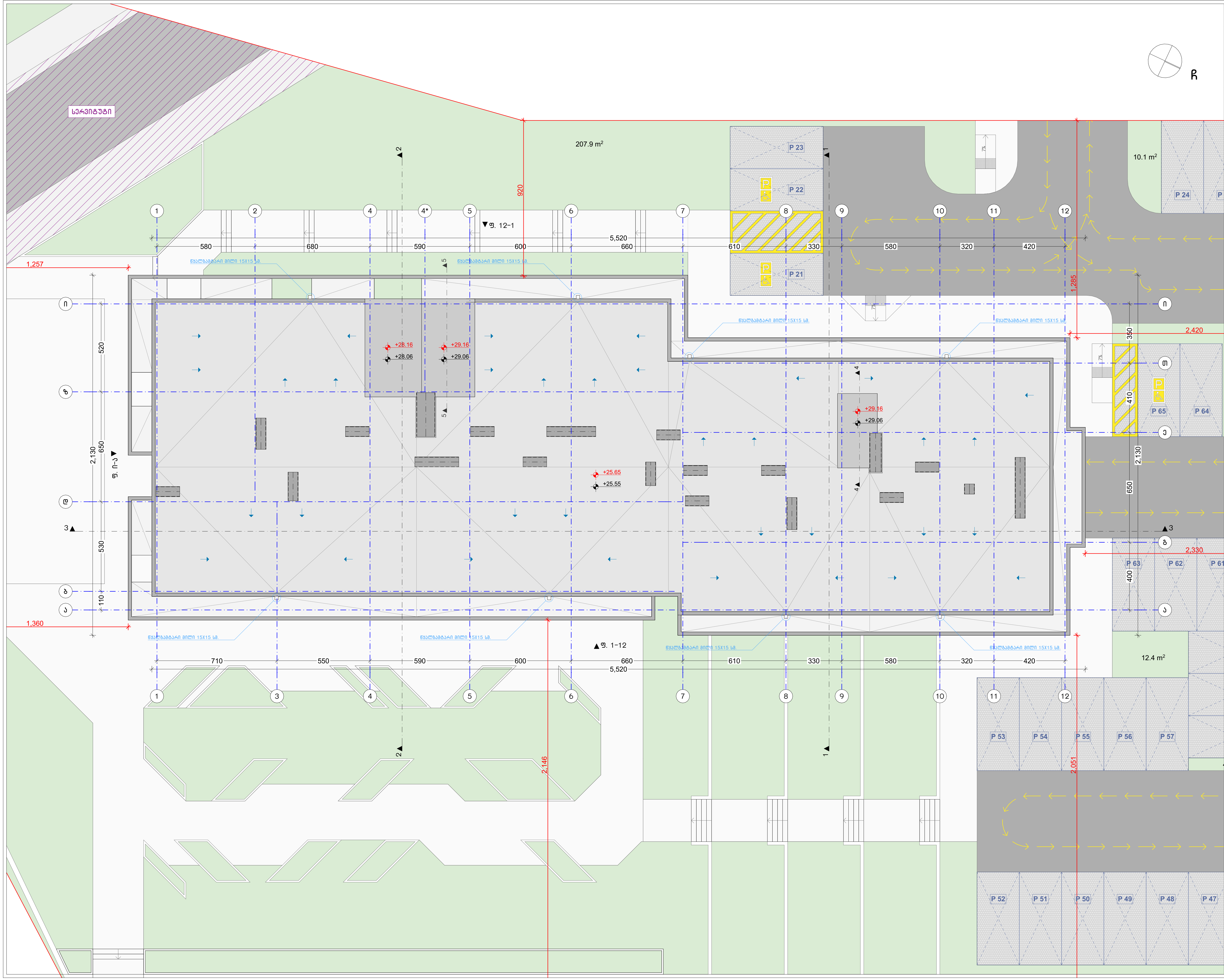

ნახაზის დასახელება:

გადახურვის გეგმა

ექსპლიკაცია:

კორექტირება

№	კორექტირება	თარიღი
1		
2		
3		

პირობითი ნიშნები:

- ნაკვეთის საზღვარი
- მონოლითი
- იატაკის მოჭიმვა
- შემავსებელი
- ჭრილის ხაზი
- ±0.00 კონსტრუქციული ნიშნული
- ±0.00 არქიტექტურული ნიშნული

შენიშვნები

1. ნახაზში შეტანილი ყველა ცვლილება უნდა შეთანხმდეს პროექტის ავტორთან.
2. შენობის საპროექტო ნული (±0.00) ტოლია +432.90 აბსოლუტური ნიშნულის.
3. პროექტში ყველა ზომა მოცემულია სანტიმეტრებში, ნიშნულები - მეტრებში.

მისამართი

ქ. თბილისი, ქუჩა რკინიგზა №30
ქ. თბილისი, ქუჩა ც. დადიანი №32
საკ. კოდი: 01.12.12.011.127 4953 მ²

პროექტის სახელწოდება

მრავალბინიანი საცხოვრებელი სახლის არქიტექტურული პროექტი

სტადია	პროექტი	არ
თანამდებობა	გვარი	ხელმოწერა
დირექტორი	გ. ბენდელიანი	
არქიტექტორი	ი. გოგოხია	
არქიტექტორი	გ. ახვლედიანი	

საპროექტო ლოგო	მისამართი
BIJI ARCHITECTURE	ქ. თბილისი გ. შავიშვილის №1ა TEL: 595 55-35-74 599 75-28-88

თარიღი	2021 წ.	მასშტაბი
ფორმატი	ფურცლის №	1:200
A-3	A. 32	

მისაწვდომი "ა" ტიპის საცხოვრებელი ერთეული +3.50 და +6.65 ნიშნულებზე

საპროექტო ობიექტში მდებარეობს 99 საცხოვრებელი ერთეული, რომელთა 2% წარმოადგენს "ა" ტიპის ბინას. შესაბამისად გვაქვს 2 "ა" ტიპის ერთეული.

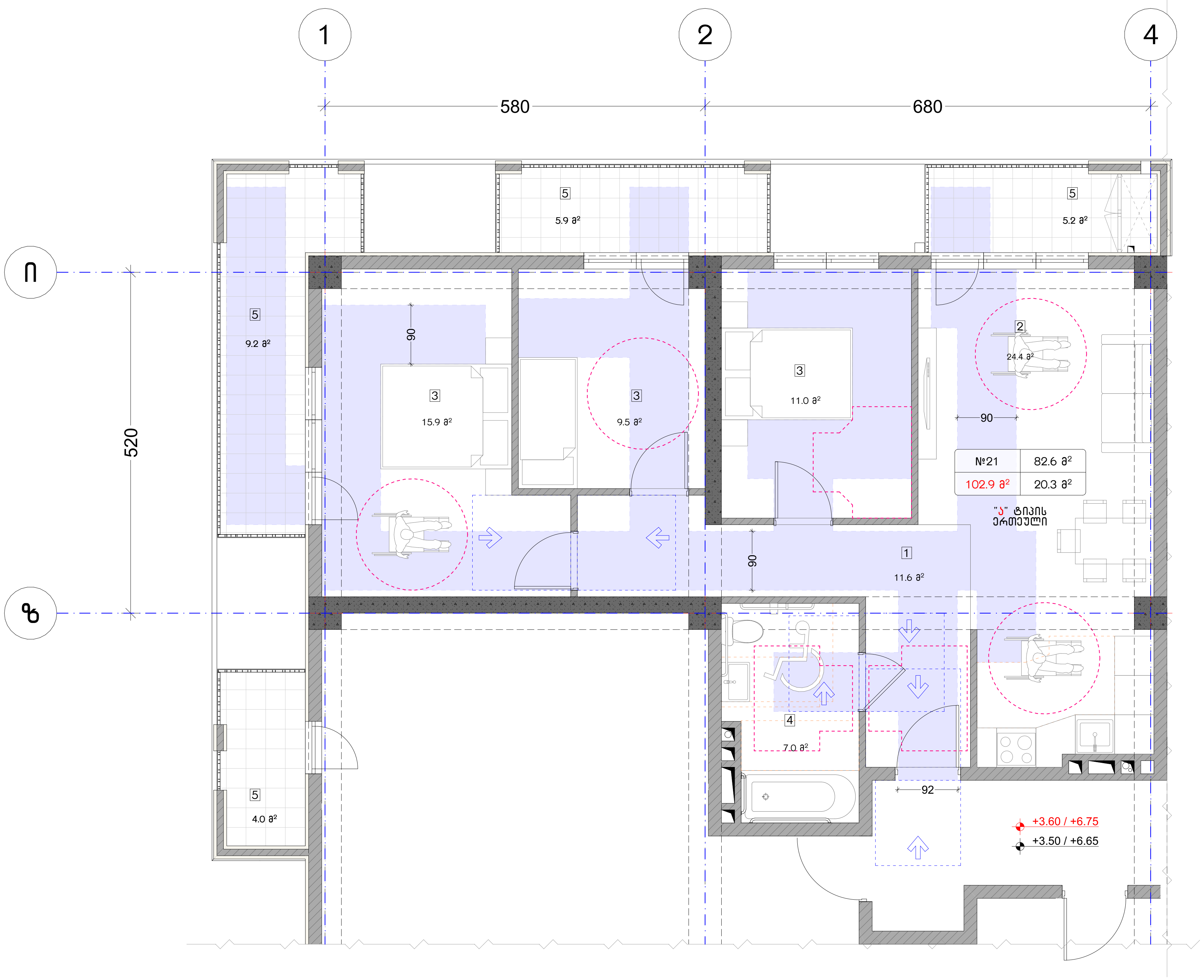

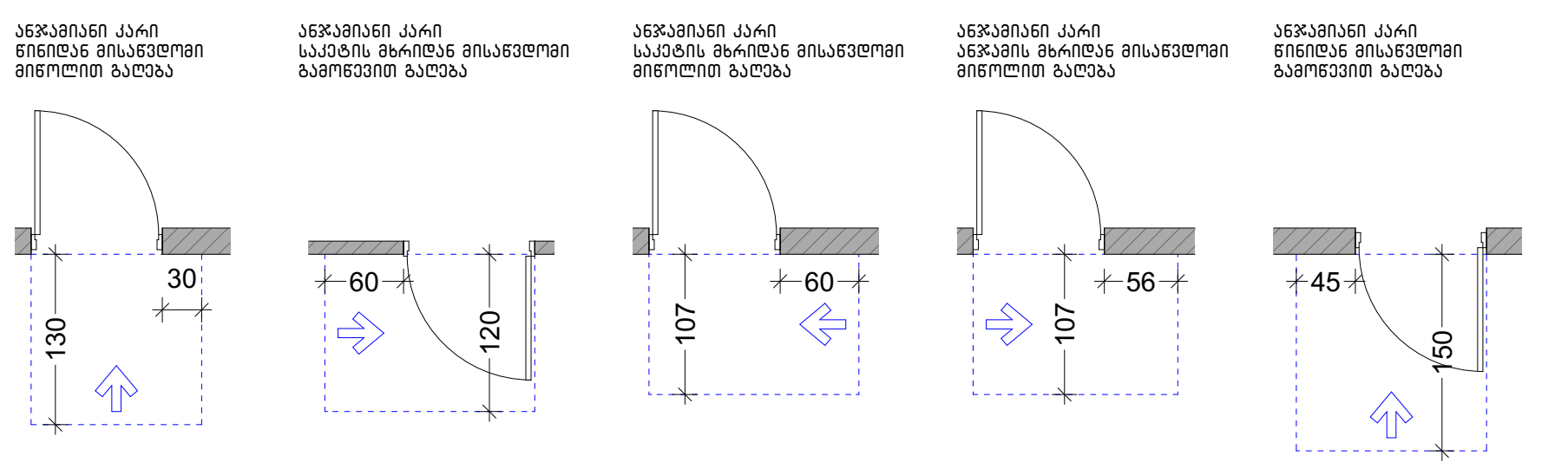

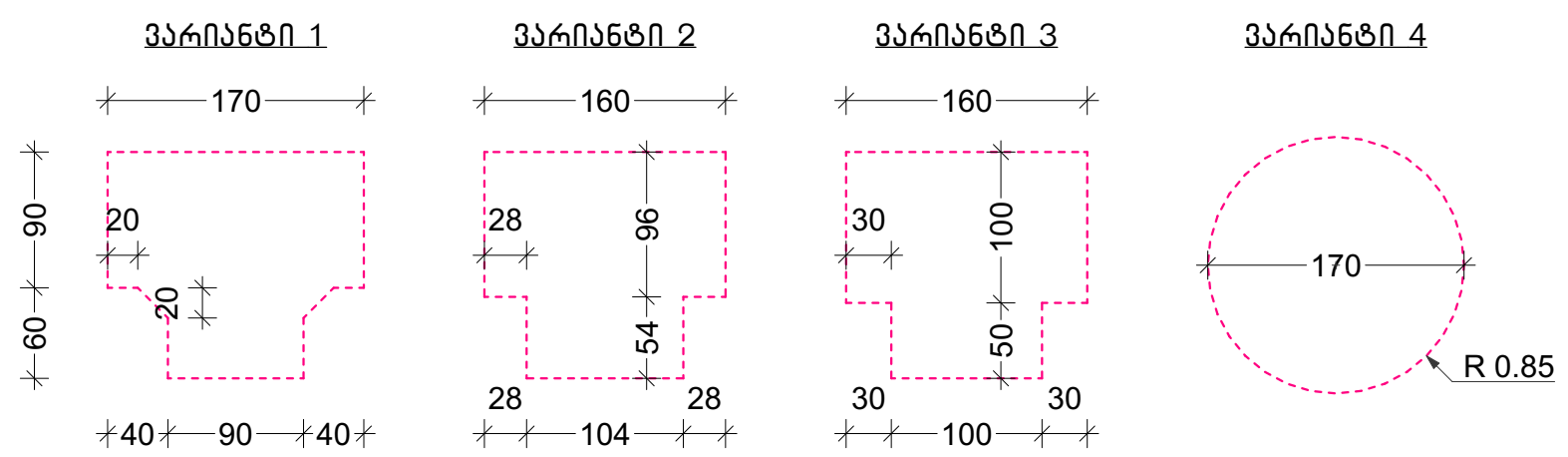

ნახაზის დასახელება:

მისაწვდომი "ა" ტიპის საცხოვრებელი ერთეული

ექსპლიკაცია:

კორექტირება

№	კორექტირება	თარიღი
1		
2		
3		

პირობითი ნიშნები:

- ნაკვეთის საზღვარი
- მონოლითი
- იატაკის მოჭიმვა
- შემავსებელი
- ჭრილის ხაზი
- ±0.00 კონსტრუქციული ნიშნული
- ±0.00 არქიტექტურული ნიშნული

შენიშვნები

1. ნახაზში შეტანილი ყველა ცვლილება უნდა შეთანხმდეს პროექტის ავტორთან.
2. შენობის საპროექტო ნული (±0.00) ტოლია +432.90 აბსოლუტური ნიშნულის.
3. პროექტში ყველა ზომა მოცემულია სანტიმეტრებში, ნიშნულები - მეტრებში.

მისამართი

ქ. თბილისი, ქუჩა რკინიგზა №30
ქ. თბილისი, ქუჩა ც. დადიანი №32
საკ. კოდი: 01.12.12.011.127 4953 მ²

პროექტის სახელწოდება

მრავალბინიანი საცხოვრებელი სახლის არქიტექტურული პროექტი

სტადია	პროექტი	არ
თანამდებობა	გვარი	ხელმოწერა
დირექტორი	გ. ბენდელიანი	
არქიტექტორი	ი. გოგოხია	
არქიტექტორი	გ. ახვლედიანი	

საპროექტო ლოგო	მისამართი
BIJI ARCHITECTURE	ქ. თბილისი მ. შავიშვილის №1ა TEL: 595 55-35-74 599 75-28-88

თარიღი	2021 წ.	მასშტაბი
ფორმატი	ფურცლის №	1:75, 1:100
A-3	A. 33	

მისაწვდომი სან.კვანძი "ა" ტიპის ერთეულში

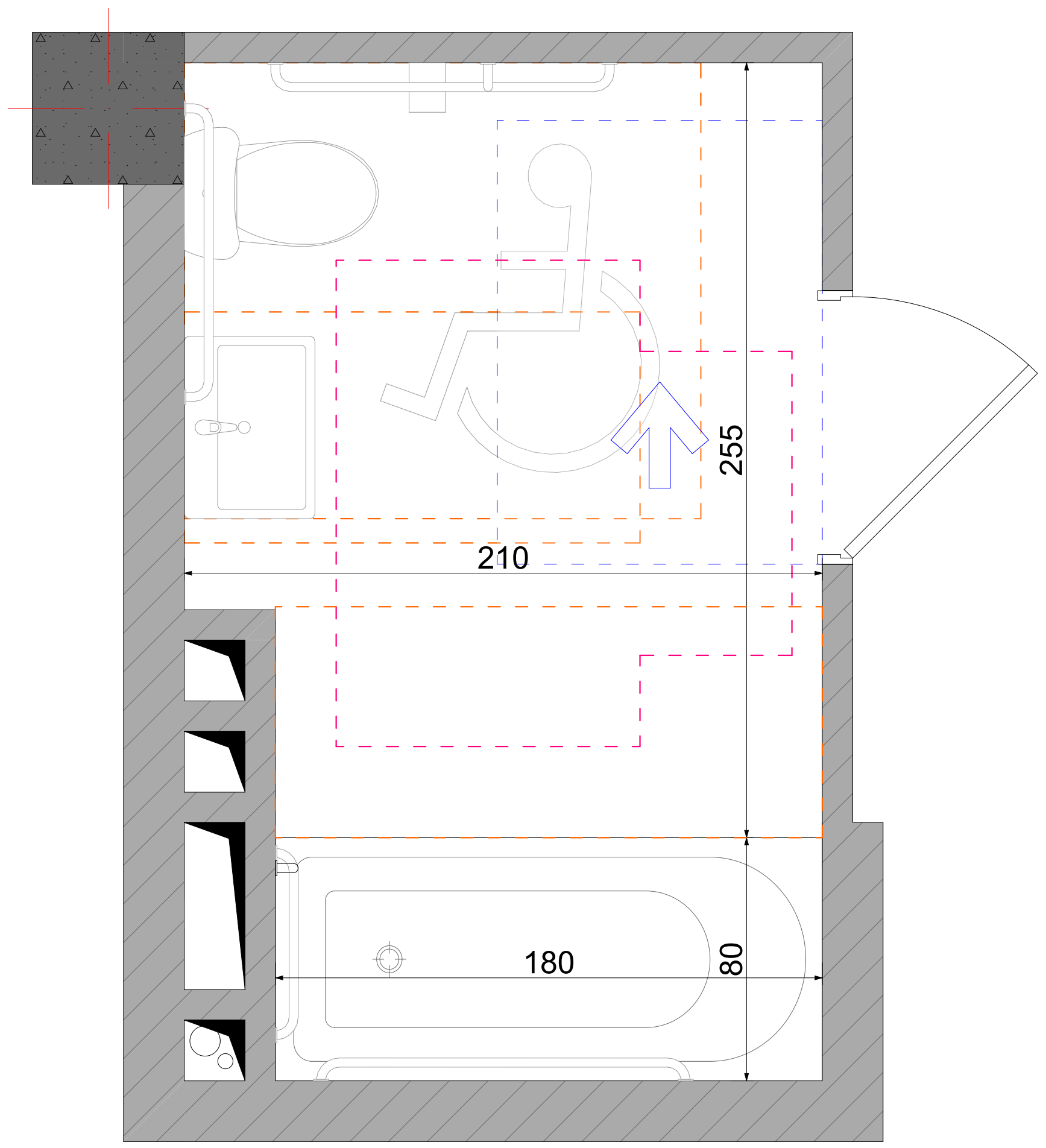

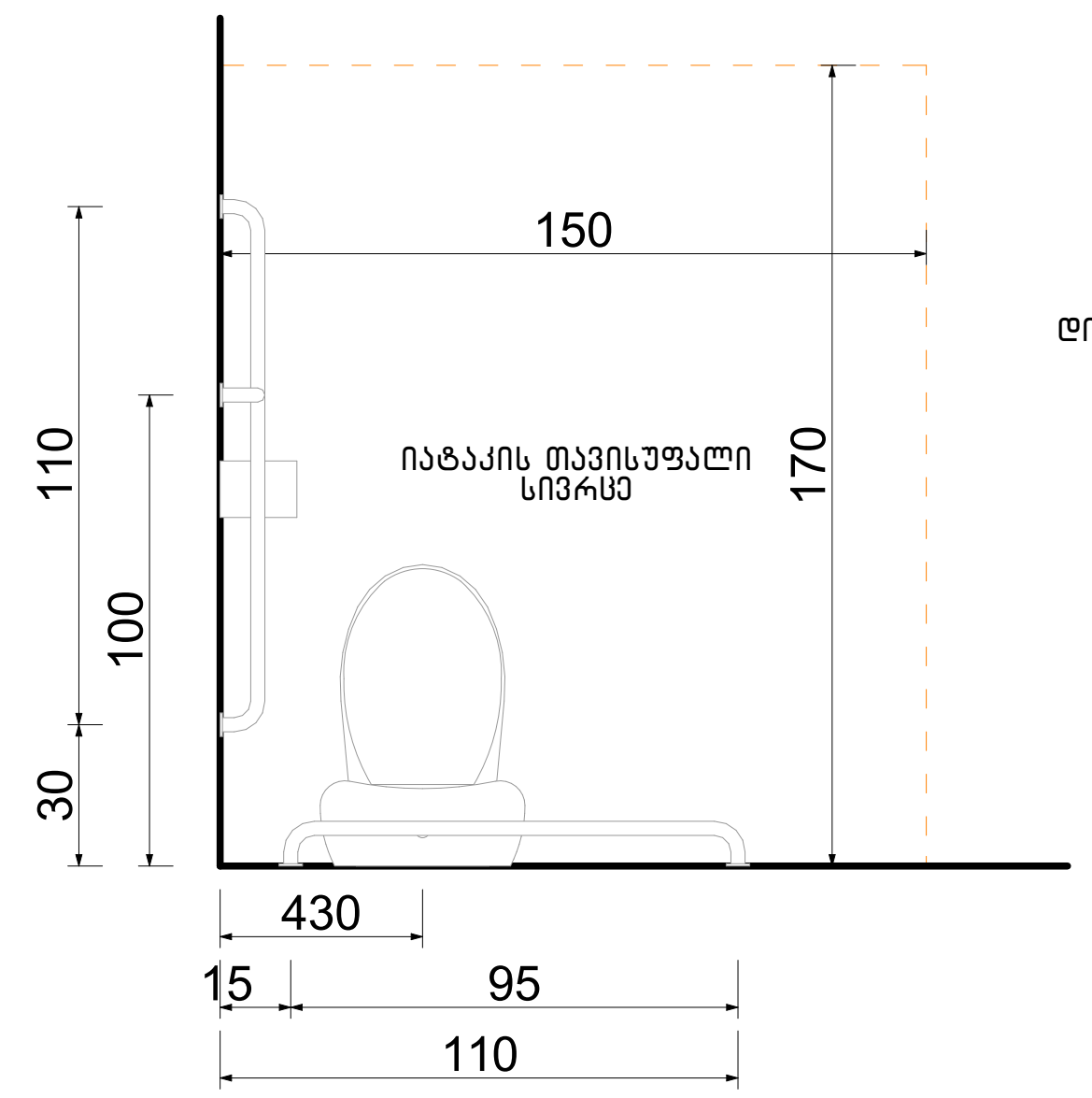

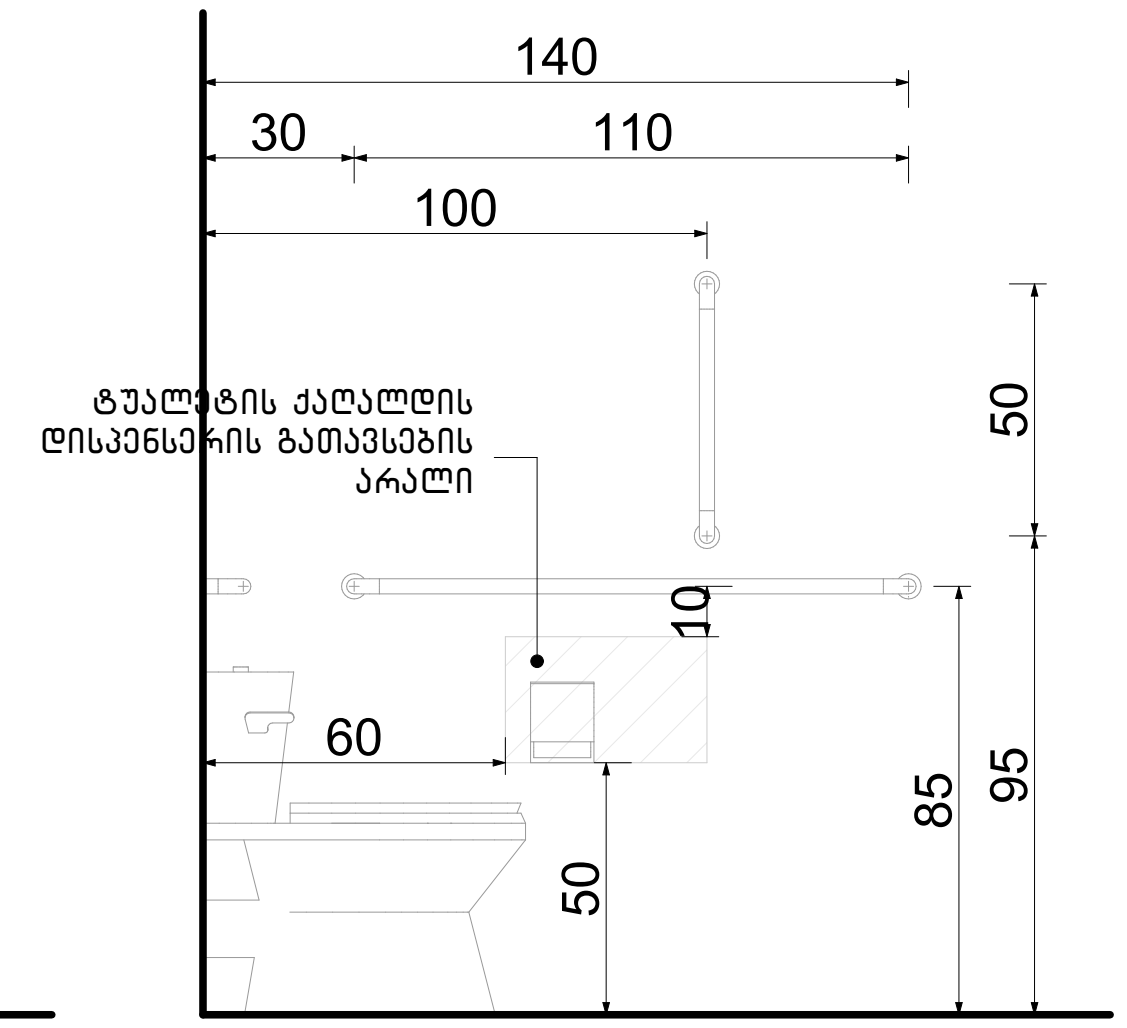

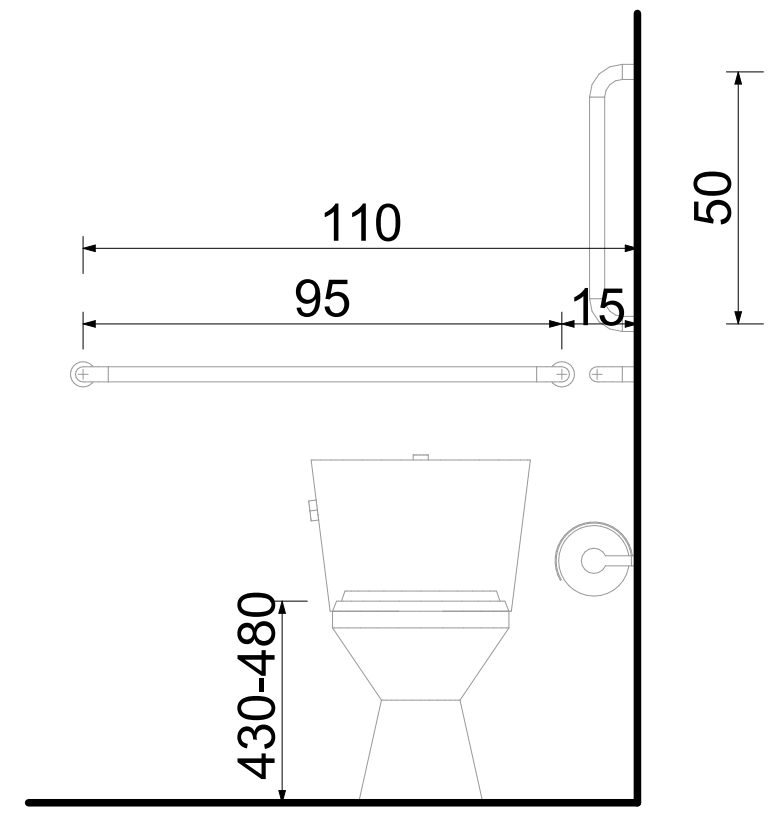

ხელსაბანის მდებარეობა

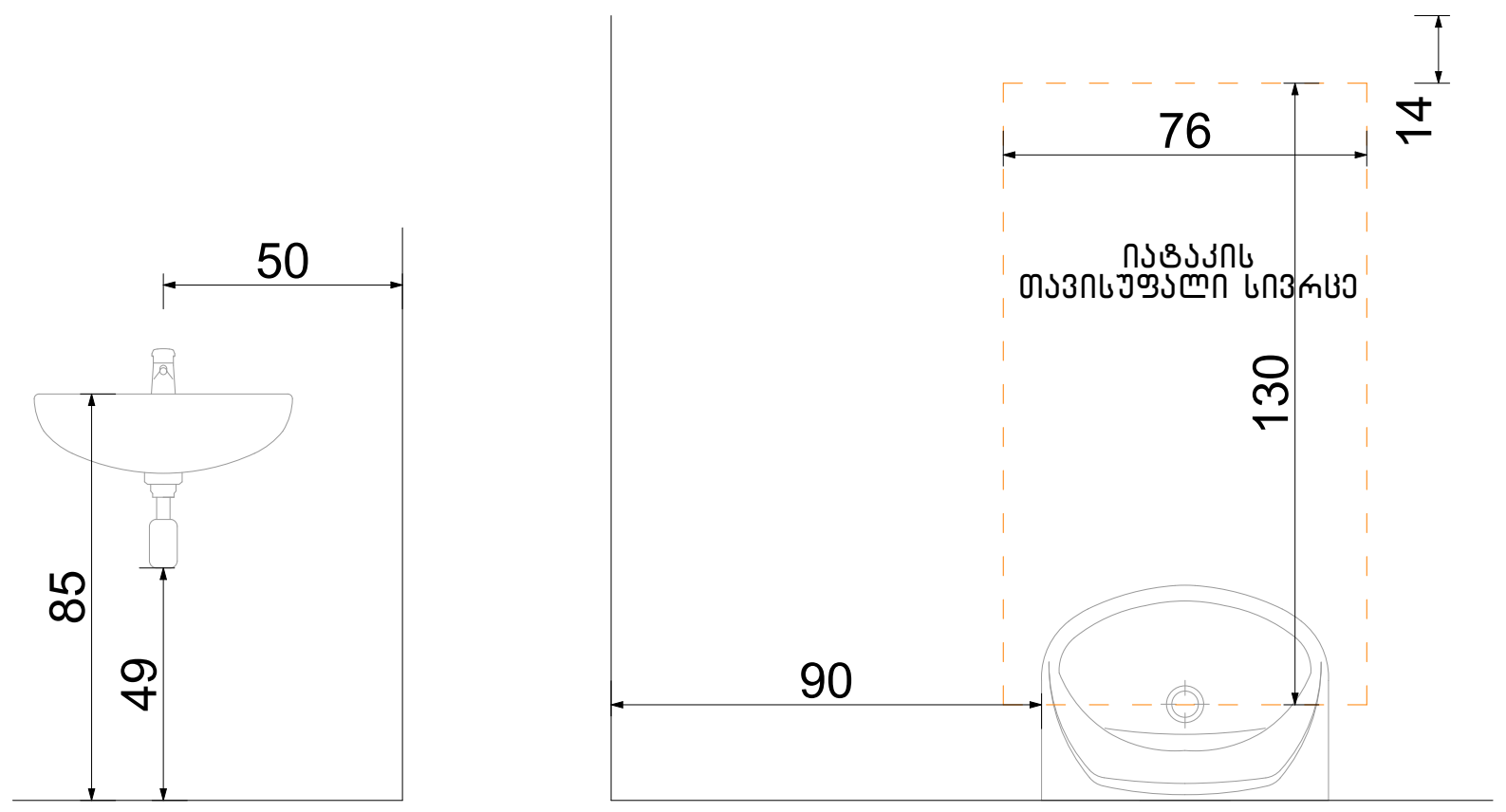

თავისუფალი სივრცე ფეხის ფალანგისათვის

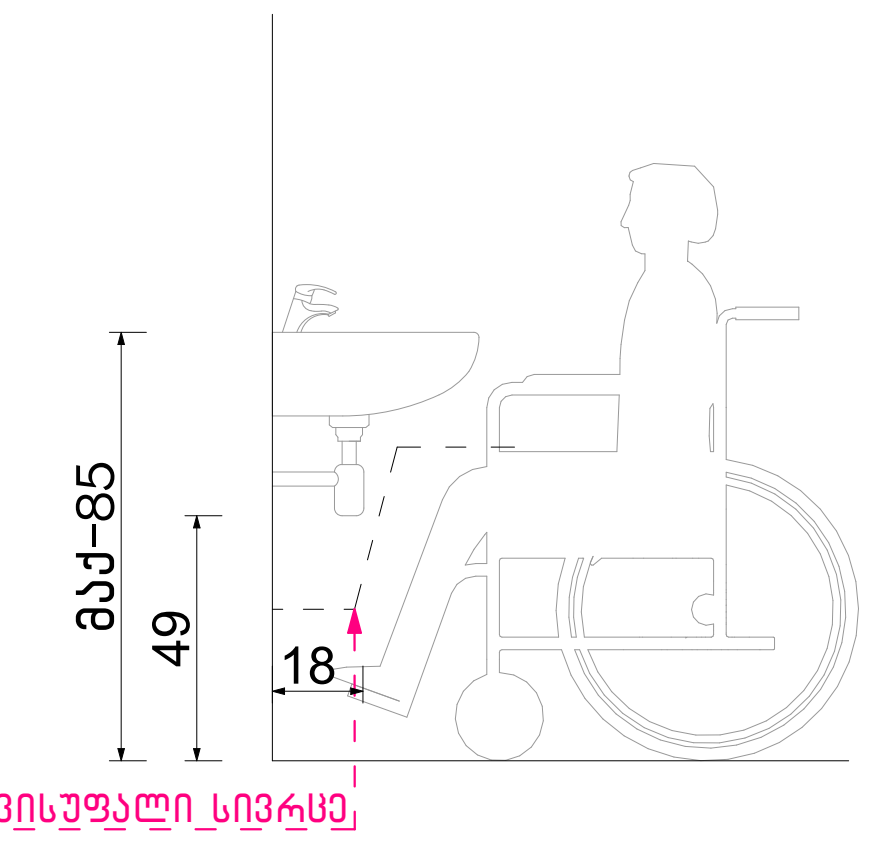

თავისუფალი სივრცე კართან მანევრირებისთვის ანჯამიანი კარი. საკეტის მხრიდან მისაწვდომი – გამოწევით გაღება

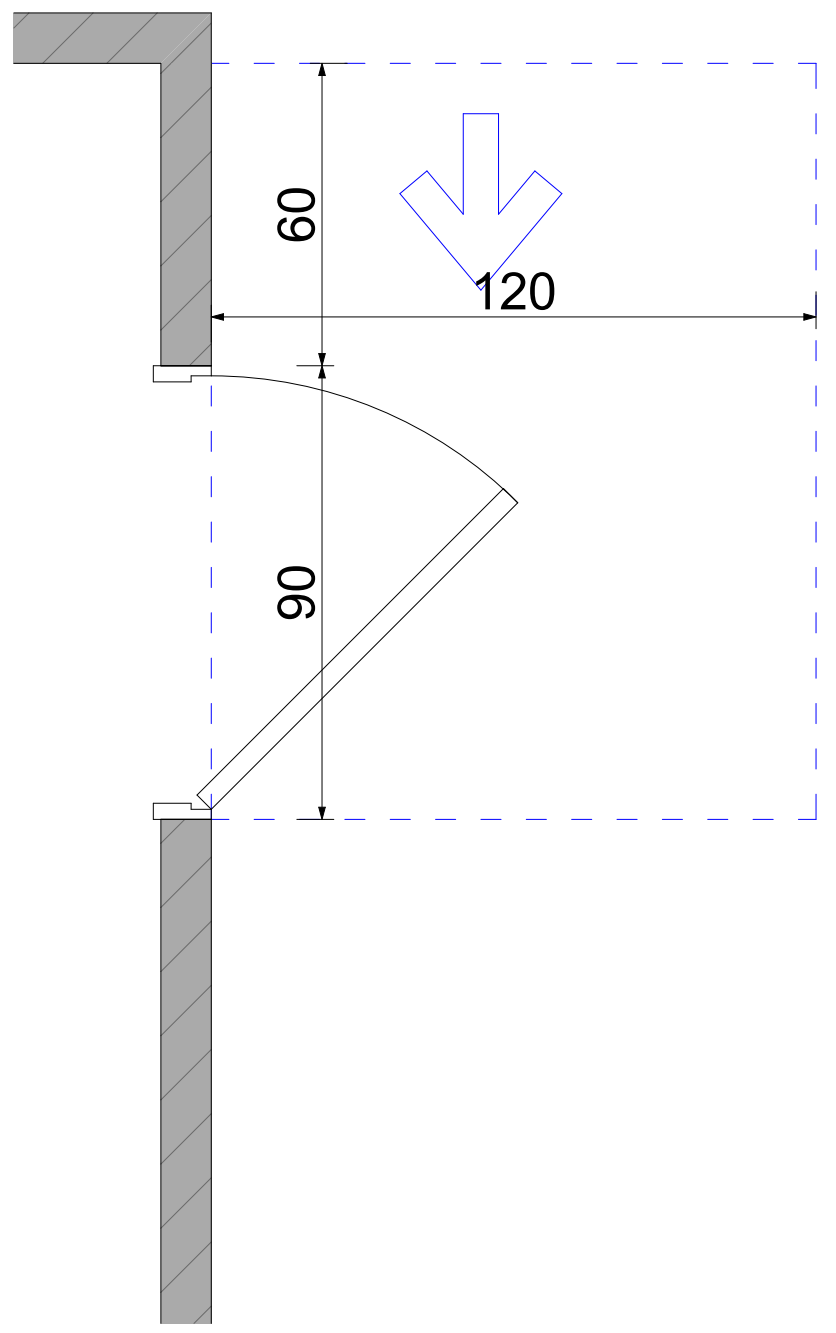

ფორმის მოსატრიალებელი სივრცე ვარიანტი 4

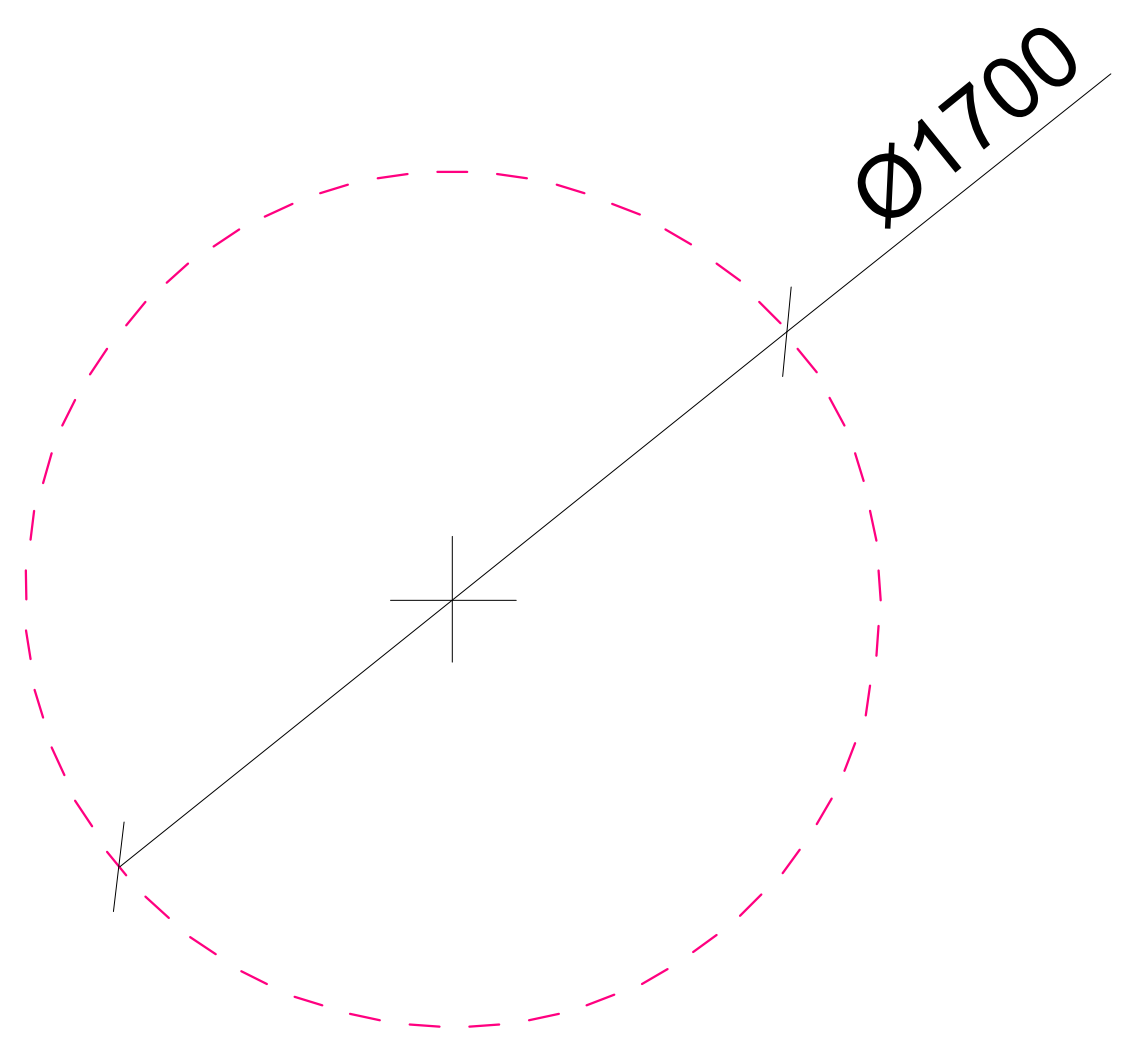

აბაზანის მდებარეობა

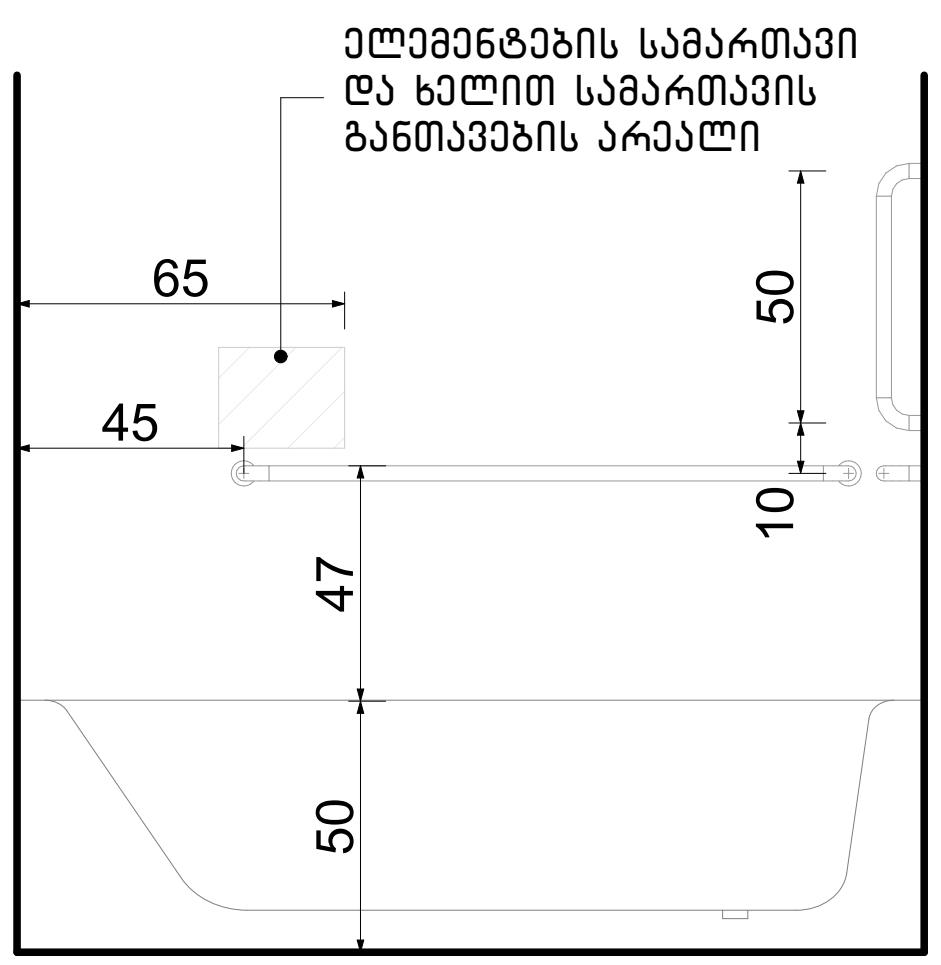

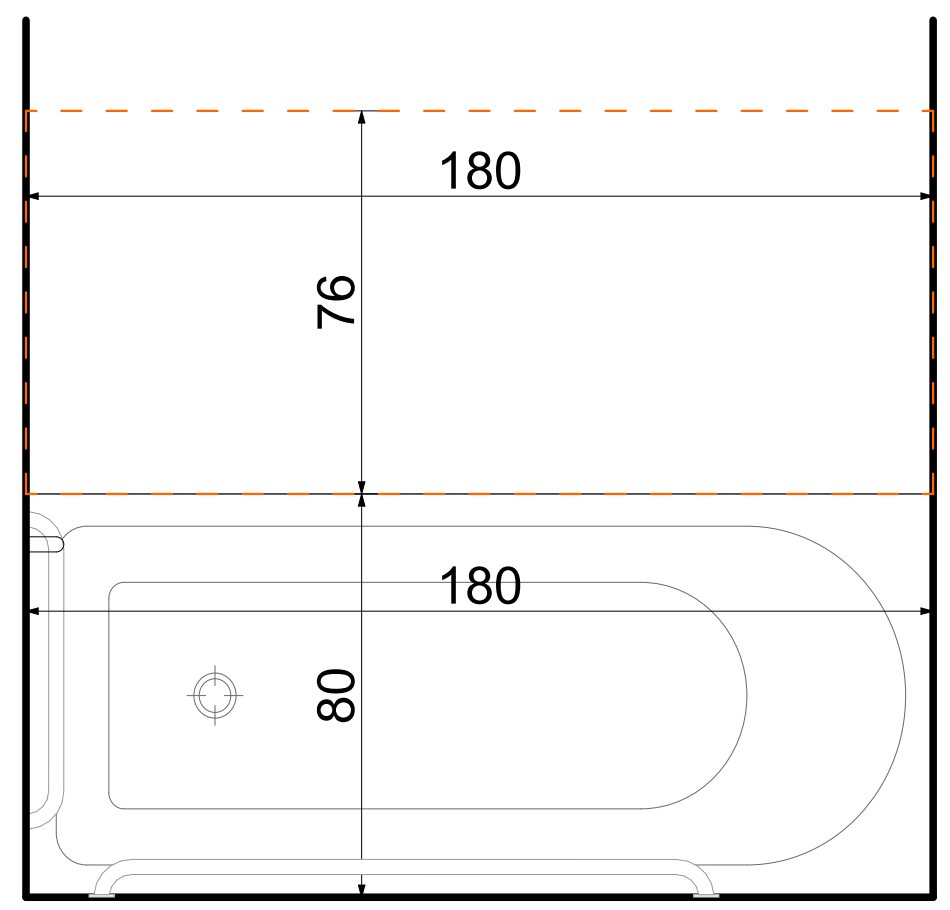

ნახაზის დასახელება:

მისაწვდომი სველი წერტილი "ა" ტიპის ერთეულში

ექსპლიკაცია:

კორექტირება

№	კორექტირება	თარიღი
1		
2		
3		

პირობითი ნიშნები:

- ნაკვეთის საზღვარი
- მონოლითი
- იატაკის მოჭიმვა
- შემავსებელი
- ჭრილის ხაზი
- ±0.00 კონსტრუქციული ნიშნული
- ±0.00 არქიტექტურული ნიშნული

შენიშვნები

1. ნახაზში შეტანილი ყველა ცვლილება უნდა შეთანხმდეს პროექტის ავტორთან.
2. შენობის საპროექტო ნული (±0.00) ტოლია +432.90 აბსოლუტური ნიშნულის.
3. პროექტში ყველა ზომა მოცემულია სანტიმეტრებში, ნიშნულები - მეტრებში.

მისამართი

ქ. თბილისი, ქუჩა რკინიგზა №30
ქ. თბილისი, ქუჩა ც. დადიანი №32
საკ. კოდი: 01.12.12.011.127 4953 მ²

პროექტის სახელწოდება

მრავალბინიანი საცხოვრებელი სახლის არქიტექტურული პროექტი

სტადია	პროექტი	არ
თანამდებობა	გვარი	ხელმოწერა
დირექტორი	გ. ბენდელიანი	
არქიტექტორი	ი. გოგოხია	
არქიტექტორი	გ. ახვლედიანი	

საპროექტო ლოგო	მისამართი
BIJI ARCHITECTURE BIJI ARCHITECTURE	ქ. თბილისი მ. შავიშვილის №1ა TEL: 595 55-35-74 599 75-28-88

თარიღი	2021 წ.	მასშტაბი
ფორმატი	ფურცლის №	1:30
A-3	A. 34	

მისაწვდომი სან.კვანძები კომერციულ სივრცეში №1

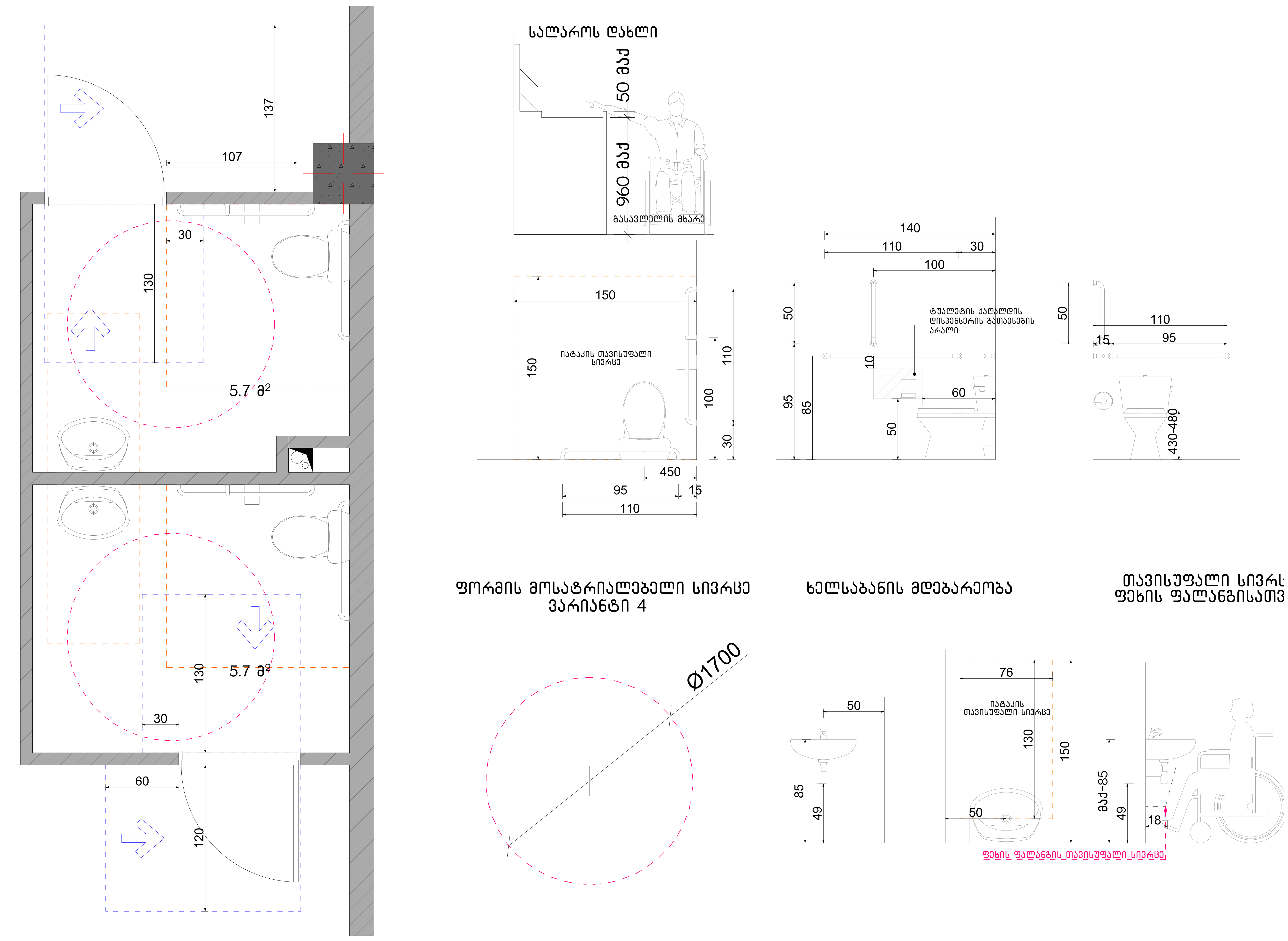

ნახაზის დასახელება:

მისაწვდომი სველი წერტილი კომერციულ სივრცეში №1

ექსპლიკაცია:

კორექტირება

№	კორექტირება	თარიღი
1		
2		
3		

პირობითი ნიშნები:

- ნაკვეთის საზღვარი
- მონოლითი
- იატაკის მოჭიმვა
- შემავსებელი
- ჭრილის ხაზი
- ±0.00 კონსტრუქციული ნიშნული
- ±0.00 არქიტექტურული ნიშნული

შენიშვნები

1. ნახაზში შეტანილი ყველა ცვლილება უნდა შეთანხმდეს პროექტის ავტორთან.
2. შენობის საპროექტო ნული (±0.00) ტოლია +432.90 აბსოლუტური ნიშნულის.
3. პროექტში ყველა ზომა მოცემულია სანტიმეტრებში, ნიშნულები - მეტრებში.

მისამართი

ქ. თბილისი, ქუჩა რკინიგზა №30
ქ. თბილისი, ქუჩა ც. დადიანი №32
საკ. კოდი: 01.12.12.011.127 4953 მ²

პროექტის სახელწოდება

მრავალბინიანი საცხოვრებელი სახლის არქიტექტურული პროექტი

სტადია	პროექტი	არ
თანამდებობა	გვარი	ხელმოწერა
დირექტორი	გ. ბენდელიანი	
არქიტექტორი	ი. გოგოხია	
არქიტექტორი	გ. ახვლედიანი	

საპროექტო ლოგო	მისამართი
BIJI ARCHITECTURE	ქ. თბილისი მ. შავიშვილის №1ა TEL: 595 55-35-74 599 75-28-88

თარიღი	2021 წ.	მასშტაბი
ფორმატი	ფურცლის №	1:30
A-3	A. 35	

მისაწვდომი სან.კვანძი კომერციულ სივრცეში №2

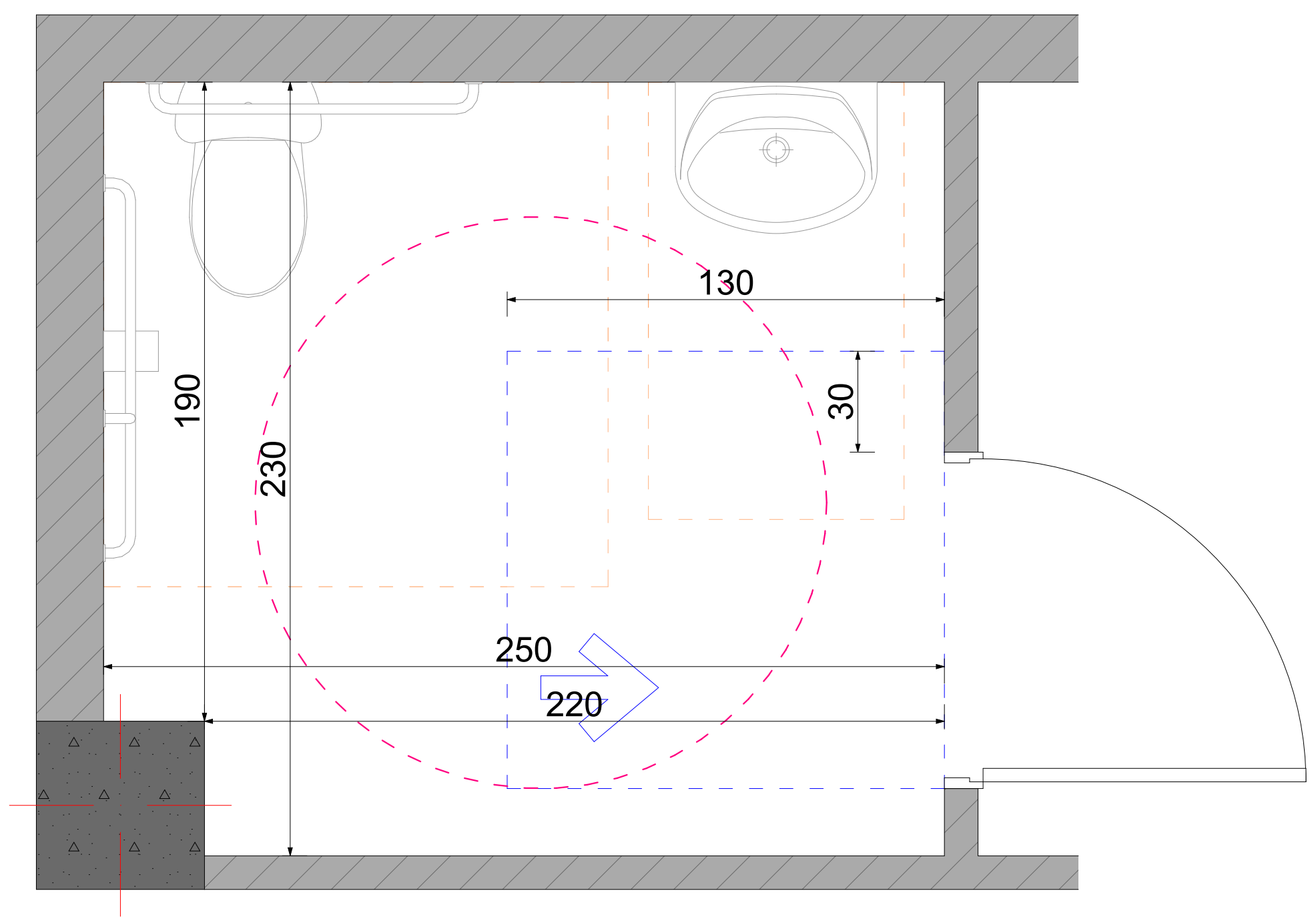

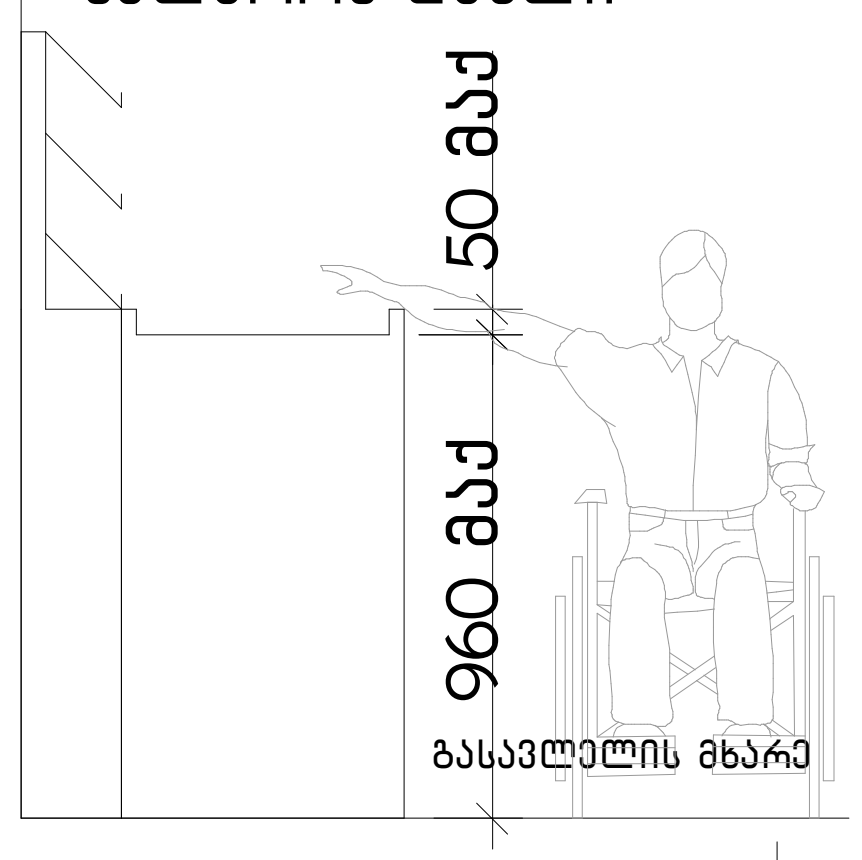

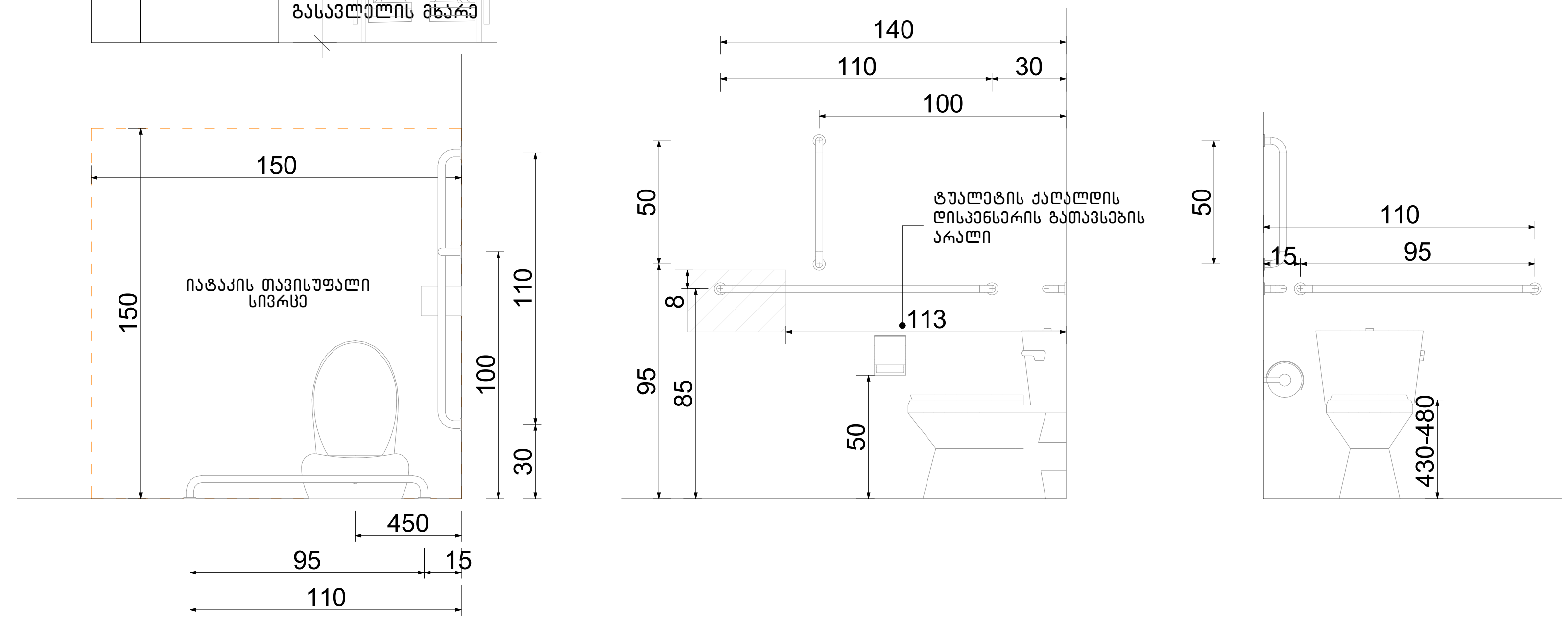

თავისუფალი სივრცე კართან მანევრირებისთვის ანჯამიანი კარი.
წინიდან მისაწვდომი– მიწოლით გაღება

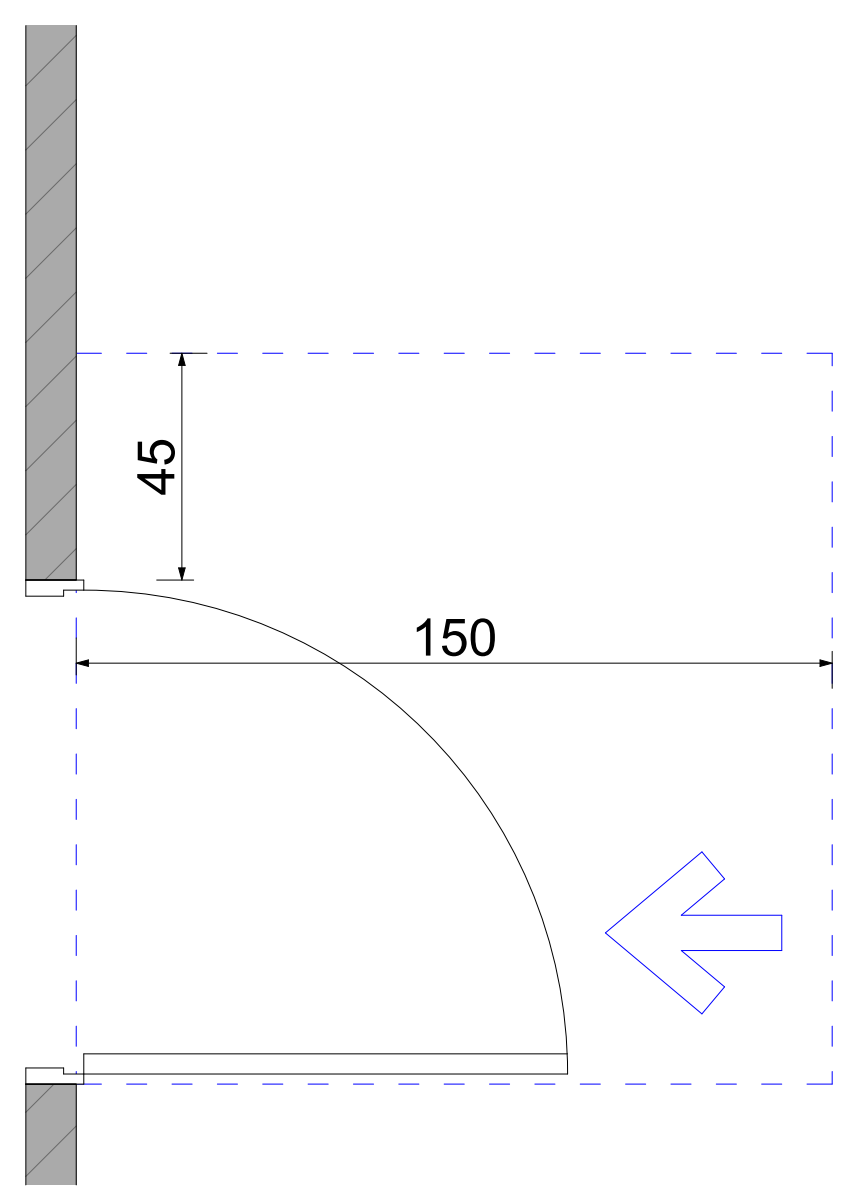

ფორმის მოსატრიალებელი სივრცე
ვარიანტი 4

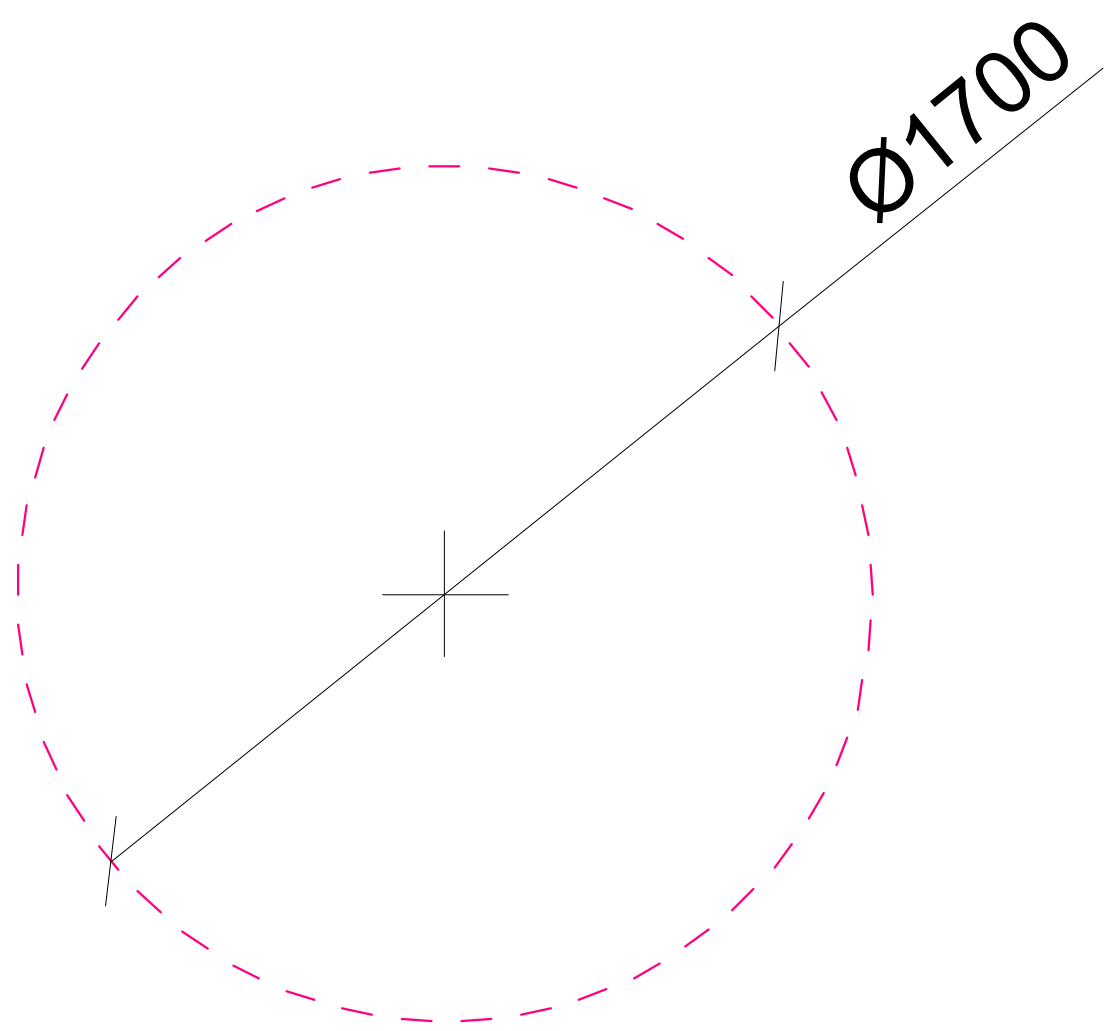

ხელსაბანის მდებარეობა

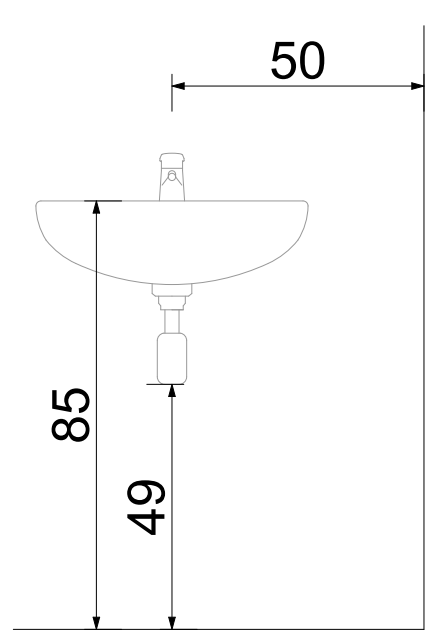

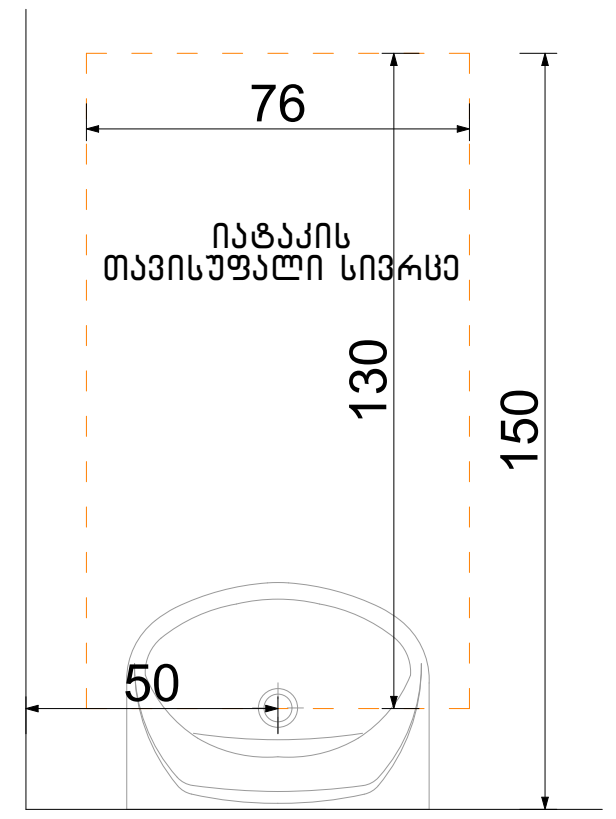

თავისუფალი სივრცე
ფეხის ფალანგისათვის

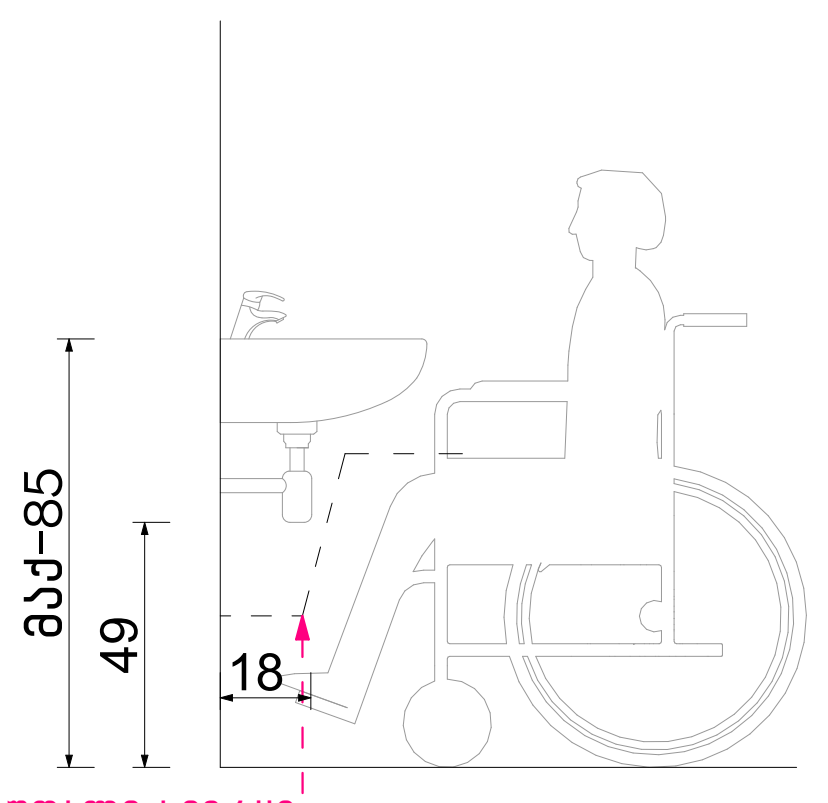

ფეხის ფალანგის თავისუფალი სივრცე

ნახაზის დასახელება:

მისაწვდომი სველი წერტილი კომერციულ სივრცეში №2

ექსპლიკაცია:

კორექტირება

№	კორექტირება	თარიღი
1		
2		
3		

პირობითი ნიშნები:

- ნაკვეთის საზღვარი
- მონოლითი
- იატაკის მოჭიმვა
- შემავსებელი
- ჭრილის ხაზი
- ±0.00 კონსტრუქციული ნიშნული
- ±0.00 არქიტექტურული ნიშნული

შენიშვნები

1. ნახაზში შეტანილი ყველა ცვლილება უნდა შეთანხმდეს პროექტის ავტორთან.
2. შენობის საპროექტო ნული (±0.00) ტოლია +432.90 აბსოლუტური ნიშნულის.
3. პროექტში ყველა ზომა მოცემულია სანტიმეტრებში, ნიშნულები - მეტრებში.

მისამართი

ქ. თბილისი, ქუჩა რკინიგზა №30
ქ. თბილისი, ქუჩა ც. დადიანი №32
საკ. კოდი: 01.12.12.011.127 4953 მ²

პროექტის სახელწოდება

მრავალბინიანი საცხოვრებელი სახლის არქიტექტურული პროექტი

სტადია	პროექტი	არ
თანამდებობა	გვარი	ხელმოწერა
დირექტორი	გ. ბენდელიანი	
არქიტექტორი	ი. გოგოხია	
არქიტექტორი	გ. ახვლედიანი	

საპროექტო ლოგო	მისამართი
BIJI ARCHITECTURE BIJI ARCHITECTURE	ქ. თბილისი მ. შავიშვილის №1ა TEL: 595 55-35-74 599 75-28-88

თარიღი	2021 წ.	მასშტაბი
ფორმატი	ფურცლის №	1:30
A-3	A. 36	

ორმხრივი კავშირის გამოყენების წესები, ნიშანი უნდა გაიკრას თავშესაფრის ფართობებთან

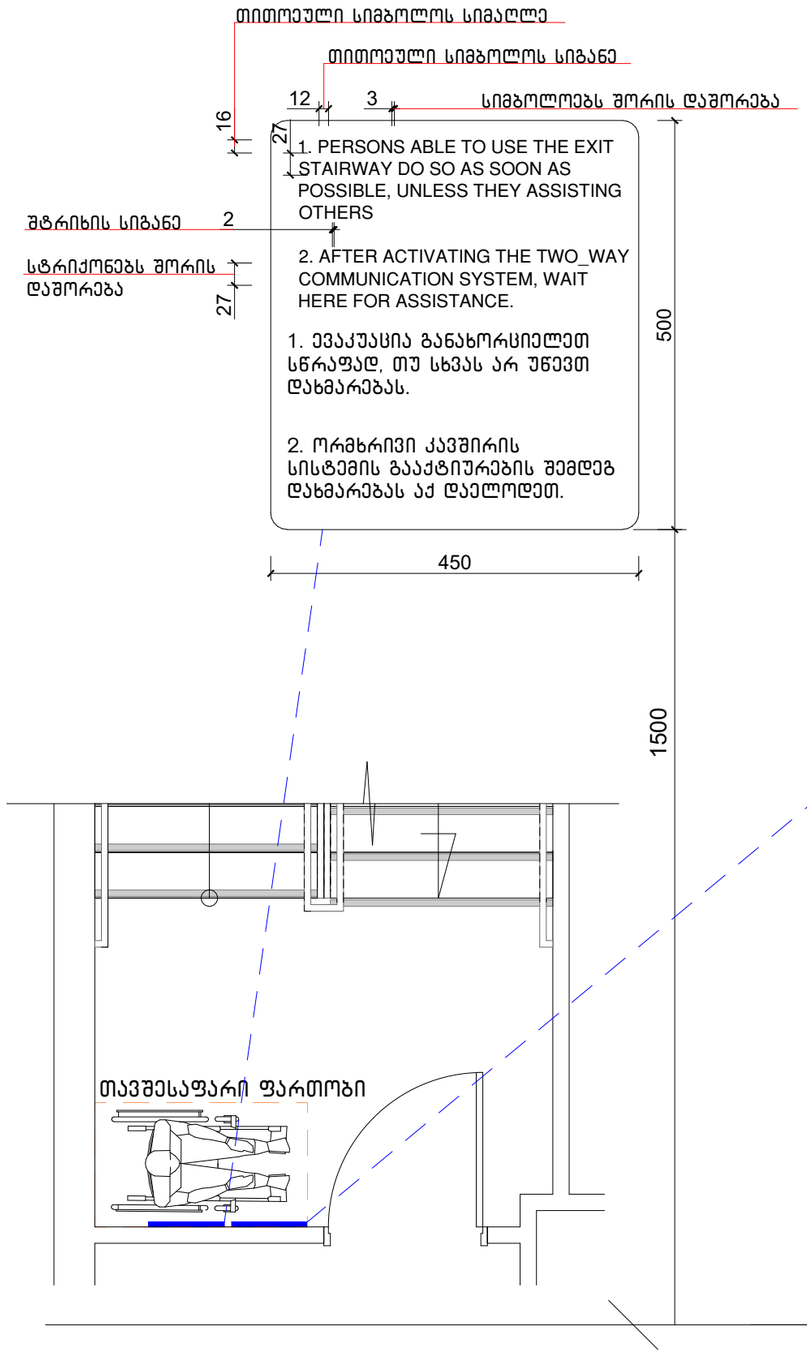

გზა-კიბის ამოსასვლელის ნიშანი, გზა-კიბის საზღვრებში, დერეფანში გამავალი კარის საკეტის მომიჯნავედ

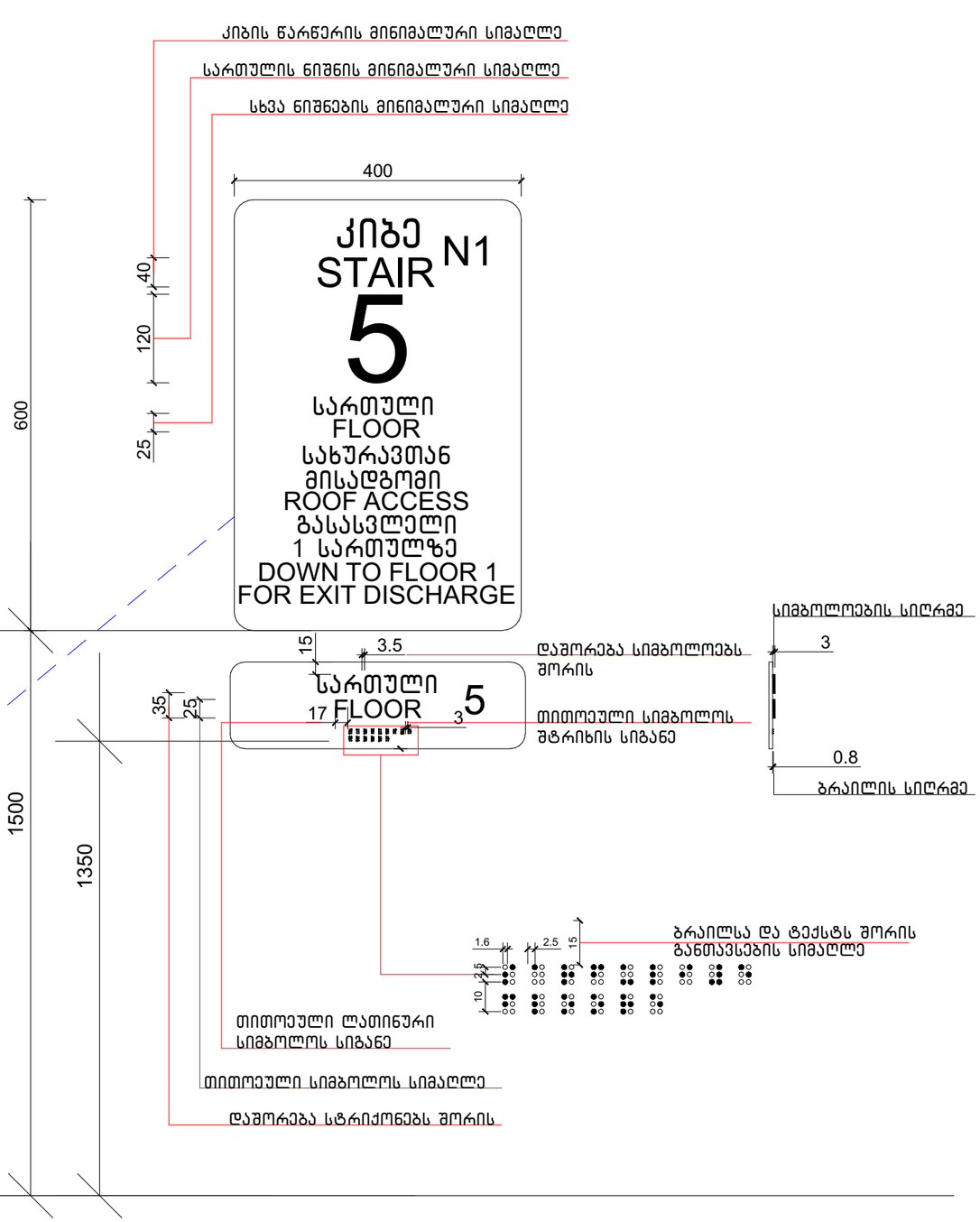

ნახაზის დასახელება:

ნიშნები

ექსპლიკაცია:

კორექტირება

№	კორექტირება	თარიღი
1		
2		
3		

პირობითი ნიშნები:

- ნაკვეთის საზღვარი
- მონოლითი
- იატაკის მოჯირკვა
- შემავსებელი
- ჭრილის ხაზი
- ±0.00 კონსტრუქციული ნიშნული
- ±0.00 არქიტექტურული ნიშნული

შენიშვნები

1. ნახაზში შეტანილი ცვლილება უნდა შეთანხმდეს პროექტის ავტორთან.
2. შენობის საპროექტო ნული (±0.00) ტოლია +432.90 აბსოლუტური ნიშნულის.
3. პროექტში ყველა ზომა მოცემულია სანტიმეტრებში, ნიშნულები - მეტრებში.

მისამართი

ქ. ობოლისი, ქუჩა რკინიგზა №30
ქ. ობოლისი, ქუჩა ც. დადიანი №32
საკ. კოდი: 01.12.12.011.127 4953 მ²

პროექტის სახელწოდება

მრავალბინიანი საცხოვრებელი სახლის არქიტექტურული პროექტი

სტადია	პროექტი	არ
თანამდებობა	გვარი	ხელმოწერა
დირექტორი	გ. ბენდელიანი	
არქიტექტორი	ი. ბოგოხია	
არქიტექტორი	გ. ახვლედიანი	

საპროექტო ლოგო

BIJI ARCHITECTURE

მისამართი

ქ. ობოლისი
გ. შათბაშიძის №1ა

TEL:
595 55-35-74
599 75-28-88

თარიღი	2021 წ.	მასშტაბი
ფორმატი	ფურცლის №	1:75
A-3	A. 37	

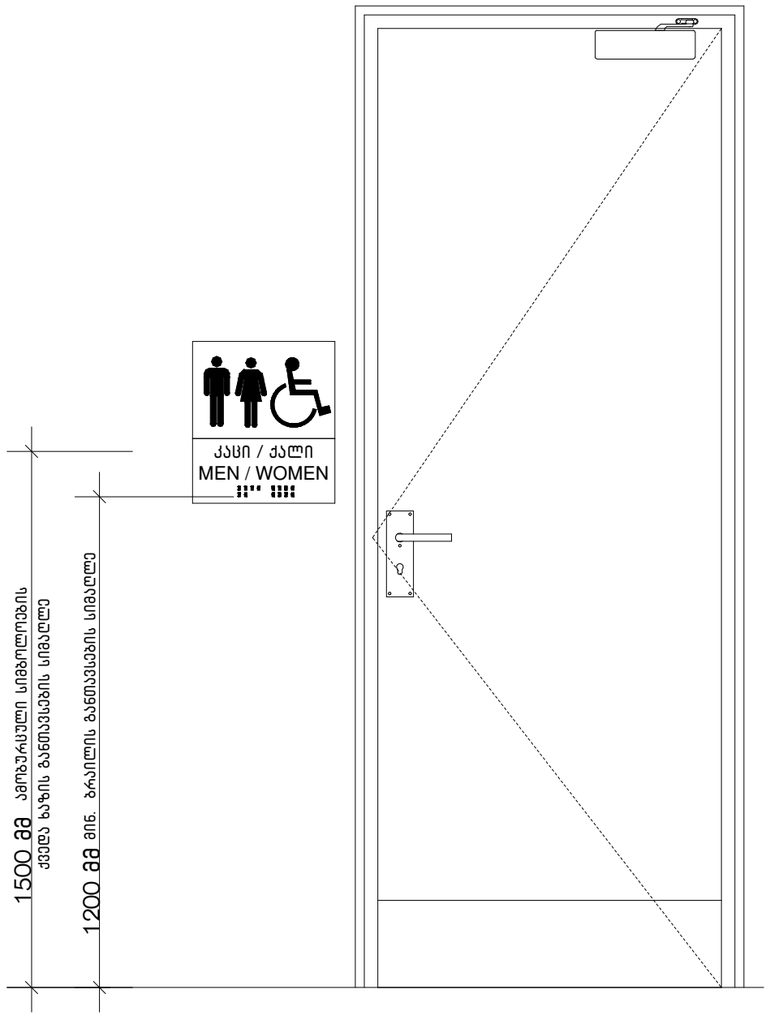

ნახაზის დასახელება:

ნიშნები

ექსპლიკაცია:

კორექტირება

№	კორექტირება	თარიღი
1		
2		
3		

პირობითი ნიშნები:

- ნაკვეთის საზღვარი
- მონოლითი
- იატაკის მოპირკეთება
- შემავსებელი
- ჭრილის ხაზი
- ±0.00 კონსტრუქციული ნიშნული
- ±0.00 არქიტექტურული ნიშნული

შენიშვნები

1. ნახაზში შეტანილი ცვლილება უნდა შეთანხმდეს პროექტის ავტორთან.
2. შენობის საპროექტო ნული (±0.00) ტოლია +432.90 აბსოლუტური ნიშნულის.
3. პროექტში ყველა ზომა მოცემულია სანტიმეტრებში, ნიშნულები - მეტრებში.

მისამართი

ქ. თბილისი, ჭუბა რკინიგზა №30
ქ. თბილისი, ქუჩა ც. დადიანი №32
ს.კ. კოდი: 01.12.12.011.127 4953 მ²

პროექტის სახელწოდება

მრავალბინიანი
საცხოვრებელი სახლის
არქიტექტურული პროექტი

სტადია	პროექტი	არ
თანამდებობა	გვარი	ხელმოწერა
დირექტორი	ბ. ბენდელიანი	
არქიტექტორი	ი. ბოგოხია	
არქიტექტორი	ბ. ახვლედიანი	

საარქიტექტო ლოგო | მისამართი

BIJI ARCHITECTURE

ქ. თბილისი
ც. დადიანის №32

TEL:
595 55-35-74
599 75-28-88

თარიღი	2021 წ.	მასშტაბი
ფორმატი	ფურცლის №	1:75
A-3	A. 38	

ნიშანი პიქტოგრამებით, ამობურცული ნიშნებით და ბრაილით გათვალისწინებული მისაწვდომი ტუალეტებთან კარის მომიჯნავედ

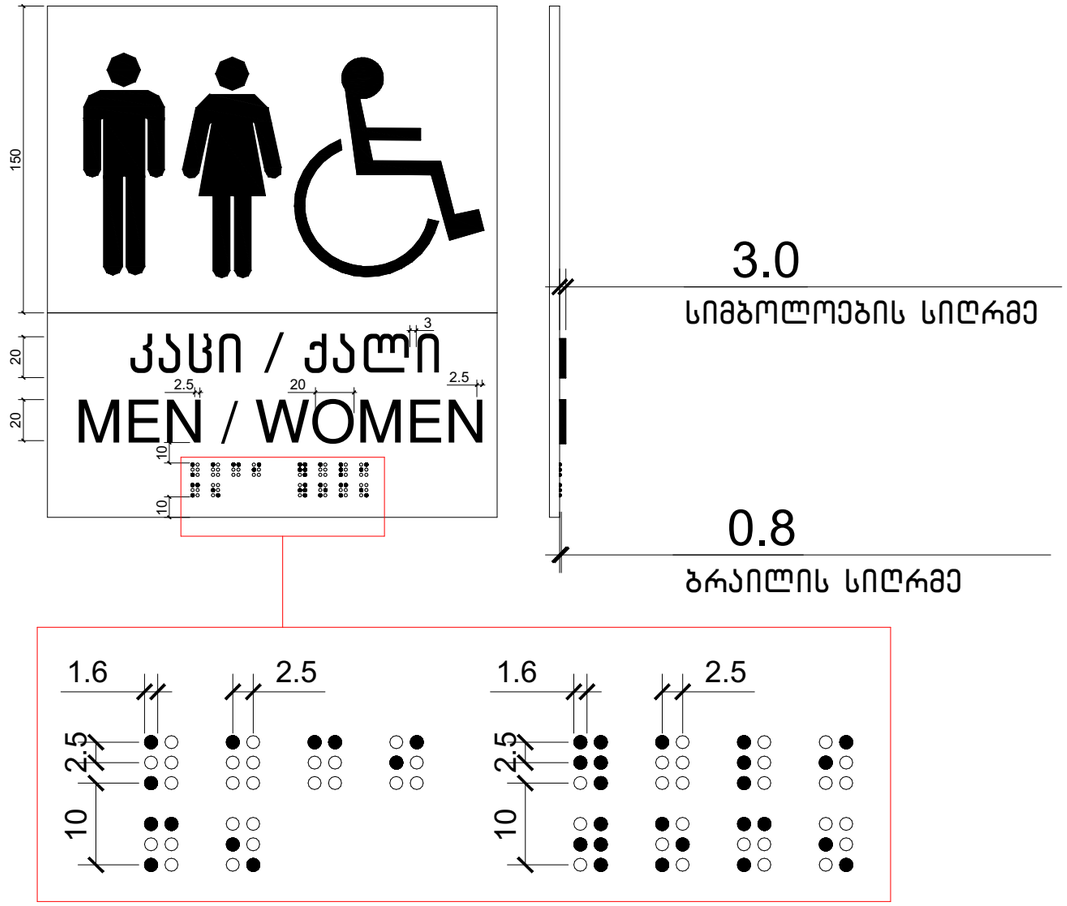

—

ნახაზის დასახელება:

ნიშნები

ექსპლიკაცია:

კორექტირება

№	კორექტირება	თარიღი
1		
2		
3		

პირობითი ნიშნები:

- ნაკვეთის საზღვარი
- მონოლითი
- იატაკის მოპირკეთება
- შემავსებელი
- ჭრილის ხაზი
- ±0.00 კონსტრუქციული ნიშნული
- ±0.00 არქიტექტურული ნიშნული

შენიშვნები

1. ნახაზში შეტანილი ცვლილება უნდა შეთანხმდეს პროექტის ავტორთან.
2. შენობის საპროექტო ნული (±0.00) ტოლია +432.90 აბსოლუტური ნიშნულის.
3. პროექტში ცვლა ზომა მოცემულია სანტიმეტრებში, ნიშნულები - მეტრებში.

მისამართი

ქ. თბილისი, ჭუჭა რკინიგზა №30
ქ. თბილისი, ჭუჭა ც. დადიანი №32
საკ. კოდი: 01.12.12.011.127 4953 მ²

პროექტის სახელწოდება

მრავალბინიანი
საცხოვრებელი სახლის
არქიტექტურული პროექტი

სტადია	პროექტი	არ
თანამდებობა	გვარი	ხელმოწერა
დირექტორი	გ. ბენდელიანი	
არქიტექტორი	ი. გოგოხია	
არქიტექტორი	გ. ახვლედიანი	

საპროექტო ლოგო

მისამართი

BIJI ARCHITECTURE
BIJI ARCHITECTURE

ქ. თბილისი
გ. ტაბიძის ქ№15

TEL:
595 55-35-74
599 75-28-88

თარიღი	2021 წ.	მასშტაბი
ფორმატი	ფურცლის №	1:75
A-3	A. 39	

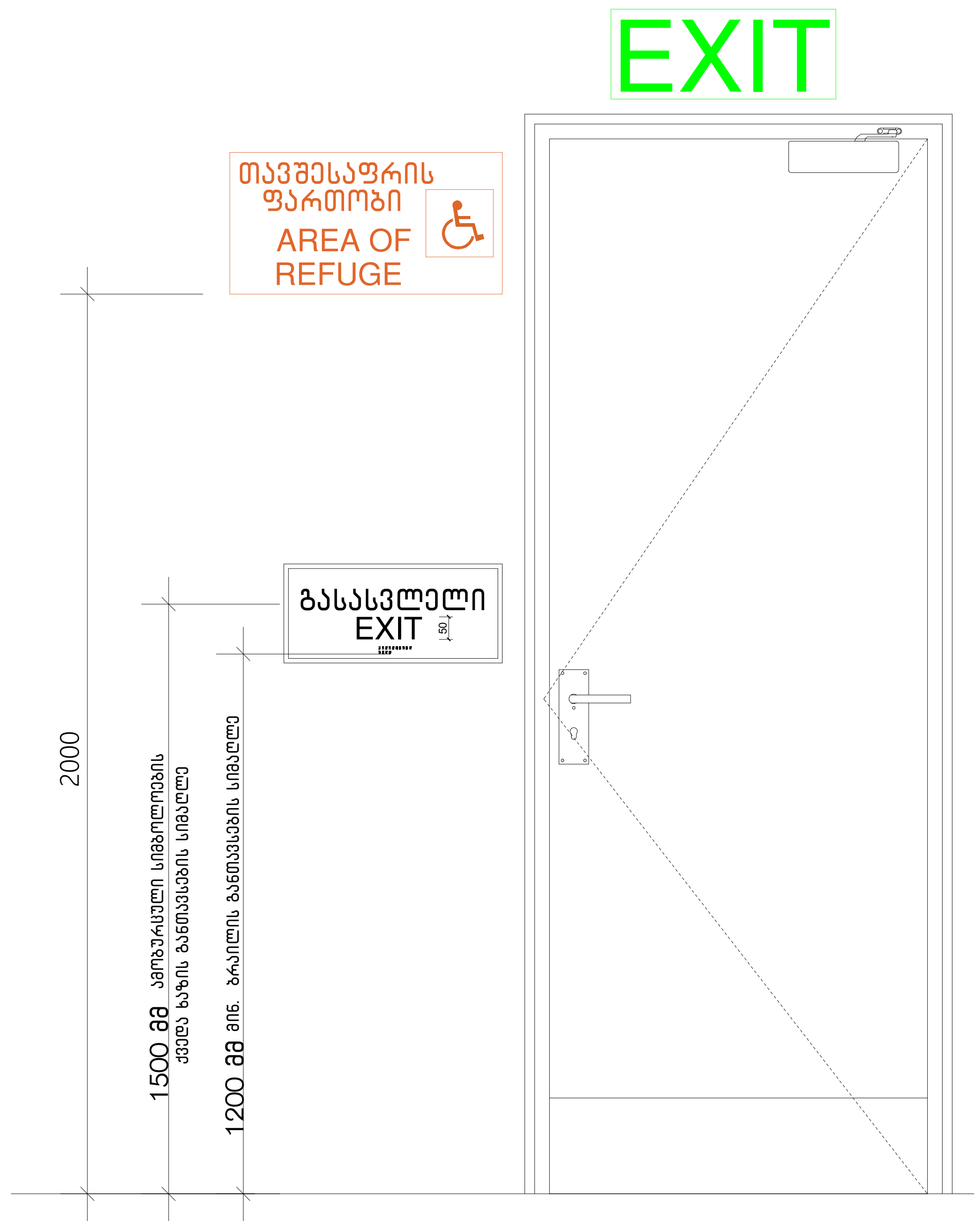

ნახაზის დასახელება:

ნიშნები

ექსპლიკაცია:

კორექტირება

№	კორექტირება	თარიღი
1		
2		
3		

პირობითი ნიშნები:

- ნაკვეთის საზღვარი
- მონოლითი
- იატაკის მოჭიმვა
- შემავსებელი
- ჭრილის ხაზი
- ±0.00 კონსტრუქციული ნიშნული
- ±0.00 არქიტექტურული ნიშნული

შენიშვნები

1. ნახაზში შეტანილი ყველა ცვლილება უნდა შეთანხმდეს პროექტის ავტორთან.
2. შენობის საპროექტო ნული (±0.00) ტოლია +432.90 აბსოლუტური ნიშნულის.
3. პროექტში ყველა ზომა მოცემულია სანტიმეტრებში, ნიშნულები - მეტრებში.

მისამართი

ქ. თბილისი, ქუჩა რკინიგზა №30
ქ. თბილისი, ქუჩა ც. დადიანი №32
საკ. კოდი: 01.12.12.011.127 4953 მ²

პროექტის სახელწოდება

მრავალბინიანი საცხოვრებელი სახლის არქიტექტურული პროექტი

სტადია	პროექტი	არ
თანამდებობა	გვარი	ხელმოწერა
დირექტორი	ბ. ბენდელიანი	
არქიტექტორი	ი. გოგოხია	
არქიტექტორი	გ. ახვლედიანი	

საპროექტო ლოგო	მისამართი
BIJI ARCHITECTURE BIJI ARCHITECTURE	ქ. თბილისი მ. შავიშვილის №1ა TEL: 595 55-35-74 599 75-28-88

თარიღი	2021 წ.	მასშტაბი
ფორმატი	ფურცლის №	1:75
A-3	A. 40	

გასასვლელის განათებული ნიშანი

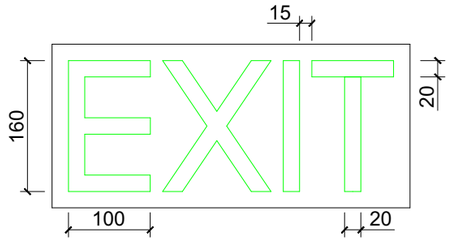

განათებული ნიშანი თავშესაფრის ფართობთან მიმავალ კართან

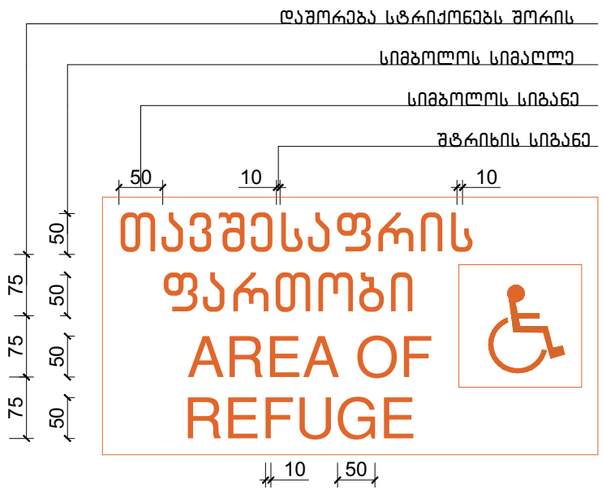

ნიშანი ამობურცული სიმბოლოებით და ბრაილით გზა-კიბის შესასვლელთან და გარეთ გამავალ ყველა კართან

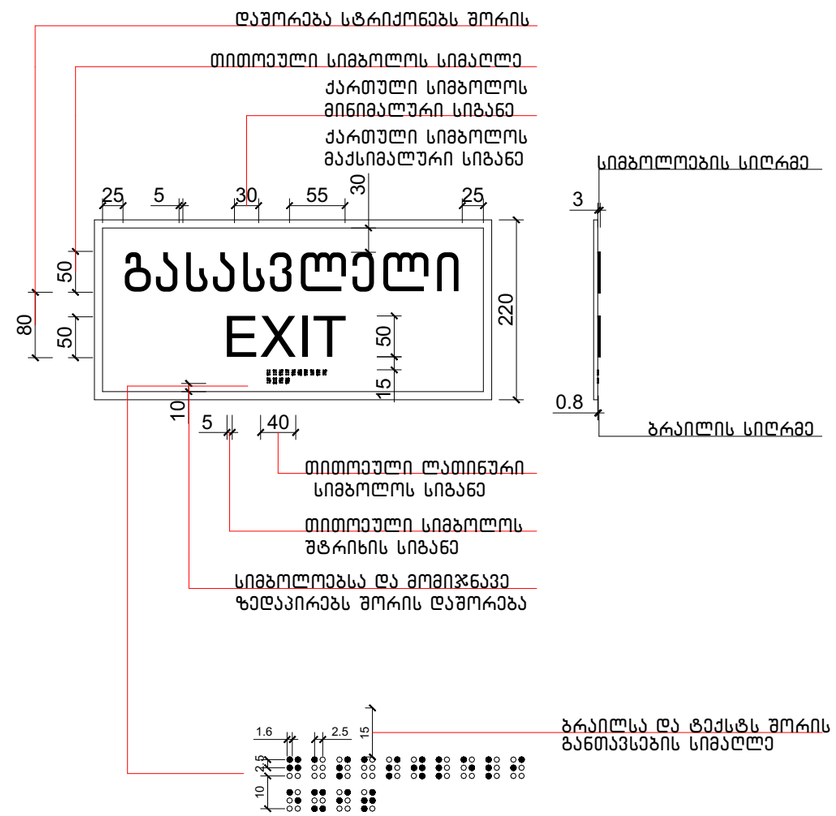

ნახაზის დასახელება:

ნიშნები

ექსპლიკაცია:

კორექტირება

№	კორექტირება	თარიღი
1		
2		
3		

პირობითი ნიშნები:

- ნაკვეთის საზღვარი
- მონოლითი
- იატაკის მოპირკეთება
- შემავსებელი
- ჭრილის ხაზი
- ±0.00 კონსტრუქციული ნიშნული
- ±0.00 არქიტექტურული ნიშნული

შენიშვნები

1. ნახაზში შეტანილი ცვლილება უნდა შეთანხმდეს პროექტის ავტორთან.
2. შენობის საპროექტო ნული (±0.00) ტოლია +432.90 აბსოლუტური ნიშნულის.
3. პროექტში ყველა ზომა მოცემულია სანტიმეტრებში, ნიშნულები - მეტრებში.

მისამართი

ქ. თბილისი, ჭუბა რკინიგზა №30
ქ. თბილისი, ჭუბა ც. დადიანი №32
ს.კ. კოდი: 01.12.12.011.127 4953 მ²

პროექტის სახელწოდება

მრავალბინიანი
საცხოვრებელი სახლის
არქიტექტურული პროექტი

სტადია	პროექტი	არ
თანამდებობა	გვარი	ხელმოწერა
დირექტორი	გ. ბენდელიანი	
არქიტექტორი	ი. ბოგოხია	
არქიტექტორი	გ. ახვლედიანი	

საპროექტო ლოგო

BIJI ARCHITECTURE
BIJI ARCHITECTURE

მისამართი

ქ. თბილისი
გ. წულუკიძის №15

TEL:
595 55-35-74
599 75-28-88

თარიღი	2021 წ.	მასშტაბი
ფორმატი	ფურცლის №	1:75
A-3	A. 41	

ლიფტის ტექნიკური მახასიათებლები

ლიფტის შახტის გაბარიტები 2200X2800 მმ
ლიფტის კაბინის შიგა გაბარიტები 137X220 მმ
ლიფტის კარის სუფთა სიგანე 1100 მმ
ლიფტის კარის ცეცხლმედეგობა 90 წთ
ლიფტის ტვირთამწეობა 1600 კგ
ლიფტის მოძრაობის სიჩქარე 1.75 მ/წმ

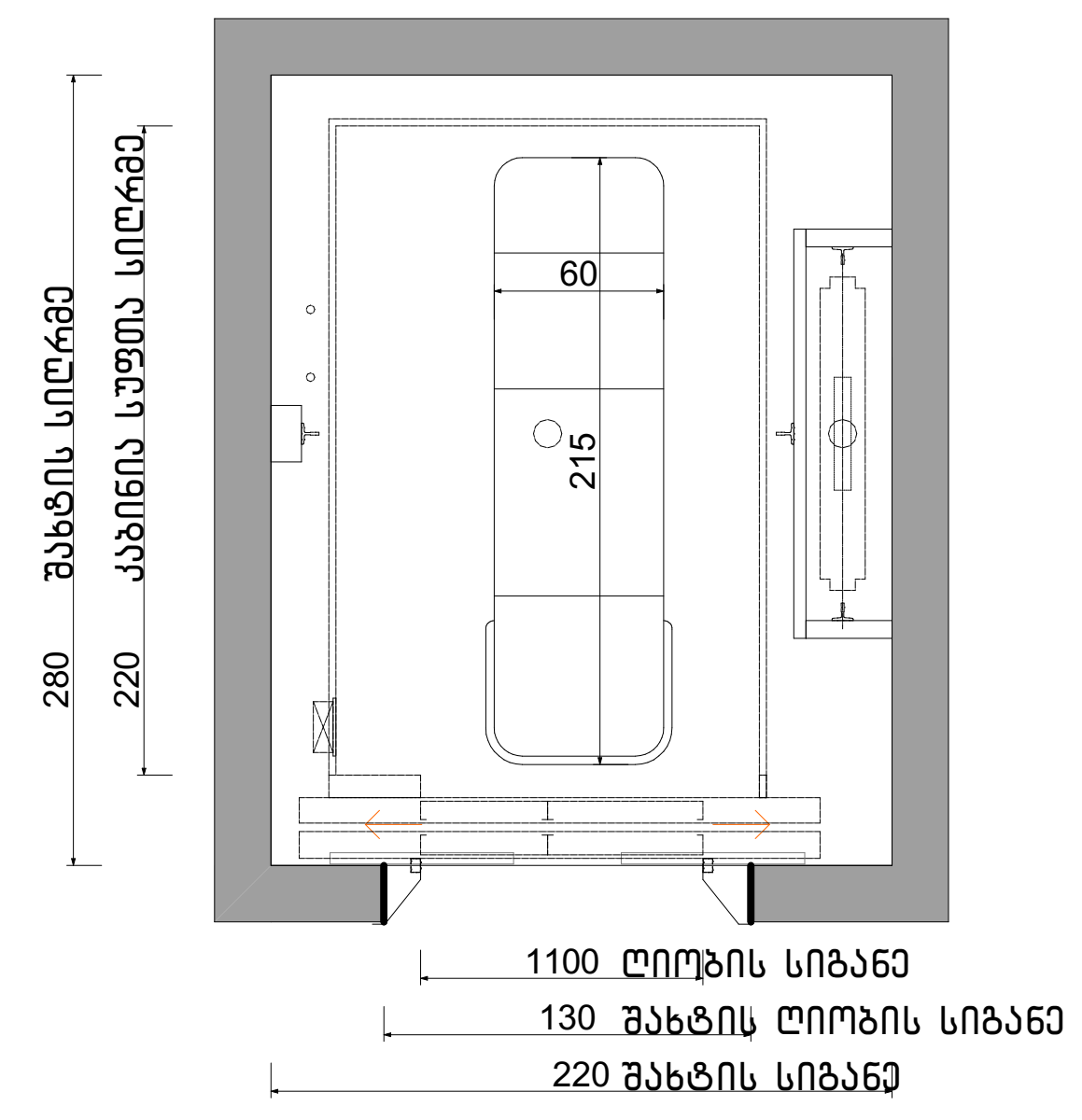

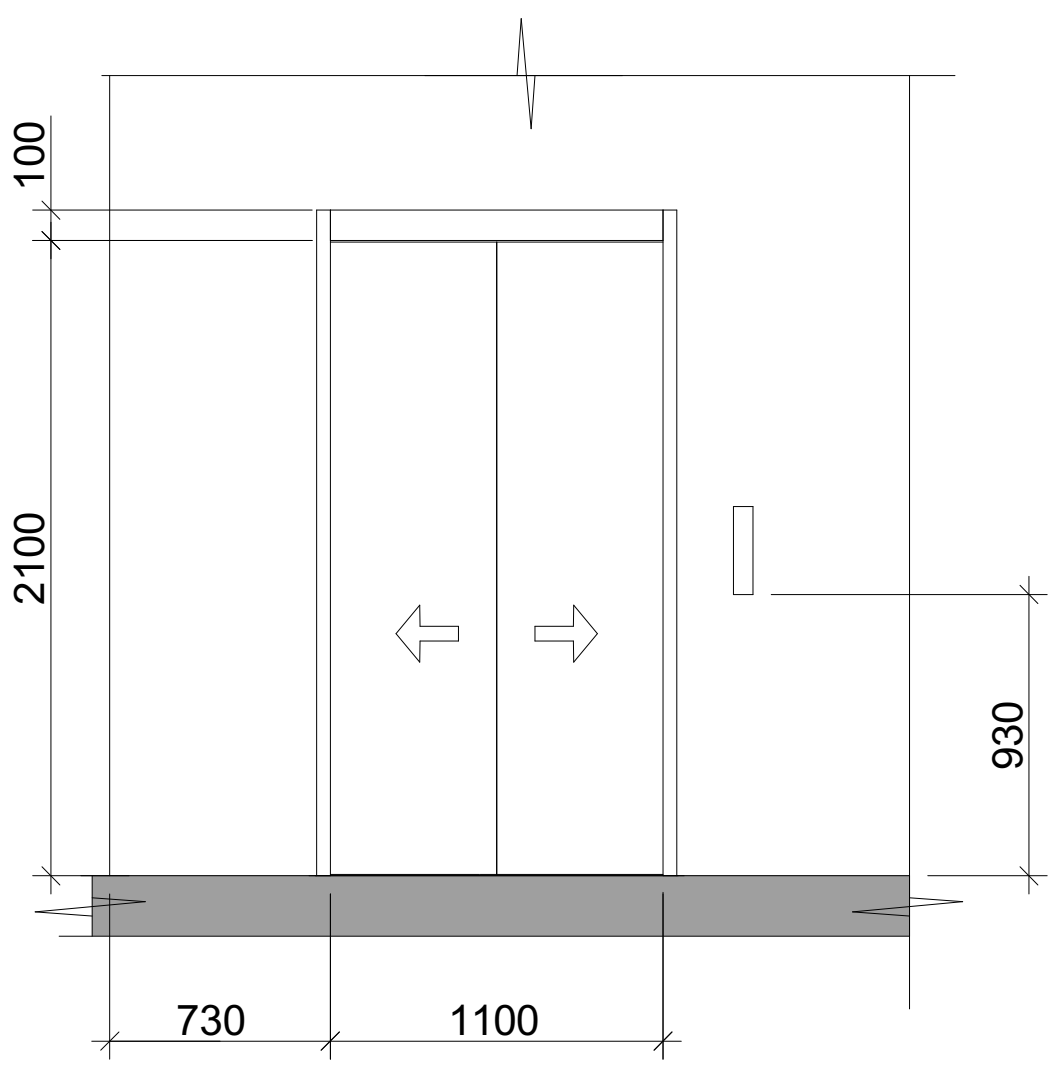

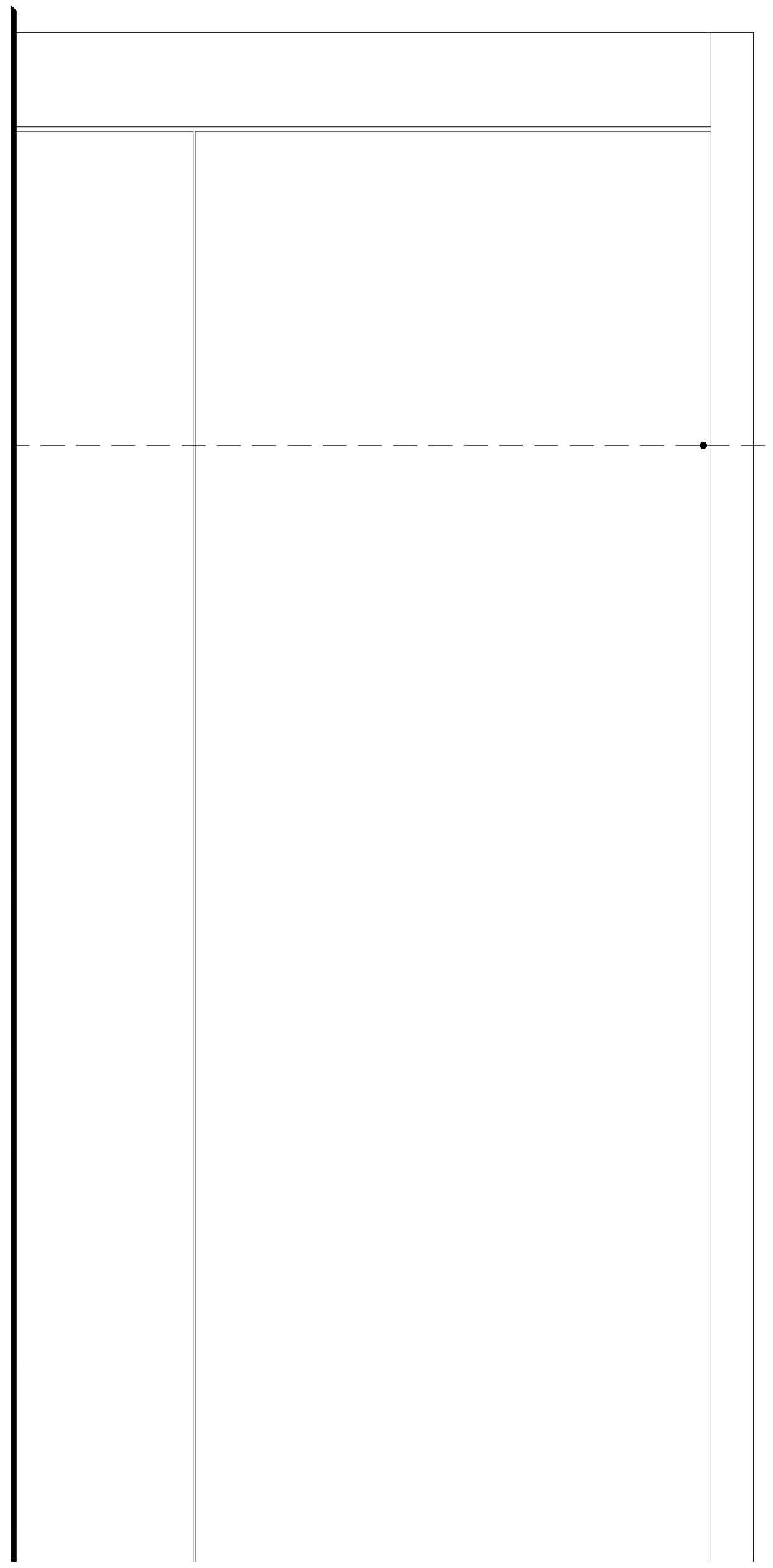

სასწრაფო სამედიცინო დახმარების საერთაშორისო სიმბოლო (სიცოცხლის ვარსკვლავი) განთავსდება ლიფტის ჩარჩოს ორივე მხარეს

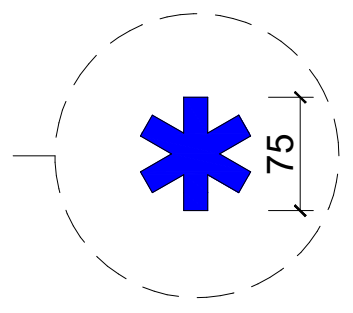

ნიშანი განთავსდება ლიფტის გამოსაძახებელ ღილაკთან

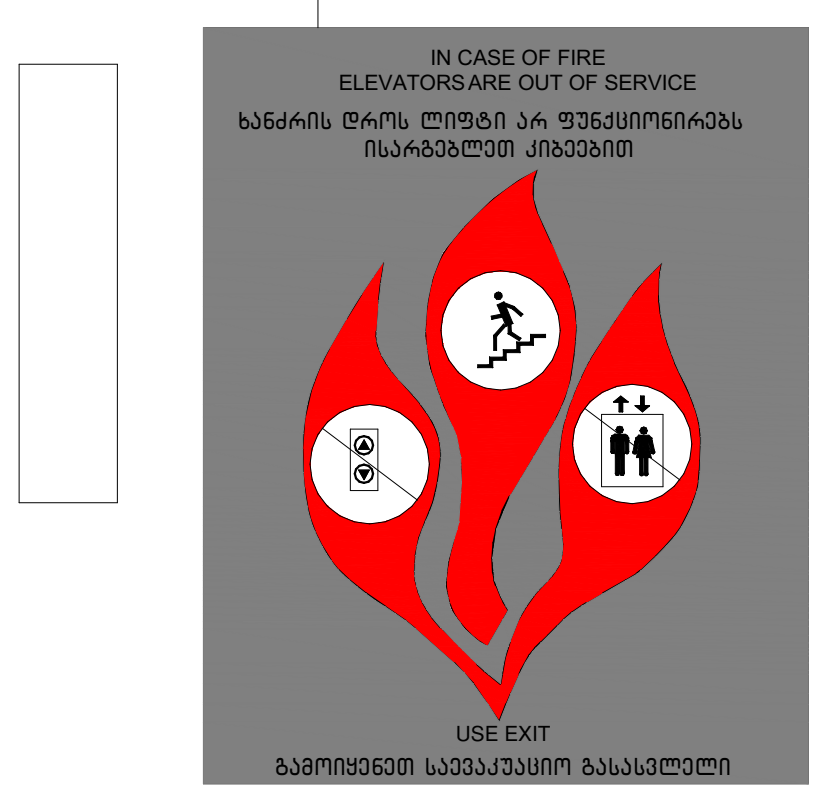

ნახაზის დასახელება:

ნიშნები

ექსპლიკაცია:

კორექტირება

№	კორექტირება	თარიღი
1		
2		
3		

პირობითი ნიშნები:

- ნაკვეთის საზღვარი
- მონოლითი
- იატაკის მოჭიმვა
- შემავსებელი
- ჭრილის ხაზი
- ±0.00 კონსტრუქციული ნიშნული
- ±0.00 არქიტექტურული ნიშნული

შენიშვნები

1. ნახაზში შეტანილი ყველა ცვლილება უნდა შეთანხმდეს პროექტის ავტორთან.
2. შენობის საპროექტო ნული (±0.00) ტოლია +432.90 აბსოლუტური ნიშნულის.
3. პროექტში ყველა ზომა მოცემულია სანტიმეტრებში, ნიშნულები - მეტრებში.

მისამართი

ქ. თბილისი, ქუჩა რკინიგზა №30
ქ. თბილისი, ქუჩა ც. დადიანი №32
საკ. კოდი: 01.12.12.011.127 4953 მ²

პროექტის სახელწოდება

მრავალბინიანი საცხოვრებელი სახლის არქიტექტურული პროექტი

სტადია	პროექტი	არ
თანამდებობა	გვარი	ხელმოწერა
დირექტორი	ბ. ბენდელიანი	
არქიტექტორი	ი. გოგოხია	
არქიტექტორი	გ. ახვლედიანი	

საპროექტო ლოგო	მისამართი
BIJI ARCHITECTURE	ქ. თბილისი გ. შავიშვილის №1ა
	TEL: 595 55-35-74 599 75-28-88

თარიღი	2021 წ.	მასშტაბი
ფორმატი	ფურცლის №	1:50, 1:100
A-3	A. 42	

ნიშანი განთავსდება
გზა-ქიბის საზღვრებში
კარის მომიჯნავედ

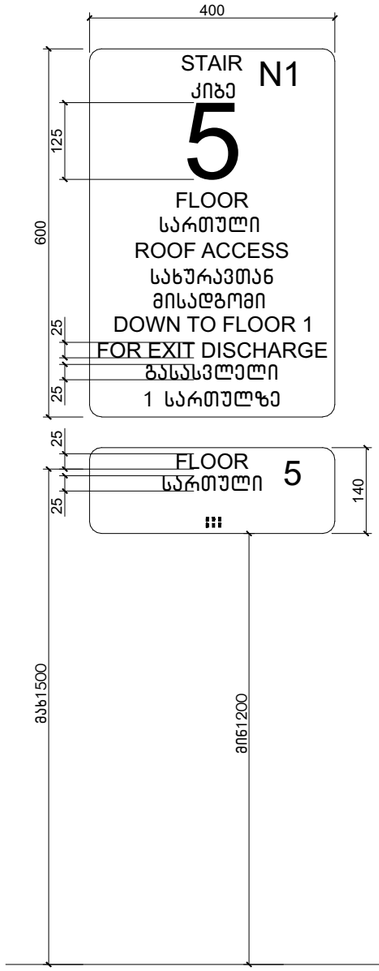

ნიშანი განთავსდება
გზა-ქიბის საზღვრებში
კარის მომიჯნავედ

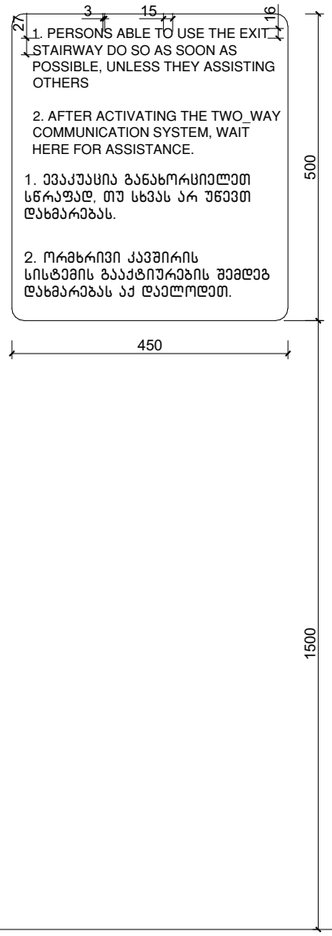

ნიშანი განთავსდება
გარე მისაწვდომ ავტოსადგომთან

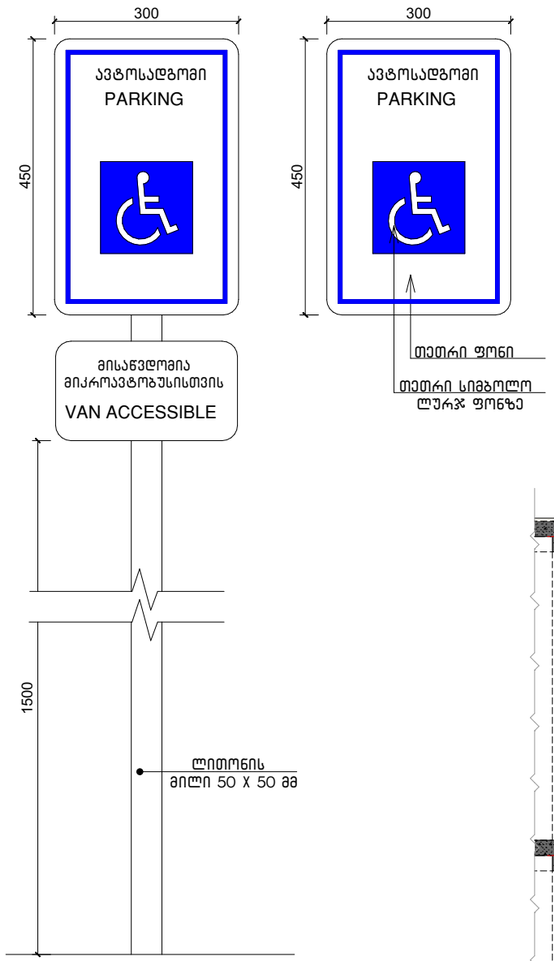

ამოცნობადი გამაფრთხილებელი

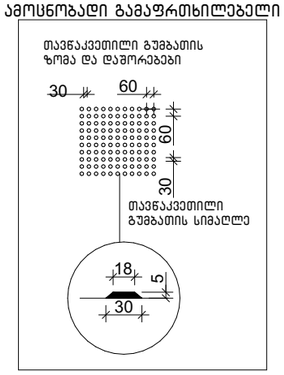

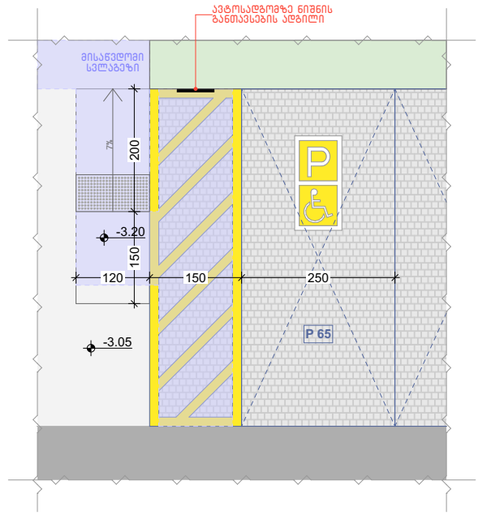

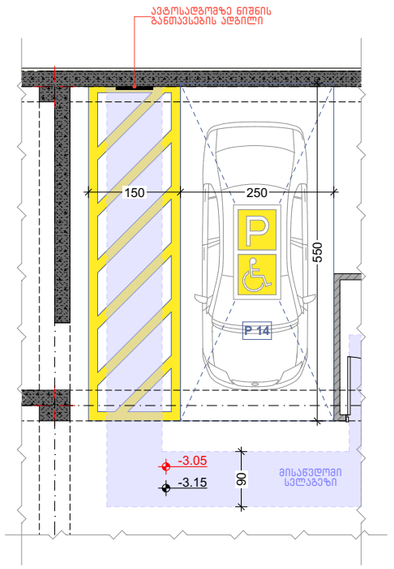

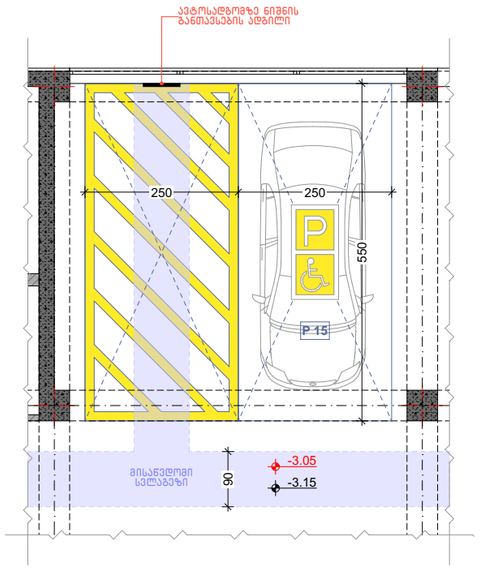

ნახაზის დასახელება:

ნიშნები

ექსპლიკაცია:

კორექტირება

№	კორექტირება	თარიღი
1		
2		
3		

პირობითი ნიშნები:

- ნაკვეთის საზღვარი
- მონოლითი
- ასფალტის მოპირკეთება
- შემაკავებელი
- ბრილის ხაზი
- ±0.00 კონსტრუქციული ნიშნული
- ±0.00 არქიტექტურული ნიშნული

შენიშვნები

1. ნახაზში შეტანილი ცვლილება უნდა შეთანხმდეს პროექტის ავტორთან.
2. შენობის საპროექტო ნული (±0.00) ტოლია +432.90 აბსოლუტური ნიშნულის.
3. პროექტში ცვლილ ზომა მოცემულია სანტიმეტრებში, ნიშნულები - მეტრებში.

მისამართი

ქ. თბილისი, ჭუბა რკინიგზა №30
ქ. თბილისი, ჭუბა ს. დადიანი №32
საკ. კოდი: 01.12.12.011.127 4953 მ²

პროექტის სახელწოდება

მრავალბინიანი
საცხოვრებელი სახლის
არქიტექტურული პროექტი

სტადია	პროექტი	არ
თანამდებობა	გვარი	ხელმოწერა
დირექტორი	ბ. ბენდელიანი	
არქიტექტორი	ი. ბოგოხია	
არქიტექტორი	გ. ახვლედიანი	

საპროექტო ლოგო

მისამართი

BIJI ARCHITECTURE
BIJI ARCHITECTURE

ქ. თბილისი
გ. შალიკაშვილის №1ა

TEL:
595 55-35-74
599 75-28-88

თარიღი	2021 წ.	მასშტაბი
ფორმატი	ფურცლის №	1:100
A-3	A. 43	



ობიექტი	ვეტერინარული კლინიკა
ნაგებობის ნომერი	№1
მისამართი	ქ. თბილისი, ისანი-სამგორის რაიონი, ვაკის ქუჩა №30
ფაზა	პროექტი
ნახაზის დასახელება	გენერალური გეგმა
ნახაზის ნომერი	№1
ნახაზის ფორმატი	A1
მასშტაბი	1:200
დამკვეთი	შპს „ვეტ ქლინიკ“
დამპროექტებელი	შპს „მდლ არქიტექტურა“
ხელმძღვანელი	ა. ბერიძე
მთავარი არქიტექტორი	ა. ბერიძე
მთავარი ინჟინერი	ნ. ბერიძე
პროექტის ხელმძღვანელი	ნ. ბერიძე
არქიტექტორი	ნ. ბერიძე
კონსტრუქციული ნაწილი	
ელექტრომოწყობილობა	
სანტექნიკა	
ვენტილაცია	
სამშენებლო ნაწილი	
ტექნიკური ზედამხედველი	
გეგმარებითი ორგანიზაცია	
გენერალური დამკვეთი	
ავტორის/ების ხელმოწერა	

ნახაზის ელექტრონული ვერსია

ვეტერინარული კლინიკის მშენებლობა
ქ. თბილისი, ისანი-სამგორის რაიონი, ვაკის ქუჩა №30
ს.კ. კადასტრული კოდი: 01.12.10.011.127 4933 მ²

გენერალური გეგმის ექსპლიკაცია

საპროექტო ტერიტორიის ზონირების ცხრილი

№	ზონის/ტერიტორიის დასახელება	ფართობი მ²	%
1			
2			
3			

ნაგებობის ძირითადი მონაცემები

№	ნაგებობის დასახელება	ფართობი მ²	სართულების რაოდენობა	სიმაღლე მ
1	ვეტერინარული კლინიკა	678.7	1	4.20
2	ავტოფარეხი	482.2	1	3.15
3	ტრანსფორმატორული ქვეყანა	28.7	1	3.15

საპროექტო ტერიტორიის ბალანსი

№	დასახელება	ფართობი მ²	%
1	ნაგებობის ქვეშ დაკავებული ფართობი	949.7	
2	ასფალტით მოპირკეთებული ფართობი	678.7	
3	ბეტონით მოპირკეთებული ფართობი	64.8	
4	ქვიშა-ხრეშით მოპირკეთებული ფართობი	48.2	
5	გამწვანებული ფართობი	84.8	

ნიშნები

- საპროექტო ნაგებობა
- ტროტუარი
- ასფალტის საფარი
- ბეტონის საფარი
- ბალახის საფარი
- ხე
- ბუჩქი
- ელექტრომომარაგების ქსელის ბოძი
- ელექტრომომარაგების ქსელის ბოძი (ტრანსფორმატორით)
- ელექტრომომარაგების ქსელის ბოძი (ტრანსფორმატორით)
- ±0.00 საპროექტო ნიშნული
- ±0.00 არსებული ნიშნული
- ნაგებობის ნომერი

შენიშვნები

1. ნახაზზე მოცემული ყველა ზომა მეტრებშია მოცემული.
2. ზედაპირის ნიშნულები მოცემულია ბალტიის სისტემაში.
3. კორპუსის ასაწყობად გამოყენებული იქნება ტიპიური ელემენტები.

ა

BIJI ARCHITECTURE
TEL: 595 55-35-74
599 75-28-88



Նշումներ	
Ելակետային կոորդինատներ	
Ելակետային բարձրություններ	
Ելակետային բարձրություններ	0. ճոպանային
Ելակետային բարձրություններ	0. ձողային
Հաստատող մարմնի կնիք	Ծրագրի փուլ
	Նախագիծ
	Ա. Մանուկյան N-15

BUJI ARCHITECTURE

TEL:
595 55-35-74
599 75-28-88

Ծրագրի անվանում	2021 թ.
Գծագրի անվանում	Գծագրման №
Գծագրի մասշտաբ	A-3 / A_45
	1:300

Ճարտարապետական հատակագիծ
Ելակետային հարթության նշագծեր
Ելակետային հարթության նշագծեր
Ելակետային հարթության նշագծեր
Ելակետային հարթության նշագծեր

Ելակետային հարթության նշագծեր

Ելակետային հարթության նշագծեր

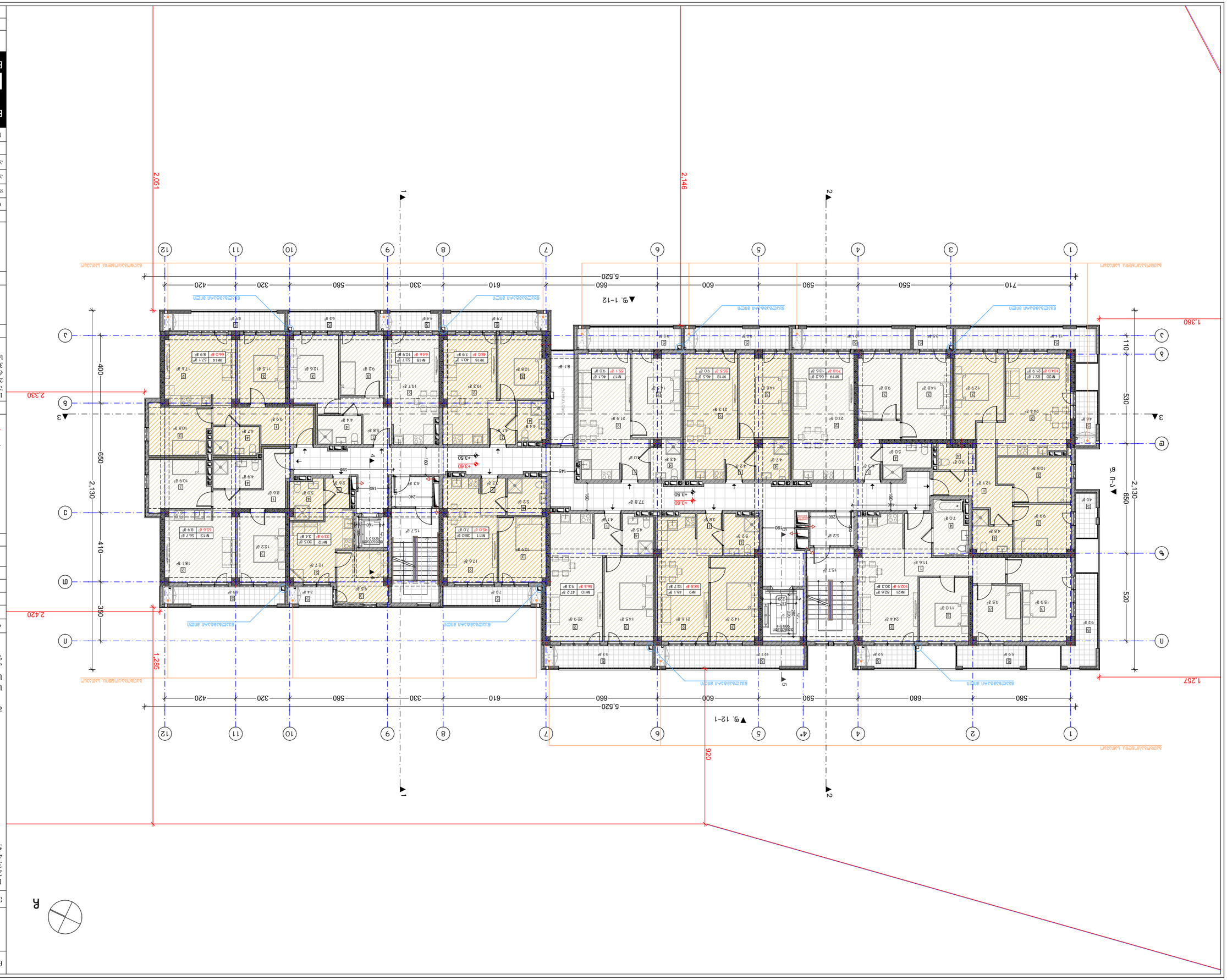

Бъкъсъ	Дефиниция
Основна стена	Външна тухлена стена
Преградителна стена	Вътрешна гипсова стена
Преградителна стена	Външна дървена стена
Преградителна стена	Вътрешна дървена стена
Вентилационна система	Вентилационна система

Забележки:

1. Всички размери са в сантиметри (освен ако не е посочено друго).
2. Височина на помещенията е (±0.00).
3. Преградителните стени са изпълнени с гипсови плоскости върху дървена конструкция - вътрешни, външни.

Легенда:

- Външна стена
- Основна стена
- Преградителна стена
- Дървена конструкция
- Дървена дограма
- Алуминиева дограма
- Ниво на чист под
- Ниво на окончателно оформена настилка

Забележки:

1. Всички размери са в сантиметри (освен ако не е посочено друго).
2. Височина на помещенията е (±0.00).
3. Преградителните стени са изпълнени с гипсови плоскости върху дървена конструкция - вътрешни, външни.

Легенда:

- Външна стена
- Основна стена
- Преградителна стена
- Дървена конструкция
- Дървена дограма
- Алуминиева дограма
- Ниво на чист под
- Ниво на окончателно оформена настилка

№	Описание на промяната	Дата
1		
2		
3		

Допълнителна информация:

1. Зимно/лятно дърводобиване
2. Възможни (потенциални) дървопреработващи предприятия
3. Възможности
4. Бъд. устройство
5. Описание

Разположение:

Възраждане +3.50 Горица Бъдещ

Мащаб: А

Проект	2021 г.
Фаза	А. 46
Чертеж №	А-3
	1:200

BIJI ARCHITECTURE
д. Лозенградско, ул. Зографска №15

BIJI ARCHITECTURE
TEL: 595 55-35-74
599 75-28-88

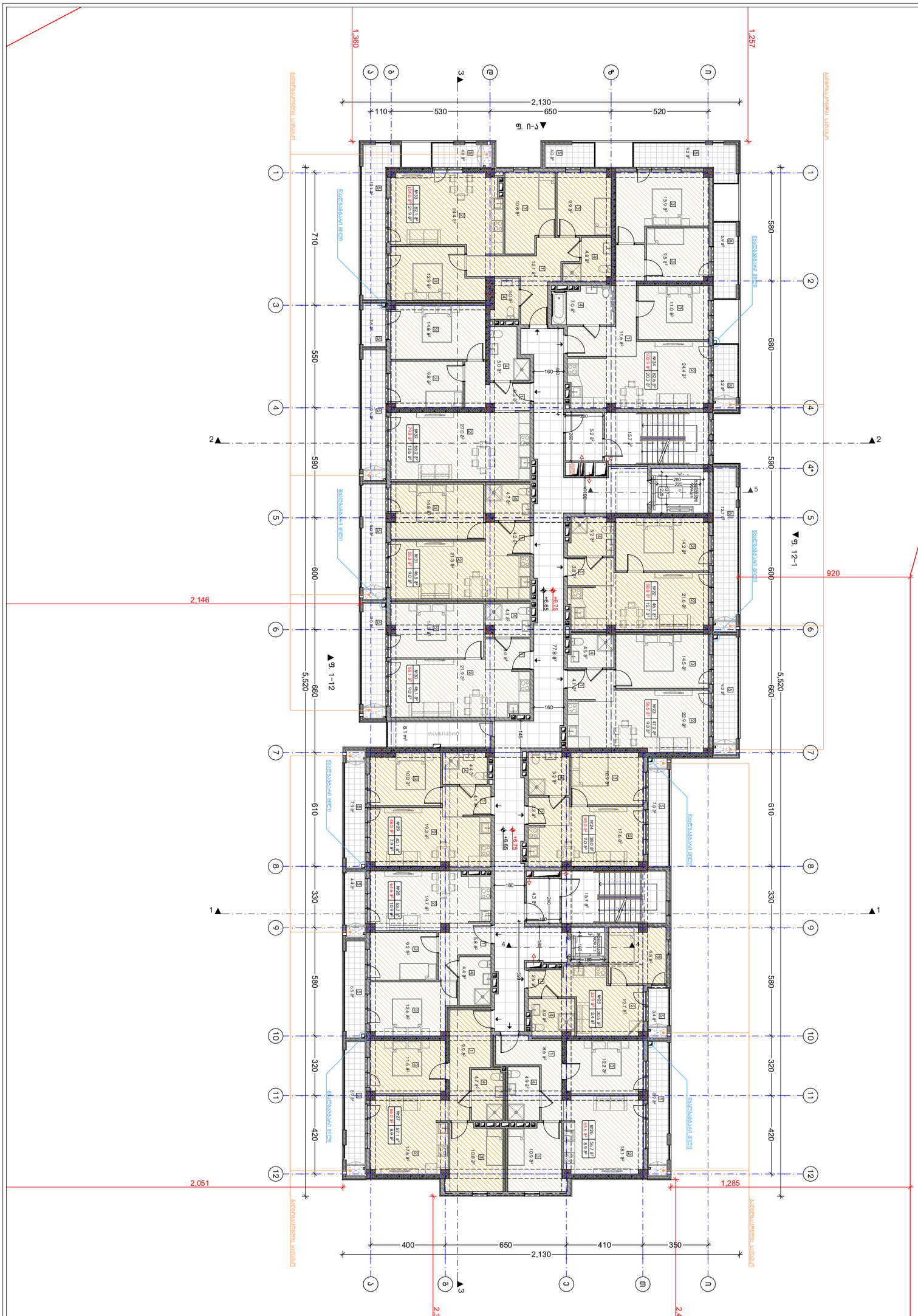

ნახაზის დასახელება:

მეზანინი სართული

მეზანინის +6.65 ნიშნულზე

ქვედა სართულის ნახაზი:

1. პროექტირების ეტაპი - 1051.5 მ²
2. სართულის ფართი - 692.9 მ²
3. სართულის ტერასა - 142.8 მ²
4. სს. ჭიშკრის ფრ. სართულის ფართი - 126.8 მ²

ფარდობითი ნიშნულები

№	ფრონტონის ნიშნული	ობიექტი
1		
2		
3		

ობიექტის ნიშნული

ნახშირბადოვანი ბადის ელ.

მონოლითი

ქვიშა-ხრეშოვანი ბალიში

±0.00 - ფრონტონის ნიშნული

±0.00 - ობიექტის ფრონტონის ნიშნული (±40.000)

ობიექტის ფრონტონის ნიშნული

1. ნახაზები შედგენილია მხოლოდ ინდივიდუალური პროექტისთვის. ნებისმიერი ცვლილება ან გადახრა ნახაზებში აუცილებლად უნდა შეთანხმდეს ავტორთან.
2. ფრონტონის ნიშნული +43.90 აბსოლუტურ ნიშნულებში ეკვივალენტურია ნიშნულის ±0.00 (+40.000).
3. ობიექტის ზუსტი ფრონტონის ნიშნული განისაზღვრება ნახაზებზე - ფრონტონის ნიშნული.

მიწის ნაკვეთი

ქ. თბილისი, ვაჟა-ფშაველას გამზ. N32
ტ.ს.კ. კოდი: 01.12.2.011.127 4953 მ²

ობიექტის ხასიათი

ხელმოწერა	ობიექტის	ობ
ტექნიკური ზედამხედველის	ნახაზის	ხელმოწერა
ავტორის ზედამხედველის	ა. ბერიძე	
ობიექტის მენეჯერი	ი. ბოლქვაძე	
ობიექტის ხელმძღვანელი	ა. ხუხუნაიშვილი	

შპს „ბიჯი არქიტექტურა"
ქ. თბილისი, ვაჟა-ფშაველას გამზ. N32

BIJI ARCHITECTURE

TEL: 595 55-35-74
599 75-28-88

ობიექტი	2021 წ.	მასშტაბი
ფურცლის N	ფურცლების რაოდენობა	
A-3	A- 47	1:200

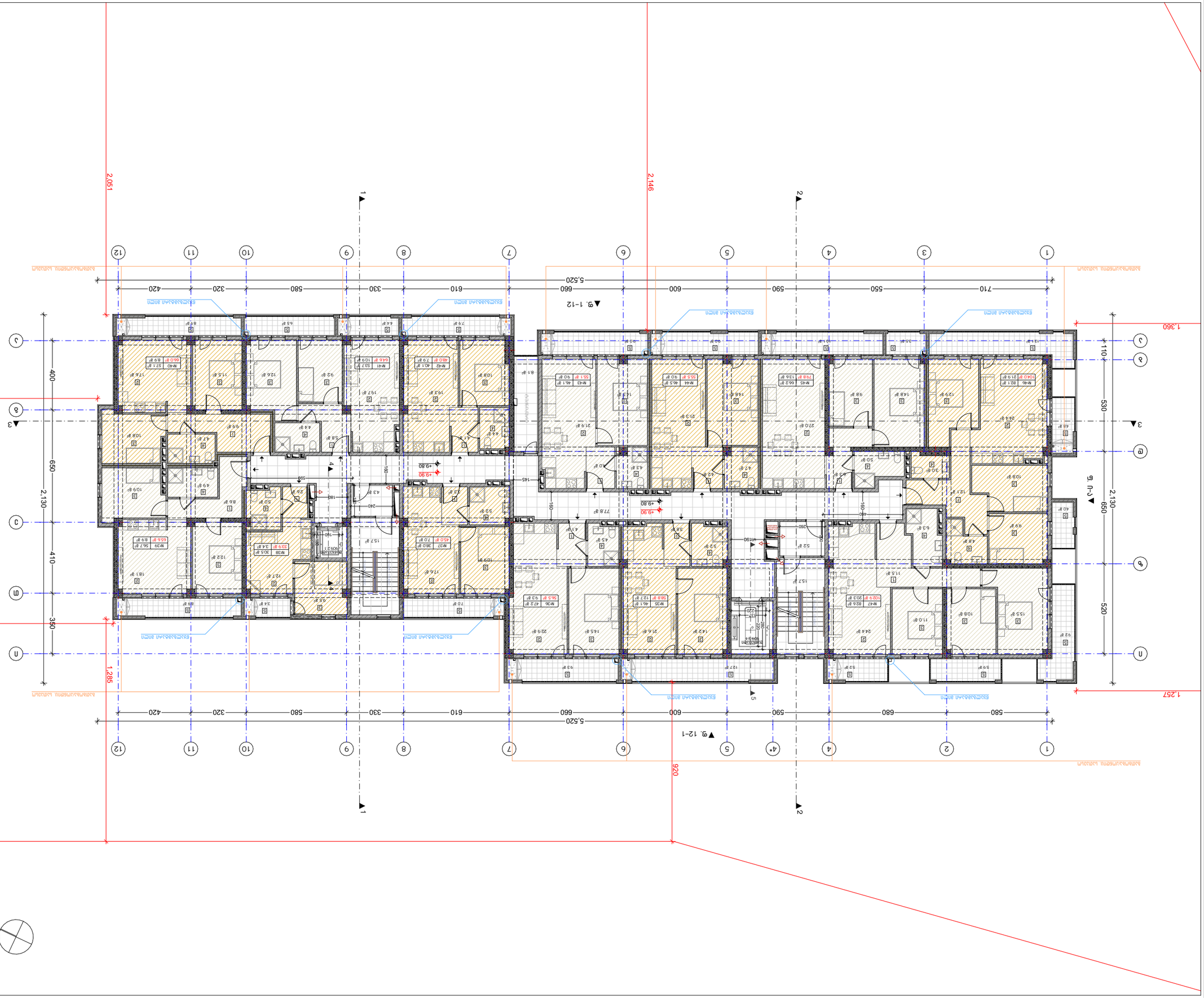

ก

ตำแหน่งที่ตั้งโครงการ

ที่ดิน +9.80 ถึงที่ดิน

ผู้ออกแบบ:

1. ภาคี/ผู้ก่อตั้ง
2. ผู้ออกแบบ (ที่ปรึกษา/ผู้ช่วยสถาปนิก)
3. ผู้ออกแบบ
4. ผู้ช่วยสถาปนิก
5. วิศวกร

ผังพื้นที่ชั้นที่ 1

1. ผังพื้นที่ชั้นที่ 1 (ยังไม่ได้รวมพื้นที่ส่วนกลาง)
2. พื้นที่ใช้สอยของโครงการ (±0.00)
3. ผังพื้นที่ชั้นที่ 1 ไม่รวมพื้นที่ของโครงการ +432.90 ตารางเมตร
4. ผังพื้นที่ชั้นที่ 1 ยังไม่ได้รวมพื้นที่ของโครงการ - ชั้นใต้ดิน, ชั้นลอย, ชั้นดาดฟ้า

สัญลักษณ์

- ผนังคอนกรีต
- ผนังก่ออิฐมอญ
- ผนังกระจก
- ประตูบานเลื่อน
- ประตูหมุน
- ±0.00 ระดับพื้นชั้นที่ 1 ของโครงการ
- ±0.00 ระดับพื้นชั้นใต้ดิน ของโครงการ
- ระดับพื้นชั้นลอย ของโครงการ

หมายเหตุ

1. ขนาดของพื้นที่ใช้สอยของโครงการ (ยังไม่รวมพื้นที่ส่วนกลาง) ได้แก่ พื้นที่ภายในห้องพักอาศัย
2. พื้นที่ใช้สอยของโครงการ (±0.00)
3. ผังพื้นที่ชั้นที่ 1 ไม่รวมพื้นที่ของโครงการ +432.90 ตารางเมตร ได้แก่ พื้นที่ภายในห้องพักอาศัย, ห้องเครื่องต่างๆ, ห้องปั๊มน้ำ - ชั้นใต้ดิน, ห้องเครื่องต่างๆ, ห้องปั๊มน้ำ

ชื่อโครงการ

อาคารชุดพักอาศัย
บริษัท ไอดีโอ (ประเทศไทย) จำกัด
ตั้งอยู่ที่ ถนนพระราม 4 ตำบลคลองเตย อำเภอคลองเตย กรุงเทพมหานคร

ชื่อเจ้าของโครงการ	ที่ตั้งโครงการ	ขนาดโครงการ
ผู้ออกแบบ	ผู้ออกแบบ	ผู้ออกแบบ
ผู้ออกแบบ	ผู้ออกแบบ	ผู้ออกแบบ
ผู้ออกแบบ	ผู้ออกแบบ	ผู้ออกแบบ
ผู้ออกแบบ	ผู้ออกแบบ	ผู้ออกแบบ

ชื่อแบบแปลน: แปลนพื้นชั้นที่ 1

ลำดับ	วันที่	รายการแก้ไข
1		
2		
3		

ขนาดกระดาษ: A1

ชื่อเจ้าของโครงการ	ที่ตั้งโครงการ	ขนาดโครงการ
ผู้ออกแบบ	ผู้ออกแบบ	ผู้ออกแบบ
ผู้ออกแบบ	ผู้ออกแบบ	ผู้ออกแบบ
ผู้ออกแบบ	ผู้ออกแบบ	ผู้ออกแบบ
ผู้ออกแบบ	ผู้ออกแบบ	ผู้ออกแบบ

ชื่อแบบแปลน: แปลนพื้นชั้นที่ 1 (ยังไม่ได้รวมพื้นที่ส่วนกลาง)

ผู้ออกแบบ	ผู้ออกแบบ
ผู้ออกแบบ	ผู้ออกแบบ
ผู้ออกแบบ	ผู้ออกแบบ
ผู้ออกแบบ	ผู้ออกแบบ

BUI ARCHITECTURE
ผู้ออกแบบ
ที่ อยู่ผู้ออกแบบ
โทร: 595 55-35-74
599 75-28-88

วันที่ออกแบบ	2021 ปี.	มาตราส่วน
ชื่อแบบแปลน	แบบเลขที่ A. 48	1:200
A-3		

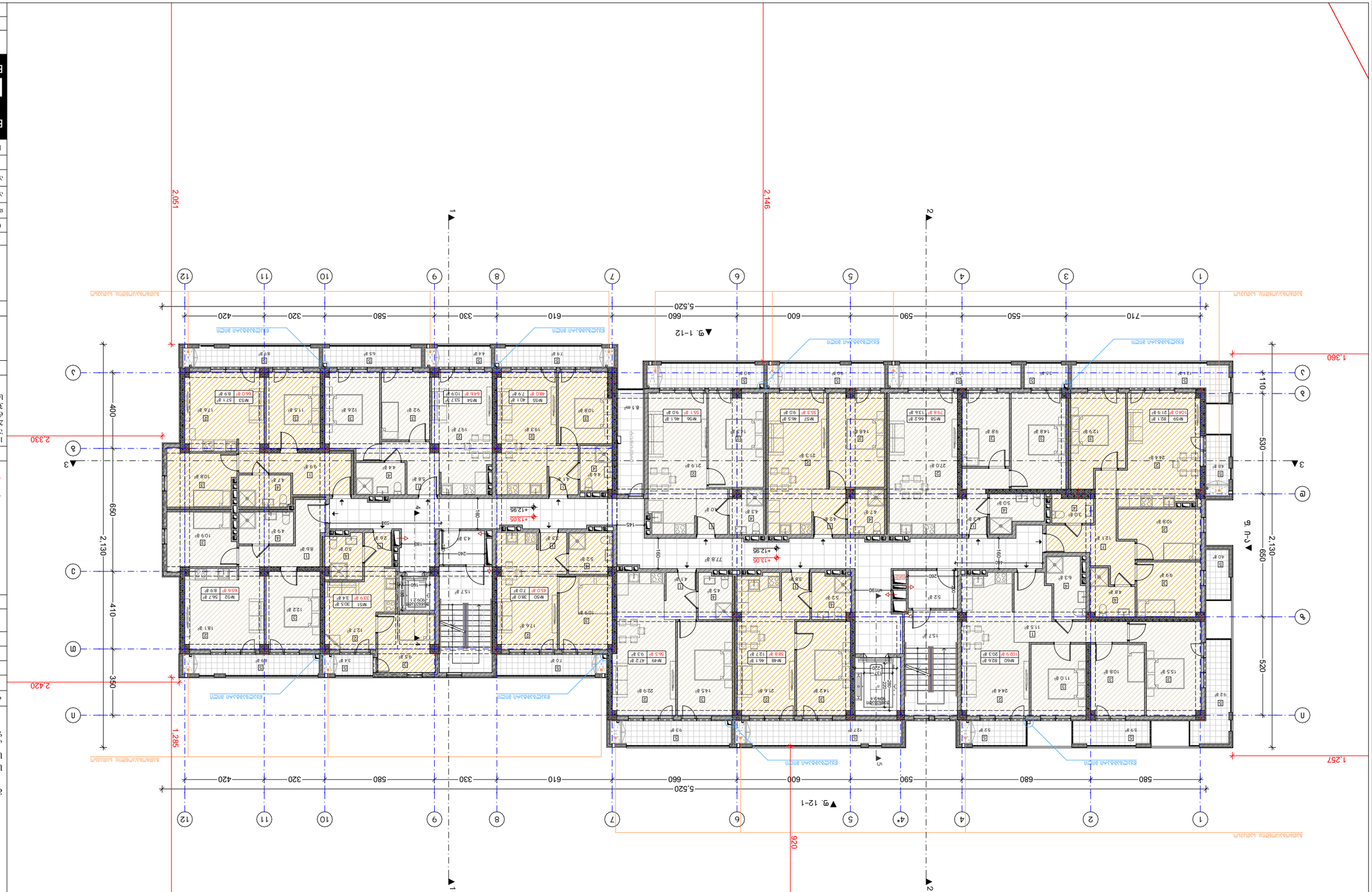
▼g. 1-12
▼g. 12-1
▼g. ก-ว
▼1
▼2
5,520
1,360
2,330
2,420
2,051
2,146
1,285
1,257
920
2,130
650
530
520
400
410
350
1,110
2,130
710
550
590
600
660
610
580
330
320
420
580
680
590
600
660
610
580
330
320
420
1
2
4*
4
5
6
7
8
9
10
11
12
ก
ข
ค
ง
จ
ฉ
ช
ซ
ฌ
ญ
ฎ
ฏ
ฐ
ฑ
ฒ
ณ
ด
ต
ถ
ท
ธ
น
บ
ป
ผ
ฝ
พ
ฟ
ภ
ม
ย
ร
ล
ว
ศ
ษ
ส
ห
ฬ
อ
ฮ
ทางหนีไฟ
ทางหนีไฟ
ทางหนีไฟ

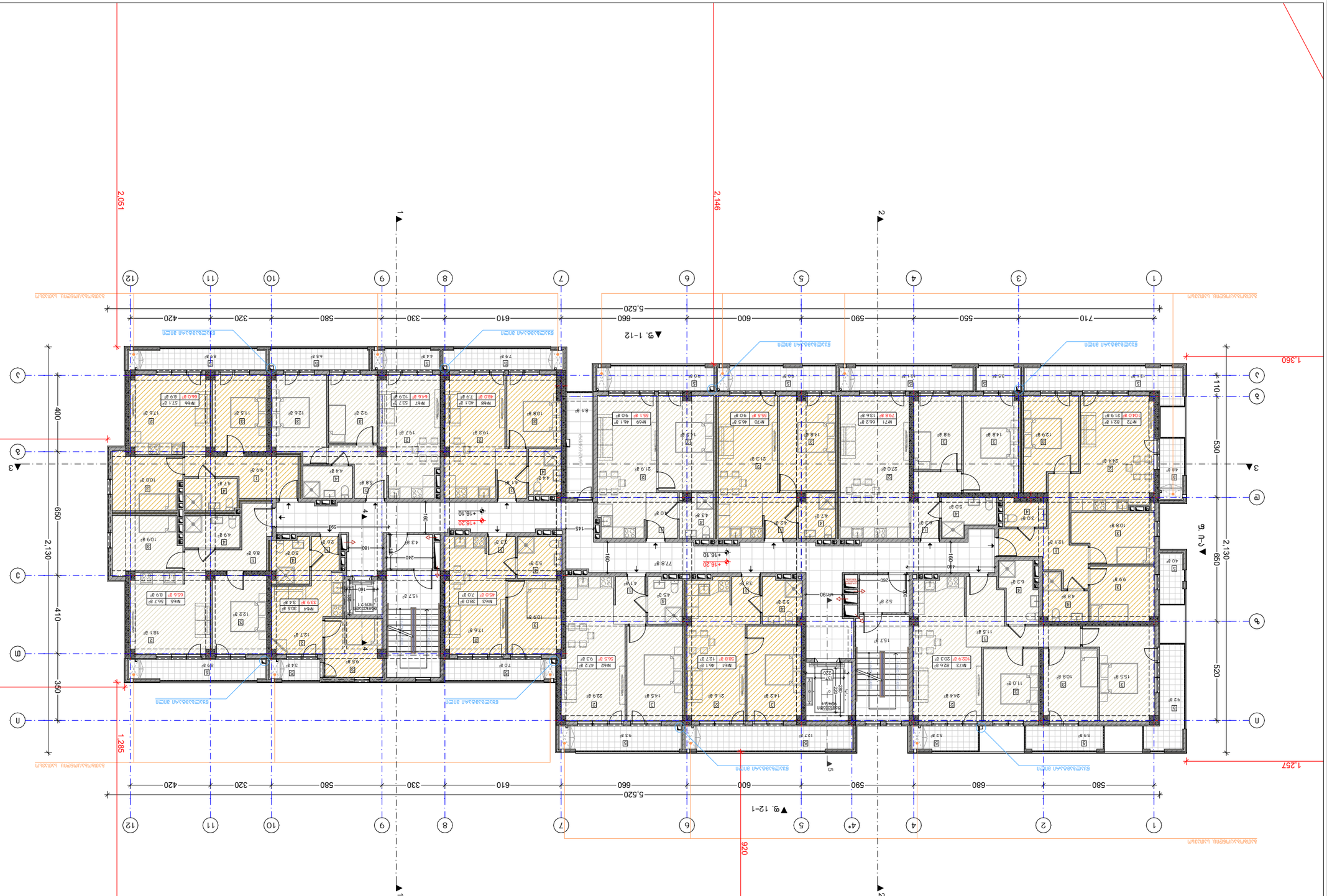

Объект	Жилищно-строительный кооператив «Ремонтник»
Адрес объекта	г. Ростов-на-Дону, ул. Ленина, 12
Стадия	Рабочий проект
Наименование чертежа	Экспликация помещений. План 1-го этажа
Главный архитектор проекта	Н. Контрольный
Главный инженер проекта	Н. Контрольный
Разработал	Р. Чертежный
Н. контроль	Н. Контрольный

Экспликация помещений. План 1-го этажа

Отм. +16.10 для балконов и террас

Условные обозначения:

1. Границы помещений (по осям)
2. Несущие (монолитные) железобетонные стены
3. Перегородки
4. Двери. Условное обозначение
5. Окна

№	Наименование	Площадь, м²
1		
2		
3		

Дополнительные обозначения:

Балконная плита

Ограждение балкона

Гидроизоляционный ковер

Граница отмостки

Направление уклона

Отм. чистого пола

Отм. балконной плиты

Отм. террасной плиты

Примечания:

1. Высоты этажей приняты (см. разрезы).
2. Толщина наружных стен 640 мм.
3. Экспликация помещений выполнена для квартир №№ 1-30, расположенных на 1-м этаже.

Площадь 1-го этажа - 1051.5 м²

Площадь квартир 1-го этажа - 692.9 м²

Площадь террас 1-го этажа - 142.8 м²

Площадь лоджий 1-го этажа - 126.8 м²

Кол.	Лист	№ докум.	Подпись	Дата
ГИП	Контрольный			
Н. контр.	Контрольный			
Разраб.	Чертежный			

Стадия	Лист	Листов
Р	3	

ООО «Ремонтник»
г. Ростов-на-Дону, ул. Ленина, 12

ООО «Ремонтник»
г. Ростов-на-Дону, ул. Ленина, 12
Тел.: 595 55-35-74
599 75-28-88

Формат	А3
Масштаб	1:200
Дата	2021 г.
Инв. № подл.	
Взам. инв. №	
Подпись и дата	
Инв. № подл.	

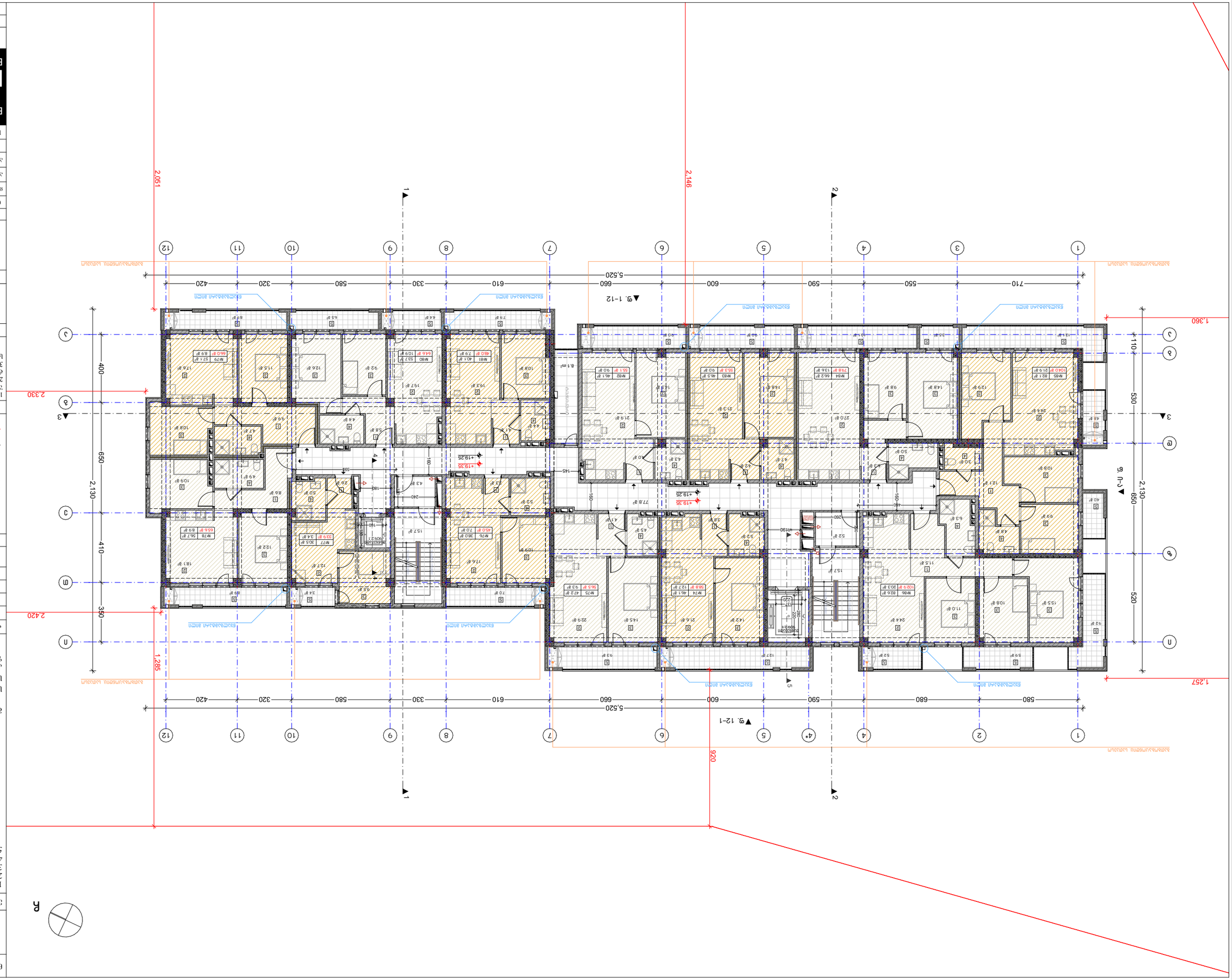

ობიექტი	კერძო სახლი
ნაგებობის დანიშნულება	ცალსახა
ტიპიური სართულის გეგმა	
პროექტის ავტორი	ნ. ჯაფარიძე
პროექტის ხელმძღვანელი	ნ. ჯაფარიძე
პროექტის ავტორი	ლ. ბერიძე
პროექტის ავტორი	
ნახაზის დასახელება	ფასადის ხედი

BUI ARCHITECTURE
ქ. თბილისი, ა. ჯაფარიძის №15
TEL: 595 55-35-74
599 75-28-88

თარიღი	2021 წ.
ფაზა	პროექტის №
A-3	A. 51

1:200

ნახაზის ლეგენდა:

1. ჯამური ფართობი (საერთო ფართობის ჩათვლით) - 1051.5 მ²
2. ცხოვრებადი ფართობი - 692.9 მ²
3. ბინის ფართობი ფასადის ფართობის გარეშე - 142.8 მ²
4. ბინის ფართობი ფასადის ფართობის გარეშე - 126.8 მ²

ექსპლიკაცია:

№	ელემენტის დასახ.	ფართი
1		
2		
3		

ჯამური ფართობის ექსპლიკაცია:

ფართობი	1051.5 მ²
საერთო ფართობი	692.9 მ²
ბინის ფართობი	142.8 მ²
ბინის ფართობი ფასადის ფართობის გარეშე	126.8 მ²

ნახაზის ლეგენდა:

- ფასადის ხედი
- ფასადის ხედი
- ფასადის ხედი
- ფასადის ხედი
- ფასადის ხედი
- ფასადის ხედი
- ფასადის ხედი
- ფასადის ხედი

ნახაზის ლეგენდა:

1. ჯამური ფართობი (საერთო ფართობის ჩათვლით) - 1051.5 მ²
2. ცხოვრებადი ფართობი - 692.9 მ²
3. ბინის ფართობი ფასადის ფართობის გარეშე - 142.8 მ²
4. ბ/ე ტერასები
5. პანდუსი

ნახაზის დასახელება:
ბინების +19.25 ნიშნულის გეგმა

ობიექტის მისამართი:	ქ. თბილისი, ჭაჭის (ვ. ჩიქოვანის) №32 ქ. თბილისი, ჭაჭის (ვ. ჩიქოვანის) №30 ს/კ: კვარტალი: 01.12.20.011.127 ნაკ. ფართი: 4933 მ²
მშენებლობის სტადია:	პროექტირების სტადია
მშენებლობის ობიექტის დასახელება:	მრავალბინიანი საცხოვრებელი კორპუსი
ობიექტის მისამართი:	
ინვესტორი:	
ავტორი:	
ავტორი:	
ავ

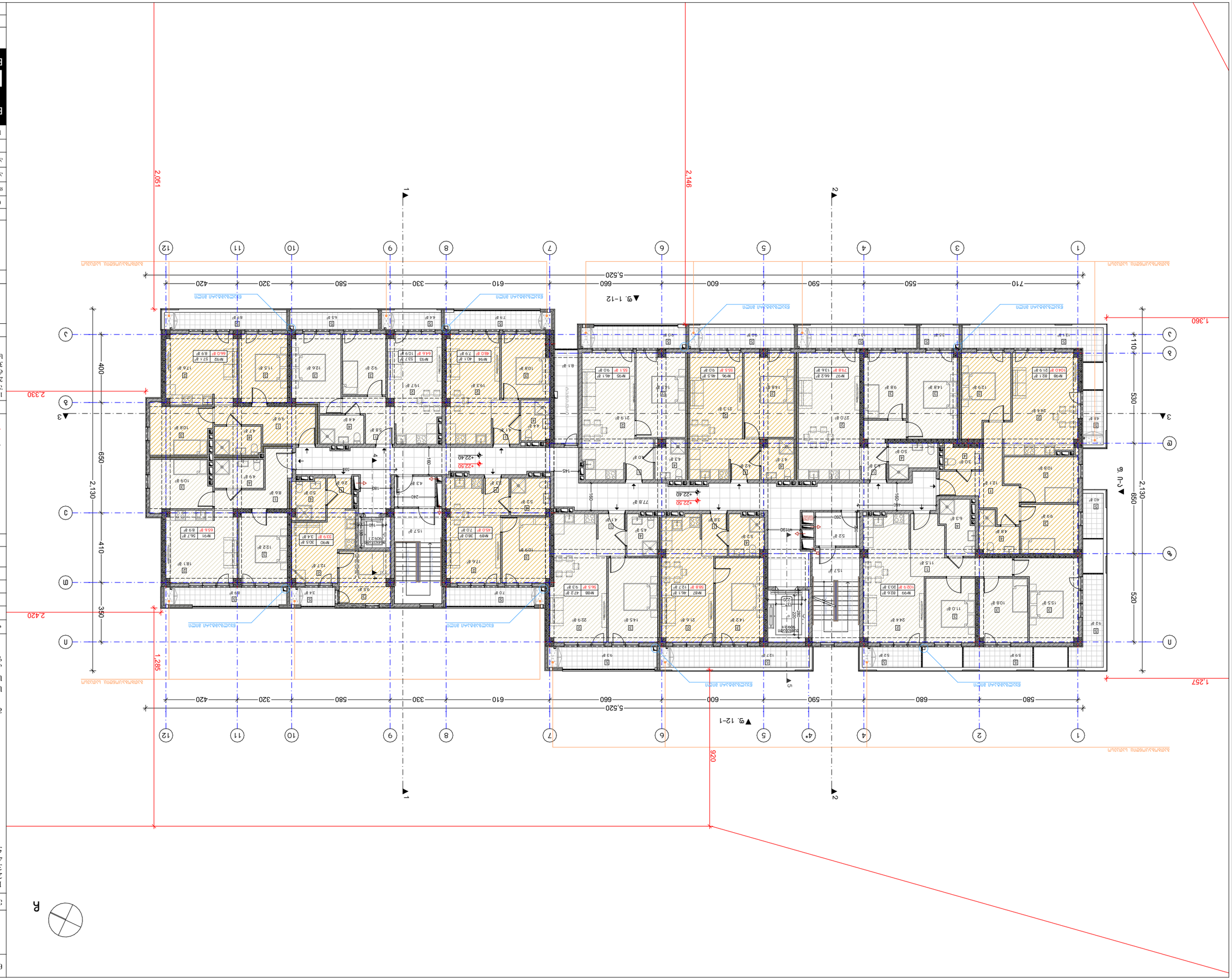

ნახაზის დასახელება	ფასადი 3
ნახაზის №	A-3
მასშტაბი	1:200
2021 წ.	A. 52

BUI ARCHITECTURE	TEL: 595 55-35-74 599 75-28-88
ა. ცისკოსის ქ. ვაჟიანაშვილის №15	

ხელმძღვანელი არქიტექტორი	ბესარიონ ბერიძე	
ინჟინერ-კონსტრუქტორი	ნ. ბერიძე	
ინჟინერ-კონსტრუქტორი	ნ. ბერიძე	
ინჟინერ-ტექნოლოგი	ნ. ბერიძე	
ინჟინერ-სანიტარი	ნ. ბერიძე	
ინჟინერ-ელექტრიკოსი	ნ. ბერიძე	
ინჟინერ-ვენტილაციის სპეციალისტი	ნ. ბერიძე	

ქ. თბილისი, ქუჩა ფანისუბნის №30
ტ. 0120ლ0ს0, ქუჩა (ს. ჩაჩავის №32
ს.კ. კოდი: 01.12.011.127 4933 მ²

ბინათმშენებლობა

ქ. თბილისი, ქუჩა ფანისუბნის №30
ტ. 0120ლ0ს0, ქუჩა (ს. ჩაჩავის №32
ს.კ. კოდი: 01.12.011.127 4933 მ²

ბინათმშენებლობა

ხელმძღვანელი	ბესარიონ ბერიძე	
არქიტექტორი	ნ. ბერიძე	
ინჟინერ-კონსტრუქტორი	ნ. ბერიძე	
ინჟინერ-ტექნოლოგი	ნ. ბერიძე	
ინჟინერ-სანიტარი	ნ. ბერიძე	
ინჟინერ-ელექტრიკოსი	ნ. ბერიძე	
ინჟინერ-ვენტილაციის სპეციალისტი	ნ. ბერიძე	

1		
2		
3		

ცვლილებების ჩამონათვალი:

ნახაზის ტიპი: ფასადი

1. ვენტილაციის ჰაერსადენის (ცენტრალური ვენტილაციის) ვერტიკალური არხის ადგილმდებარეობა.
2. შენობის საერთო ფართი (±0.00) ტოლია +432.90 აბსოლუტური ნიშნული ნიშნულის.
3. ასანთქმელი ფენა ჩაშენებული ფენების ჩათვლით.

ნახაზის ტიპი: ფასადი

1. ვენტილაციის ჰაერსადენის (ცენტრალური ვენტილაციის) ვერტიკალური არხის ადგილმდებარეობა.
2. შენობის საერთო ფართი (±0.00)
3. ასანთქმელი ფენა ჩაშენებული ფენების ჩათვლით.

ნახაზის ტიპი: ფასადი

1. ვენტილაციის ჰაერსადენის (ცენტრალური ვენტილაციის) ვერტიკალური არხის ადგილმდებარეობა.
2. შენობის საერთო ფართი (±0.00)
3. ასანთქმელი ფენა ჩაშენებული ფენების ჩათვლით.
4. ხე. ჴვიდრეული
5. პანდუსი

ნახაზის დასახელება:

გადახურვის გეგმა
+25.55 ნიშნულზე

ექსპლიკაცია:

ბანაშენიანების ფართობი - 46.2 მ²

კიბის უჯრედისა და სადარბაზოს ფართობი - 24.3 მ²

კორექტირება

№	კორექტირება	თარიღი
1		
2		
3		

პირობითი ნიშნები:

- ნაკვეთის საზღვარი
- მონოლითი
- იატაკის მოჯირკვა
- შემავსებელი
- ჭრილის ხაზი
- ±0.00 კონსტრუქციული ნიშნული
- ±0.00 არქიტექტურული ნიშნული

შენიშვნები

1. ნახაზში შეტანილი ცვლა ცვლილება უნდა შეთანხმდეს პროექტის ავტორთან.
2. შენობის საპროექტო ნული (±0.00) ტოლია +432.90 აბსოლუტური ნიშნულის.
3. პროექტში ცვლა ზომა მოცემულია სანტიმეტრებში, ნიშნულები - მეტრებში.

მისამართი

ქ. თბილისი, ჭუბა რკინიგზა №30
ქ. თბილისი, ჭუბა ს. დადიანი №32
ს.კ. კოდი: 01.12.12.011.127 4953 მ²

პროექტის სახელწოდება

მრავალბინიანი
საცხოვრებელი სახლის
არქიტექტურული პროექტი

სტადია	პროექტი	არ
თანამდებობა	გვარი	ხელმოწერა
დირექტორი	ბ. ბენდელიანი	
არქიტექტორი	ი. ბოგოხია	
არქიტექტორი	გ. ახვლედიანი	

საპროექტო ლოგო | მისამართი

BIJI ARCHITECTURE
BIJI ARCHITECTURE

ქ. თბილისი
გ. შარვაშიძის №15

TEL:
595 55-35-74
599 75-28-88

თარიღი	2021 წ.	მასშტაბი
ფორმატი	ფურცლის №	1:200
A-3	A. 53	

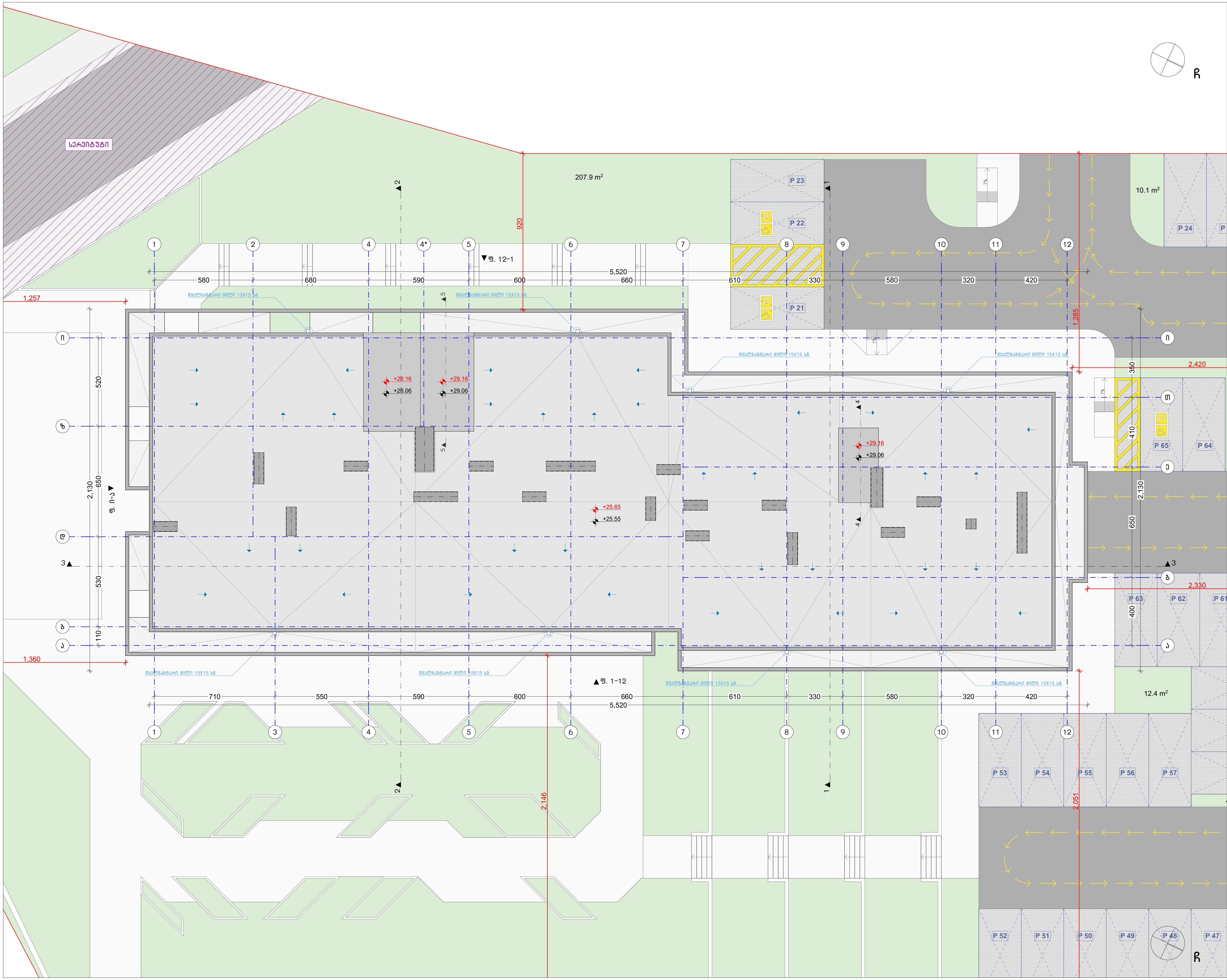

ნახაზის დასახელება:

გადახურვის გეგმა

ექსპლიკაცია:

კორექტირება

№	კორექტირება	თარიღი
1		
2		
3		

პირობითი ნიშნები:

- ნაკვეთის საზღვარი
- მონოლითი
- იატაკის მოჭიმვა
- შემავსებელი
- ჭრილის ხაზი
- ±0.00 კონსტრუქციული ნიშნული
- ±0.00 არქიტექტურული ნიშნული

შენიშვნები

1. ნახაზში შეტანილი ყველა ცვლილება უნდა შეთანხმდეს პროექტის ავტორთან.
2. შენობის საპროექტო ნული (±0.00) ტოლია +432.90 აბსოლუტური ნიშნულის.
3. პროექტში ყველა ზომა მოცემულია სანტიმეტრებში, ნიშნულები - მეტრებში.

მისამართი

ქ. თბილისი, ქუჩა რკინიგზა №30
ქ. თბილისი, ქუჩა ც. დადიანი №32
საკ. კოდი: 01.12.12.011.127 4953 მ²

პროექტის სახელწოდება

მრავალბინიანი საცხოვრებელი სახლის არქიტექტურული პროექტი

სტადია	პროექტი	არ
თანამდებობა	გვარი	ხელმოწერა
დირექტორი	ბ. ბენდელიანი	
არქიტექტორი	ი. გოგოხია	
არქიტექტორი	გ. ახვლედიანი	

საპროექტო ლოგო	მისამართი
BIJI ARCHITECTURE	ქ. თბილისი მ. შავიშვილის №1ა
	TEL: 595 55-35-74 599 75-28-88

თარიღი	2021 წ.	მასშტაბი
ფორმატი	ფურცლის №	1:200
A-3	A. 54	

ვიტრაჟების სპეციფიკაცია

დასახელება	კ-1	კ-2	კ-3	კ-4	კ-3*	კ-4*	კ-5	კ-6
მასალა	შავი ფერის ლითონის კარი სეხლმედეგობა 90 წთ.		შავი ფერის ლითონის კარი სეხლმედეგობა 20 წთ.		შავი ფერის ლითონის კარი სეხლმედეგობა 20 წთ.		შავი ფერის ლითონის კარი სეხლმედეგობა 20 წთ.	შავი ფერის ლითონის კარი ცხაურით
რაოდენობა (ცალი)	10	9	53	48	9	9	3	2
ზომები (სმ)	100X220 სმ	100X220 სმ	100X220 სმ	100X220 სმ	100X220 სმ	100X220 სმ	100X215 სმ	220X289 სმ
ფართობი (მ²)	2.2 მ²	2.2 მ²	2.2 მ²	2.2 მ²	2.2 მ²	2.2 მ²	2.2 მ²	2.2 მ² (კ.) 4.2 მ² (ცხ.)
ჯამური ფართობი (მ²)	22.0 მ²	19.8 მ²	116.6 მ²	105.6 მ²	19.8 მ²	19.8 მ²	6.6 მ²	6.4 მ²
ნახაზი მ. 1:100	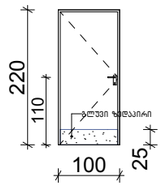	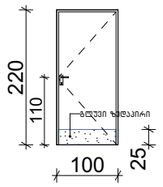	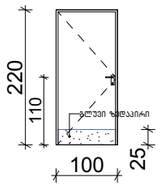	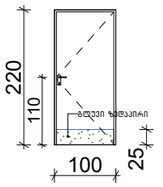	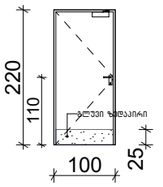	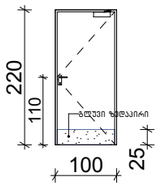	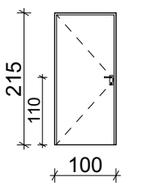	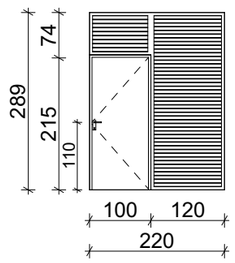

დასახელება	ვიტ-1	ვიტ-2	ვიტ-3	ვიტ-4	ვიტ-5	ვიტ-6
მასალა	შავი ფერის ალუმინის ვიტრაჟი					
რაოდენობა (ცალი)	1	1	3	1	1	1
ზომები (სმ)	335X255 სმ	280X255 სმ	80X290 სმ	480X290 სმ	360X290 სმ	600X290 სმ
ფართობი (მ²)	8.5 მ²	7.1 მ²	2.3 მ²	13.9 მ²	10.4 მ²	17.4 მ²
ჯამური ფართობი (მ²)	8.5 მ²	7.1 მ²	6.9 მ²	13.9 მ²	10.4 მ²	17.4 მ²
ნახაზი მ. 1:100	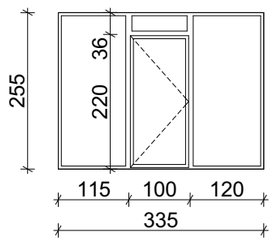	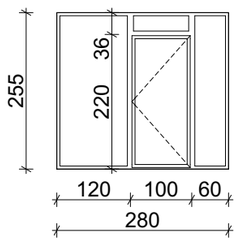	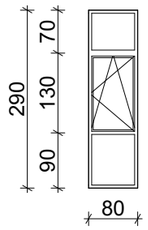	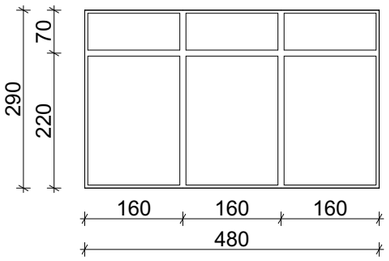	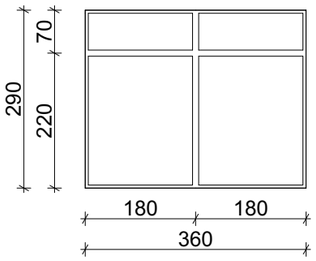	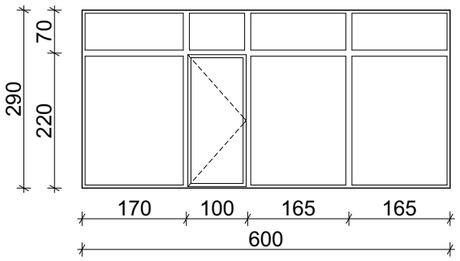

დასახელება	ვიტ-7	ვიტ-8	ვიტ-9	ვიტ-10
მასალა	შავი ფერის ალუმინის ვიტრაჟი			
რაოდენობა (ცალი)	1	1	1	1
ზომები (სმ)	660X290 სმ	500X290 სმ	540X290 სმ	550X290 სმ
ფართობი (მ²)	19.1 მ²	14.5 მ²	15.7 მ²	16.0 მ²
ჯამური ფართობი (მ²)	19.1 მ²	14.5 მ²	15.7 მ²	16.0 მ²
ნახაზი მ. 1:100	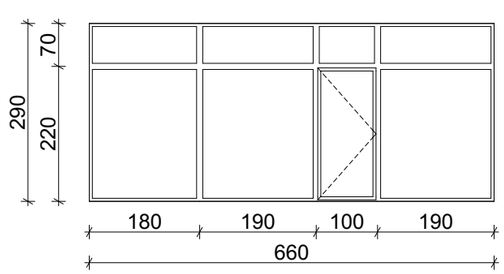	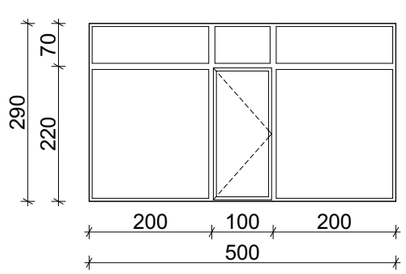	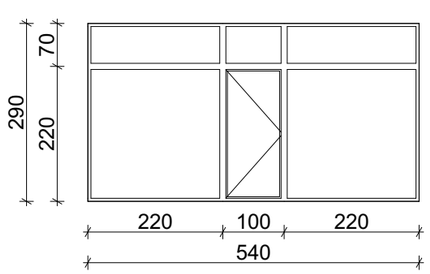	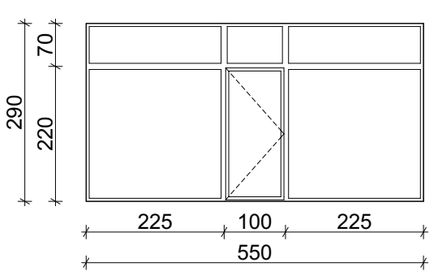

ვიტრაჟების სპეციფიკაცია

დასახელება	ვიტ-11	ვიტ-12	ვიტ-13	ვიტ-14	ვიტ-15	ვიტ-16	ვიტ-17
მასალა	შავი ფერის ალუმინის ვიტრაჟი						
რაოდენობა (ცალი)	1	53	54	61	37	23	31
ზომები (სმ)	445X290 სმ	160X255 სმ	160X255 სმ	240X255 სმ	240X255 სმ	80X255 სმ	80X225 სმ
ფართობი ($მ^2$)	12.9 $მ^2$	4.1 $მ^2$	4.1 $მ^2$	6.1 $მ^2$	6.1 $მ^2$	2.0 $მ^2$	1.8 $მ^2$
ჯამური ფართობი ($მ^2$)	12.9 $მ^2$	217.3 $მ^2$	221.4 $მ^2$	372.1 $მ^2$	225.7 $მ^2$	46.0 $მ^2$	55.8 $მ^2$
ნახაზი მ. 1:100	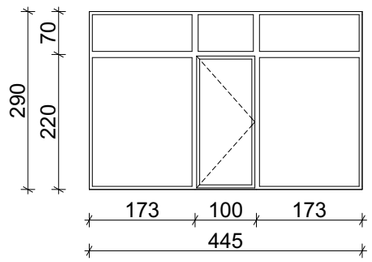	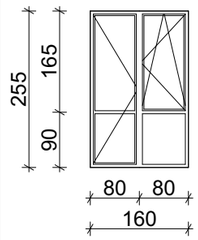	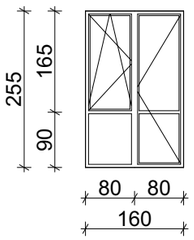	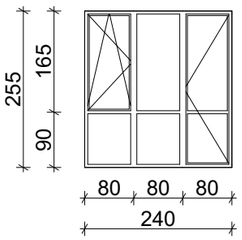	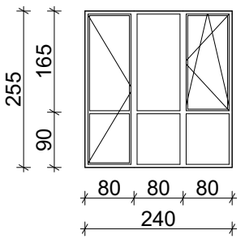	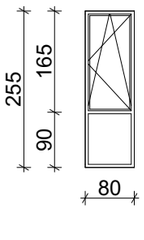	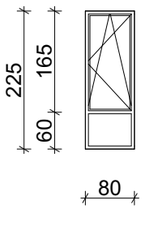

დასახელება	ვიტ-18	ვიტ-19	ვიტ-20	ვიტ-21	ვიტ-22	ვიტ-23	ვიტ-24	ვიტ-25
მასალა	შავი ფერის ალუმინის ვიტრაჟი							
რაოდენობა (ცალი)	1	1	7	7	7	7	7	7
ზომები (სმ)	80X155 სმ	80X149 სმ	80X137.5 სმ	80X131.5 სმ	160X225 სმ	80X260 სმ	135X255 სმ	125X255 სმ
ფართობი ($მ^2$)	1.2 $მ^2$	1.2 $მ^2$	1.1 $მ^2$	1.1 $მ^2$	3.6 $მ^2$	2.1 $მ^2$	3.4 $მ^2$	3.2 $მ^2$
ჯამური ფართობი ($მ^2$)	1.2 $მ^2$	1.2 $მ^2$	7.7 $მ^2$	7.7 $მ^2$	25.2 $მ^2$	14.7 $მ^2$	23.8 $მ^2$	22.4 $მ^2$
ნახაზი მ. 1:100	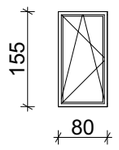	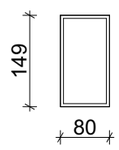	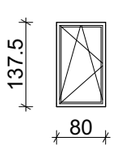	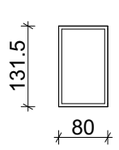	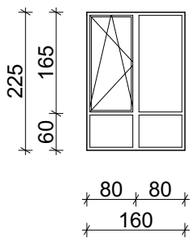	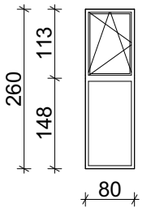	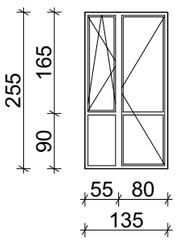	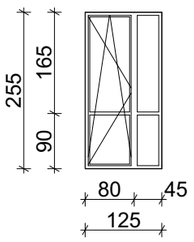

დასახელება	ცხ-1	ცხ-2	ცხ-3	ცხ-4	ცხ-5
მასალა	შავი ფერის ლითონის სხაურა				
რაოდენობა (ცალი)	1	1	1	1	1
ზომები (სმ)	610X100 სმ	550X100 სმ	360X255 სმ	320X289 სმ	270X139 სმ
ფართობი (მ²)	6.1 მ²	5.5 მ²	9.2 მ²	9.2 მ²	3.8 მ²
ჯამური ფართობი (მ²)	6.1 მ²	5.5 მ²	9.2 მ²	9.2 მ²	3.8 მ²
ნახაზი მ. 1:100	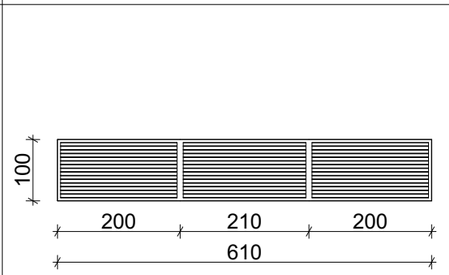	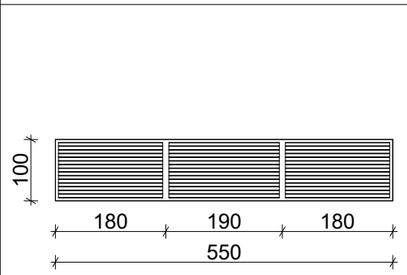	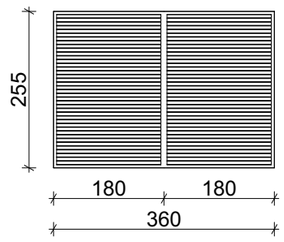	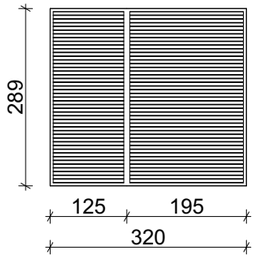	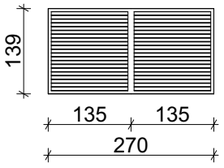

დასახელება	ცხ-6
მასალა	შავი ფერის ლითონის სხაურა
რაოდენობა (ცალი)	6
ზომები (სმ)	610X100 სმ
ფართობი (მ²)	0.3 მ²
ჯამური ფართობი (მ²)	1.8 მ²
ნახაზი მ. 1:100	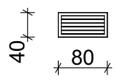

კარების ჯამური ფართი
310.2 მ²

ვიტრაჟების ჯამური ფართი
1384.6 მ²

სხაურების ჯამური ფართი
39.8 მ²

შენიშვნა
ყველა ფართი დაზუსტდეს ადგილზე!

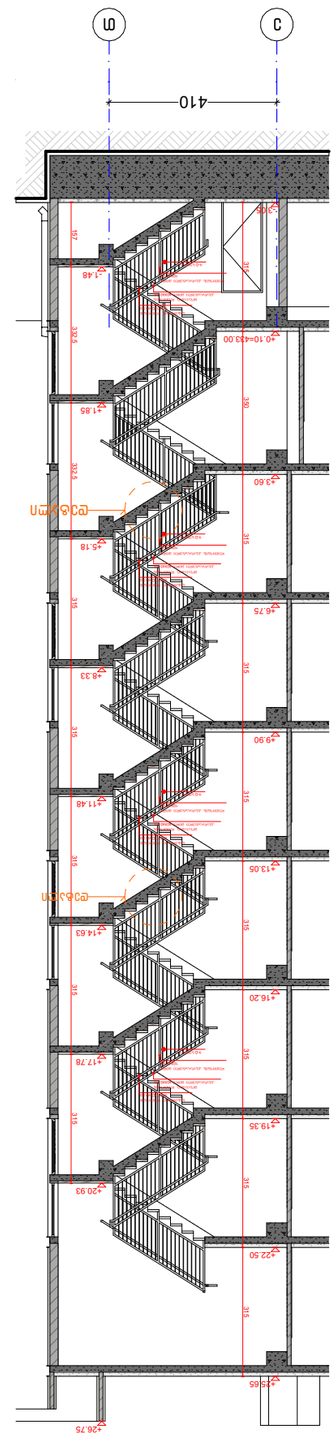

Ø3.6мм

Ø3.0мм

Ø3.6мм

Ø3.0мм

Ø3.6мм

Ø3.0мм

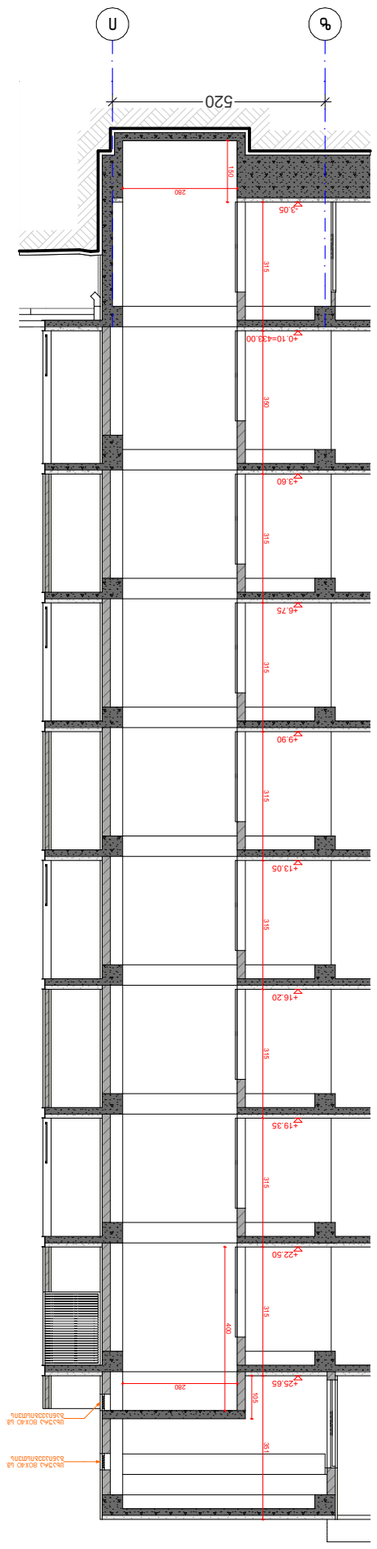

План 1
(апьлъбэемпап)

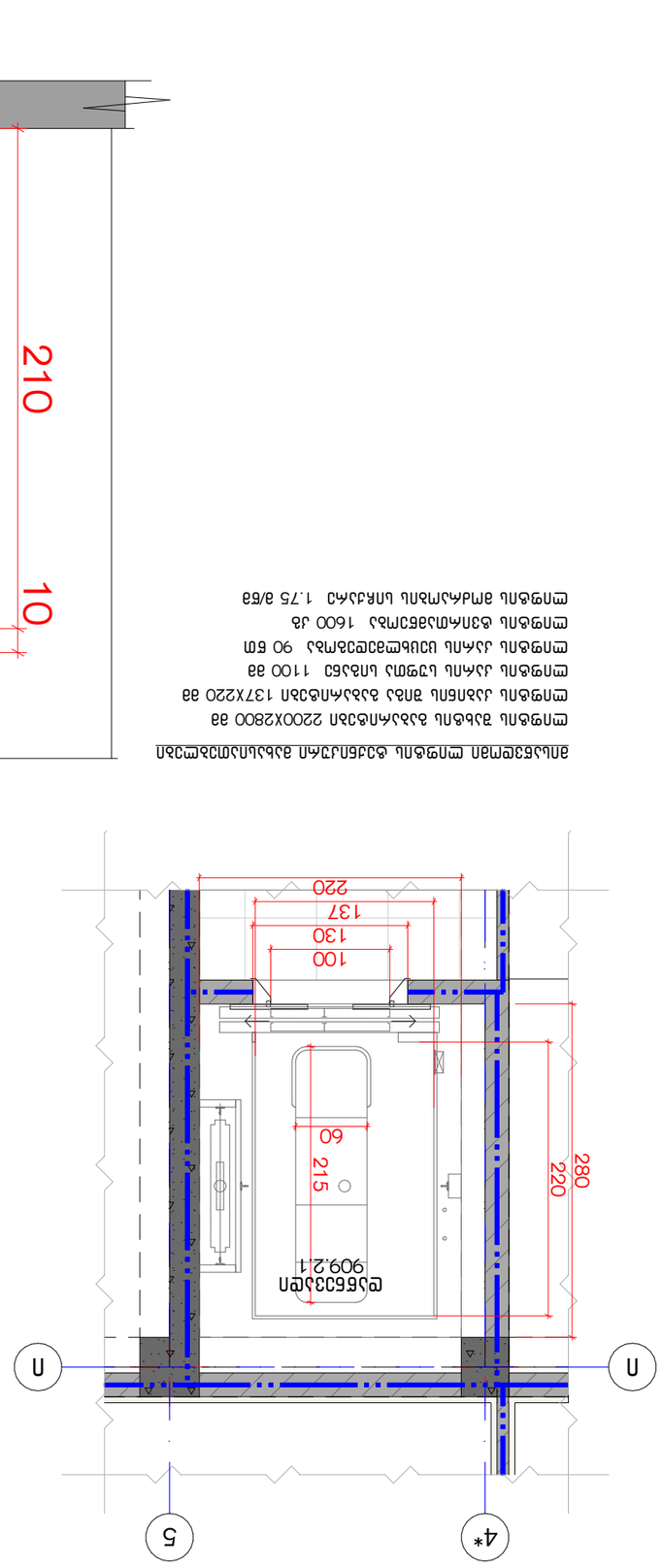

План шкафов Г-Д а. 1:50

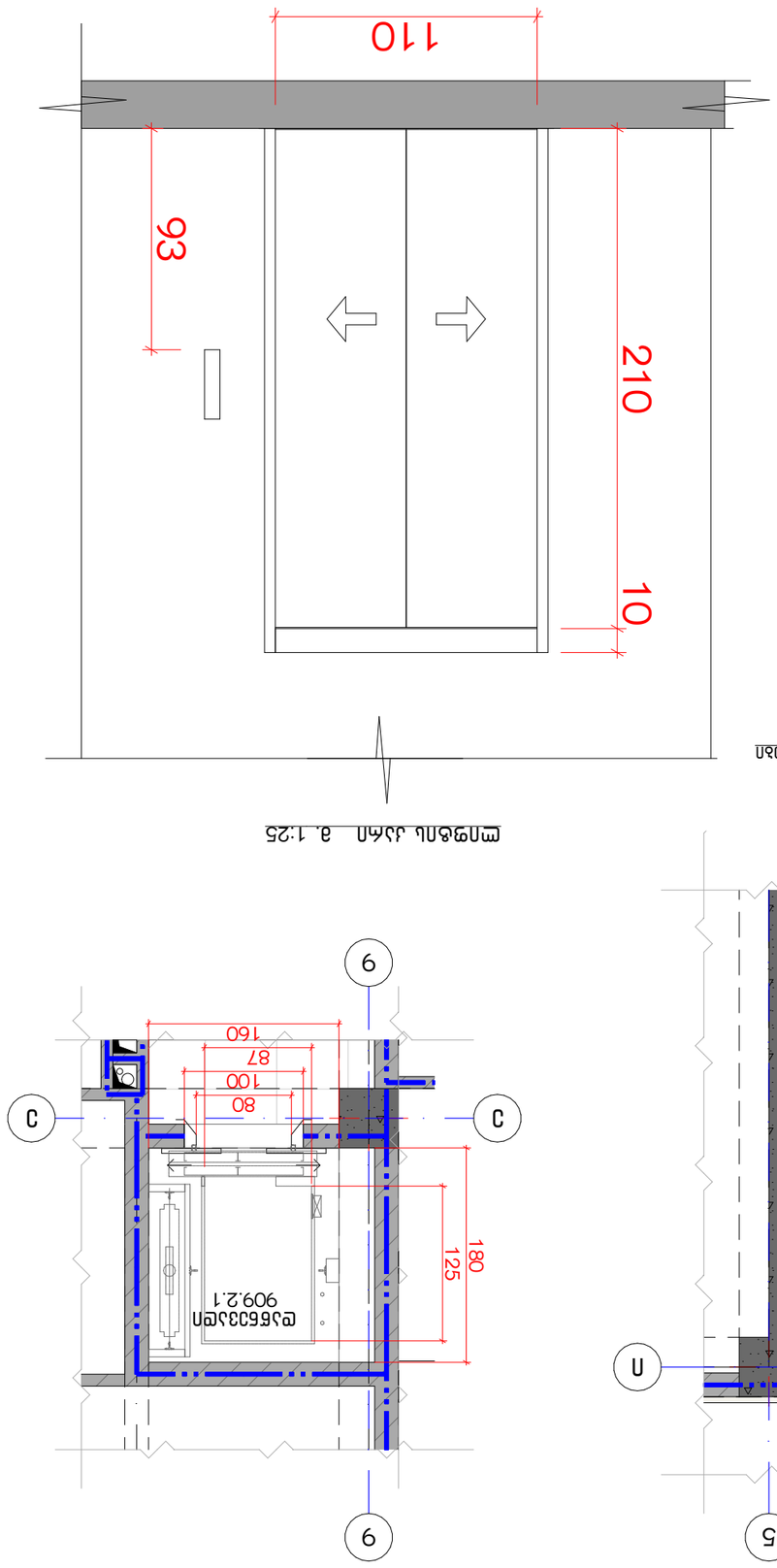

План шкафов Ж-9 а. 1:50

План душа а. 1:25

апьлъбэемпап пп9ъъпап ъъъьлъпъдпъъпап 2200х2800 вв
пп9ъъпап ъъъпбпь ъпъъ ъъъъмпъъпап 1370х2200 вв
пп9ъъпап ъъмпь ъ7эмъ ънъъбэ 1100 вв
пп9ъъпап ъъмпь цэцъьпп9ъъмъъ 90 бп
пп9ъъпап ъъпмпмъъбэмъъ 1600 дъ
пп9ъъпап эмдмъмъпь ънмдъъ 1.75 в/бэ

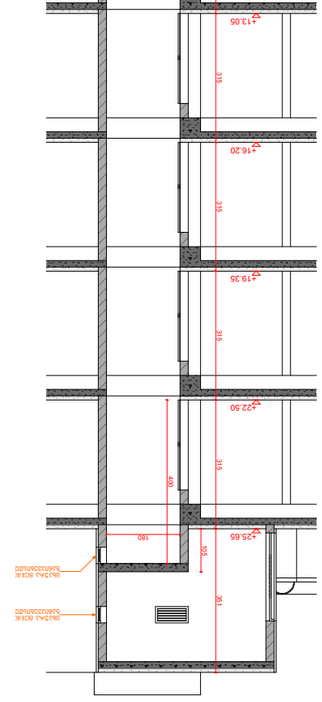

План 2

Проект выполнен:	
Ответственный архитектор проекта Иванов И.И.	
Главный инженер проекта:	
Согласовано:	
Nº	Дата/Подпись/Расшифровка	Масштаб
1		
2		
3		
Примечания и условные обозначения:	
Граница земельного участка:	
Линия забора:	
Ось несущей стены:	
Ось перегородки:	
Ось несущей колонны:	
Ось ненесущей колонны:	
Отм. чистого пола:	
Отм. планировочная:	
Отм. проектная:	
Отм. существующая:	
Условный номер помещения:	
Площадь помещения:	
Высота помещения:	
Материал стен:	
Материал перегородок:	
Материал перекрытий:	
Материал кровли:	
Материал фундамента:	
Материал полов:	
Материал отделки:	
Материал окон:	
Материал дверей:	
Материал ворот:	
Материал ограждения:	
Материал лестницы:	
Материал пандуса:	
Материал крыльца:	
Материал навеса:	
Материал козырька:	
Материал водосточной системы:	
Материал отмостки:	
Материал тротуара:	
Материал дорожки:	
Материал площадки

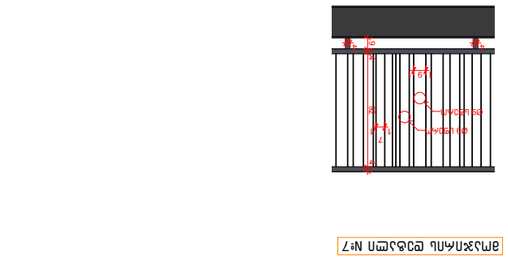

Деталь №7

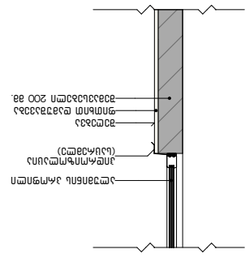

Деталь №8

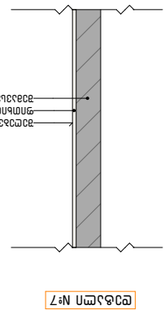

Деталь №7

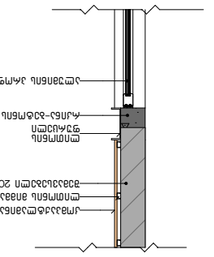

Деталь №6

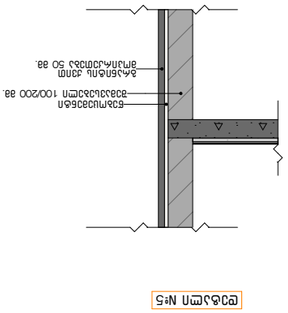

Деталь №5

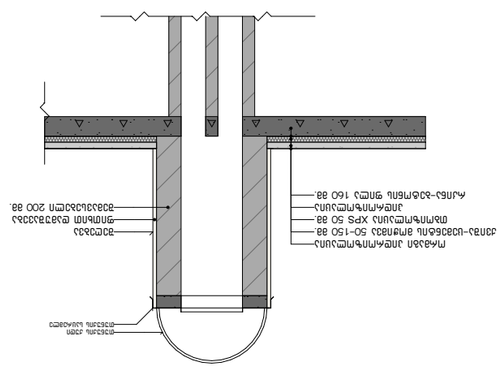

Деталь №4

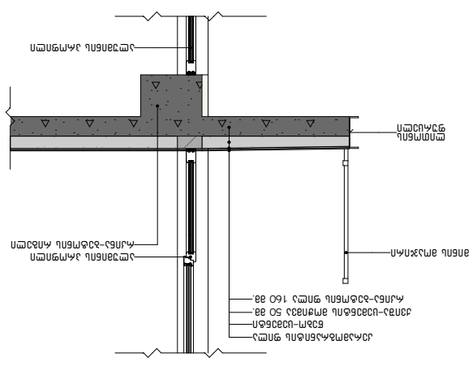

Деталь №3

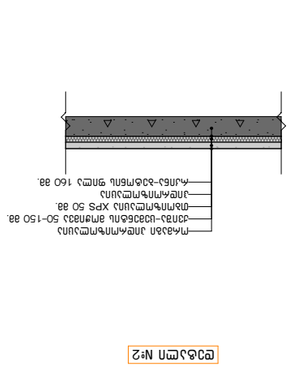

Деталь №2

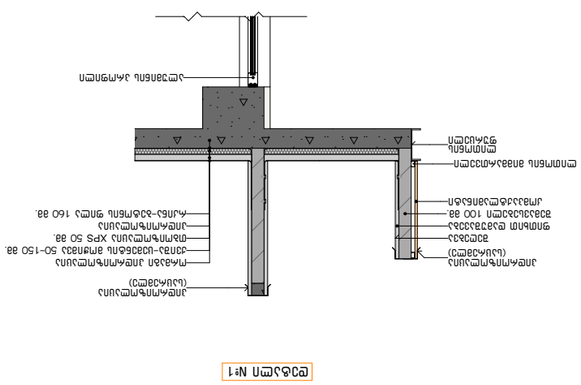

Деталь №1

Выполнил	Гарифуллина						
Проверил	Ахметзянов						
Н. контр.	Ахметзянов						
ГИП	Ахметзянов						
Согласовано							

Изм.	Кол.уч.	№ док.

Узлы деформационных швов

Стадия: Р

Лист 1

Листов 1

Условные обозначения:

- Бетонная подготовка
- Железобетонная стена
- Гидроизоляция
- Утеплитель
- Стяжка
- Арматура
- Ж/б плита перекрытия
- Ж/б плита покрытия
- Ограждение кровли
- Ограждение (тип)

Примечания:

1. Узлы деформационных швов см. (смотрите) узлы 1-5.
2. Толщина бетонной подготовки 100мм (±0.00).
3. Деформационные швы см. (смотрите) ведомость деформационных швов +432.90 Альбом деформационных швов, см. (смотрите) узлы 1-5.

Заказчик:

Объект:

Деформационные швы

Стадия | № | Масштаб

Р | 1 | 1:50, 1:100

Инв. № подл. | Подпись и дата | Взам. инв. №

BLUI ARCHITECTURE
Проектная организация
ТЕЛ: 595 55-35-74
599 75-28-88

გარე კიბის ტიპური მოაჯირი

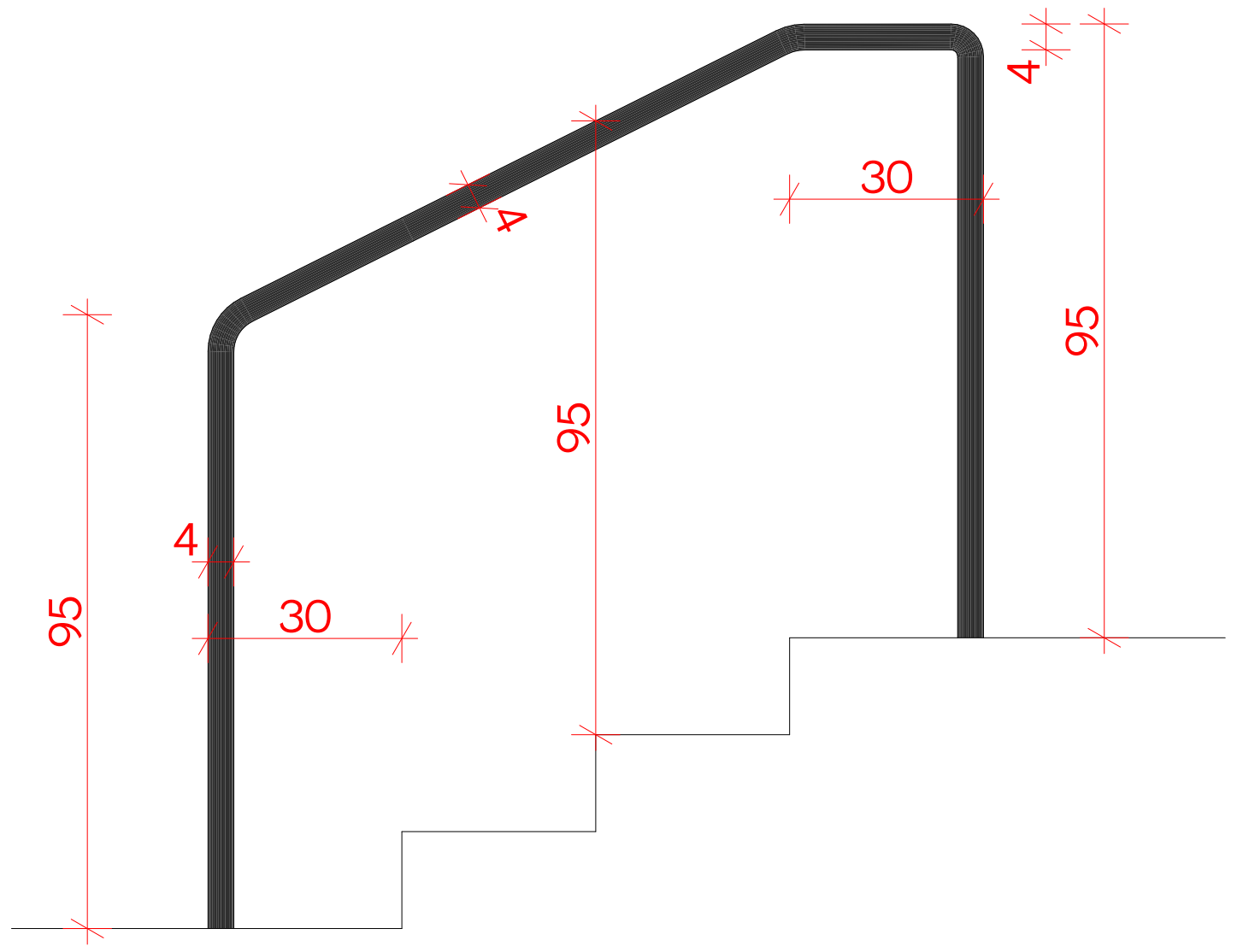

გარე კიბის ტიპური მოაჯირი

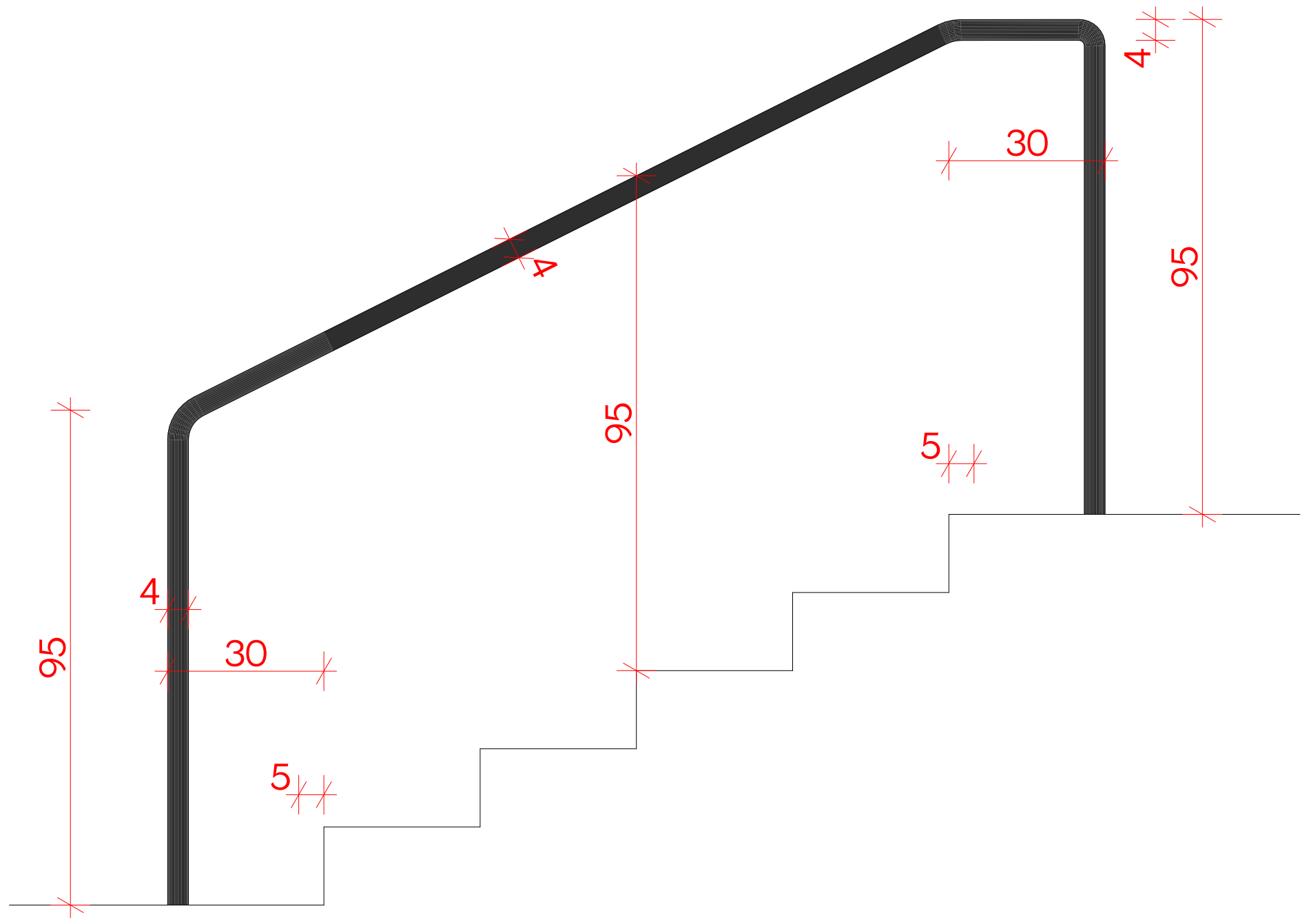

ამოცნობადი გამაფრთხილებელი

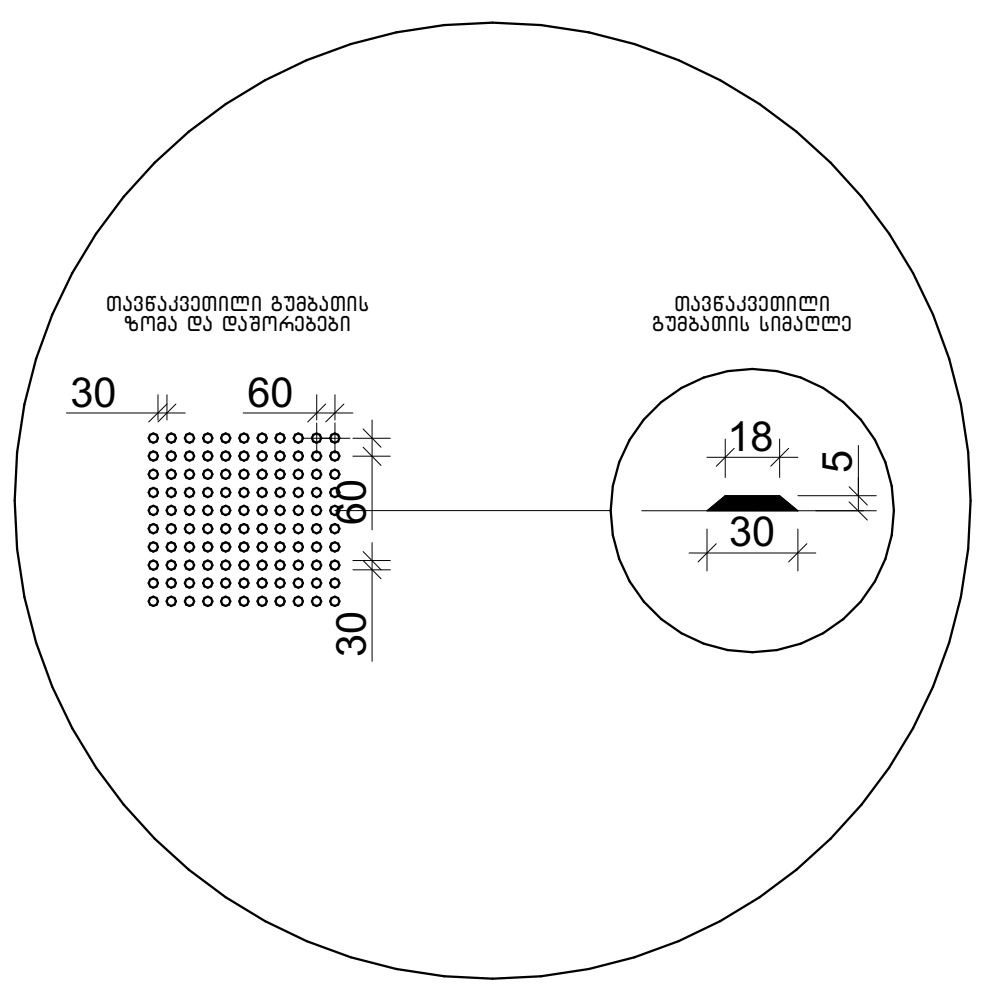

ბორდიურის პანდუსი 1

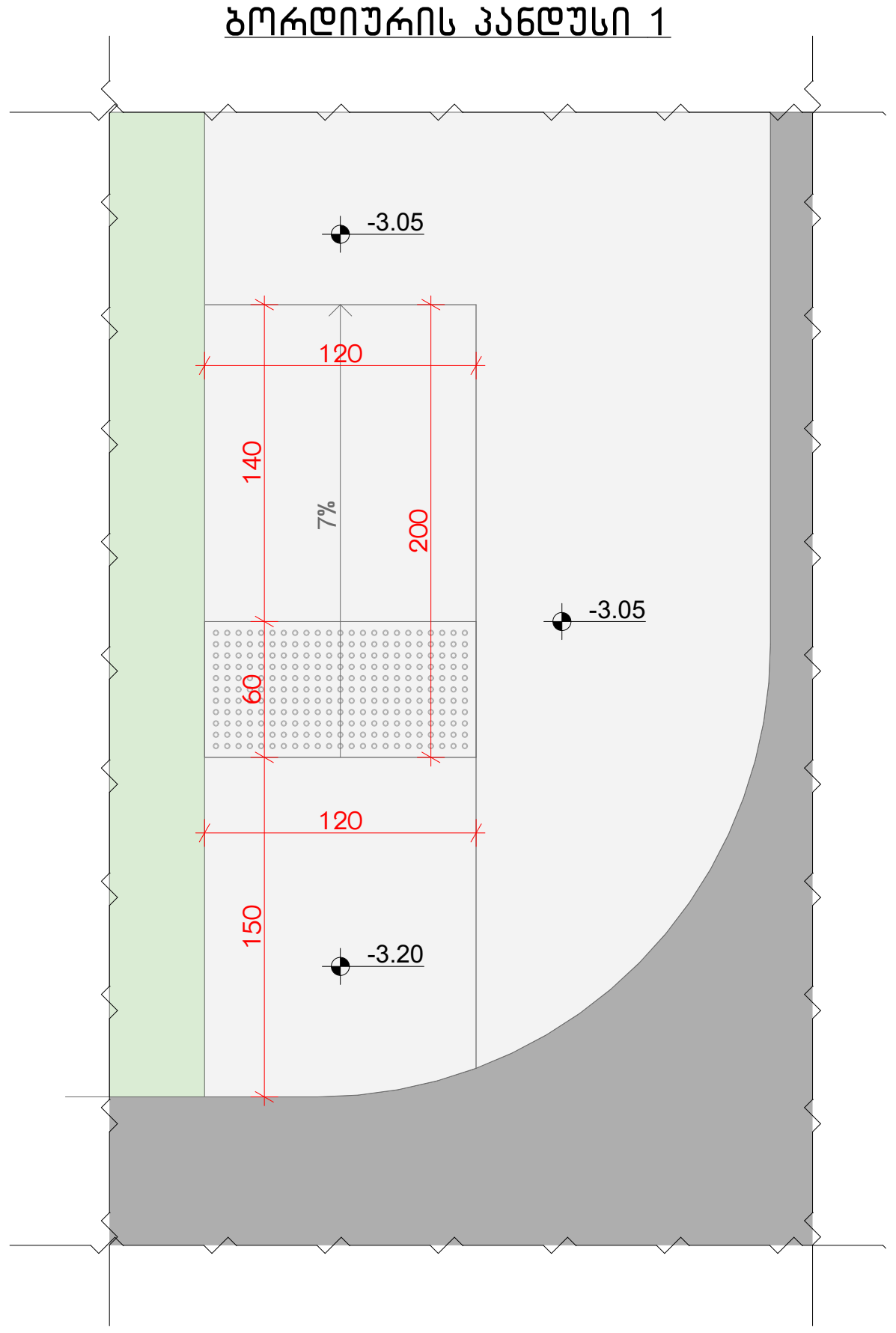

ბორდიურის პანდუსი 2

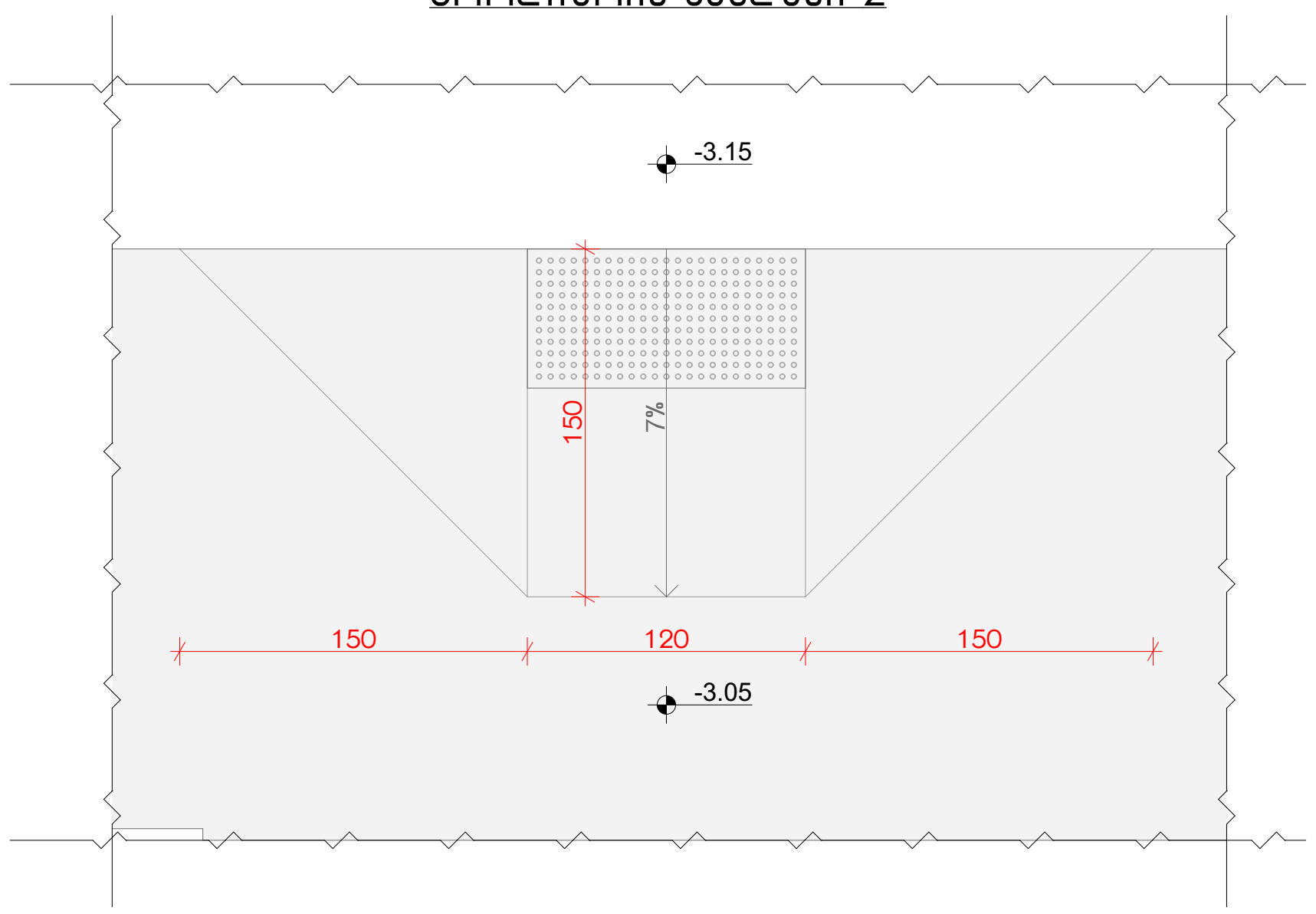

ბორდიურის პანდუსი 3

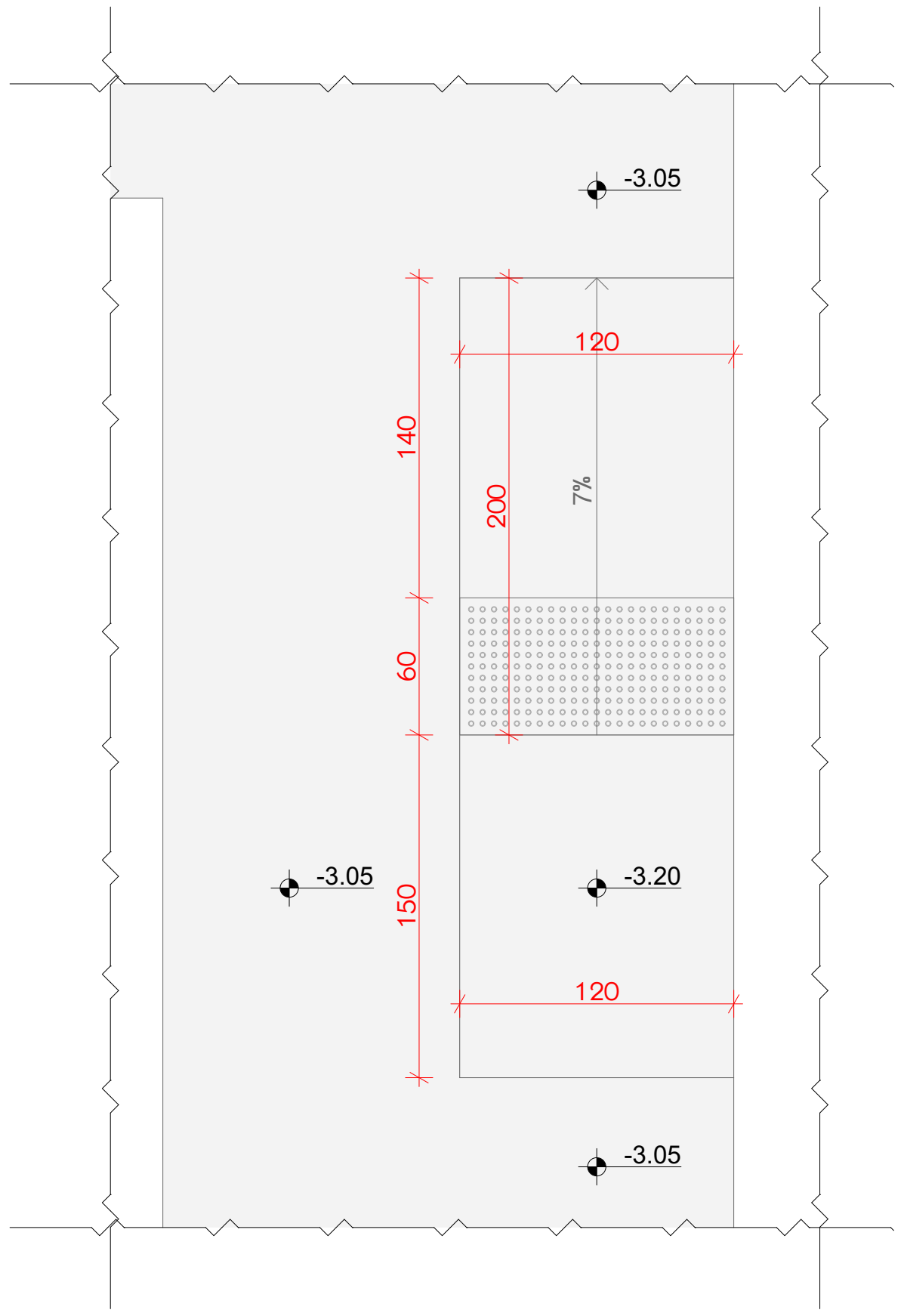

ნახაზის დასახელება:

დეტალები

ექსპლიკაცია:

კორექტირება

№	კორექტირება	თარიღი
1		
2		
3		

პირობითი ნიშნები:

- ნაკვეთის საზღვარი
- მონოლითი
- იატაკის მოჭიმვა
- შემავსებელი
- ჭრილის ხაზი
- ±0.00 კონსტრუქციული ნიშნული
- ±0.00 არქიტექტურული ნიშნული

შენიშვნები

1. ნახაზში შეტანილი ყველა ცვლილება უნდა შეთანხმდეს პროექტის ავტორთან.
2. შენობის საპროექტო ნული (±0.00) ტოლია +432.90 აბსოლუტური ნიშნულის.
3. პროექტში ყველა ზომა მოცემულია სანტიმეტრებში, ნიშნულები - მეტრებში.

მისამართი

ქ. თბილისი, ქუჩა რკინიგზა №30
ქ. თბილისი, ქუჩა ც. დადიანი №32
საკ. კოდი: 01.12.12.011.127 4953 მ²

პროექტის სახელწოდება

მრავალბინიანი საცხოვრებელი სახლის არქიტექტურული პროექტი

სტადია	პროექტი	არ
თანამდებობა	გვარი	ხელმოწერა
დირექტორი	გ. ბენდელიანი	
არქიტექტორი	ი. გოგოხია	
არქიტექტორი	გ. ახვლედიანი	

საპროექტო ლოგო	მისამართი
BIJI ARCHITECTURE	ქ. თბილისი მ. შავიშვილის №1ა
	TEL: 595 55-35-74 599 75-28-88

თარიღი	2021 წ.	მასშტაბი
ფორმატი	ფურცლის №	1:20, 1:50, 1:100
A-3	A. 77	

კ-1
კარი ზღურბლისა და მიმხურავის გარეშე

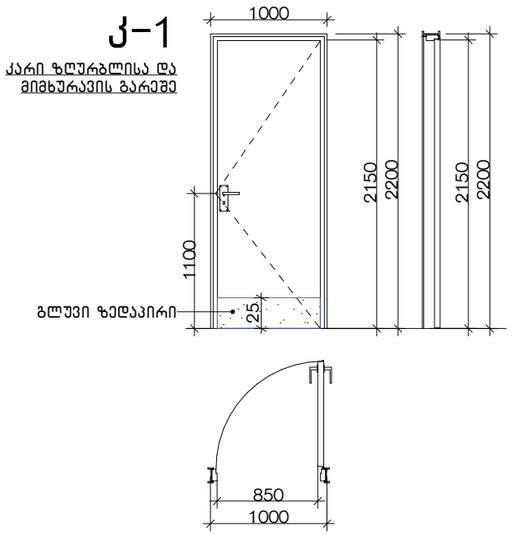

კ-2
კარი ზღურბლისა და მიმხურავის გარეშე

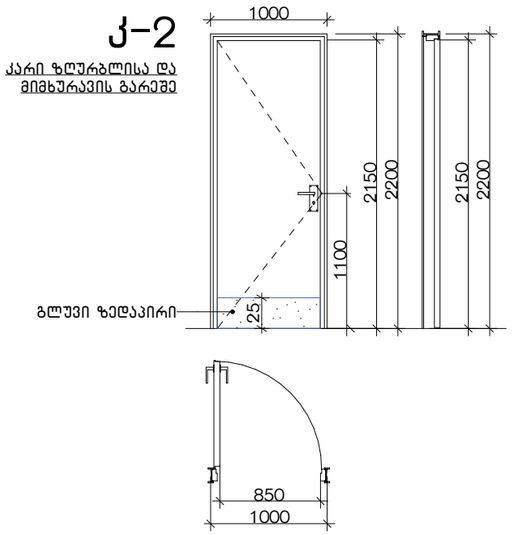

კ-3
კარი ზღურბლით მიმხურავის გარეშე

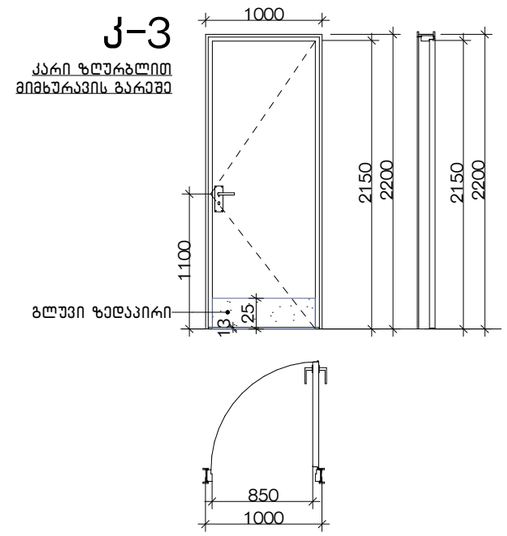

კ-4
კარი ზღურბლით მიმხურავის გარეშე

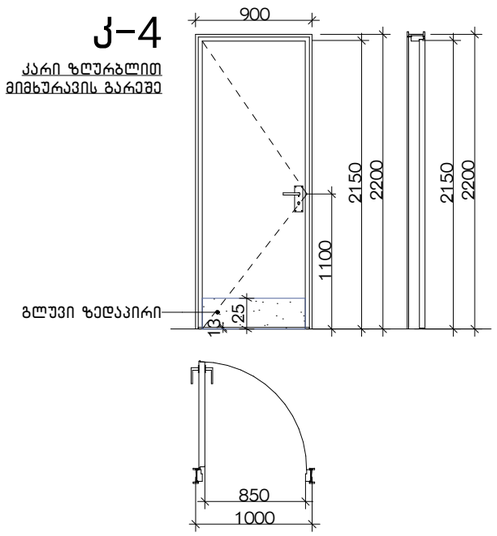



შენიშვნები:

- კარის ზედაპირი უნდა იყოს გლუვი იატაკიდან მინიმუმ 250 მმ-ის საზღვრებში.
- სახელურები, ჩამოსაწევი სახელურები, საკეტები, რაზები და მისაწვდომი კარის სხვა სამართავები ისეთი ფორმის იქნება, რომ ადვილად შეიძლებოდეს ერთი ხელით მოჭიდება და მის ასამუშავებლად საჭირო არ იქნება მაგრად მოჭიდება, წვალება ან მაჯის ტრიალი.
- დახურული კარის კავეულის გასაღები ნაწილები და გაღებისათვის განკუთვნილი ძალა შესაბამისობაში იქნება შემდეგთან:
  1. წინიდან მისაწვდომობისას, გამოწევით ან მიწოლით გაღებადი, არაუმეტეს 66.7 ნიუტონი.
  2. ბრუნვითი მოძრაობით გასაღები, არაუმეტეს 315 ნიუტონი სმ.
- **გასასვლელის კომპონენტებს (გზა-კიბე და ვესტიბიული) ემსახურება მიმხურავით აღჭურვილი კარებები.**
- კარის მიმხურავები ისე მოეწყობა, რომ 90 გრადუსით, ღია მდგომარეობიდან 12 გრადუსით გაღებულ მდგომარეობამდე კარის მისახურად საჭირო დრო არაუმცირეს 5 წამი იქნება.
- კარის ზამბარიანი ანჯამები ისე მოეწყობა, რომ 70 გრადუსით ღია მდგომარეობიდან დახურულ მდგომარეობამდე კარი არაუმცირეს 1.5 წამში გადავა.
- ცეცხლმედეგი კარისგან განსხვავებული კარის მიწოლით ან გამოწევით გაღებისათვის საჭირო ძალა შესაბამისობაში იქნება შემდეგთან:
  1. შენობაში განთავსებული ანჯამიანი კარი: არაუმეტეს 22.2 ნიუტონი.
- კარებების ცეცხლმედეგობა მითითებულია ხანძარსაწინააღმდეგო გეგმებზე.
- კარებების გაღების მიმართულება მითითებულია გეგმებზე.
- კერის ზღურბლი მითითბულია გეგმებზე
- არცერთი კარის სუფთა სიმაღლე არ იქნება 2,05 მეტრზე ნაკლები.

ნახაზის დასახელება:

კარების დეტალური ნახაზი

ექსპლიკაცია:

კორექტირება

№	კორექტირება	თარიღი
1		
2		
3		

პირობითი ნიშნები:

- ნაკვეთის საზღვარი
- მონოლითი
- იატაკის მოჯირკვა
- შემავსებელი
- ჭრილის ხაზი
- ±0.00 კონსტრუქციული ნიშნული
- ±0.00 არქიტექტურული ნიშნული

შენიშვნები

1. ნახაზში შეტანილი ცვლილება უნდა შეთანხმდეს პროექტის ავტორთან.
2. შენობის საპროექტო ნული (±0.00) ტოლია +432.90 აბსოლუტური ნიშნულის.
3. პროექტში ყველა ზომა მოცემულია სანტიმეტრებში, ნიშნულები - მეტრებში.

მისამართი

ქ. თბილისი, ჭუბა რკინიგზა №30
ქ. თბილისი, ქუჩა ც. დადიანი №32
ს.კ. კოდი: 01.12.12.011.127 4953 მ²

პროექტის სახელწოდება

მრავალბინიანი საცხოვრებელი სახლის არქიტექტურული პროექტი

სტადია	პროექტი	არ
თანამგზავრა	გვარი	ხელმოწერა
დირექტორი	გ. გენდელიანი	
არქიტექტორი	ი. გოგოხია	
არქიტექტორი	გ. ახვლედიანი	

საპროექტო ლოგო

მისამართი

BIJI ARCHITECTURE
BIJI ARCHITECTURE

ქ. თბილისი
გ. შათბერიძის №1ა

TEL:
595 55-35-74
599 75-28-88

თარიღი	2021 წ.	მასშტაბი
ფორმატი	ფურცლის №	1:50
A-3	A. 78	

კ-3*

კარი მიმხურავით ზღურბლის გარეშე

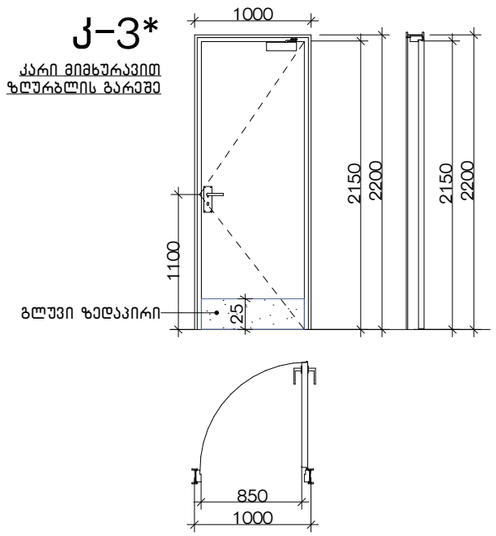

კ-4*

კარი მიმხურავით ზღურბლის გარეშე

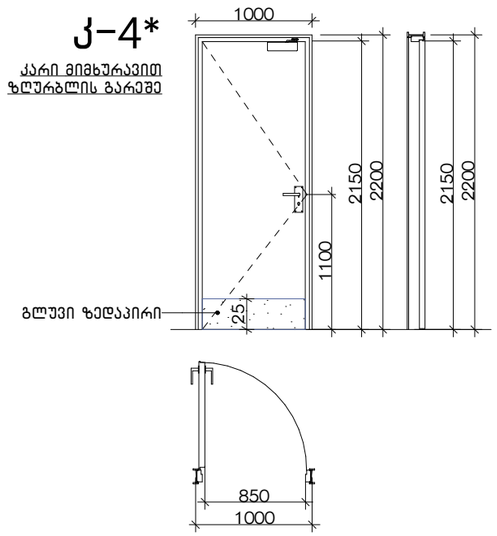

კ-5

კარი ზღურბლისა და მიმხურავის გარეშე

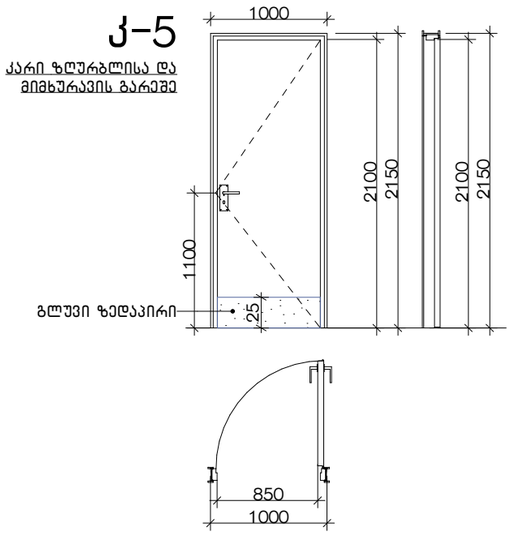

შენიშვნები:

- კარის ზედაპირი უნდა იყოს გლუვი იატაკიდან მინიმუმ 250 მმ-ის საზღვრებში.
- სახელურები, ჩამოსაწევი სახელურები, საკეტები, რაზები და მისაწვდომი კარის სხვა სამართავები ისეთი ფორმის იქნება, რომ ადვილად შეიძლებოდეს ერთი ხელით მოჭიდება და მის ასამუშავებლად საჭირო არ იქნება მაგრად მოჭიდება, წვალება ან მაჯის ტრიალი.
- დახურული კარის კავეულის გასაღები ნაწილები და გაღებისათვის განკუთვნილი ძალა შესაბამისობაში იქნება შემდეგთან:
  1. წინიდან მისაწვდომობისას, გამოწევით ან მიწოლით გაღებადი, არაუმეტეს 66.7 ნიუტონი.
  2. ბრუნვითი მოძრაობით გასაღები, არაუმეტეს 315 ნიუტონი სმ.
- **გასასვლელის კომპონენტებს (გზა-კიბე და ვესტიბიული) ემსახურება მიმხურავით აღჭურვილი კარებები.**
- კარის მიმხურავები ისე მოეწყობა, რომ 90 გრადუსით, ღია მდგომარეობიდან 12 გრადუსით გაღებულ მდგომარეობამდე კარის მისახურად საჭირო დრო არაუმცირეს 5 წამი იქნება.
- კარის ზამბარიანი ანჯამები ისე მოეწყობა, რომ 70 გრადუსით ღია მდგომარეობიდან დახურულ მდგომარეობამდე კარი არაუმცირეს 1.5 წამში გადავა.
- ცეცხლმედეგი კარისგან განსხვავებული კარის მიწოლით ან გამოწევით გაღებისათვის საჭირო ძალა შესაბამისობაში იქნება შემდეგთან:
  1. შენობაში განთავსებული ანჯამიანი კარი: არაუმეტეს 22.2 ნიუტონი.
- კარებების ცეცხლმედეგობა მითითებულია ხანძარსაწინააღმდეგო გეგმებზე.
- კარებების გაღების მიმართულება მითითებულია გეგმებზე.
- კერის ზღურბლი მითითებულია გეგმებზე
- არცერთი კარის სუფთა სიმაღლე არ იქნება 2,05 მეტრზე ნაკლები.

ნახაზის დასახელება:

კარების დეტალური ნახაზი

ექსპლიკაცია:

კორექტირება

№	კორექტირება	თარიღი
1		
2		
3		

პირობითი ნიშნები:

- ნაკვეთის საზღვარი
- ბეტონი
- იატაკის მოზიდვა
- შემავსებელი
- ჭრილის ხაზი
- ±0.00 კონსტრუქციული ნიშნული
- ±0.00 არქიტექტურული ნიშნული

შენიშვნები

1. ნახაზში შეტანილი ცვლილება უნდა შეთანხმდეს პროექტის ავტორთან.
2. შენობის საპროექტო ნული (±0.00) ტოლია +432.90 აბსოლუტური ნიშნულის.
3. პროექტში ყველა ზომა მოცემულია სანტიმეტრებში, ნიშნულები - მეტრებში.

მისამართი

ქ. თბილისი, ჭუბა რკინიგზა №30
ქ. თბილისი, ჭუბა ც. დადიანი №32
ს.კ. კოდი: 01.12.12.011.127 4953 მ²

პროექტის სახელწოდება

მრავალბინიანი
საცხოვრებელი სახლის
არქიტექტურული პროექტი

სტადია	პროექტი	არ
თანამდებობა	გვარი	ხელმოწერა
დირექტორი	ბ. ბენდელიანი	
არქიტექტორი	ი. ბოგოხია	
არქიტექტორი	ბ. ახვლედიანი	

საპროექტო ლოგო

BIJI ARCHITECTURE

მისამართი

ქ. თბილისი
ც. დადიანის №15

TEL:
595 55-35-74
599 75-28-88

თარიღი	2021 წ.	მასშტაბი
ფორმატი	ფურცლის №	1:50
A-3	A. 79	