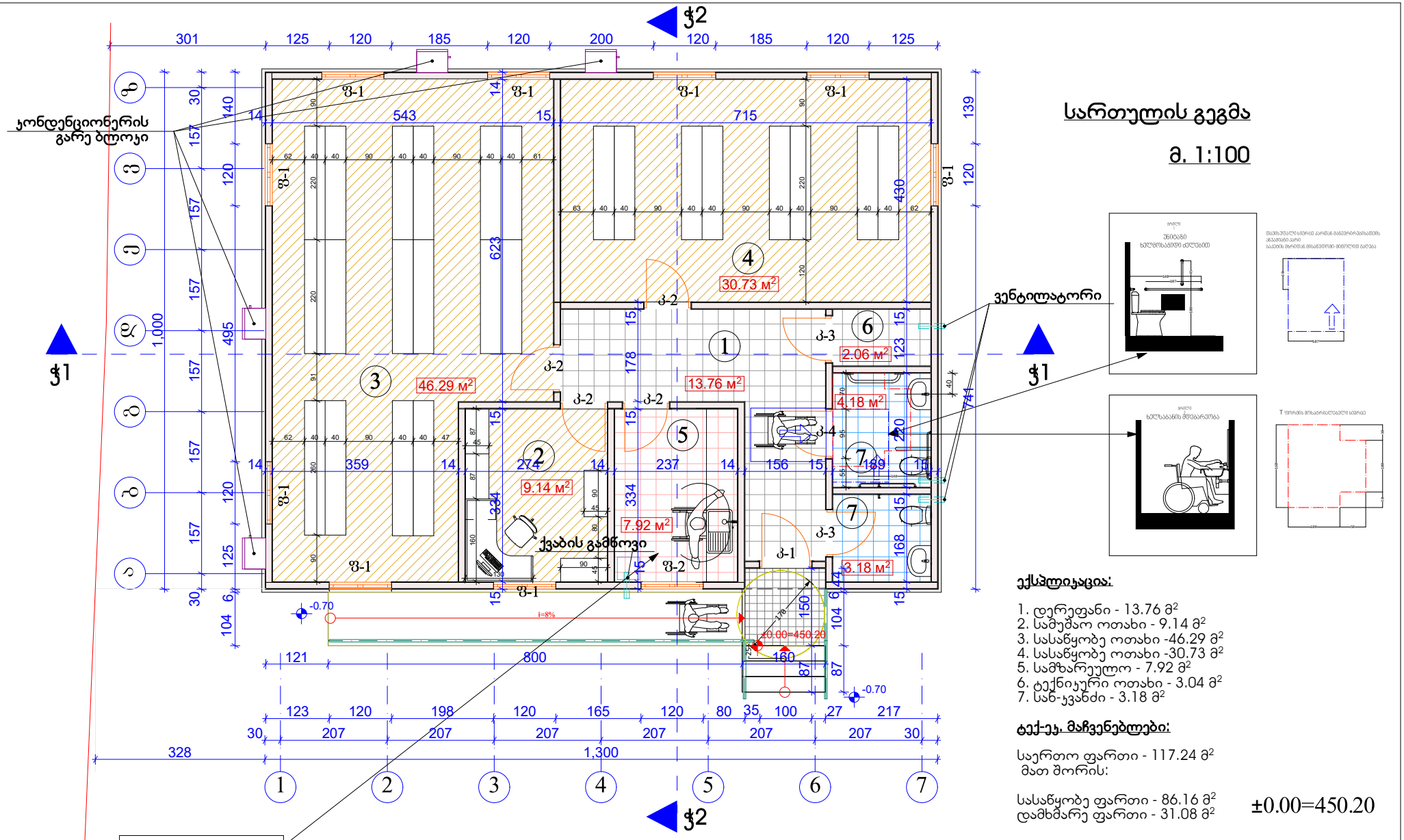

სართულის გეგმა

მ. 1:100

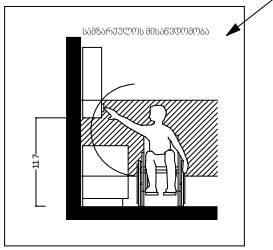

ექსპლიკაცია:

1. დერეფანი - 13.76 მ²
2. სამუშაო ოთახი - 9.14 მ²
3. სასაწყობე ოთახი -46.29 მ²
4. სასაწყობე ოთახი -30.73 მ²
5. სამზარეულო - 7.92 მ²
6. ტექნიკური ოთახი - 3.04 მ²
7. სან-ჯვაბი - 3.18 მ²

ტექ-ეკ. მაჩვენებლები:

საერთო ფართი - 117.24 მ²
მათ შორის:

სასაწყობე ფართი - 86.16 მ²
დამხმარე ფართი - 31.08 მ²

±0.00=450.20

შ.პ.ს. „NTN არ-ჯო“						2021 წ.
არქიტექტორი		ნ. ბერიძე	სს „პროკრედიტბანკი“-ს სასაწყობე (საარქივო) ფართის პროექტი			
			ქ. თბილისი, გაბრის ქუჩა №2			
			არქიტექტურული ნაწილი	სტადია	ფურც.	ფურც.რ
				პრ.	ა-4	19

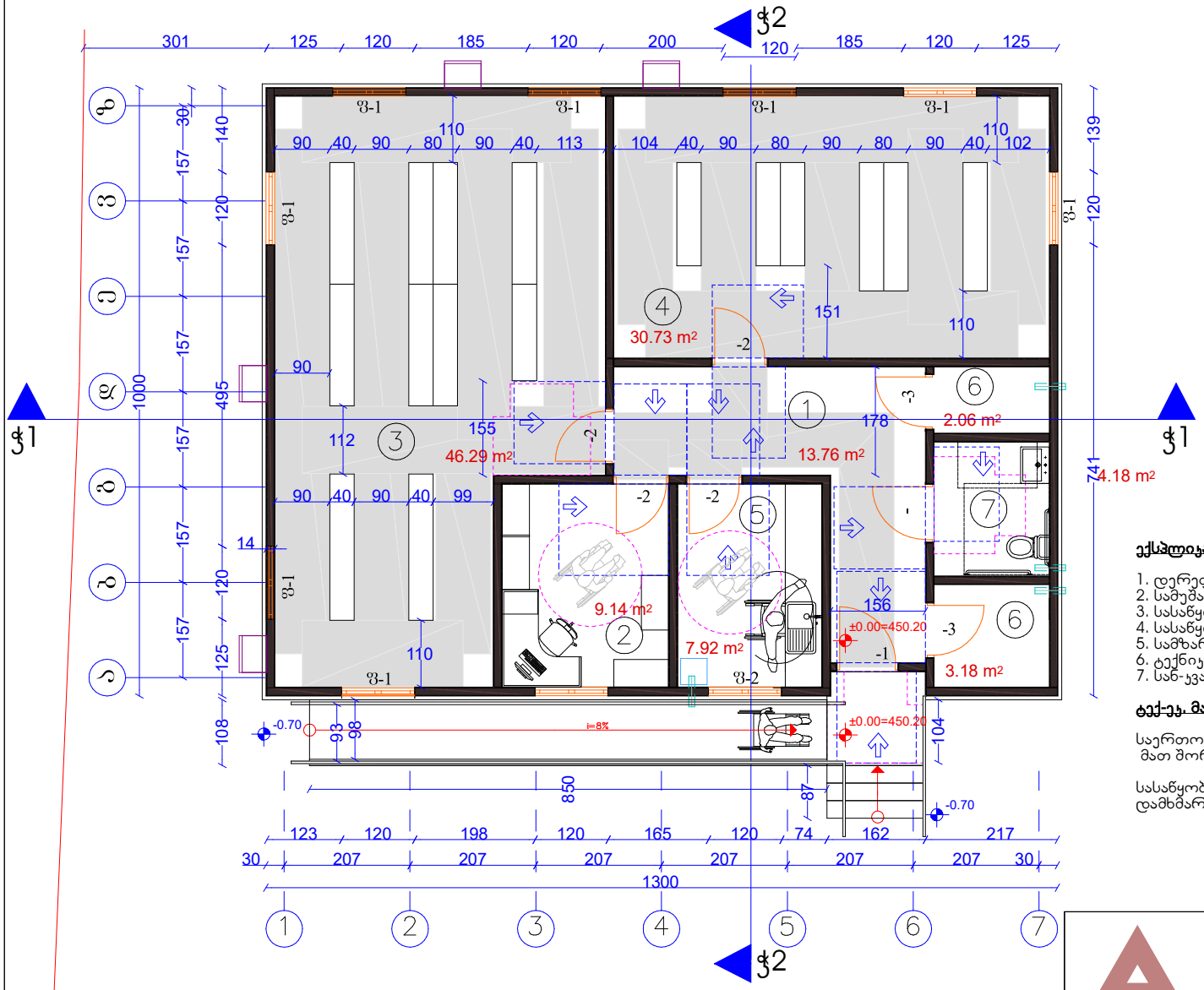

მისაწვდომი სვლაგეზი (90 სმ)

მისაწვდომი სვლაგეზი (110 სმ)

მოსატრიალებელი სივრცეები

ვარიანტი 4

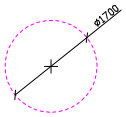

ვარიანტი 2

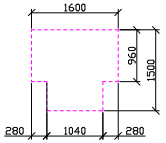

კარის წინ თავისუფალი სივრცე

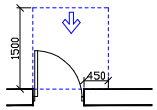

თავისუფალი სივრცე კართან მანევრირებისთვის
- ანკუმიანი კარი
წინიდან მისაწვდომი - გამოწვეთით გაღება

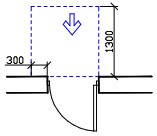

თავისუფალი სივრცე კართან მანევრირებისთვის
- ანკუმიანი კარი
წინიდან მისაწვდომი - მიწოლით გაღება

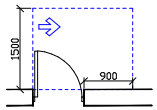

თავისუფალი სივრცე კართან მანევრირებისთვის
- ანკუმიანი კარი
ანკუმის მხრიდან მისაწვდომი - გამოწვეთით გაღება

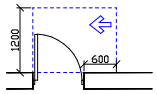

თავისუფალი სივრცე კართან მანევრირებისთვის
- ანკუმიანი კარი
სასვების მხრიდან მისაწვდომი - გამოწვეთით გაღება

ექსპლიკაცია:

1. დერეფანი - 13.76 მ²
2. სამეშაო ოთახი - 9.14 მ²
3. სასაწყობე ოთახი -46.29 მ²
4. სასაწყობე ოთახი -30.73 მ²
5. სამზარეულო - 7.92 მ²
6. ტექნიკური ოთახი - 3.04 მ²
7. სან-კვანძი - 3.18 მ²

ტექ-ეკ. მაჩვენებლები:

საერთო ფართი - 117.24 მ²
მათ შორის:

სასაწყობე ფართი - 86.16 მ²
დამხმარე ფართი - 31.08 მ²

შენიშვნები

1. იატაკის ზედაპირები მოეწყობა ისე, რომ იქნება მდგრადი, მყარი და არასრიალა.

შ.პ.ს. „NTN არ-კო“			2021 წ.
არქიტექტორი	ნ. ბერიძე	სს „პროკრედიტბანკი“-ს სასაწყობე (საარქივო) შენობის პროექტი ქ. თბილისი, გაბრის ქუჩა №2	
		არქიტექტურული ნაწილი	სტადია: პრ. / ა-4 / შენობა: 19
		სართულის მისაწვდომლობის გეგმა	

მისაწვდომი ტუალეტი მ. 1:25

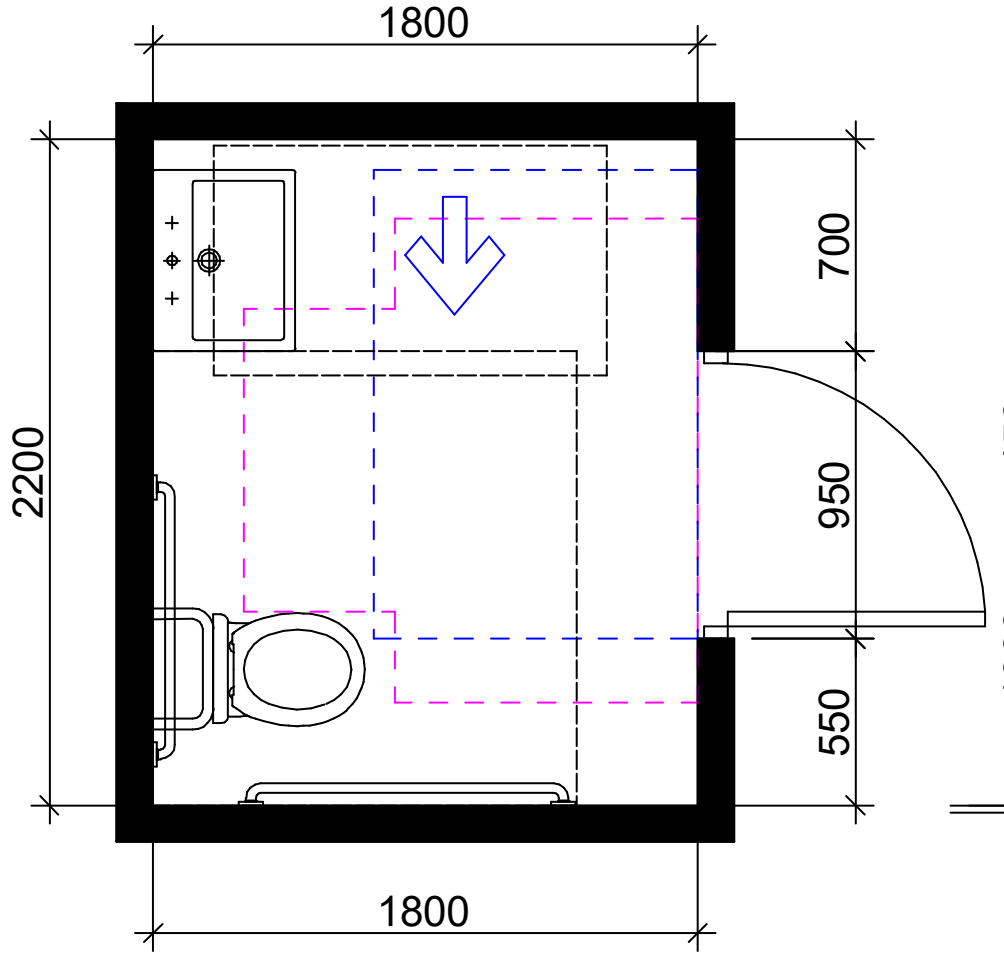

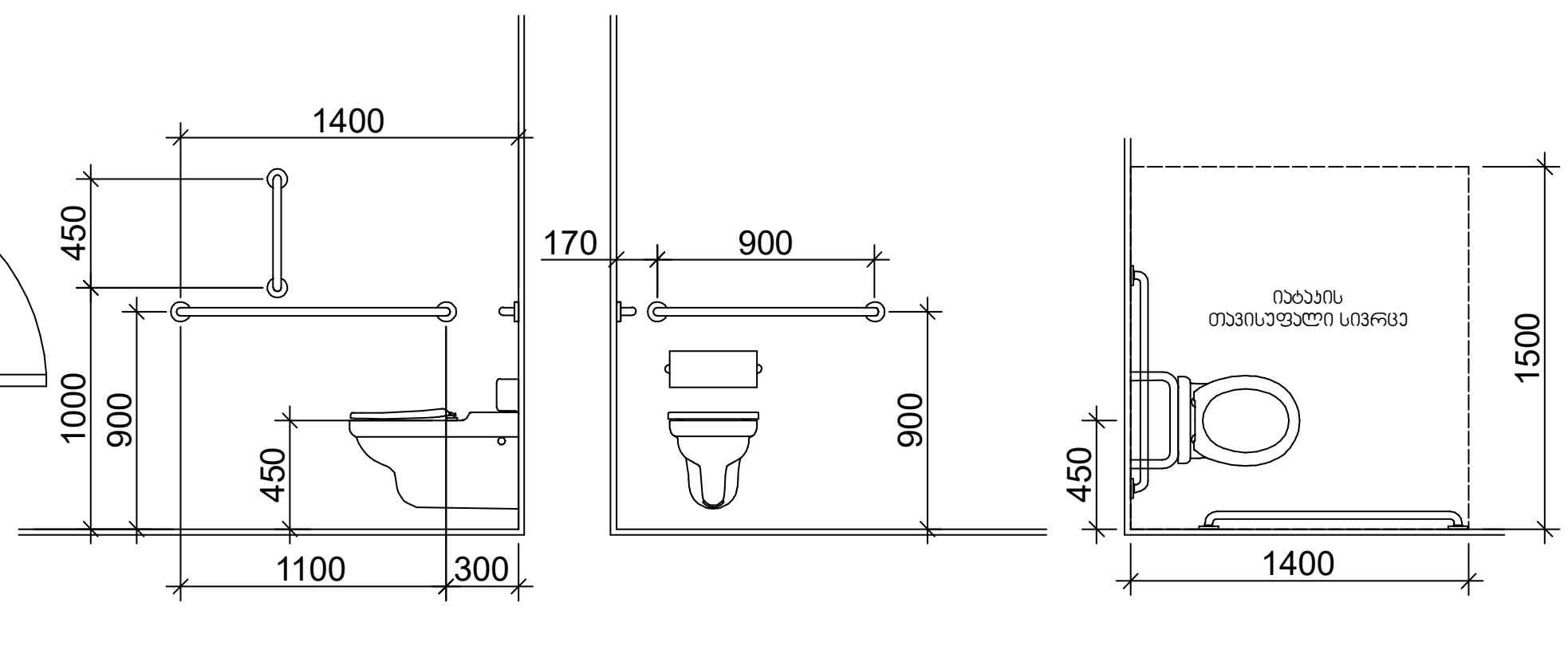

თავისუფალი სივრცე კართან მანევრირებისთვის
ანჯამიანი კარი
საკეტის მხრიდან მისაწვდომი - მიწოლით გაღება

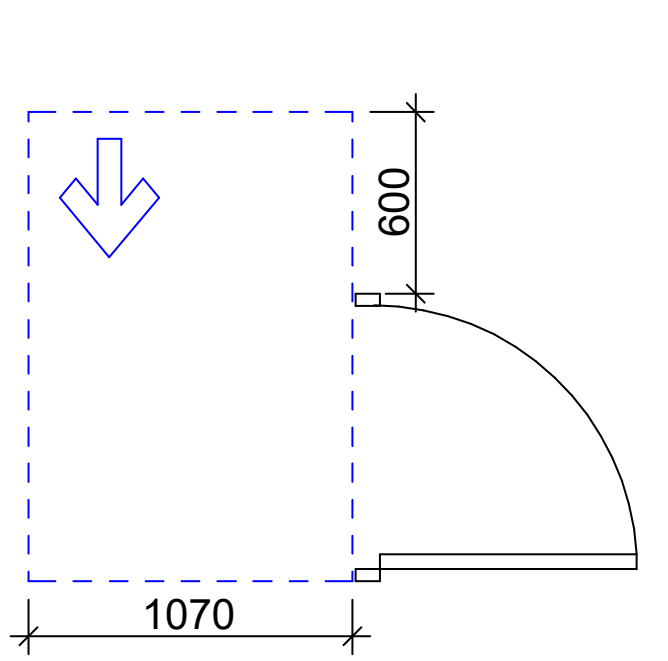

T ფორმის მოსატრიალებელი სივრცე
ვარიანტი 3

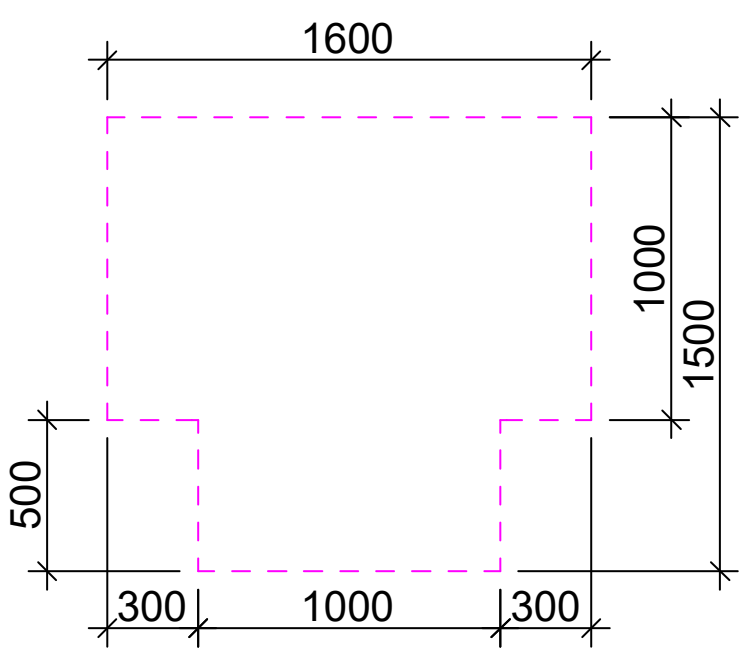

ხელსაბანის მდებარეობა

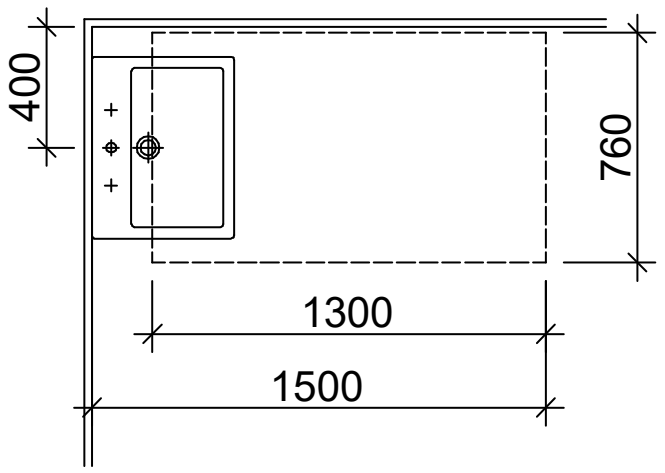

თავისუფალი სივრცე ფეხის ფალანგისთვის

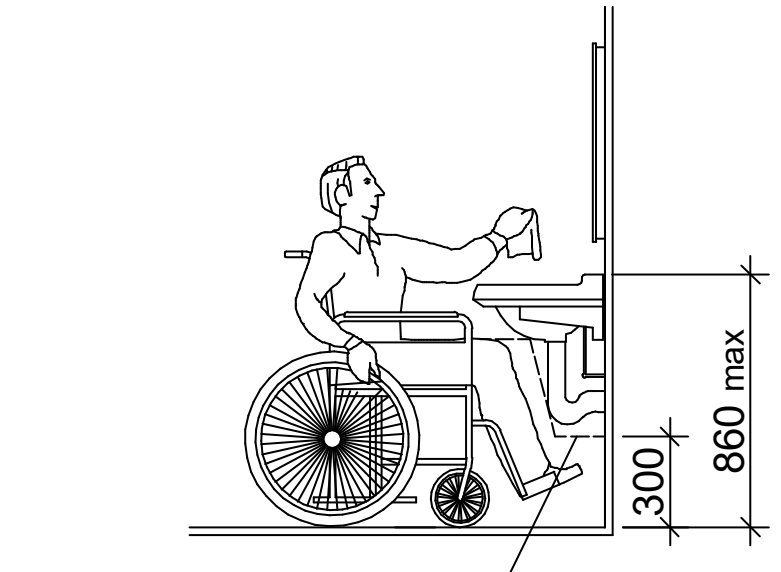

პანდუსი მ. 1:50

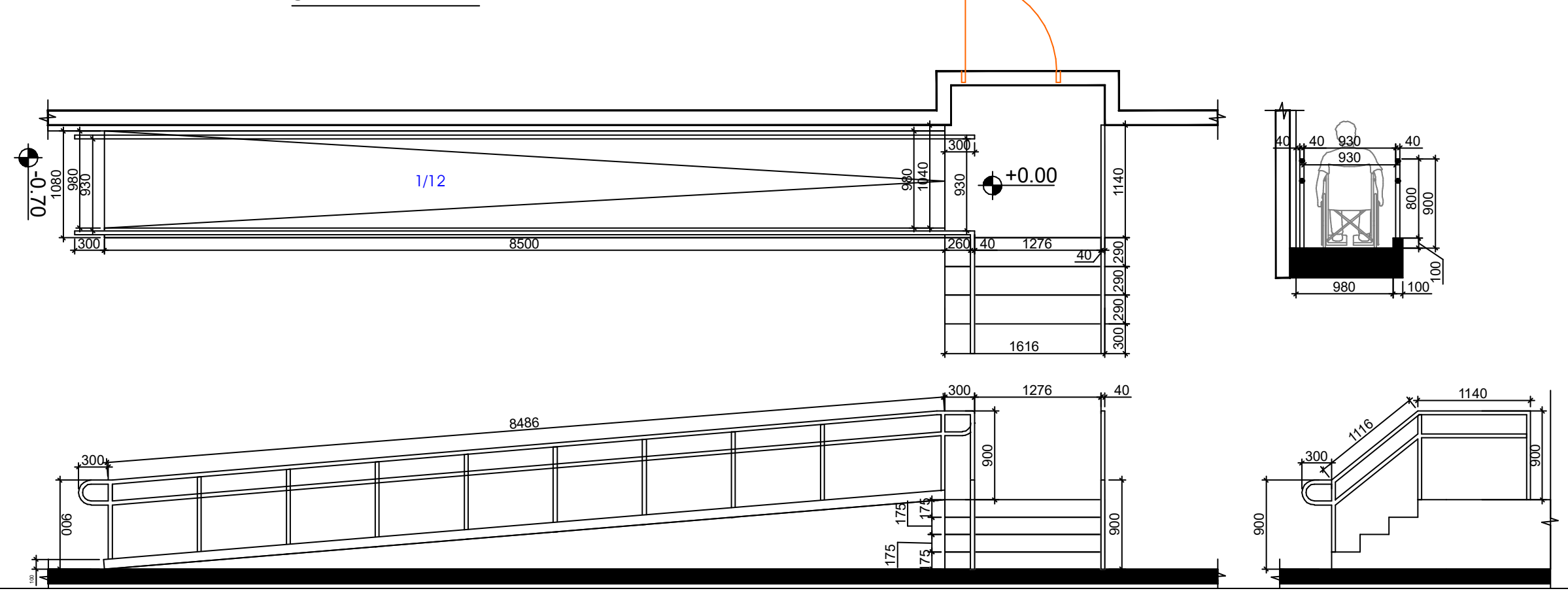

შ.პ.ს. „NTN არ-კო“					2021 წ.
არქიტექტორი		ნ. ბერიძე	სს „პროკრედიტბანკი“-ს სასაწყობე (საარქივო) ფართის პროექტი ქ. თბილისი, გაგრის ქუჩა №2		
			არქიტექტურული ნაწილი	სტადია	ფურც. / ფურც.რ
			მისაწვდომლობის დეტალები	პრ.	ა-4 / 19

ა-1

კარი ზღურბლის გარეშე მიმხურავით

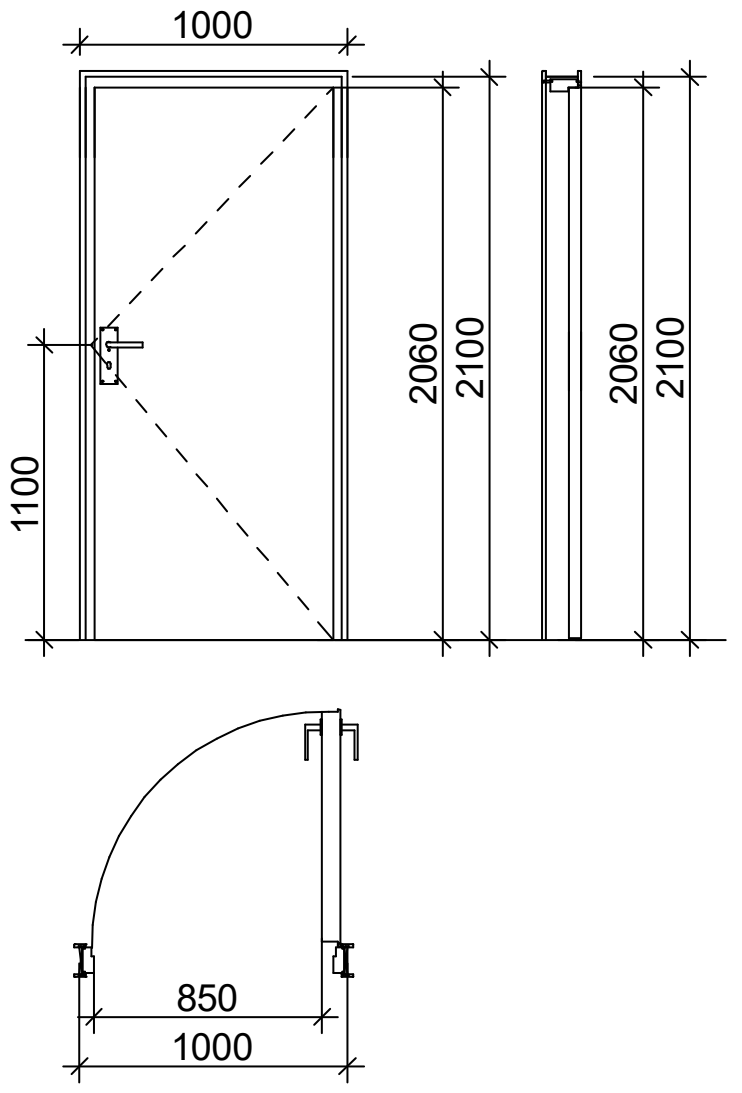

ა-2

კარი ზღურბლით მიმხურავის გარეშე

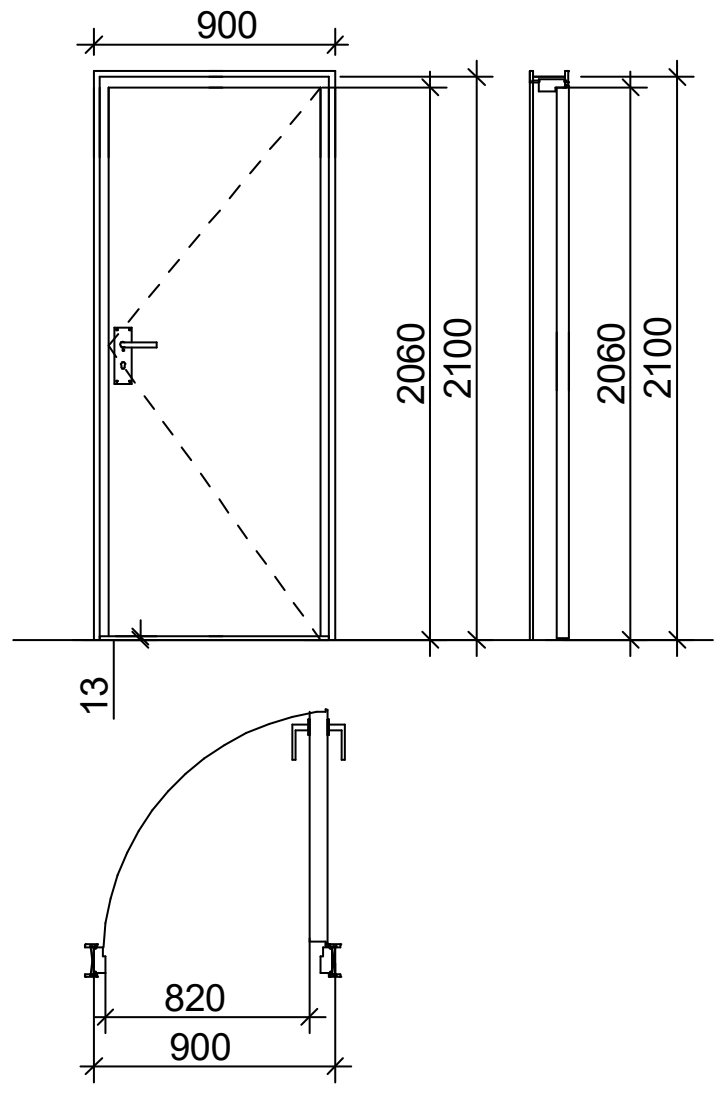

ნიშანი პიქტოგრამებით, ამობურცული ნიშნებით და ბრაილით განთავსდება მისაწვდომ ტუალეტის კარის მომიჯნავედ

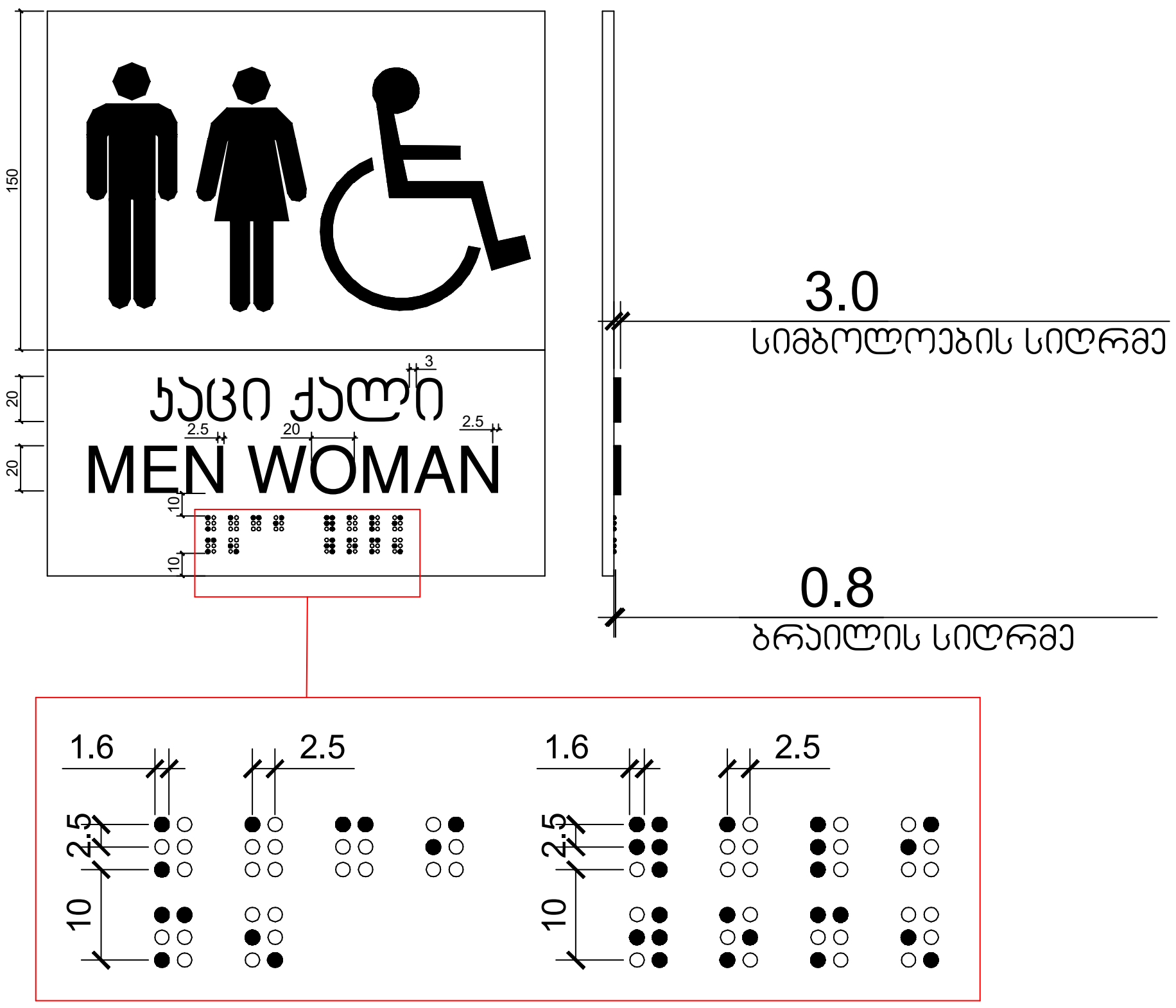

ა-4

კარი ზღურბლის და მიმხურავის გარეშე

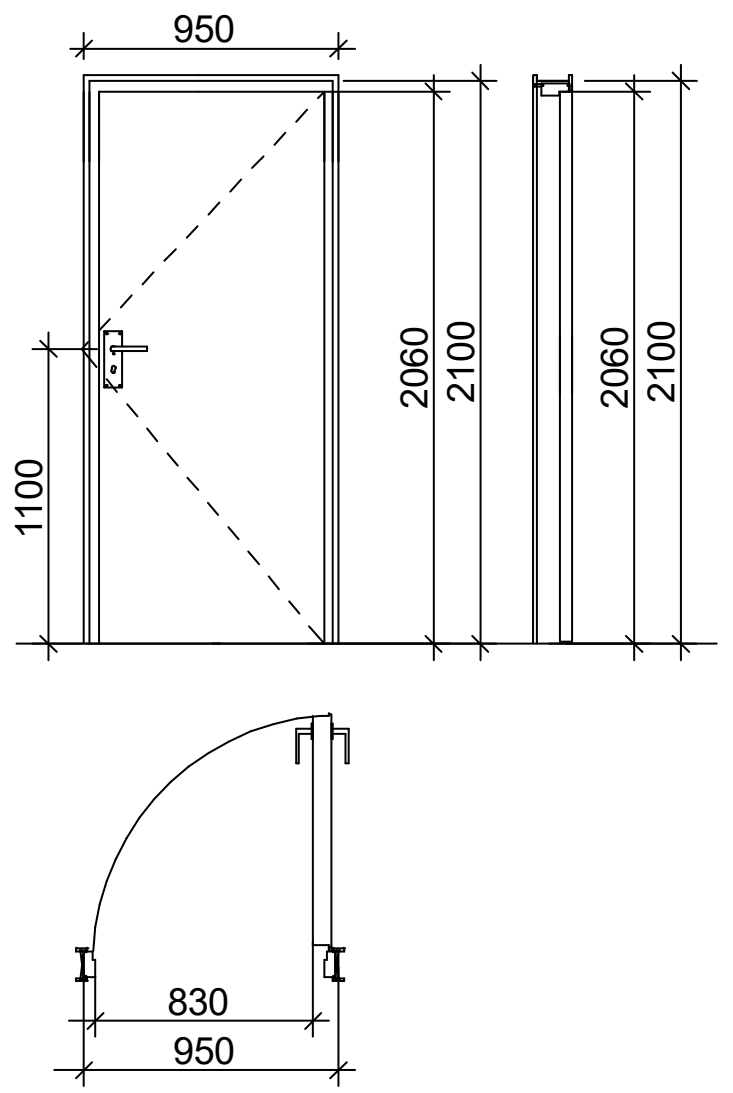

ზღურბლი მ. 1:1



შ.პ.ს. „NTN არ-კო"			2021 წ.
არქიტექტორი	[signature]	ნ. ბერიძე	სს „პროკრედიტბანკი"-ს სასაწყობე (საარქივო) ფართის პროექტი ქ. თბილისი, გაბრის ქუჩა №2

არქიტექტურული ნაწილი	სტადია	ფურც.	ფურც.რ
მისაწვდომლობის დეტალები	პრ.	ა-4'''	19

AR-KO NTN

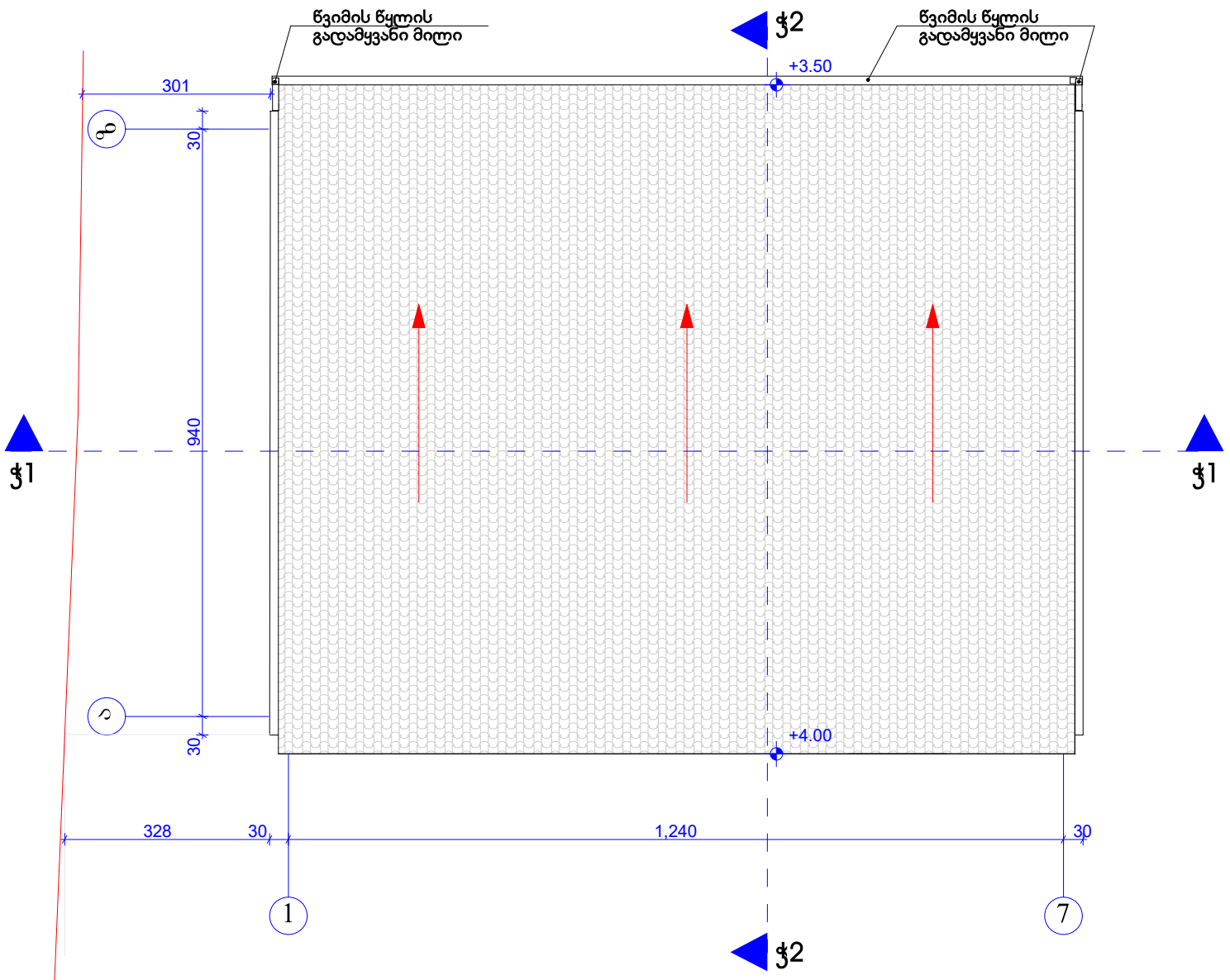

სახურავის გეგმა

მ. 1:100

±0.00=450.20

	შ.პ.ს. „NTN არ-ჯო“				2021 წ.
არქიტექტორი		ნ. ბერიძე	სს „პროკრედიტბანკი“-ს სასაწყობე (საარქივო) შართის პროექტი ქ. თბილისი, გაბრის ქუჩა №2		
			არქიტექტურული ნაწილი	სტადია	შურც.	შურც.რ
			სახურავის გეგმა	პრ.	ა-5	19