დაგეგმარების საფუძვლები და მიზნები:

პროექტი შედგენილია ქ. თბილისის მუნიციპალიტეტის სსიპ - ქ. თბილისის მუნიციპალიტეტის არქიტექტურის სამსახურის მიერ გაცემული ბრძანება № 5194205 20/11/2020 წ. მიწის ნაკვეთის სამშენებლოდ გამოყენების პირობების საფუძველზე. პროექტით გათვალისწინებულია მინის ტარის შესანახი საწყობის მშნებლობა.

მიწის ნაკვეთის მდებარეობა და აღწერა:

საპროექტო მიწის ნაკვეთი (საკ.კოდი 01.19.18.003.053) მდებარეობს ქალაქი თბილისი, დასახლება ორხევი, მექანიკური ქარხნის მიმდებარედ. ნაკვეთის ფართობი შეადგენს 6555.0 კვ.მ-ს ნაკვეთს სამხრეთით და აღმოსავლეთით ესაზღვრება; გივი ამილახვრის I ჩიხი, ხოლო დანარჩენ ორ მხარეს რეგისტრირებული მიწის ნაკვეთიები.

პროექტის აღწერა:

პროექტით გათვალისწინებულია მიწის დონიდან 8.00 მ. და 11.00 მ. სიმაღლის ორი შენობის მშენებლობა. შემობებში განთავსდება; სამი სასაწყობე ფართობები და სველი წერტილები. შენობა ადაპტირებულია შშმ პირთათვის. შენობებში მოწყობილი სველი წერტილები მისაწდომია. შენობების შესასვლელებში მოწყობილია პანდუსები შშმ პირთათვის 6%-ანი დახრილობით. შენობებს აქვს რამოდენიმე გასასვლელი, ძირითადი გასასვლელები გადის აღმოსავლეთით.

შენობაში მოეწყობა შემდეგი ხანძრისგან დაცვის სისტემები ;

1. ხელის ცეცხლმაქრები
2. სახანძრო განგაშისა და ცეცხლაღმომჩენი სისტემები
3. სახანძრო მილდგარების სისტემება
4. კვამლის საკონტროლო სისტემები.
5. სახანძრო–სამაშველო სამსახურის მიერ გამოსაყენებელი მისაერთებლები

დაგეგმარებისთვის გამოყენებული კანონმდებლობის აღწერა

საპროექტო შენობის დაგეგმარებისთვის გამოყენებულია საქართველოს მთავრობის #41 დადგენილება. ტექნიკური რეგლამენტი „შენობა-ნაგებობების უსაფრთხოების წესები“. საქართველოს მთავრობის 2019 წლის 31 მაისის 255 დადგენილება და ქალაქ თბილისის მუნიციპალიტეტის საკრებულოს 2016 წლის 24 მაისის 14-39 დადგენილება.

შენობა-ნაგებობის უსაფრთხოების წესებთან შესაბამისობის ანალიზი

გამოყენებული წესები - **„შენობა-ნაგებობის უსაფრთხოების წესები“**

ჩამოთვალეთ შენობის დაკავებულებები და აღწერეთ თითოეული გამოყენება
მცირე საფრთხის შემცველი სასაწყობო ჯგუფი სწ-2 (მინის ტარის შესანახი საწყობი ±0,00 ნიშნულზე).

კონსტრუქციის ტიპი:	
განსაზღვრეთ კონსტრუქციის ტიპი ახალი შენობისთვის: მაგალითი: II-A, II-B, V-A, V-B	II–B

სიმაღლის შეზღუდვები ცხრილი 503 -ის მიხედვით		
დაკავებულობები	**დასაშვები სართულიანობა**	**შემოთავაზებული სართულიანობა**
ჯგუფი სწ-2 (±0,00 ნიშნულზე).	**4**	**1**
	დასაშვები სიმაღლე	**შემოთავაზებული სიმაღლე**
საერთო სიმაღლე =	**16.8**	**11.00**
მიწის ზემოთ სართულის რაოდენობა =	**1**	

ფართობის შეზღუდვები ცხრილი 503 -ის მიხედვით		
დაკავებულობები	**დასაშვები ფართობი**	**შემოთავაზებული ფართობი**
სწ-2 ±0,00 ნიშნულზე.	**2420**	**1185.0**
სწ-2 ±0,00 ნიშნულზე.	**2420**	**2133.6**
იატაკის საერთო(სასარგებლო) ფართობი =	**3318.6**	
იატაკების რაოდენობა =	**1**	
შენობების საერთო ფართობი =	**3344.2**	

გარე კედლის ცეცხლმედეგობისა და ღიობისადმი მოთხოვნები ცხრილების 602-ის და 705.8 -ის მიხედვით									
გარე კედელი	**ხანძარსაწინააღმდეგო მანძილი** (მეტრი)	**ცეცხლმედეგობის ხარისხი** (საათი)		**კედლის ღიობების ფართობი** (კედლის %)					
		მოთხოვნილი	**გათვალისწინებული**	**დასაშვები**			**გათვალისწინებული**		
				დაცული	**დაუცველი საშხეფებით**	**დაუცველი**	**დაცული**	**დაუცველი საშხეფებით**	**დაუცველი**
საწყობი 1									
(9-1 ღეძებში)	4.00	არ მოეთხოვება	არ მოეთხოვება			15 %			0 %
(1-9 ღეძებში)	5.90	არ მოეთხოვება	არ მოეთხოვება			25 %			6 %
(ე-ა ღეძებში)	12.60	არ მოეთხოვება	არ მოეთხოვება			შეუზღუდავია			არ მოეთხოვება
(ა-ე ღეძებში)	3.60	არ მოეთხოვება	არ მოეთხოვება			15 %			0 %
საწყობი 2									
(6-1 ღეძებში)	5.90	არ მოეთხოვება	არ მოეთხოვება			25 %			0 %
(1-6 ღეძებში)	8.63	არ მოეთხოვება	არ მოეთხოვება			70 %			0 %
(კ-ა ღეძებში)	23.12	არ მოეთხოვება	არ მოეთხოვება			შეუზღუდავია			არ მოეთხოვება
(ა-კ ღეძებში)	6.70	არ მოეთხოვება	არ მოეთხოვება			45 %			3 %

ხანძრისაგან დაცვის სისტემებისადმი მოთხოვნები							
დაკავებულობები/სივრცეები/გასასვლელი საშუალებები	**ავტოსაშხეფი სისტემა**	**ალტერნატიული ავტომატური ცეცხლსაქრობი სისტემები**	**სახანძრო განგაშისა და ცეცხლაღმომჩენი სისტემები**	**სახანძრო მილდგარების სისტემები**	**კვამლის საკონტროლო სისტემები**	**ხელის ცეცხლმაქრები**	**საავარიო განგაშის სისტემები**
სწ-2			კი	კი	კი	კი	
სახანძრო-სამაშველო სამსახურის მიერ გამოსაყენებელი მისაერთებლები				კი 2 (შენობის გარეთ)			

განიავებისადმი მოთხოვნები		
დაკავებულობები/სივრცეები/გასასვლელი საშუალებები	ბუნებრივი განიავება	ხელოვნური განიავება
სასაწყობო ჯგუფი სწ-2	კი	კი
სველი წერტილები	–	კი

თითოეული სართულიდან გასასვლელი საშუალება									
სართულები	დაკავებულობა და დაკავებულობის დატვირთვის ჯამური მაჩვენებელი	მოთხოვნილი გასასვლელების/გასასვლელთან მისადგომის რაოდენობა	გათვალისწინებული გასასვლელების/გასასვლელთან მისადგომის რაოდენობა და ტიპი	გასასვლელი საშუალებების სიგანე					
				გზა-კიბეები		დერაფანი,		გასასვლელის გზა-კარი	
				მოთხოვნილი	გათვალისწინებული	მოთხოვნილი	გათვალისწინებული	მოთხოვნილი	გათვალისწინებული
პირველი სართული (±0.00 იშნული).	სწ-2 ჯგუფი (26 დ.დ)	1	2					0.82	0.90 და 2.8
	სწ-2 ჯგუფი (47 დ.დ)	2	6					0.82	0.90

წყალსადენი სისტემის ფიქსირებული მოწყობილობების რაოდენობა ცხრილი 1602.1-ის მიხედვით													
სართულები	დაკავებულობა და დაკავებულობის დატვირთვის ჯამური მაჩვენებელი	ფიქსირებული მოწყობილობები											
		უნიტაზი		ტუალეტის ხელსაბანები		აბაზანა/შხაპი		სასმელი წყლის ფანტანი		სამომსახურეო ნიჟარა		სამზარეულოს ნიჟარა	
		მოთხოვნილი	გათვალისწინებული	მოთხოვნილი	გათვალისწინებული	მოთხოვნილი	გათვალისწინებული	მოთხოვნილი	გათვალისწინებული	მოთხოვნილი	გათვალისწინებული	მოთხოვნილი	გათვალისწინებული
პირველი სართული (±0.00 იშნული).	სწ-2 ჯგუფი (26 დ.დ)	1	1	1	1			1	2	1	1		
	სწ-2 ჯგუფი (47 დ.დ)	1	3	1	3			1	6	1	3		

ქალაქი თბილისი, დასახლება ორხევი, მექანიკური ქარხნის მიმდებარედ. შპს "იბერია ლოჯისტიკა"-ს საკუთრებაში არსებულ მიწის ნაკვეთზე (საკ. კოდი 01.19.18.003.053) დაპროექტებული მინის ტარის საწყობის

არქიტექტურული პროექტის

„ტექნიკური რეგლამენტის - შენობა-ნაგებობის უსაფრთხოების

წესების დამტკიცების თაობაზე“ საქართველოს მთავრობის 2016 წლის 28 იანვრის #41

დადგენილების მოთხოვნებთან შესაბამისობის დადგენის თაობაზე

საექსპერტო დასკვნა

დამკვეთი	შპს "იბერია ლოჯისტიკა"
პროექტის ავტორი	მ. ბარბაქაძე
ექსპერტი	ბ. დავითური

2021

საექსპერტო დასკვნის მოსამზადებლად, ექსპერტიზისათვის გადმოიცა საპროექტო შენობის არქიტექტურული პროექტი, რომელიც მოიცავს შემდეგ მასალებს:

• საპროექტო ობიექტის არქიტექტურული პროექტის ზოგადი ინფორმაცია (არქიტექტურული პროექტის შემადგენლობის ჩამონათვალი; პირობითი აღნიშვნები; შენობა-ნაგებობის პროექტირების აღწერილობა; შენობა-ნაგებობის უსაფრთხოების წესებთან შესაბამისობის ანალიზი).
• საპროექტო შენობის ტექნიკურ-ეკონომიკური მაჩვენებელი.
• საპროექტო მიწის ნაკვეთის გენერალური-გეგმა.
• შენობა-ნაგებობის ყველა სართულის გეგმა.
• შენობა-ნაგებობის ჭრილები.
• შენობა-ნაგებობის ფასადები.
• კიბის დეტალური ნახაზი.
• შენობის მოცულობითი ვიზუალიზაცია.

შენიშვნა:

• საექსპერტო დასკვნა მოიცავს ტექნიკური რეგლამენტის - „შენობა-ნაგებობის უსაფრთხოების წესები“-ს დამტკიცების თაობაზე საქართველოს მთავრობის 2016 წლის 28 იანვრის #41 დადგენილებასთან შესაბამისობის შეფასებას და არ ეხება სხვა რაიმე ნორმატიულ თუ ინდივიდუალურ აქტებთან შესაბამისობის ანალიზს.
• ექსპერტიზისათვის გადმოცემული დოკუმენტაციის სისწორეზე და რეალობასთან შესაბამისობაზე პასუხისმგებლობა ეკისრება მომწოდებელ მხარეს.
• დამკვეთი ვალდებულია შენობა-ნაგებობის მშენებლობა და შემდგომი ექსპლუატაციის პროცესი განახორციელოს წინამდებარე დასკვნის შესაბამისად და დასკვნაში აღნიშნული რეკომენდაციების გათვალისწინებით.
• საექსპერტო დასკვნაში გამოყენებული ტერმინები შეესაბამება შენობა-ნაგებობის უსაფრთხოების წესებში გამოყენებულ ტერმინებს და უნდა განიმარტოს აღნიშნული წესების მიხედვით.
• საპროექტო შენობის არქიტექტურული დოკუმენტაციის ისეთი კორექტირება, რომელიც შეუსაბამობაში მოდის წინამდებარე დასკვნის ნაწილებთან, შეთანხმებული უნდა იყოს ექსპერტთან.
• სახანძრო უსაფრთხოების სისტემების და მასთან დაკავშირებული საინჟინრო-კომუნიკაციების პროექტები უნდა დამუშავდეს „შენობა-ნაგებობების

უსაფრთხოების წესები“-ს მოთხოვნათა დაცვით.

• საპროექტო შენობის მთლიანი ან ნაწილობრივი ფუნქციის ან/და დაკავებულობის ცვლილების შემთხვევაში, კორექტირებული არქიტექტურული დოკუმენტაცია შეთანხმებული უნდა იყოს ექსპერტთან და მშენებლობის ნებართვის გამცემ ორგანოსთან.

• უსაფრთხოების ზომები მშენებლობის დროს დაცული უნდა იყოს წესების მე-20 თავის შესაბამისად.

პროექტის ზოგადი აღწერილობა:

საპროექტო მიწის ნაკვეთი (საკ.კოდი 01.19.18.003.053) მდებარეობს ქალაქი თბილისი, დასახლება ორხევი, მექანიკური ქარხნის მიმდებარედ. ნაკვეთის ფართობი შეადგენს 6555.0 კვ.მ-ს ნაკვეთს სამხრეთით და აღმოსავლეთით ესაზღვრება; გივი ამილახვრის I ჩიხი, ხოლო დანარჩენ ორ მხარეს რეგისტრირებული მიწის ნაკვეთიები.

პროექტით გათვალისწინებულია მიწის დონიდან 8.00 მ. და 11.00 მ. სიმაღლის ორი შენობის მშენებლობა. შემობებში განთავსდება; სამი სასაწყობე ფართობები და სველი წერტილები. შენობა ადაპტირებულია შშმ პირთათვის. შენობებში მოწყობილი სველი წერტილები მისაწდომია. შენობების შესასვლელებში მოწყობილია პანდუსები შშმ პირთათვის 6%-ანი დახრილობით. შენობებს აქვს რამოდენიმე გასასვლელი, ძირითადი გასასვლელები გადის აღმოსავლეთით.

საექსპერტო დასკვნა საქართველოს მთავრობის 2009 წლის №57 დადგენილების 25-ე მუხლის მე-3 პუნქტის მიხედვით მოიცავს შემდეგ ნაწილებს:

1) დაკავებულობ(ებ)ისა და დაკავებულობის დატვირთვების შეფასებას;

2) კონსტრუქციის ტიპების შეფასებას;

3) სიმაღლისა და ფართობის შეფასებას;

4) გასასვლელი საშუალებების შეფასებას;

5) მისაწვდომობის შეფასებას;

6) გარე კედლებისადმი მოთხოვნების შეფასებას;

7) სახურავის ანაწყობების შეფასებას;

8) ცეცხლმედეგობის ხარისხიანი მოთხოვნილი გამმიჯნავების შეფასებას;

9) ხანძრისაგან დაცვის სისტემების შეფასებას;

10) წყალსადენი სისტემის ფიქსირებული მოწყობილობების შეფასებას;

11) შიგა გარემოსადმი მოთხოვნების შეფასებას;

1. დაკავებულობებისა და დაკავებულობის დატვირთვის შეფასება:

წარმოდგენილი პროექტის მიხედვით, თითოეული სივრცისთვის მინიჭებული დაკავებულობის ჯგუფი შეესაბამება 302-ე ქვეთავს. პროექტში გამოყენებულია შემდეგი დაკავებულობები:

✓ **სასაწყობო ჯგუფი სწ-2** (მინის ტარის შესანახი საწყობი ± 0.00 ნიშნულზე) - შეესაბამება 311-ე ქვეთავს, რომლის მიხედვითაც ამ ჯგუფს განეკუთვნება სასაწყობო ფართობები.

✓ **სასაწყობო ჯგუფი სწ-2** (± 0.00 ნიშნულზე) ------ 46.5 მთლიანი (სასაწყობო ფართობები).

✓ **სასაწყობო ჯგუფი სწ-2:**
(± 0.00) 1185.0 კვ.მ/46.5 დ.დ.ფ.=26 დ.დ. 639.0კვ.მ/46.5 დ.დ.ფ.=14 დ.დ. 855.6 კვ.მ/46.5 დ.დ.ფ.=19 დ.დ. 639.0კვ.მ/46.5 დ.დ.ფ.=14 დ.დ.
ჯამი = 73 დ.დ.

იატაკის ფართობში „წესების“ განმარტების (ქვეთავი 202) მიხედვით დათვლილია გარე კედლების შიგა პერიმეტრის საზღვრებში მოქცეული თითოეული სართულის მთლიანი (შახტების გარეშე) გარე კედლებს შორის მოქცეული ფართობი და გადახურული აივნები.

დაკავებულობების დატვირთვების გამოანგარიშება განხორციელებულია №41 დადგენილების - თავი 2 და თავი 10, ქვეთავები 202 და 1004 და ცხრილი 1004.1.2-ის მიხედვით.

დაკავებულობის ჯგუფების შერჩევა და ასევე მათი დატვირთვების გამოანგარიშება განხორციელებულია „წესების“ მიხედვით.

2. კონსტრუქციის ტიპების შეფასება:

- შენობის კონსტრუქციული ტიპი განსაზღვრულია II B ტიპი, რომელიც შერჩეულ იქნა შენობის დაკავებულობის, სართულიანობის, სიმაღლისა და

ფართობის მიხედვით და სრულიად აკმაყოფილებს 503 ცხრილის მოთხოვნებს. (ცეცხლმედეგობის ხარისხის მოთხოვნები შენობის ელემენტებისათვის კონსტრუქციული ტიპების მიხედვით იხ. 601 ცხრილში)

კონსტრუქციული ტიპი დადგენილია №41 დადგენილების - თავი 6, ქვეთავი 601, და თავი 5, ქვეთავი 503 და ცხრილი 503-ის მიხედვით.

კონსტრუქციული ტიპის შერჩევა განხორციელებულია „წესების“ მიხედვით.

3. შენობის ზოგადი სიმაღლისა და ფართობის შეფასება:

503 ცხრილის მიხედვით, საპროექტო შენობაში არსებული დაკავებულობების და კონსტრუქციული II-B ტიპის მიხედვით დადგენილია შენობის დასაშვები სართულიანობა, სიმაღლე და ფართობი. თითოეულ სართულზე დაკავებულობების ფართობის ჯამური მაჩვენებელი გასასვლელი საშუალებების ფართობებთან და სხვა ელემენტებთან ერთად არ ცდება 503 ცხრილში სართულების ფართობთან დაკავშირებულ ზღვარს. შენობის სიმაღლე მიწის დონიდან განსაზღვრულია სწორად და არის 8.50 მ. ხოლო დასაშვები სართულიანობა საპროექტო დოკუმენტაციით მოცემული დაკავებულობისთვის (სწ-2) განსაზღვრულია ინდივიდუალურად და შეადგენს:

სიმაღლის შეზღუდვები ცხრილი 503 -ის მიხედვით		
დაკავებულობები	**დასაშვები სართულიანობა**	**შემოთავაზებული სართულიანობა**
ჯგუფი სწ-2 (±0,00 ნიშნულზე).	**4**	**1**
	დასაშვები სიმაღლე	**შემოთავაზებული სიმაღლე**
საერთო სიმაღლე =	**16.8**	**11.00**
მიწის ზემოთ სართულის რაოდენობა =	**1**	

ფართობის შეზღუდვები ცხრილი 503 -ის მიხედვით		
დაკავებულობები	**დასაშვები ფართობი**	**შემოთავაზებული ფართობი**

სწ-2 ±0,00 ნიშნულზე.	2420	1185.0
სწ-2 ±0,00 ნიშნულზე.	2420	2133.6
იატაკის საერთო(სასარგებლო) ფართობი =	3318.6	
იატაკების რაოდენობა =	1	
შენობების საერთო ფართობი =	3344.2	

გამოყენებულია №41 დადგენილების - თავი 5, ქვეთავი 503, ცხრილი 503.

წარმოდგენილი ობიექტის სიმაღლე, სართულიანობა და ფართობი შესაბამისობაშია შერჩეულ კონსტრუქციულ ტიპთან და აკმაყოფილებს „წესების“ 503 ცხრილის მოთხოვნებს

4. გასასვლელი საშუალებების შეფასება:

გასასვლელების სისტემაში შემავალი სამივე ელემენტის (გასასვლელთან მისადგომი, გასასვლელი, შენობიდან გამოსასვლელი) ანალიზი განხორციელდა შენობის თითოეული სართულის დაკავებულობის დატვირთვის, გასავლელამდე სავალი მანძილის, ჩიხურ დერეფნებთან დაკავშირებული შეზღუდვების და გასავლელის კომპონენტების ზომების საფუძველზე მე-10 თავის შესაბამისად.

თითოეული სართულიდან გასასვლელი საშუალება									
სართულები	დაკავებულობა და დაკავებულობის დატვირთვის ჯამური მაჩვენებელი	მოთხოვნილი გასასვლელების/გასასვლელთან მისადგომის რაოდენობა	გათვალისწინებული გასასვლელების/გასასვლელთან მისადგომის რაოდენობა და ტიპი	გასასვლელი საშუალებების სიგანე					
				გზა-კიბეები		დერაფანი,		გასასვლელის გზა-კარი	
				მოთხოვნილი	გათვალისწინებული	მოთხოვნილი	გათვალისწინებული	მოთხოვნილი	გათვალისწინებული
პირველი სართული (±0.00 იშნული).	სწ-2 ჯგუფი (26 დ.დ)	1	2					0.82	0.90 და 2.8
	სწ-2 ჯგუფი (47 დ.დ)	2	6					0.82	0.90

• შენობას თავისი მოცულობიდან, სართულიანობიდან და თითოეულ სართულზე დაკავებულობის მაქსიმალერი დატვირთვიდან გამომდინარე, 1021.2(2) ცხრილის შესაბამისად ესაჭიროება თითო გასასვლელის მოწყობა, მიუხედავად ამისა თითოეულ ფართობში გათვალისწინებულია ორი გასასვლელი.
• თითოეულ ფართში გათვალისწინებული გასასვლელი და გასასვლელთან მისადგომი გზა-კარის რაოდენობა შეესაბამება 1015-ე ქვეთავის მოთხოვნებს.
• გასასვლელებთან მისადგომი მაქსიმალური სავალი მანძილი წარმოადგენს 51.39 მ.– ს. და აკმაყოფილებს 1016.2-ე ცხრილით გათვალისწინებულ ნორმებს .
• კარის ღიობების გამტარუნარიანობის (სმ-ში) გამოსათვლელად გამოყენებულია 5.1 ფაქტორი. ყველა სივრცისთვის კარის სიგანე სწორად არის განსაზღვრული და მეტია დასაშვებ მინიმუმზე 0.82 მეტრზე მეტს.

შენიშვნა-რეკომენდაციები:

• *დენის გათიშვისას, სათადარიგო ელექტროსისტემამ ავტომატურად უნდა გაანათოს დერეფნები, გასასვლელის გზა-კიბეები, გასასვლელის გზა-დერეფნები და შენობიდან გამოსასვლელები.*
• *გასასვლელი საშუალებების განათებულობა სავალი ზედაპირის დონესთან 11 ლუქსზე ნაკლები არ უნდა იყოს.*
• *მთელ შენობაში გათვალისწინებული იქნას შესაბამისი ნიშანთა სისტემის განთავსება, რომელიც უზრუნველყოფს შენობაში მყოფ ადამიანების მარტივ თვით ევაკუაციას.*

გამოყენებულია №41 დადგენილების - თავი 10, ქვეთავები 1005, 1008, 1009 და 1013

გასასვლელი საშუალებების გამტარუნარიანობა აკმაყოფილებს „წესების“ მოთხოვნებს.

5. მისაწვდომობის შეფასება:

• საპროექტო შენობები ითვალისწინებს შეზღუდული შესაძლებლობის მქონე პირთათვის (შშმპ) მისაწვდომობას.
• პროექტის გეგმაზე ასახულია მისაწვდომი სვლა გეზი, რომელიც უზრუნველყოფს შშმ პირთა მისაწვდომობას მის ყველა სივრცეში.
• შენობები უზრუნველყოფილია შეზღუდული შესაძლებლობების მქონე პირთათვის მისაწდომი ტუალეტებით.
• შენობების შესასვლელებში მოწყობილია პანდუსები შშმ პირთათვის 6%-ანი

დახრილობით.
• საპროექტო შენობებშიში მისაწვდომი გასასვლელი საშუალება უწყვეტად მიემართება საზოგადოებრივი გზისაკენ.

გამოყენებულია №41 დადგენილების - თავი 11, ქვეთავი 1103

მისაწვდომობის აუცილებლობა განსაზღვრულია „წესების“ მიხედვით

6. გარე კედლებისადმი მოთხოვნების შეფასება:

საპროექტო შენობის გარე კედლების ყველა კომპონენტი, კერძოდ, გარე კედლის ღიობების მაქსიმალური ფართობი, ხანძარსაწინააღმდეგო მანძილი და ღიობების დაცვის ხარისხი, განსაზღვრულია წესების 705 ქვეთავის მიხედვით და შეესაბამება 705.8 ცხრილის მოთხოვნებს. საპროექტო დოკუმენტაციის მიხედვით, შენობისთვის განსაზღვრულია ხანძარსაწინააღმდეგო მანძილები, წესების მოთხოვნების შესაბამისად.

გარე კედლის ცეცხლმედეგობისა და ღიობისადმი მოთხოვნები ცხრილების 602-ის და 705.8 -ის მიხედვით									
გარე კედელი	**ხანძარსაწინააღმდეგო მანძილი** (მეტრი)	**ცეცხლმედეგობის ხარისხი** (საათი)		**კედლის ღიობების ფართობი** (კედლის %)					
		მოთხოვნილი	**გათვალისწინებული**	**დასაშვები**			**გათვალისწინებული**		
				დაცული	**დაუცველი საშხეფებით**	**დაუცველი**	**დაცული**	**დაუცველი საშხეფებით**	**დაუცველი**
საწყობი 1									
(9-1 ღეძებში)	4.00	არ მოეთხოვება	არ მოეთხოვება			15 %			0 %
(1-9 ღეძებში)	5.90	არ მოეთხოვება	არ მოეთხოვება			25 %			6 %
(ე-ა ღეძებში)	12.60	არ მოეთხოვება	არ მოეთხოვება			შეუზღუდავია			არ მოეთხოვება
(ა-ე	3.60	არ მოეთხოვება	არ მოეთხოვება			15 %			0 %

ღეძებში)									
საწყობი 2									
(6-1 ღეძებში)	5.90	არ მოეთხოვება	არ მოეთხოვება			25 %			0 %
(1-6 ღეძებში)	8.63	არ მოეთხოვება	არ მოეთხოვება			70 %			0 %
(კ-ა ღეძებში)	23.12	არ მოეთხოვება	არ მოეთხოვება			შეუზღუდავია			არ მოეთხოვება
(ა-კ ღეძებში)	6.70	არ მოეთხოვება	არ მოეთხოვება			45 %			3 %

გარე კედლები შემოზღუდულია ერთსაათიანი ცეცხლმედეგი კედლით. აღნიშნულ კედლებში მოსაწყობი ღიობების პროცენტულობა დაცულია 705.8 ცხრილის მიხედვით.

გამოყენებულია №41 დადგენილების - თავი 6, ქვეთავი 602, ცხრილი 602. თავი 7, ქვეთავი 705, ცხრილი 705.8.

გარე კედლების ცეცხლმედეგობის ხარისხი, ასევე გარე კედლებში მოსაწყობი ღიობების ფართობი 602 და 705.8 ცხრილების მიხედვით, ხანძარსაწინააღმდეგო მანძილების შესაბამისად არის გამოთვლილი და აკმაყოფილებს „წესების“ მოთხოვნებს

7. სახურავის ანაწყობების შეფასება:

• სახურავის სტრუქტურის და არამირითადი ნაწილების ცეცხლმედეგობის ხარისხი განსაზღვრულია 601 ცხრილის მიხედვით.
• საპროექტო შენობის სახურავის ანაწყობები შეესაბამება 1505.1 ქვეთავი 1505.3 B კლასს, წარმოადგენს რკინის კარკასზე მოწყობილ სენდვიჩპანელს. რომელსაც მოწყობილი აქვს დამცავი 721.1(3) ცხრილის 11–1.1 პუნქტის მიხედვით (თაბაშირის ბათქაშის ჭერი ლითონის ბადეზე. ბადე მაგრდება 1,9 სმ საბათქაშე არხებზე 1,24 მმ (No. 18 B.W. კალიბრი) მავთულის სამაგრებით ცენტრიდან 15 სმ დაშორებით. 1,9 სმ არხის ცალუღი ებმება 5 სმ არხს ორმაგი 1,65 მმ (No. 16 B.W. კალიბრი) მავთულის სამაგრებით. 5 სმ არხები დაკიდებულია ცენტრიდან 90 სმ

დაშორებით ფოლადის კარკასის ქვემოთ5 სმ და დამაგრებულია 0,65 მმ (No. 8 B.W. კალიბრი) მავთულით. ბათქაში შედგება თაბაშირისა და ქვიშის შემავსებლის ნარევისგან შემდეგი თანაფარდობით: 1:2 ნასხურის ფენისთვის და 1:3 გრუნტის ფენისთვის 1 სთ სისტემის შემთხვევაში. 2 სთ სისტემის შემთხვევაში ბათქაშში თაბაშირისა და ქვიშის შემავსებლის თანაფარდობაა 1:2.). ასეთი სახურავი გამოირჩევა ზომიერი ცეცხლმედეგობით (2 სთ). შენობას აქვს პარაპეტი რაც შეესაბამება უსაფრთხოების წესების 705.11.1 ქვეთავს.

გამოყენებულია №41 დადგენილების - თავი 6, ქვეთავი 601. თავი 7, ქვეთავი 705.11

სახურავის ანაწყობები აკმაყოფილებს „წესების“ მოთხოვნებს

8. ცეცხლმედეგობის ხარისხიანი მოთხოვნილი გამმიჯნავების შეფასება:

საპროექტო შენობის თითოეული ნაწილი ინდივიდუალურად არის კლასიფიცირებული წესების 508 ქვეთავის შესაბამისად.პროექტში წარმოდგენილიაერთი დაკავებულობა, **სწ-2** ჯგუფების სახით.

- ცეცხლმედეგი ტიხრების ცეცხლმედეგობის ხარისხი უტოლდება 1 საათს, რაც შეესაბამება 708.3 და 1018.1 პუნქტების მოთხოვნას.
- ცეცხლმედეგ ტიხრებში მოწყობილი კარის ცეცხლმედეგობა უტოლდება 20 წუთს, რაც შეესაბამება 716.5 პუნქტის მოთხოვნას.
- შახტის შემომზღუდავები, რომლებშიც გავა საჰაერო ღიობები, დაცული უნდა იყოს ცეცხლისა და კვამლის ფარსაკეტებით, თანახმად 717.5.4 და 717.5.4.1 პუნქტის მოთხოვნებისა.
- 713.4 პუნქტის თანახმად, შახტის შემომზღუდავის ცეცხლმედეგობის ხარისხი 2 საათზე ნაკლები არ უნდა იყოს, რაც წარმოდგენილ პროექტით დაცულია და უტოლდება 2 საათს.
- შახტის შემომზღუდავი წარმოდგენილი პროექტით წარმოადგენს ცეცხლმედეგ ზღუდეს, რაც შეესაბამება 713.5 პუნქტის მოთხოვნას.
- დამხმარე და მთავარი დაკავებულობების გამიჯვნა აუცილებელი არ არის, თანახმად 508.2.4 პუნქტისა.

შენიშვნა/რეკომენდაციები:

- *ცეცხლმედეგ კედლებს, ცეცხლმედეგ ზღუდეებს, ცეცხლმედეგ ტიხრებს ან*

ნებისმიერ სხვა კედელს, რომელთა ღიობები ან გაყვანილობები დაცული უნდა იყოს, ამოსაცნობად მუდმივი და ეფექტიანი ნიშნები ან ტრაფარეტები უნდა ჰქონდეს. ამოსაცნობი ნიშნები 703.7 პუნქტის შესაბამისად უნდა მოეწყოს.

- *ვინაიდან სვეტებს ცეცხლმედეგობის ხარისხის მქონე დამცავი უნდა ჰქონდეს, მთელი სვეტი ინდივიდუალურად უნდა დამუშავდეს ან შეიმოსოს ცეცხლმედეგობის ხარისხის მქონე მასალებით, რომლებიც დაიცავს მას მთელ სიგრძეზე ყველა მხარეს, მათ შორის, სტრუქტურულ სხვა ნაწილებთან შეერთების ადგილებში. თუ სვეტი გრძელდება ჭერის გავლით, დამცავი ფენა უწყვეტი უნდა იყოს საძირკვლის ან იატაკ-ჭერის ანაწყობიდან ჭერის სივრცის გავლით სვეტის ბოლომდე, თანახმად 704.2 პუნქტისა.*
- *მთავარი სტრუქტურული კარკასის (სვეტების გარდა) ნაწილებს, რომელთაც ცეცხლმედეგობის ხარისხი უნდა ჰქონდეს და ზიდავდეს ორზე მეტ იატაკს ან ორზე მეტი სართულის სიმაღლის არამზიდ კედელს, ინდივიდუალური დამცავი სამოსი უნდა ჰქონდეს, რომელიც ცეცხლმედეგობის ხარისხის მქონე მასალებით ყველა მხრიდან დაიცავს მათ მთელ სიგრძეზე, სტრუქტურულ სხვა ნაწილებთან შეერთებებიანად, თანახმად 704.3 პუნქტისა.*
- *ცეცხლმედეგი ზღუდეები საძირკვლის ან იატაკ-ჭერის ანაწყობის თავიდან ქვემოთ იატაკის ქვედაპირამდე ან ზემოთ მდებარე სახურავის ფენილამდე, ფიცარფენილამდე ან ფილამდე უნდა გრძელდებოდეს და მათზე კარგად უნდა დამაგრდეს. ასეთი ცეცხლმედეგი ზღუდეები უწყვეტად უნდა გადიოდეს დამალულ სივრცეებში, მაგალითად, შეკიდული ჭერის ზემოთ შექმნილ სივრცეში. ცეცხლმედეგი ზღუდეები 707-ე ქვეთავის მოთხოვნებს უნდა აკმაყოფილებდეს.*
- *ცეცხლმედეგი ტიხრები უნდა გაგრძელდეს საძირკვლის თავიდან ან იატაკ-ჭერის ანაწყობიდან იატაკის ან სახურავის ფენილის ქვედაპირამდე, ფილის ან ფიცარფენილის ზემოთ ან ცეცხლმედეგობის ხარისხის მქონე იატაკ-ჭერის ან სახურავ-ჭერის ანაწყობის ზემოთ, და საიმედოდ უნდა დამაგრდეს მათზე. ცეცხლმედეგი ტიხრები 708-ე ქვეთავის მოთხოვნებს უნდა აკმაყოფილებდეს.*
- *შახტის შემომზღუდავები 707-ე ქვეთავის შესაბამისი ცეცხლმედეგი ზღუდეების ან 711-ე ქვეთავის შესაბამისი თარაზული ანაწყობების, ან ორივეს მსგავსად უნდა აიგოს და უწყვეტი უნდა იყოს.*
- *შენობის ელემენტების, კომპონენტების ან ანაწყობების ცეცხლმედეგობის ხარისხი შესაბამისი ტესტის პროცედურების ან წესების მიხედვით უნდა განისაზღვროს. თუ მასალები, სისტემები ან მექანიზმები, რომლებიც არ შემოწმებულა როგორც ცეცხლმედეგობის ხარისხის მქონე ანაწყობის ნაწილი და ჩართულია შენობის ელემენტში, კომპონენტში ან ანაწყობში, მაშინ მშენებლობის ნებართვის გამცემი/ზედამხედველი ორგანოსთვის ხელმისაწვდომი უნდა იყოს*

საკმარისი მონაცემები, რომლებიც ცეცხლმედეგობის მოთხოვნილ ხარისხს ადასტურებს. ცეცხლმედეგობის ხარისხის მქონე შენობის ელემენტებში, კომპონენტებში ან ანაწყობებში გადაბმებისა და გაყვანილობების დასაცავად გამოყენებული მასალები და მშენებლობის მეთოდები არ უნდა ამცირებდეს ცეცხლმედეგობის მოთხოვნილ ხარისხს. შენობის ელემენტებისთვის, კომპონენტების ან ანაწყობებისთვის მოთხოვნილი ცეცხლმედეგობა დასაშვებია განისაზღვროს 721-ე და 722-ე ქვეთავების შესაბამისად.

9. ხანძარსაწინააღმდეგო დაცვის სისტემების შეფასება:

საპროექტო დოკუმენტაციით წარმოდგენილი და შენობა-ნაგებობის უსაფრთხოების წესებით განსაზღვრული დაკავებულობებიდან, ასევე, შენობის ფართობიდან და სიმაღლიდან გამომდინარე საპროექტო შენობა უნდა აღიჭურვოს შემდეგი ხანძრისაგნ დაცვის აქტიური სისტემებით:

ხანძრისაგან დაცვის სისტემებისადმი მოთხოვნები							
დაკავებულობები/სივრცეები/გასასვლელი საშუალებები	ავტოსახეფი სისტემა	ალტერნატიული ავტომატური ცეცხლსაქრობი სისტემები	სახანძრო განგაშისა და ცეცხლაღმომჩენი სისტემები	სახანძრო მილდგარების სისტემები	კვამლის საკონტროლო სისტემები	ხელის ცეცხლმაქრები	საავარიო განგაშის სისტემები
სწ-2			კი	კი	კი	კი	
სახანძრო-სამაშველო სამსახურის მიერ გამოსაყენებელი მისაერთებლები				კი 2 (შენობის გარეთ)			

✓ **სახანძრო განგაშისა და ცეცხლაღმომჩენი სისტემები:**

• 907.5 ქვეთავის თანახმად სწ–2 ჯგუფის დაკავებულობებში მოწყობილია სახანძრო განგაშის ხელით სამართავი სისტემა რომელიც ააქტიურებს დამკავებელთა შეტყობინებას. შენობაში ასევე მოწყობილია კვამლგამწოვი სისტემები.

✓ **ხელის ცეცხლმაქრები:**

• თანახმად 906.1 ქვეთავის 1. პუნქტისა სწ–2 ჯგუფის დაკავებულობა მთლიანად აღჭურვილია ხელისცეცხლმაქრი სისტემებით.
• ცეცხლსაქრობები განთავსდება შენობის ყოველ 23 მეტრში, თანახმად 906.3(1) ცხრილისა.

შენიშვნა/რეკომენდაციები:
• *პორტატიული ცეცხლსაქრობები უნდა განთავსდეს შესამჩნევ ადგილებში, რათა მათთან მისვლა და დაუყოვნებლივ გამოყენება ადვილი იყოს. ასეთი ადგილებია ჩვეულებრივი სავალი ბილიკების გასწვრივ, თუ სახანძრო-სამაშველო დანაყოფი არ დაადგენს, რომ არსებული საფრთხის გამო ცეცხლსაქრობები ჩვეულებრივი სავალი ბილიკებიდან მოშორებით უნდა განთავსდეს.*
• *პორტატიული ცეცხლსაქრობები არ უნდა განთავსდეს ძნელად დასანახ ადგილებში. თუ ოთახებში ან ფართობებზე პორტატიული ცეცხლსაქრობების დანახვას რაიმე აბრკოლებს, უნდა არსებობდეს სპეციალური მინიშნებები, რომლებიც ცეცხლსაქრობების მდებარეობაზე მიუთითებს.*
• *ხელში დასაჭერი პორტატიული ცეცხლსაქრობები, რომლებიც არ არის მოთავსებული კარადებში, უნდა ჩამოიკიდოს საკიდებზე ან განთავსდეს ბრჯენებზე. საკიდები და ბრჯენები კარგად უნდა დამაგრდეს საყრდენ ზედაპირზე მწარმოებლის მითითებების შესაბამისად.*
• *პორტატიული ცეცხლსაქრობების განსათავსებელი კარადები არ უნდა იკეტებოდეს.*
• *პორტატიული ცეცხლსაქრობები, რომელთა მთლიანი წონა არ აღემატება 18 კგ-ს, ისე უნდა მოეწყოს, რომ მათი თავები არ სცდებოდეს იატაკს 1,5 მ-ზე მეტად.*
• *ხელში დასაჭერი პორტატიული ცეცხლსაქრობები, რომელთა მთლიანი წონა აღემატება 18 კგ-ს, ისე უნდა დააყენონ, რომ მათი თავები არ სცდებოდეს იატაკს 1,1 მ-ზე მეტად.*

✓ **კვამლის საკონტროლო სისტემები:**

• მოწყობილობები, მათ შორის, ვენტილატორები, არხები, ავტომატური ფარსაკეტები და დამბალანსებელი ფარსაკეტები დანიშნულების მიხედვით გამოყენებისთვის შესაფერისი უნდა იყოს. ისინი უნდა უძლებდეს რაციონალურ ანალიზში მითითებულ სავარაუდო ტემპერატურულ ზემოქმედებას.
• ჰაერის შემწოვ-გამწოვი ხვრელები/მოწყობილობები ისე უნდა განთავსდეს, რომ შენობის იმ ნაწილს, სადაც ცეცხლი არაა გავრცელებული, არ

შეუქმნას ხანძრის დამატებითი საფრთხე. (შენობის) გარეთ მდებარე ჰაერშემწოვი ხვრელები ისე უნდა განთავსდეს, რომ მინიმუმამდე შემცირდეს კვამლისა და ცეცხლის ალის შენობაში შეღწევის შესაძლებლობა. გამწოვი ხვრელები ისე უნდა განთავსდეს, რომ კვამლის შენობაში შებრუნების შესაძლებლობა და შენობისა და მომიჯნავე შენობებისათვის ხანძრის დამატებითი საფრთხე მინიმალური იყოს.

- ავტომატური ფარსაკეტები, რა დანიშნულებითაც არ უნდა იყოს დაყენებული კვამლის კონტროლის სისტემაში, ავტომატური ფარსაკეტები შეტანილი უნდა იყოს ნუსხაში და შეესაბამებოდეს მისაღებ, აღიარებულ სტანდარტებს.

შენიშვნა/ რეკომენდაციები:

საკონტროლო სისტემების ტიპების, ამ სისტემების მუშაობის მეთოდების, მათი უზრუნველმყოფი სისტემებისა და აგების მეთოდების რაციონალური ანალიზი უნდა დაერთოს სამშენებლო დოკუმენტებს და უნდა მოიცავდეს ქვემოთ მითითებულ საკითხებს (მაგრამ არა მხოლოდ მათ): 1. სისტემა ისე უნდა დაგეგმარდეს, რომ მაქსიმალურმა ჩვეულებრივმა ან უკუთვითწევამ უარყოფითად არ იმოქმედოს სისტემის შესაძლებლობებზე. მაქსიმალური თვითწევის დადგენისას გათვალისწინებული უნდა იყოს სიმაღლე ზღვის დონიდან, განთავსების სიმაღლე, მეტეოროლოგიური მონაცემები და შიგა ტემპერატურები. 2. დაგეგმარებისას გათვალისწინებული ხანძრით გამოწვეული ენერგია და გაფართოება უნდა გაანალიზდეს 909.9 ქვეთავის შესაბამისად. სისტემის დაგეგმარებამ უნდა უზრუნველყოს, რომ ამგვარმა ზემოქმედებებმა უარყოფითად არ იმოქმედოს სისტემის შესაძლებლობებზე. 3. დაგეგმარებისას გათვალისწინებული უნდა იქნეს ქარის უარყოფით ზემოქმდება. 4. დაგეგმარებისას გათვალისწინებული უნდა იყოს გათბობის, განიავებისა და ჰაერის კონდიცირების სისტემების გავლენა კვამლისა და ცეცხლის გავრცელებაზე. ანალიზში უნდა აისახოს სისტემაში განხორციელებული ყველა ცვლილება. დაგეგმარებისას გათვალისწინებული უნდა იყოს ცეცხლის ზემოქმედება გათბობის, განიავებისა და ჰაერის კონდიცირების სისტემებზე. 5. დაგეგმარებისას გათვალისწინებული უნდა იყოს დაბალი ტემპერატურის ზემოქმედება სისტემებზე, საკუთრებასა და ადამიანებზე. ჰაერის შემწოვ-გამწოვები ისე უნდა განთავსდეს, რომ თავიდან აიცილონ თოვლის ან ყინულის საცობი. 6. კვამლის აქტიური ან პასიური საკონტროლო სისტემების ყველა ნაწილს უნდა შეეძლოს უწყვეტად მუშაობა ცეცხლის აღმოჩენის შემდეგ, არანაკლებ, 20 წუთის განმავლობაში ან შენობიდან გასვლისთვის გამოთვლილ დროზე 1,5-ჯერ მეტი ხნის განმავლობაში (რომელიც ნაკლები იქნება).

- *დაწნევის შედეგად; შიგა გასასვლელის გზა-კიბეებზე იქმნება, სულ მცირე, 25 პა და, არაუმეტეს, 87 პა წნევა გზა-კიბის ყველა კარის დახურვისას, მაქსიმალური თვითწევისა და ქარის გავლენის პირობებში.*

✓ სახანძრო მილდგარების სისტემა:

- იმის გათვალისწინებით, რომ ყველაზე მაღალი სართულის იატაკის დონე +9.00 მეტრით ზემოთ არაა სახანძრო ავტომობილის მისადგომი ყველაზე დაბალი დონიდან 41დადგენილებით სახანძრო მილდგარების მოწყობა აუცილებელი არ არის. III კლასის სახანძრო მილდგარების სისტემა უნდა მოეწყოს სწ-2 ფართობში;

თანახმად სახანძრო-სამაშველო სამსახურის მოთხოვნისა.
• III კლასის სახანძრო მილდგარების სისტემების სახელოს მისაერთებლები განთავსებულია შენობაში 905.6 პუნქტის შესაბამისად.

შენიშვნა/რეკომენდაციები:
• *სახანძრო მილდგარების სისტემები უნდა დააყენონ NFPA 14-ის შესაბამისად; თუმცა 102.3 პუნქტის თანახმად, დასაშვებია მითითებული სტანდარტის შესაბამისი სხვა სტანდარტის გამოყენება.*
• *სახანძრო სახელოების შემაერთებელი თავაკები, რომლებიც გამოყენებულია სახანძრო მილდგარების სისტემების მისაერთებლებთან, უნდა მიესადაგებოდეს სახანძრო-სამაშველო დანაყოფთის სახანძრო სახელოების შემაერთებელ თავაკებს.*
• *შენობებში, სადაც ერთზე მეტი სახანძრო მილდგარია, ისინი ერთმანეთთან მიერთებული უნდა იყოს NFPA 14-ის შესაბამისად.*
• *კარადები, სადაც განთავსებულია ხანძარსაწინააღმდეგო მოწყობილობა, კერძოდ: სახანძრო მილდგარები, სახანძრო სახელოები, ცეცხლსაქრობები ან სარქვლები სახანძრო-სამაშველო დანაყოფისათვის, ხელმისაწვდომი უნდა იყოს და არ უნდა დაიფაროს თვალისგან.*
• *მილდგარების კარადებზე დატანილი უნდა იყოს ამოსაცნობი ნიშნები, არანაკლებ, 5 სმ სიმაღლის ასოებით, რომელთა ფერი მკვეთრად განსხვავდება ფონისგან, თუმცა შესაძლებელია გამონაკლისის დაშვება იმ შემთხვევაში თუ პატარა ზომის კარებს, რომლებზეც წარწერიანი ნიშანი არ ეტევა, შეიძლება მიეკრას იმ მოწყობილობის აღმნიშვნელი პიქტოგრამა, რომელიც ამ კარადაში ინახება ან ნიშანი შეისაძლოა არ დასჭირდეს კარს, რომელსაც გამჭვირვალე მინის პანელი აქვს ან მთლიანად მინისაა.*
• *თუ კარადის კარი არ იქნება გამჭვირვალე მასალის, რომელიც ადვილად ტყდება, ასეთ შემთხვევაში კარადის კარი არ უნდა იკეტებოდეს საკეტით.*
• *მშენებლობისა და დაშლის პროცესში საჭირო სახანძრო მილდგარების სისტემები უნდა მოეწყოს 2011-ე ქვეთავის შესაბამისად.*

✓ **სახანძრო-სამაშველო სამსახურის მიერ გამოსაყენებელი მისაერთებლები:**

• საპროექტო ტერიტორიაზე მოეწყობა სახანძრო-სამაშველო სამსახურის მიერ გამოსაყენებელი ორი მისაერთებელი.
• ჰიდრანტთან დაცულია 0,8მ.X0.9მ. თავისუფალი სივრცე, რაც შეესაბამება 912.3.2 პუნქტის მოთხოვნას.

შენიშვნა/რეკომენდაციები:

- *ჰიდრანტების (წყლის ასაღები წერტების), საავტომობილო გზების, შენობებისა და ლანდშაფტის გათვალისწინებით სახანძრო-სამაშველო დანაყოფის მიერ გამოსაყენებელი მისაერთებლები უნდა განთავსდეს იმგვარად, რომ სისტემასთან მიერთებულმა სახანძრო აპარატურამ და სახელოებმა სხვა სახანძრო აპარატურას არ ჩაუხერგოს შენობასთან მისასვლელი. სახანძრო მისაერთებლების მდებარეობა შეთანხმებული უნდა იყოს სახანძრო-სამაშველო დანაყოფთან.*
- *სახანძრო მისაერთებლებთან მისასვლელი ყოველთვის თავისუფალი უნდა იყოს და არასოდეს ჩაიხერგოს ღობეებით, ბუჩქებით, ხეებით, კედლებით ან სხვა მსგავსი ობიექტებით. სახანძრო მისაერთებლებთან მისადგომი შეთანხმებული უნდა იყოს სახანძრო-სამაშველო დანაყოფთან.*

გასათვალისწინებელი საკითხები:

- ***არცერთ პირს არ შეუძლია აიღოს ან შეცვალოს ხანძრისგან დამცავი წესების შესაბამისად გათვალისწინებული და მოწყობილი რომელიმე სისტემა, მშენებლობის ნებართვის გამცემი/ზედამხედველი ორგანოს თანხმობის გარეშე.***
- ***უკანონოდ უნდა ჩაითვალოს შენობის რომელიმე ნაწილის გამოსაყენებლად ვარგისად აღიარება, თუ ხანძარსაწინააღმდეგო დაცვის სისტემები წინასწარ შემოწმებული და აღიარებული არ არი***

ხანძრისგან დაცვის სისტემების მოწყობის აუცილებლობა განსაზღვრულია „წესების“ მიხედვით.

10. წყალსადენი სისტემის ფიქსირებული მოწყობილობების შეფასება:

- წყალსადენის სისტემის აუცილებელი ფიქსირებული მოწყობილობები გათვალისწინებულია შენობაში და მათი რაოდენობა აკმაყოფილებს 1602.1 ცხრილში მოთხოვნილ რაოდენობას.

წყალსადენი სისტემის ფიქსირებული მოწყობილობების რაოდენობა
ცხრილი 1602.1-ის მიხედვით

სართულები	დაკავებულობა და დაკავებულობის დატვირთვის ჯამური მაჩვენებელი	ფიქსირებული მოწყობილობები											
		უნიტაზი		ტუალეტის ხელსაბანები		აბაზანა/შხაპი		სასმელი წყლის ფანტანი		სამომსახურეო ნიჟარა		სამზარეულოს ნიჟარა	
		მოთხოვნილი	გათვალისწინებული	მოთხოვნილი	გათვალისწინებული	მოთხოვნილი	გათვალისწინებული	მოთხოვნილი	გათვალისწინებული	მოთხოვნილი	გათვალისწინებული	მოთხოვნილი	გათვალისწინებული
პირველი სართული (±0.00 იშნული).	სწ-2 ჯგუფი (26 დ.დ)	1	1	1	1			1	2	1	1		
	სწ-2 ჯგუფი (47 დ.დ)	1	3	1	3			1	6	1	3		

გამოყენებულია №41 დადგენილების - თავი 16, ქვეთავი 1602, ცხრილი 1602.1

წყალსადენი სისტემის ფიქსირებული მოწყობილობები განსაზღვრულია „წესების“ მიხედვით

11. შიგა გარემოსადმი მოთხოვნების შეფასება.

• ყველა გამოყენებული სივრცე ნიავდება ბუნებრივი და მექანიკური განიავებით, რაც შეესაბამება 1203-ე ქვეთავს.
• ბუნებრივი განიავების მიზნით მოწყობილი ღიობების მინიმალური ფართობი გაღებულ მდგომარეობაში არ არის გასანიავებელი იატაკის ფართობის 4%-ზე ნაკლები, რაც შესაბამისობაშია 1203.4.1 პუნქტის მოთხოვნას.
• ყველა სველი წერტილი ნიავდება მექანიკური განიავებით, თანახმად 1203.4.2.1 -ე პუნქტისა.
• ეზოს სიგანე აკმაყოფილებს 1206.2-ე ქვეთავის მოთხოვნებს.

განიავებისადმი მოთხოვნები		
დაკავებულობები/სივრცეები/გასასვლელი საშუალებები	ბუნებრივი განიავება	ხელოვნური განიავება
სასაწყობო ჯგუფი სწ-2	კი	კი
სველი წერტილები	–	კი

დასკვნა

ყოველივე ზემოაღნიშნულიდან გამომდინარე, მიგვაჩნია, რომ ქალაქი თბილისი, დასახლება ორხევი, მექანიკური ქარხნის მიმდებარედ. შპს "იბერია ლოჯისტიკა"-ს საკუთრებაში არსებულ მიწის ნაკვეთზე (საკ. კოდი 01.19.18.003.053) დაპროექტებული მინის ტარის საწყობის არქიტექტურული პროექტის არქიტექტურული დოკუმენტაცია შესაბამისობაშია საქართველოს მთავრობის 2016 წლის 28 იანვრის #41 დადგენილებასთან. ასევე ვადასტურებთ, რომ დოკუმენტაცია შედგენილია კარგ ტექნიკურ დონეზე და მოიცავს „მშენებლობის ნებართვის გაცემის წესისა და სანებართვო პირობების შესახებ“ საქართველოს მთავრობის 2019 წლის 31 მაისის №255 დადგენილებით გათვალისწინებულ არქიტექტურული პროექტისთვის საჭირო ყველა საჭირო ინფორმაციას.

ექსპერტი : ბექა დავითური
თარიღი: 12.08.2021 წ.

სერტიფიკატი

№ 2017-135

გადაეცემა

ბექა დავითურს

მასზედ, რომ მან წარმატებით გაიარა შენობა-ნაგებობის უსაფრთხოების წესების კურსი



„შენობა ნაგებობების ინსტიტუტი - საქართველო“

თეიმურაზ ბოლოთაშვილი. დირექტორი

GEORGIA

DIPLOMA AA № 0015379

BEKA DAVITURI

enrolled in 1991 in TBILISI STATE ACADEMY OF ARTS and in 1997 graduated the full course of THE ACADEMY OF ARTS

specializing in the field of ARCHITECTURE

By the Decision of the State Examination Commission of JUNE, 28 1997 HE was awarded the qualification AN ARCHITECT-RESTORER

Rector

Chairman of the State Examination Commission

Dean

Seal

City TBILISI 1997

Registration No 5943 Registrar

საქართველო

დიპლომი AA № 0015379

1991 წელს ჩაირიცხა თბილისის სახელმწიფო სამხატვრო აკადემიაში და 1997 წელს დაამთავრა სამხატვრო აკადემიის ფაკულტეტის სრული კურსი სპეციალობით. სახელმწიფო საგამოცდო კომისიის 199 7 წლის „28" ივნისის გადაწყვეტილებით მიენიჭა არქიტექტორ-რესტავრატორის კვალიფიკაცია.

რექტორი

სახელმწიფო საგამოცდო კომისიის თავმჯდომარე

დეკანი

ქალაქი თბილისი 1997 წ.

სარეგისტრაციო No 5943 რეგისტრატორი

რეზიუმე
ბექა დავითური

დაბადების თარიღი, ადგილი;	1974 წელი 10 სექტემბერი, ქ. დუშეთი
საკონტაქტო ინფორმაცია;	ქ.თბილისი ვ. ბიქტორიშვილის № 12ა მობ. 571005999, 558617746
განათლება: 1991-1997 წ.	თბილისის სახელმწიფო სამხატვრო აკადემია. არქიტექტურის ფაკულტეტი(მაგისტრატურა გაიარა).
სამუშაო გამოცდილება; 1994-2006 წ.	არქიტექტორ გიგა ბათიაშვილი-ს არქიტექტურულ-შემოქმედებითი სახელოსნო. შპს „თეთრი ქალაქი" თანამდებობა; არქიტექტორი. საპროექტო ობიექტი; კულტურულ-საგანმანათლებლო ცენტრი „თეთრი ქალაქი"
2006-2007 წ.	შპს „არტსტუდიო პროექტი" თანამდებობა; არქიტექტორი.
2007 წ.- დან დღემდე	ი/მ ბექა დავითური „ორნამენტი"-ის დირექტორი საიდენტიფიკაციო კოდი: 105014270

დაპროექტებული ობიექტების ჩამონათვალი:

1. ქ. თბილისი, ჯავახეთის № 11 ბანკის შენობა (საკ.კოდი 01.19.20.009.023) 2001 წ.
2. ქ. თბილისი დ. აბაშიძე № 10 თბილისის თბოელექტროცენტრალი: (რეკონსტრუქცია) (საკ.კოდი 01.16.05.012.028) 2003 წ.
3. ქ. თბილისი გამზ. ალ.ყაზბეგი № 34 ინდ საცხოვრებელი სახლი (საკ.კოდი 01.14.03.040.036) 2003 წ.
4. ქ. თბილისი, ყაზბეგი მოსკოვი № 24ა შპს „ZIM" საოფისე შენობა (საკ.კოდი 01.19.34.002.194) 2003 წ.
5. ქ. თბილისი გამზ. მუკუზნი № 5ა საოფისე-კომერციული ნაგებობა; (საკ.კოდი: 01.10.13.031.004) 2007 წ.
6. ქ. თბილისი გლდანის VII მ/რ პურის ხარხანა და სასტუმრო (საკ.კოდი 73.13.27.673) 2009 წ.
7. ქ. თბილისი სოფ წავკისი ინდ. საცხოვრებელი სახლი (საკ.კოდი 81.02.12.413) 2019 წ.
8. ქ. გორი ქუჩა ჭავჭავაძე № 54 საჭრელიცლის შპს შიდ ქარხნის მთავარი სამარილეს შენობა (საკ.კოდი 66.45.24.180) 2007 წ.
9. ქ. ბათუმი დ. კლდიაშვილის № 3 პრივალდინიანი საცხოვრებელი სახლი (საკ.კოდი 05.22.10.014) 2009 წ.
10. ქ. დუშეთი, თამიაანთკარი, ინდ საცხოვრებელი სახლი (საკ.კოდი 71.63.58.597) 2017 წ.
11. ქ. დუშეთი ნაჩაშას ქუჩა № 59 ინდ საცხოვრებელი სახლი (საკ.კოდი 71.51.02.405) 2018 წ.
12. ქ. დუშეთი ზანდუკელის ქუჩა № 64 ინდ საცხოვრებელი სახლი (საკ.კოდი 71.51.02.884) 2017 წ.

ი/მ ბექა დავითური ----------



ბექა დავითური

საექსპერტო გამოცდილება

„ტექნიკური რეგლამენტის - შენობა-ნაგებობის უსაფრთხოების წესების დამტკიცების თაობაზე“ საქართველოს მთავრობის 2016 წლის 28 იანვრის #41 დადგენილების მოთხოვნებთან შესაბამისობის დადგენის თაობაზე.

თბილისი

1. ავლაბარი სასტუმრო (საკ.კოდი 01.17.01.050.032) AR1639230
2. ქ. ქინძმარაული მეტალოპლასტიკის კარ-ფანჯრების დამამზადებელი საწარმო (საკ.კოდი 01.19.33.001.244) AR16318755
3. ლილო საწყობები (საკ.კოდი 81.08.16.806) AR1620789 და AR1644907
4. წავკისი ერთბინიანი საცხოვრებელი (საკ.კოდი 81.02.20.363) AR1565548
5. ქ. გამრეკელი ორბინიანი საცხოვრებელი (საკ.კოდი 01.14.02.026.008) AR1657636
6. ქ. წურწუმია ბენზოგასამართი სადგური (საკ.კოდი 01.17.01.050.017) AR1658077
7. აღმ. ხეივანი ბენზოგასამართი სადგური (საკ.კოდი 01.72.14.007.615) AR1659801
8. ვაშლიჯვარი ბენზოგასამართი სადგური (საკ.კოდი 01.10.11.001.168) AR1578334

რეგიონები

1. ქ. ბათუმი ბენზოგასამართი სადგური (საკ.კოდი 05.29.24.101)
2. ქ. ფოთი ბენზოგასამართი სადგური (საკ.კოდი 04.01.03.876)
3. ქ. ბორჯომი ბენზოგასამართი სადგური (საკ.კოდი 64.22.08.011)
4. ქ. დმანისი ბენზოგასამართი სადგური (საკ.კოდი 82.01.41.189)
5. მანგლისი სასტუმრო (საკ.კოდი 84.18.39.415)
6. ურეკი სასტუმრო (საკ.კოდი 26.28.12.642)
7. ბაკურიანი ორბინიანი საცხოვრებელი (საკ.კოდი 64.30.11.056)
8. ქ. წნორი ჩურჩხელების დამამზადებელი საწარმო (საკ.კოდი 56.04.55.094)
9. ქ. ხონი ჩაის გადამამუშავებელი ფაბრიკა (საკ.კოდი 37.07.46.031)
10. ქ. რუსთავი გასართობი ცენტრი (საკ.კოდი 02.02.06.574)
11. ქ. რუსთავი სავაჭრო ცენტრი (საკ.კოდი 02.02.04.281)
12. ქ. რუსთავი სავაჭრო ცენტრი (საკ.კოდი 02.02.02.508)
13. ქ. რუსთავი მრავალბინიანი საცხოვრებელი (საკ.კოდი 02.03.04.772)
14. მუნიციპალიტეტი წალკა, დაშბაშის კანიონის ბუნებრივი ძეგლი; ვიზიტორთა ცენტრი(საკ.კოდი 85.25.21.527)
15. მუნიციპალიტეტი წალკა, დაშბაშის კანიონის ბუნებრივი ძეგლი; რესტორანი (საკ.კოდი 85.25.21.527)


Georgia
GEO
ბექა
BEKA
დავითური
DAVITURI
GEO 38 / M
01026011496
10.09.1974
04.02.2029
18IC71464

ქალაქი თბილისი, დასახლება ორხევი, მექანიკური ქარხნის მიმდებარედ. შპს "იბერია ლოჯისტიკა"-ს საკუთრებაში არსებულ მიწის ნაკვეთზე (საკ. კოდი 01.19.18.003.053) დაპროექტებული მინის ტარის საწყობის

არქიტექტურული პროექტის

ტექნიკური რეგლამენტი

„მისაწვდომობის ეროვნული სტანდარტები“-ს საფუძველზე შეფასება.

1.	მისაწვდომი სვლაგეზი.	▪ სავალი ზედაპირი: ▪ კარი:
2.	წყალსადენი ელემენტები და მოწყობილობები.	▪ ტუალეტის ოთახი: ▪ უნიტაზი: ▪ ხელსაბანი:
3.	საკომუნიკაციო ელემენტები და ფუნქციები.	▪ ნიშნები:

1. მისაწვდომი სვლაგეზი:

საპროექტო მიწის ნაკვეთსა და საპროექტო შენობაში მისაწვდომი სვლაგეზი შეესაბამება ტექნიკური რეგლამენტი - „მისაწვდომობის ეროვნული სტანდარტები“-ს მე-4 თავის დებულებებს. მისაწვდომი სვლაგეზი მოიცავს არაუმეტეს 1:20 დახრილ სავალ ზედაპირებს და კარებს, რაც შეესაბამება 402.2 ქვეთავის მოთხოვნებს.

1. მისაწვდომი სვლაგეზის სავალი ზედაპირები შეესაბამება 403 ქვეთავის მოთხოვნებს, კერძოდ:

- საზოგადოებრივი სივრციდან საპროექტო მიწის ნაკვეთის გავლით და ასევე საპროექტო ფართში მოწყობილი სავალი ზედაპირის დახრილი სვლა არ არის 1:20-ზე მეტად დახრილი, ხოლო ზედაპირის განივი დახრა არ აღემატება 1:487-ს თანახმად 403.3 ქვეთავისა.

- იატაკის ზედაპირზე დონე არ იცვლება, შეასბამისად დაკმაყოფილებულია 303-ე ქვეთავის მოთხოვნა.

- მისაწვდომი სვლაგეზის მინიმალური თავისუფალი სიგანე შენობაში უტოლდება 900 მმ-ს, ხოლო შენობის გარეთ - 1200 მმ-ს, რაც შეესაბამება 403.5.1 ქვეთავის მოთხოვნას.

- სადაც მისაწვდომი სვლაგეზი აკეთებს 180 გრადუსიან ბრუნს, თავისუფალი სიგანე მოსატრიალებელთან მიახლოვებისას და მოსატრიალებელთან მოშორებისას აკმაყოფილებს 403.5.2.1 ქვეთავით განსაზღვრულ კრიტერიუმებს.

- საპროექტო ფართში მისაწვდომი სვლაგეზები მოიცავს გვერდასავლელ სივრცეებს, რაც შეესაბამება 403.5.4.1 ქვეთავის მოთხოვნას.

2. კარებები, რომლებიც მისაწვდომი სვლაგეზის ნაწილია შეესაბამება 404 ქვეთავის მოთხოვნებს, კერძოდ:

- მისაწვდომ სვლაგეზზე არსებული ყველა გზა-კარის თავისუფალი სიგანე არ არის 820 მმ-ზე ნაკლები, რაც შეესაბამება 404.2.2 ქვეთავის მოთხოვნებს.

- მისაწვდომ სვლაგეზზე არსებულ ყველა კართან უზრუნველყოფილია მანევრირებისთვის ტავისუფალი სივრცე 404.2.3.2 ცხრილის შესაბამისად. მანევრირებისთვის აუცილებელ თავისუფალ სივრცეში, იატაკის ზედაპირი შეესაბამება 302-ე ქვეთავს და მათი ზედაპირი არ არის 1:48 -ზე მეტად დახრილი. ყოველივე აღნიშნული შეესაბამება 404.2.3 და 404.2.3.1 ქვეთავების მოთხოვნებს.

- გზა-კარების ზღურბლის სიმაღლე არაუმეტეს 13 მმ-ა რაც შეესაბამება 404.2.4 ქვეთავის მოთხოვნებს. რაც შეეხება ამავე ქვეთავებით განსაზღვრულ იატაკის დონეებს შორის ცვლილებების საკითხს, კარებებთან იატაკის დონეები უცვლელია.

- კარის კავეულის სიმაღლე მდებარეობს არაუმცირეს 860 მმ და არაუმეთეს 1200 მმ სიმაღლეზე რაც შეესაბამება 404.2.6.1 ქვეთავის მოთხოვნას.

- იატაკიდან 250 მმ-ს საზღვრებში, შვეულად გაზომვისას, კარების ზედაპირები გლუვია მიწოლის მხარეს და ასეთი გლუვი ზედაპირები კარის მთელ სიგანეზე გრძელდება. კარის კავეული და სხვა შემაფერხებელი გამოწეული ნაწილი არ არის მოწყობილი იატაკიდან 250 მმ-ს საზღვრებში. ყოველივე აღნიშნული აკმაოფილებს 404.2.9 ქვეთავის მოთხოვნებს.

2. წყალსადენი ელემენტები და მოწყობილობები:

1. საპროექტო ფართში განთავსებული ტუალეტი შეესაბამება 603 ქვეთავის მოთხოვნებს, კერძოდ:

- ტუალეტის ოთახებში უზრუნველყოფილია საპროექტო შენობებისათვის განკუთვნილი T-ს ფორმის სივტცე, რაც შეესაბამება 603.2.1 ქვეთავის მოთხოვნას.

- ტუალეტის ოთახის კარი არ იჭრება მოწყობილობებისთვის განკუთვნილ იატაკის თავისუფალ სივრცეში, რაც შეესაბამება 603.2.2 ქვეთავს.

2. ტუალეტის ოთახში განთავსებული უნიტაზი შეესაბამება 604 ქვეთავის მოთხოვნებს, კერძოდ:

- უნიტაზი განთავსებულია კედელთან ახლოს და უნიტაზის ცენტრიდან კედლის ზედაპირამდე მანძილი განსაზღვრულია 450 მმ-ით, რაც შეესაბამება 604.2 ქვეთავის მოთხოვნას.

- უნიტაზთან მოწყობილია თავისუფალი სივრცე 1400 მმ სიღრმისა და 1500 მმ სიგანის სახით, რაც აკმაოფილებს 604.3 ქვეთავის მოთხოვნებს.

- უნიტაზის დასაჯდომის სიმაღლე განთავსებულია 430 მმ-ზე იატაკის ზედაპირიდან რაც შეესაბამება 604.4 ქვეთავს.

- უნიტაზთან მოწყობილია ხელჩასაჭიდი ძელები 604.5 ქვეთავის მოთხოვნით და დაცვით.

- უნიტაზთან მოწყობილი ძელები შეესაბამება 609 ქვეთავის მოთხოვნებს.

- უნიტაზთან განთავსებული დისპენსერები მოწყობილია 604.7 ქვეთავის მოთხოვნების შესაბამისად.

3. ტუალეტის ოთახში განთავსებული ხელსაბანი შეესაბამება 606 ქვეთავის მოთხოვნებს, კერძოდ:

- ხელსაბანთან მოწყობილია იატაკის თავისუფალი სივრცე 606.2 ქვეთავის შესაბამისად.

- ხელსაბანის განთავსების სიმაღლე შესაბამისობაშია 606.3 ქვეთავის მოთხოვნასთან.

3. საკომუნიკაციო ელემენტები და ფუნქციები:

1. საპროექტო ფართში ნიშნები მოწყობილია ქვემოთ ჩამოთვლილ ადგილებში:

- საპროექტო ფართიდან გარეთ გამავალ კართან მოწყობილია ნიშანი ამობურცული სიმბოლოებითა და ბრიალით, წარწერით „გასასვლელი/EXIT” აღნიშნული ნიშანი შეესაბამება 703.3 და 703.4 ქვეთავების მოთხოვნებს, ამობურცულ სიმბოლოებსა და ბრიალებთან მიმართებაში.

- მისაწვდომობის საერთაშორისო სიმბოლოები და სქესის აღმნიშვნელი პიქტოგრამები მოწყობილია მისაწვდომი ტუალეტის ოთახთან. ნიშანი შეესაბამება 703.3, 703.6.3 და 703.4 ქვეთავების მოთხოვნებს.

2. ზემოაღნიშნულ ნიშნებში გამოყენებული ამობურცული სიმბოლოები შეესაბამება 703.3 ქვეთავის მოთხოვნებს, კერძოდ:

- ამობურცული სიმბოლოები უკანა სიბრტყიდან ამობურცულია 703.3.2 ქვეთავის შესაბამისად.

- ლათინური სიმბოლოები ასახულია დიდი ასოებით, თანახმად 703.3.3 ქვეთავისა. ლათინური სიმბოლოებისთვის გამოყენებულია „SANS SERIF”-ის ტიპის შრიფტი. სიმბოლოები არ არის შესრულებული იტალიკით, დახრილად, ხელნაწერის სახით, მეტისმეტად დეკორატიულად ან სხვა უჩვეულო ფორმით, თანახმად 703.3.4 ქვეთავისა.

- შრიფტის ყველა სიმბოლოს დასაშვები სიმაღლე, სიგანე, სიმბოლოებს შორის დაშორება, სტრიქონებს შორის დაშორება განსაზღვრულია 703.3.5 და 703.3.9 ქვეთავების შესაბამისად.

- სიმბოლოების იატაკის დონიდან განთავსების სიმაღლე შეესაბამება 703.3.10 ქვეთავის მოთხოვნებს.

- ამობურცული სიმბოლოების და და ბრაილის შემცველი ნიშნების განთავსების არეალები შეესაბამება 703.3.11 ქვეთავის მოთხოვნებს.

- სიმბოლოები ფონისაგან განირჩევა (მუქი ფერის სიმბოლოებს ღია ფერის ფონი აქვთ) თანახმად 703.3.12 ქვეთავისა.

3. ზემოაღნიშნულ ნიშნებში გამოყენებული ბრაილი შეესაბამება 703.4 ქვეთავის მოთხოვნებს, კერძოდ:

- ნიშნებზე გამოყენებულია მე-2 ხარისხის ბრაილი თანახმად 703.4.1 ქვეთავისა.

- ბრაილის წერტილებს აქვს გუმბათისებური ფორმა და ისინი უნდა შეესაბამებოდეს 703.4.3 ცხრილს.

- ბრაილის განთავსების პოზიცია შეესაბამება 703.4.4 ქვეთავს.

- ბრაილის იატაკიდან განთავსების სიმაღლე შეესაბამება 703.4.5 ქვეთავს.

4. ზემოაღნიშნულ ნიშნებში გამოყენებული პიქტოგრამები შეესაბამება 703.5 ქვეთავის მოთხოვნებს, კერძოდ:

- პიქტოგრამების ველის ზომა და სხვა მოთხოვნები შეესაბამება 703.5.2 ქვეთავს.

- პიქტოგრამები კონტრასტულია თავისი ველებიდან, ანუ მუქი ფერის პიქტოგრამა განთავსებულია ღია ფერის ველზე, რაც შეესაბამება 703.5.3 ქვეთავის მოთხოვნას.

5. ზემოაღნიშნულ ნიშნებში გამოყენებული მისაწვდომობის სიმბოლო შეესაბამება 703.6 ქვეთავის მოთხოვნებს, კერძოდ:

- მისაწვდომობის სიმბოლოები მკვეთრად განირჩევა ფონიდან, ანუ მუქი ფერის სიმბოლოები მოწყობილია ღია ფერის ფონზე, 703.6.2 ქვეთავისა.

- მისაწვდომობის საერთაშორისო სიმბოლო შეესაბამება 703.6.3.1 სურათს.

შეფასება:

ყოველივე ზემოაღნიშნულიდან გამომდინარე მიგბაჩნია, რომ ქალაქი თბილისი, დასახლება ორხევი, მექანიკური ქარხნის მიმდებარედ. შპს "იბერია ლოჯისტიკა"-ს საკუთრებაში არსებულ მიწის ნაკვეთზე (საკ. კოდი 01.19.18.003.053) დაპროექტებული მინის ტარის საწყობის მისაწვდომობის საპროექტო დოკუმენტაცია შესაბამისობაშია ტექნიკური რეგლამენტი „მისაწვდომობის ეროვნული სტანდარტები“-ს მოთხოვნებთან. ასევე ვადასტურებ, რომ მისაწვდომობის პროექტი შედგენილია კარგ ტექნიკურ დონეზე. მისაწვდომობის პროექტს ეძლევა დადებითი შეფასება.

ბექა დავითური

თარიღი: 12.08.2021 წ.

პირობითი აღნიშვნები

1 საათიანი ცეცხლმედეგობის ხარისხი

2 საათიანი ცეცხლმედეგობის ხარისხი

ცეცხლმედეგი ტიხარი

ცეცხლმედეგი ზღუდე

გასასვლელთან მისაღგომი მაჭიმალური სამალი მანძილი

მისაღგომი სვლა-გეზი



გასასვლელი



ჰიდრანტი



ხელის ცეცხლსაქრობი



სახანძრო განგაშის ხელით სამართავი კოლოფი



სახანძრო განგაშის ხმოვანი მაუწყებელი



მექანიკერი კვამლგამღოვი სისტემა



მილდგარი



სწ ჯგუფის დაკავებულობა



დს ჯგუფის დაკავებულობა

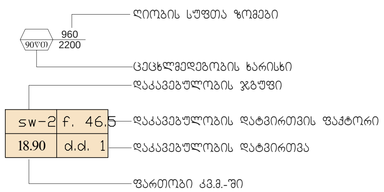

ღიობის სუფთა ზომები

ცეცხლმედეგობის ხარისხი

დაკავებულობის ჯგუფი

დაკავებულობის დატვირთვის ფაქტორი

დაკავებულობის დატვირთვა

ფართობი კვ.მ.-ში



წყლის დისპენსერი



კვამლის ავტომატური ალმოჩენი

საავარიო განათება

formati A-3

საპროექტო შენ. გეგმა
მ. 1:100

არსებული შენობა

წყალმომარაგების მილი

50.20

6.25 6.25 6.25 6.25 6.25 6.25 6.25 6.25

4.00

3.87

+7.35

13.06

24.20

6.00

+7.99

+7.35

3.60

12.60

7.20 7.20 7.20 7.20 7.20

6.70

+7.10

23.12

6.01

0.76

0.12

21.97

36.20

წყალმომარაგების მილი

წყალგაყვანილობის ჩაქილი

ბრუნტის ბუნა

ბრუნტის ბუნა

X 492890

6130

512.53 513.21 513.07 508.22 512.81 512.44 512.46 512.24 512.19 511.59 508.22 512.06 511.81 511.83 512.00 511.35 511.62 511.27 510.90 511.38 510.81 510.62 510.78 509.17 509.92 510.42 509.89 509.60 509.37 509.15 509.33 509.39 508.39 508.77 508.22 508.15 508.22 508.22 508.22 507.97 508.12 508.07 508.47 508.77 508.96 509.04 507.64

1 2 3 4 5 6 7 8 9

a b c d e f g h i j k

10 11 12 13 14 15 16 17 18 19 20 21 22

დამკვეთი
შპს "იბერია ლოჯისტიკა"

ჰირობითი ალნიშვნა

პროექტის დასახელება
საწყობი

მისამართი
ქ.თბილისი,ორხევის დასახლება
მექანიკური ქარხნის მიმდებარედ
ს/კ 01.19.18.003053

პროექტის ნაწილი
არქიტექტურული

თანამდებობა	გვარი	ხელმოწერა
დირექტორი	გ. ჭანკვეტაძე	
არქიმკვლევარი	გ.ბარბაქაძე	
პრ ავტორი	გ.ბარბაქაძე	

Semsrulebeli organizacia

Proj1aDF1074e 1aDF074D.komp

ფურცლის დასახელება
გენ. გეგმა

თარიღი 2021 წ.	მასშ 1:100
ფურცლების რაოდენობა	–
ფურცლის ნომერი	–

formati	A-3

საპროექტო გეგმა +1.20 ნიშნულზე
მ. 1:100 (შენობა №1)

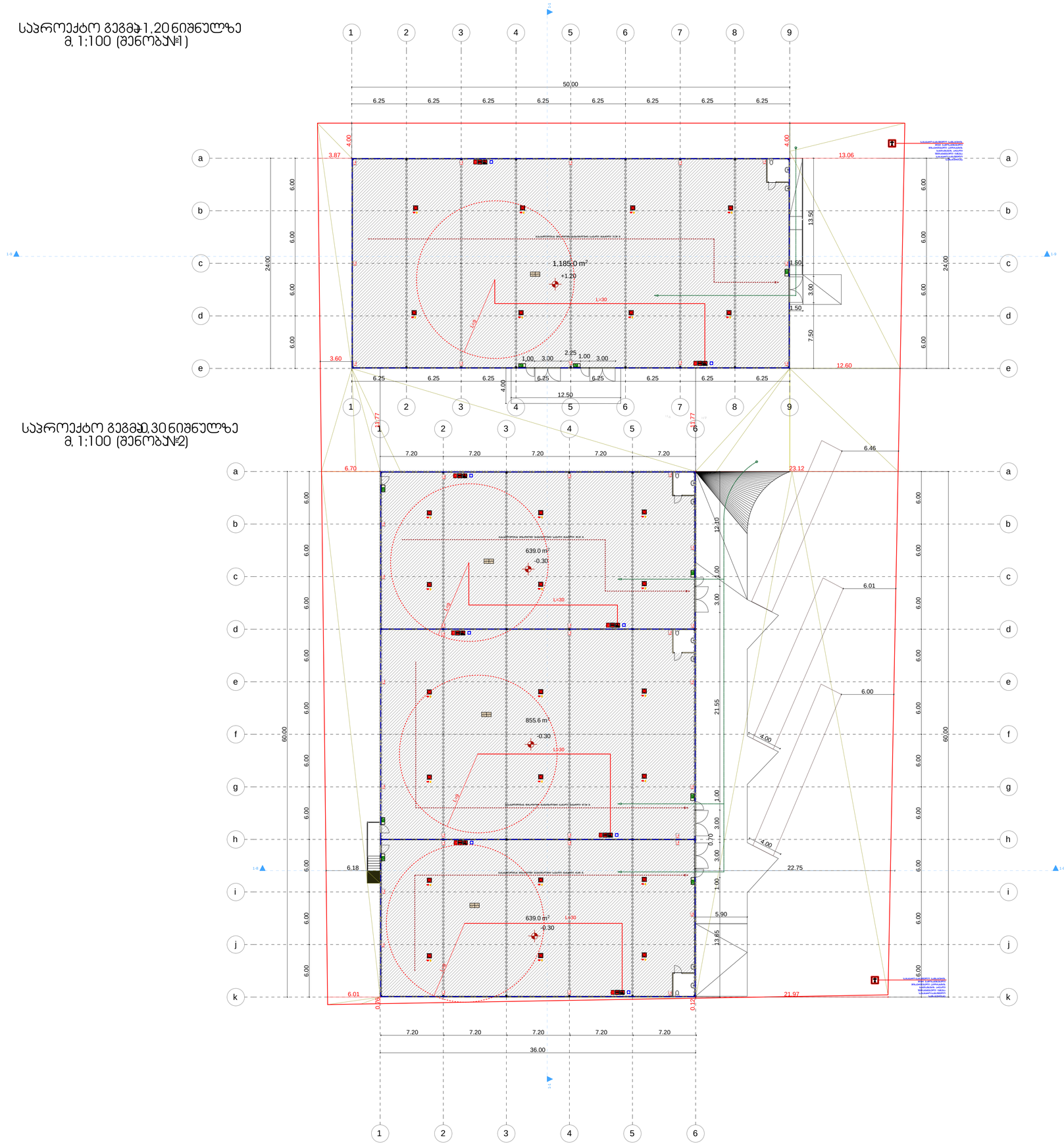

საპროექტო გეგმა -0.30 ნიშნულზე
მ. 1:100 (შენობა №2)

დამკვეთი

შპს "იბერია ლოჯისტიკა"

პირობითი აღნიშვნა

პროექტის დასახელება

საწყობი

მისამართი
ქ.თბილისი ორხევის დასახლება
მექანიკური ქარხნის მიმდებარედ
ს/კ 01.19.18.003053

პროექტის ნაწილი
არქიტექტურული

თანამდებობა	გვარი	ხელმოწერა
დირექტორი	გ. ჭანკვეტაძე	
არქიტექტორი	გ.ბარბაქაძე	
პრ ავტორი	გ.ბარბაქაძე	
Semsrulebeli organizacia	Proj [illegible]	

ფურცლის დასახელება

გეგმა ნიშნულზე +1.20; -0.30

თარიღი 2021 წ.	მასშ 1:100
ფურცლების რაოდენობა	–
ფურცლის ნომერი	–

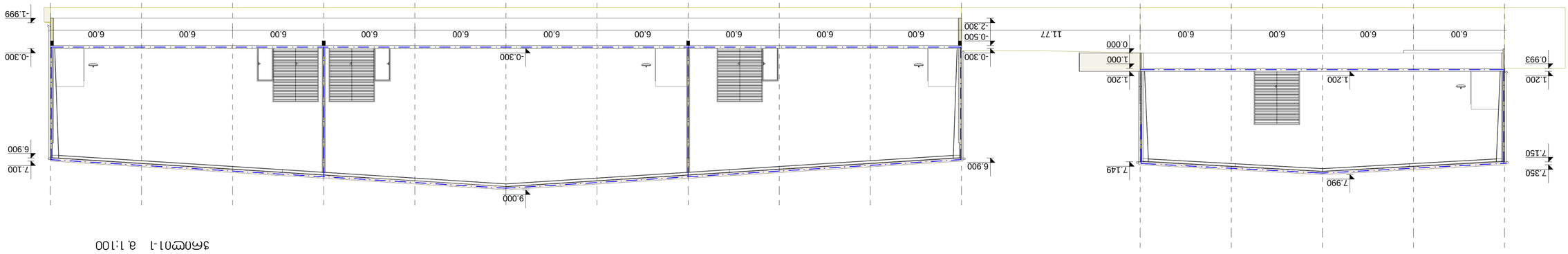

ᓴᐃᓇᐅᒃᑎᑕᐃᓕᓕᒫᓂᖅ ᐃᓕᓴᕐᓂᐊᕐᓂᖅ ᐊᑐᕐᓂᖅ ᐊᑐᕐᓂᖅ ᐊᑐᕐᓂᖅ ᐊᑐᕐᓂᖅ ᐊᑐᕐᓂᖅ ᐊᑐᕐᓂᖅ ᐊᑐᕐᓂᖅ ᐊᑐᕐᓂᖅ ᐊᑐᕐᓂᖅ ᐊᑐᕐᓂᖅ ᐊᑐᕐᓂᖅ

ᓴᐃᓇᐅᒃᑎᑕᐃᓕᓕᒫ

ჭრილი 3-3 მ. 1:100

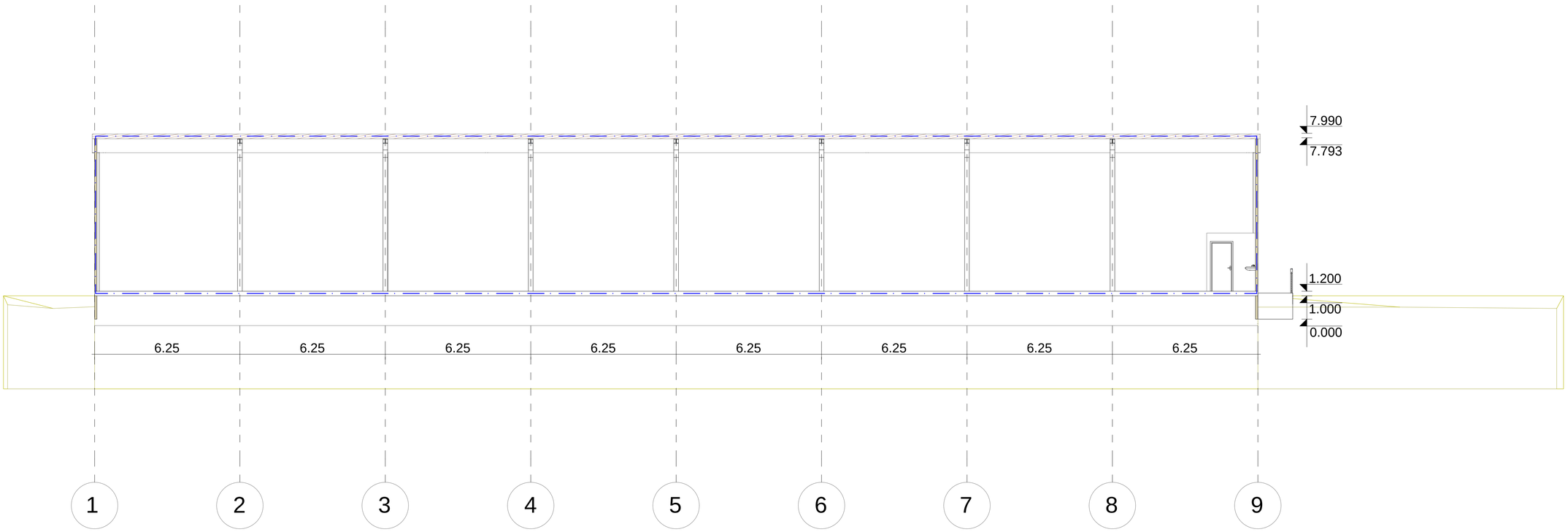

formati A-3

დამკვეთი
შპს "იბერია ლოჯისტიკა"

პირობითი აღნიშვნა

პროექტის დასახელება
საწყობი

მისამართი
ქ თბილისი ორხევის დასახლება
მექანიკური ქარხნის მიმდებარედ
ს/კ 01.19.18.003053

პროექტის ნაწილი
არქიტექტურული

თანამდებობა	გვარი	ხელმოწერა
დირექტორი	გ. ჭანკვეტაძე	
არქიმკვლევარი	გ. ბარბაქაძე	
პრ. ავტორი	გ. ბარბაქაძე	
Semsrulebeli organizacia	[illegible]	

ფურცლის დასახელება
ჭრილი 3-3

თარიღი 2021 წ.	მასშ 1:100
ფურცლების რაოდენობა	–
ფურცლის ნომერი	–

ჭრილი2-2 მ. 1:100

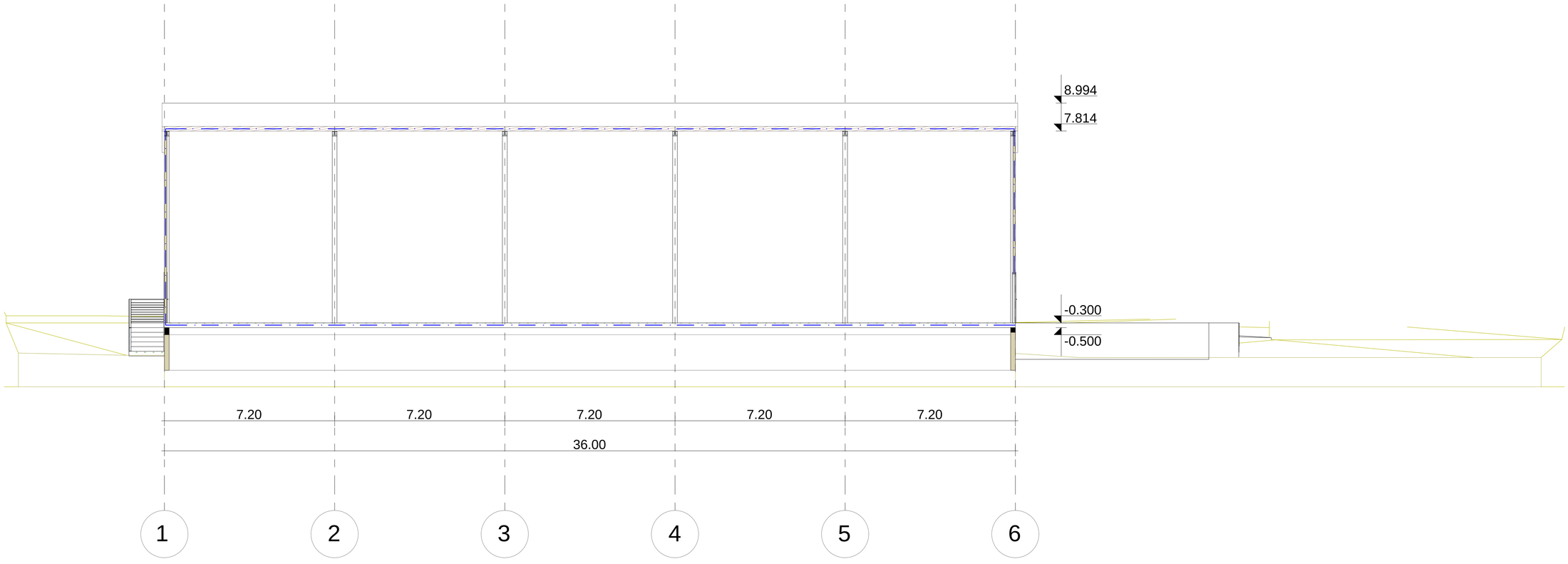

formati A-3

დამკვეთი
შპს "იბერია ლოჯისტიკა

პირობითი აღნიშვნა

პროექტის დასახელება
საწყობი

მისამართი
ქ თბილისი ორხევის დასახლება მექანიკური ქარხნის მიმდებარედ
ს/კ 01.19.18.003053

პროექტის ნაწილი
არქიტექტურული

თანამდებობა	გვარი	ხელმოწერა
დირექტორი	გ. ჭანკვეტაძე	
არქიტექტორი	გ.ბარბაქაძე	
პრ ავტორი	გ.ბარბაქაძე	

Semsrulebeli organizacia

ფურცლის დასახელება
ჭრილი2-2

თარიღი 2021 წ.	მასშ 1:100
ფურცლების რაოდენობა	–
ფურცლის ნომერი№	–

მისაწვდომობის ეროვნული სტანდარტების გრაფიკული აღნიშვნების ექსპლიკაცია

პირობითი აღნიშვნა	მნიშვნელობა
2.000	მანძილი, რომელიც გვიჩვენებს საერთაშორისო ერთეულებს
0.015	მანძილი პატარა ზომებისთვის
0.990 - 1.040	მანძილი, რომელიც გვიჩვენებს დიაპაზონს მინიმალურად მაქსიმალურამდე
მინ. (min.)	მინიმალური
მაქს. (max.)	მაქსიმალური
>	მეტი
≥	ტოლი ან მეტი
<	ნაკლები
≤	ნაკლები ან ტოლი
- - - - - - - -	იატაკის თავისუფალი სივრცის ან მანევრირებისათვის გამოყოფილი თავისუფალი სივრცის საზღვარი
— · — — · —	შუახაზი
⇒	სავალი ან მისაწვდომი მიმართულება
▬	კედელი, იატაკი, ჭერი ან სხვა ელემენტი გაჭრილი ჭრილში ან გეგმაზე
▬	გამოკვეთილი ელემენტი ჭრილში ან გეგმაზე
▨	ელემენტის სამართავის ან მოწყობილობის მდებარეობის ზონა
0.900	მისაწვდომი სვლაგეზი შენობის შიგნით
1.200	მისაწვდომი სვლაგეზი შენობის გარეთ
0.760 / 1.200	იატაკის თავისუფალი სივრცე - ახალი შენობები
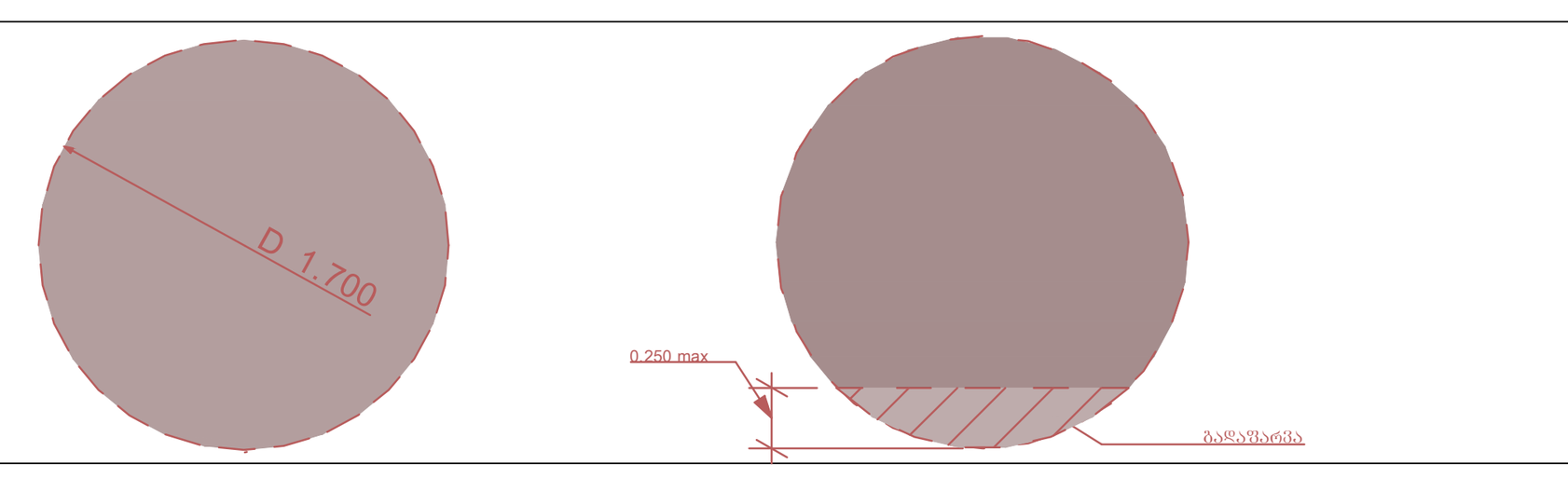	წრიული მოსატრიალებელი სივრცე - ახალი შენობები შენიშვნა: იქ სადაც მოსატრიალებელი სივრცე მოიცავს მუხლის სიმაღლემდე და ფეხის ფალანგებისთვის განსაზღვრულ თავისუფალ სივრცეს მოწყობილობების ქვემოთ, მათი გადაფარვა დასაშვებია წარმოდგენილი სქემის მიხედვით.
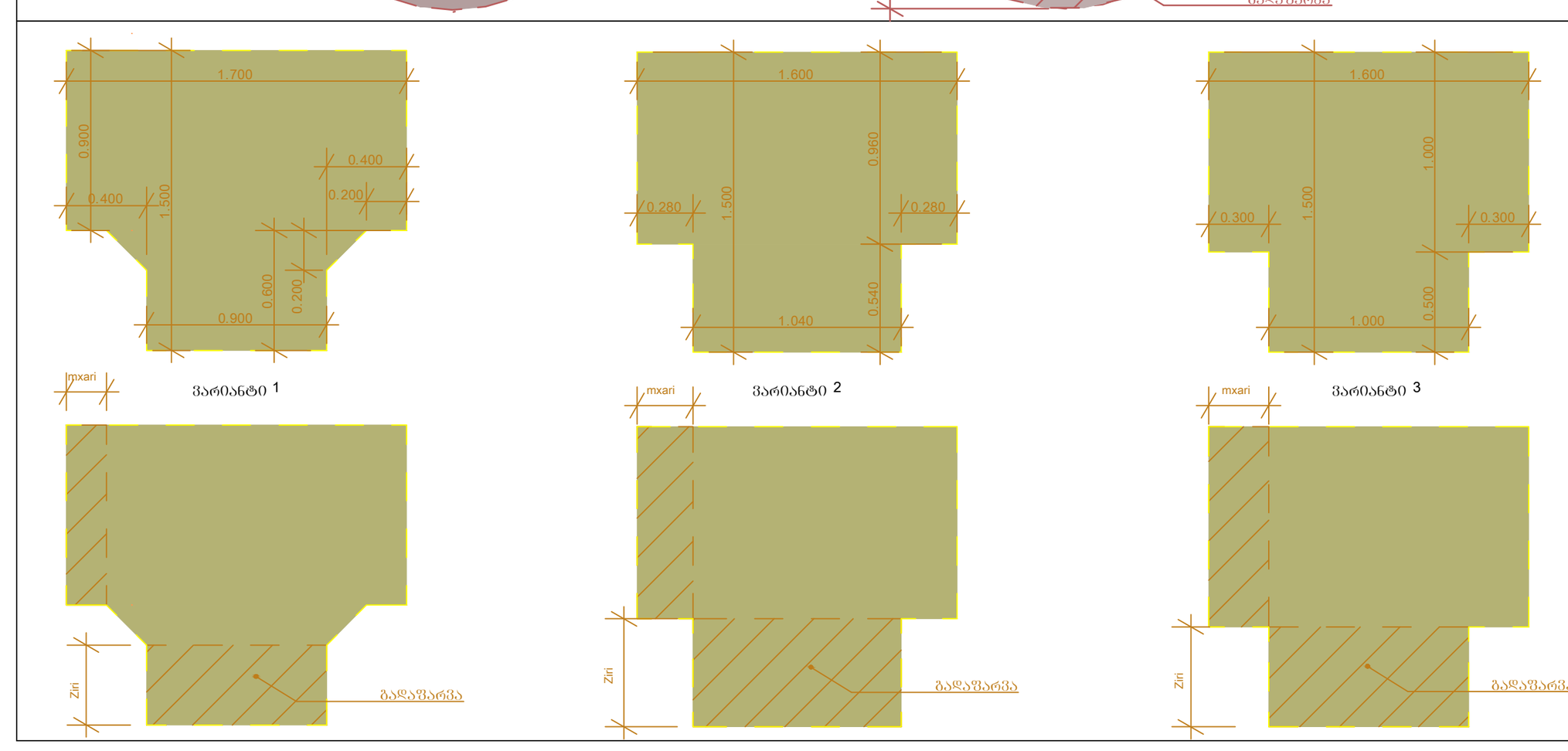	T-ის ფორმის მოსატრიალებელი სივრცე ები - ახალი შენობა-ნაგებობისთვის შენიშვნა: იქ სადაც მოსატრიალებელი სივრცე მოიცავს მუხლის სიმაღლემდე და ფეხის ფალანგებისთვის განსაზღვრულ თავისუფალ სივრცეს მოწყობილობების ქვემოთ, მათი გადაფარვა დასაშვებია წარმოდგენილი სქემის მიხედვით.

თავისუფალი სივრცე კართან მანევრირებისთვის

თავისუფალი სივრცე კართან მანევრირებისთვის - ანჯამებიანი კარი - წინიდან მისაწვდომი - გამოღებით გაღება

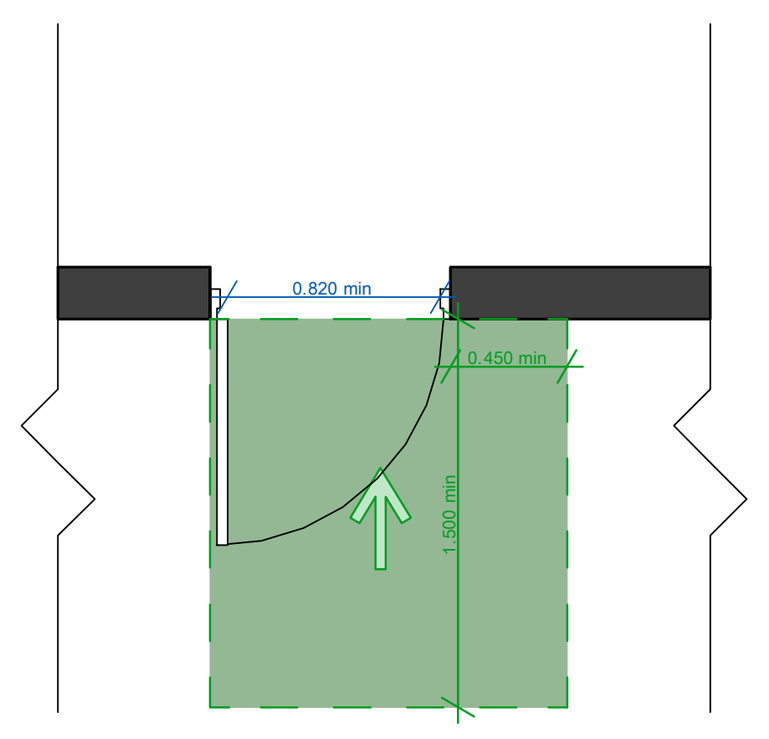

თავისუფალი სივრცე კართან მანევრირებისთვის - ანჯამებიანი კარი - წინიდან მისაწვდომი - მიწოლით გაღება - ახალი შენობები

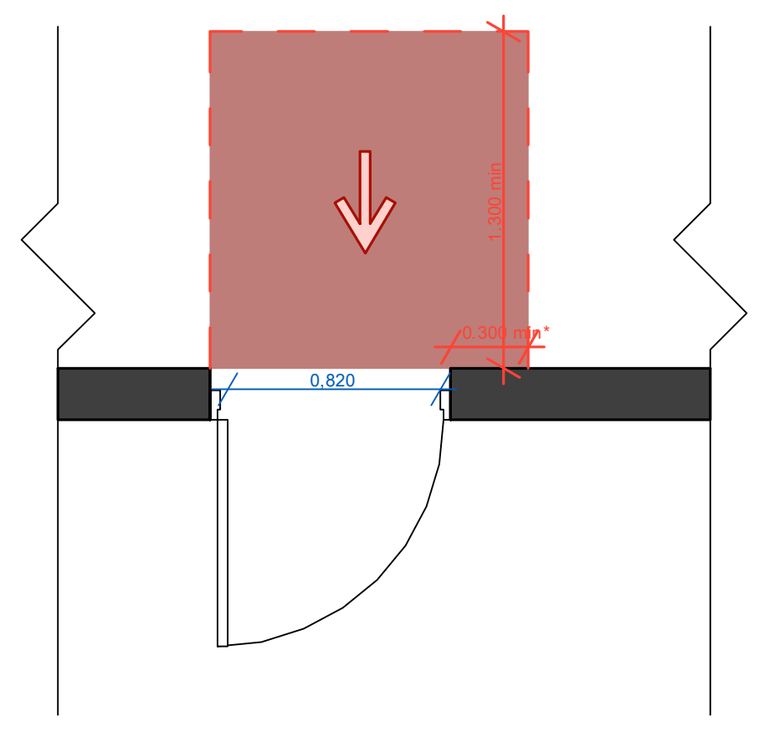

* თუ მოწყობილია მიმხურავი და საკეტი

თავისუფალი სივრცე კართან მანევრირებისთვის - ანჯამებიანი კარი - საკეთის მხრიდან მისაწვდომი - მიწოლით გაღება

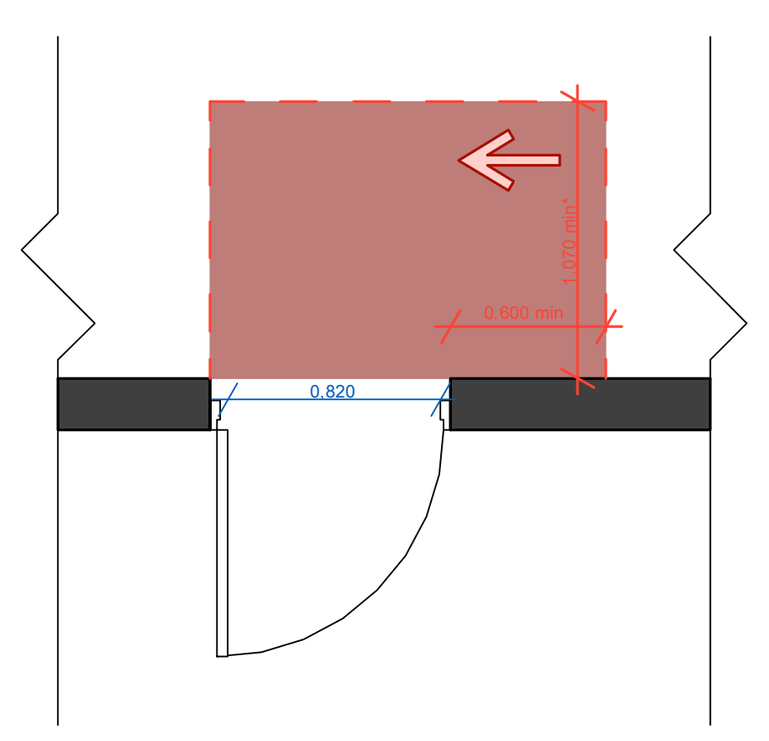

* 1200 მინ. თუ მოწყობილია მიმხურავი

შენიშვნები და პირობითი აღნიშვნა

პროექტის სახელწოდება	მალაზია
ობიექტის მისამართი	ქალაქი თბილისი, დასახლება ვაზისუბანი, II მ/რ, კორპუსი №1 მიმდებარედ ს.კ: 01.17.07.014.016
შ.პ.ს. „არქვეი„	C:\Users\MAMONT\Desktop\Pasted Image #11.jpg Pasted Image #11.jpg ს.ნ.: 420425524 ელ-ფოსტა: arch.way@outlook.com
დირექტორი	უ.ჭანტურია
მთ. არქიტექტორი	დ. კაშია
დამკვეთი	დავით ითაშვილი ლევანი მუნჯიშვილი გიორგი მელიქიძე
ნახაზის დასახელება	მისაწვდომობა

მასშტაბი	ფორმატი	გვერდი
1:###	A-2	0

მისაწვდომობის ეროვნული სტანდარტების შესაბამისი დოკუმენტაცია

კარი №2-ის სპეციფიკაცია - ტიპიური

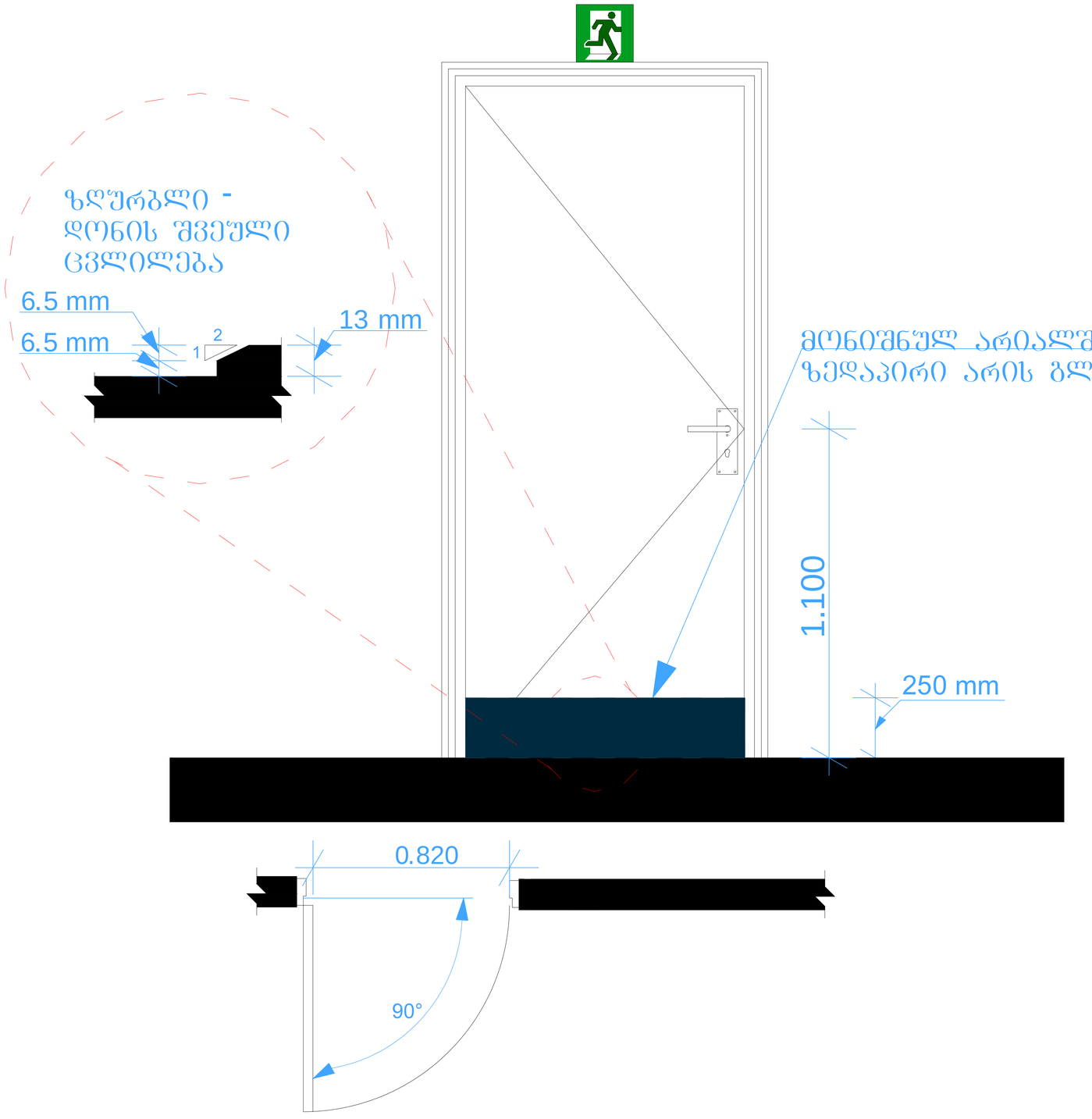

~~შენიშვნა:~~

- სახელურები, ჩამოსაწევი სახელურები, საკეტები, რაზები და მისაწვდომი კარის სხვა სამართავები ისეთი ფორმის იქნება, რომ ადვილად შეიძლებოდეს ერთი ხელით მოჭიდება და მის ასამუშავებლად საჭირო არ იქნება მაბრად მოჭიდება, წვალება ან მაჭის ტრიალი.
- დახურული კარის კავეულის გასაღებები ნაწილები და გაღებისათვის განკუთვნილი ძალა შესაბამისობაში იქნება შემდეგთან:

1. წინიდან მისაწვდომობისას, გამოწევით ან მიწოლით გაღებადი, არაუმეტეს 66.7 ნიუტონი;
2. ბრუნვითი მოძრაობით გასაღები, არაუმეტეს 315 ნიუტონი სმ.

- კარის მიმხურავები ისე მოეწყობა, რომ 90 გრადუსით, ღია მდგომარეობიდან 12 გრადუსით გაღებულ მდგომარეობამდე კარის მისახურად საჭირო დრო არაუმცირეს 5 წამი იქნება.
- კარის ზამბარიანი ანჯამები ისე მოეწყობა, რომ 70 გრადუსით ღია მდგომარეობიდან დახურულ მდგომარეობამდე კარი არაუმცირეს 1.5 წამში გადავა.
- კარის მიწოლით ან გამოწევით გაღებისათვის საჭირო ძალა შესაბამისობაში იქნება შემდეგთან:

1. შენობაში განთავსებული ანჯამიანი კარი : არაუმეტეს 22.2 ნიუტონი.

მისაწვდომობის ეროვნული სტანდარტების შესაბამისი დოკუმენტაცია

დ1 - ნიშნების დეტალი

ნიშნის მდებარეობა - სიმბოლოების მდებარეობა - პიქტოგრამების მდებარეობა - სიმბოლოების ზომები

ნიშანი განთავსებულია
გასწვრივ საკეტიან მხარეს კარის

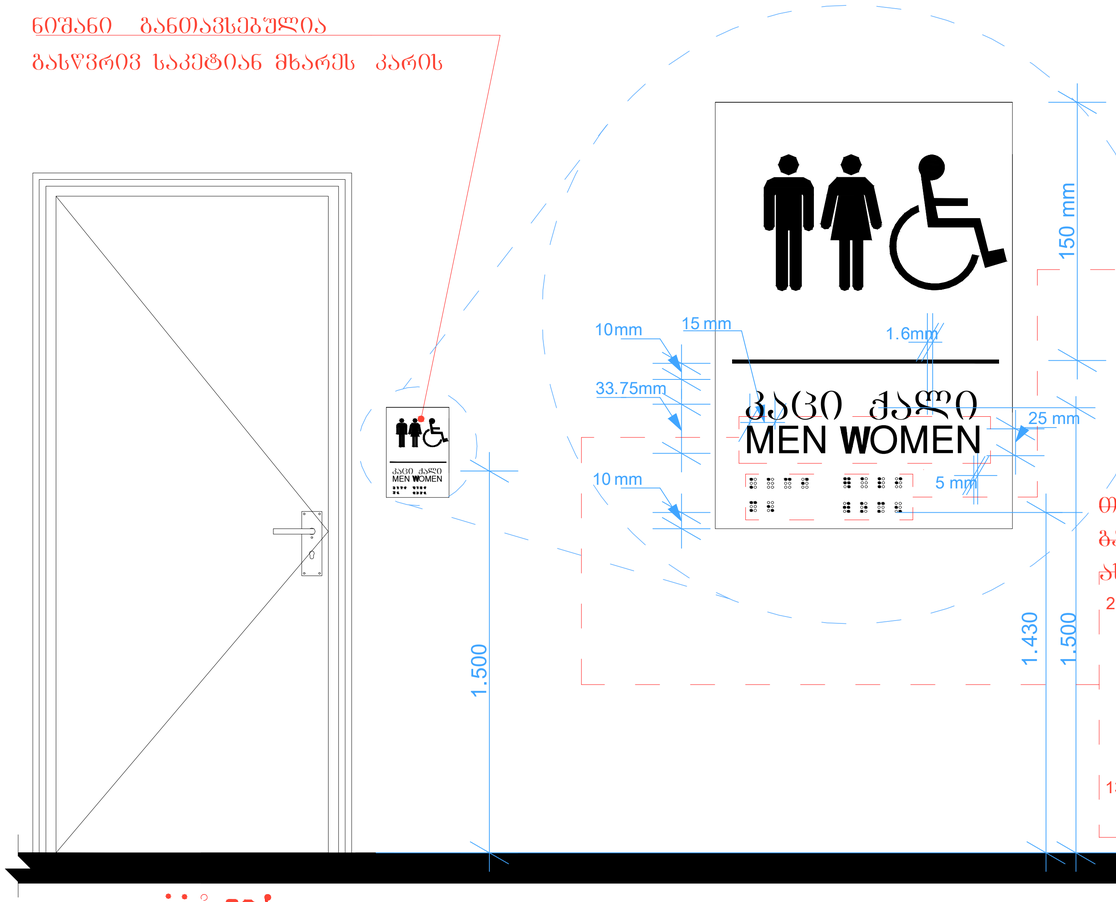

ბრაილის ზომები

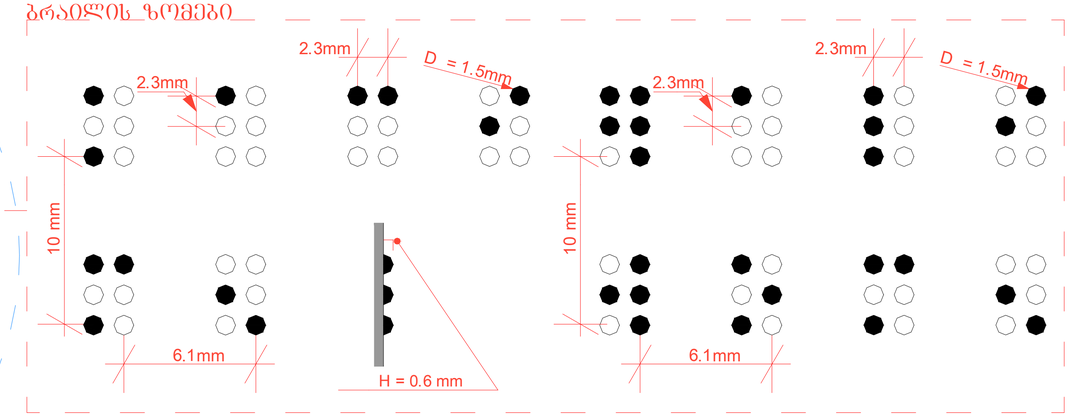

თითოეული ასოს შტრიხის დასაშვები სიმაღლის განსასაზღვრად გამოყენებულია ლათინური ასოგბერა "I" ხოლო დასაშვები სიგანის განსასაზღვრად ლათინურ ასოგბერა "O".

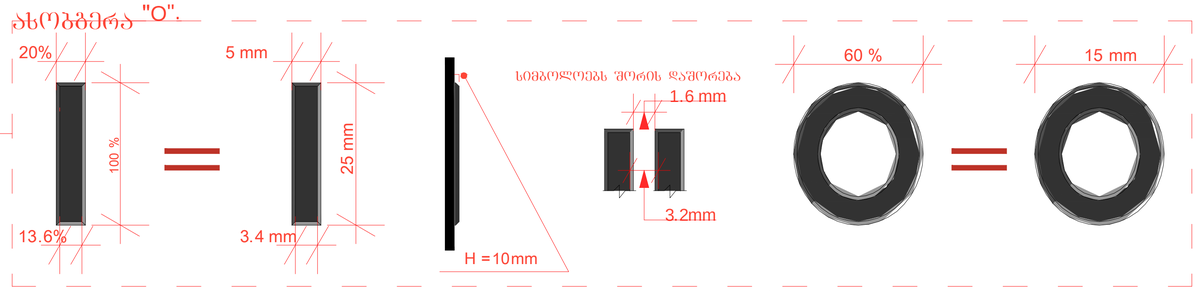

შენიშვნა: სიმბოლოები არ არის ამრეკლავი ზედაპირის და მათი ფერი ფონის კონტრასტულია .
- მისაწვდომობის სიმბოლოების ზედაპირი და მათი ფონი არ აჭარბებს 19 გლოსს, 60 გრადუსზე ამრეკლავის საზომით (გლოსმეტრით) გაზომვისას.

კართან არსებული ნიშნების
მდებარეობა - იატაკის თავისუფალი სივრცე

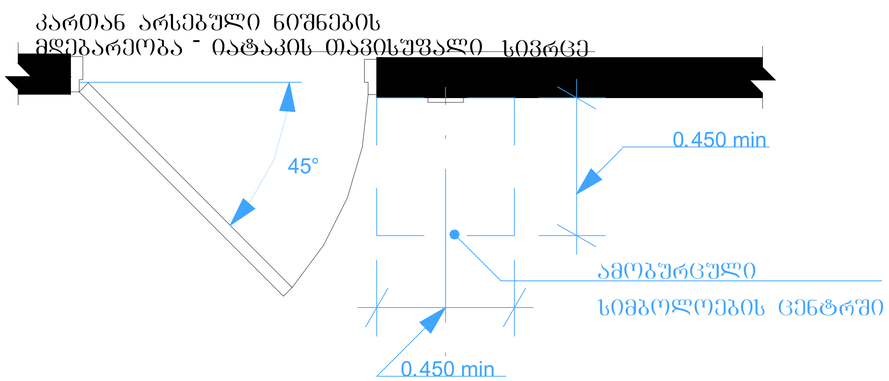

მისაწვდომობის ეროვნული სტანდარტების შესაბამისი დოკუმენტაცია

დ-1 - ნიშნების დეტალი

ნიშნის მდებარეობა - სიმბოლოების
მდებარეობა - სიმბოლოების ზომები

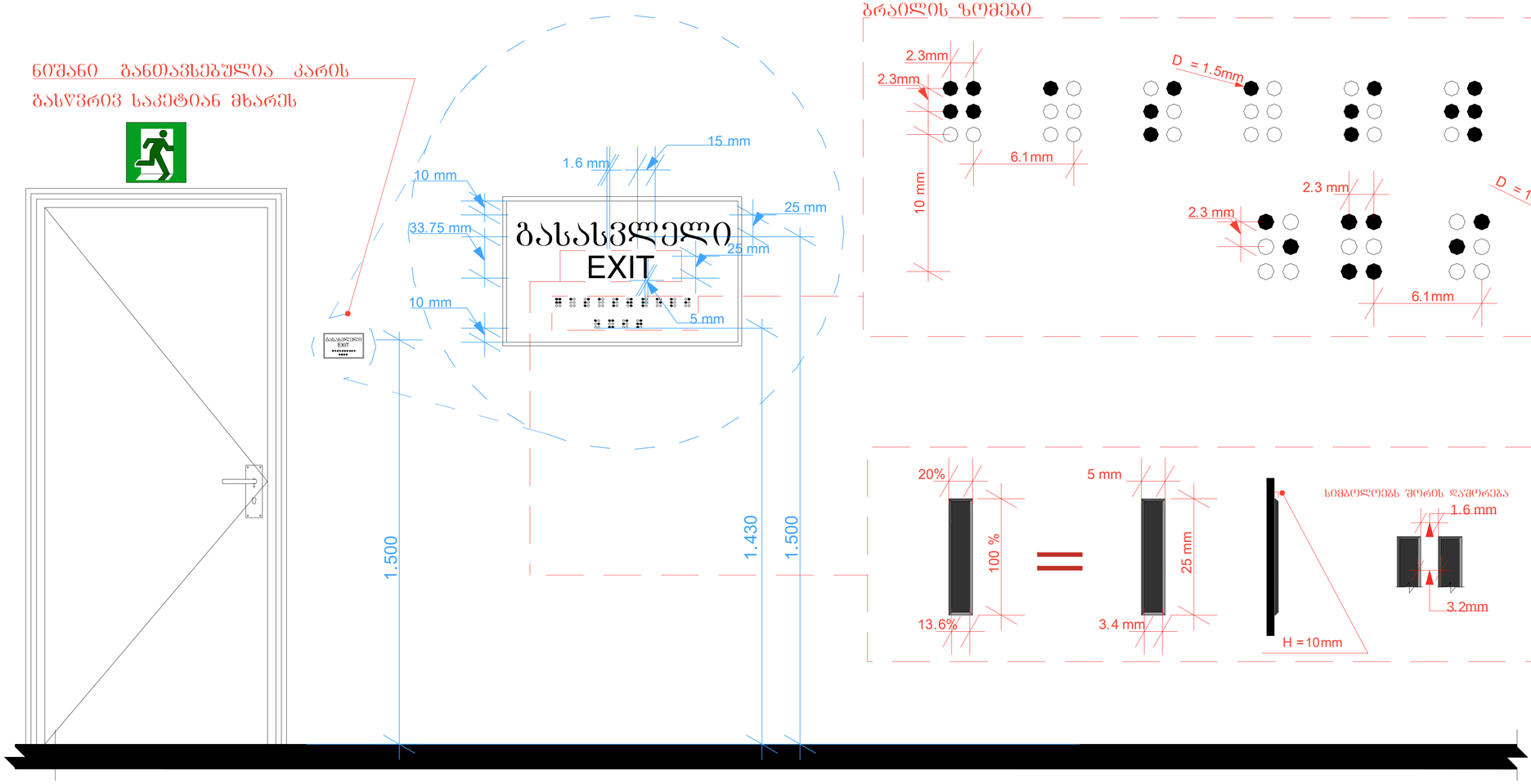

შენიშვნა: EXIT სიმბოლოები არ არის ამრეკლავი ზედაპირის და მათი ფერი ფონის კონტრასტშია .

- სიმბოლოების ზედაპირი და მათი ფონი არ აჭარბებს 19 გლოსს, 60 გრადუსზე ამრეკლავის საზომით (გლოსმეტრით)გაზომვისას.

დ-4 - ტუალეტებში განსავსებული მოწყობილობების დეტალი

უნიტაზთან დამონტაჟებული ხელმოსაჭიდი ძელი გვერდითა კედელზე

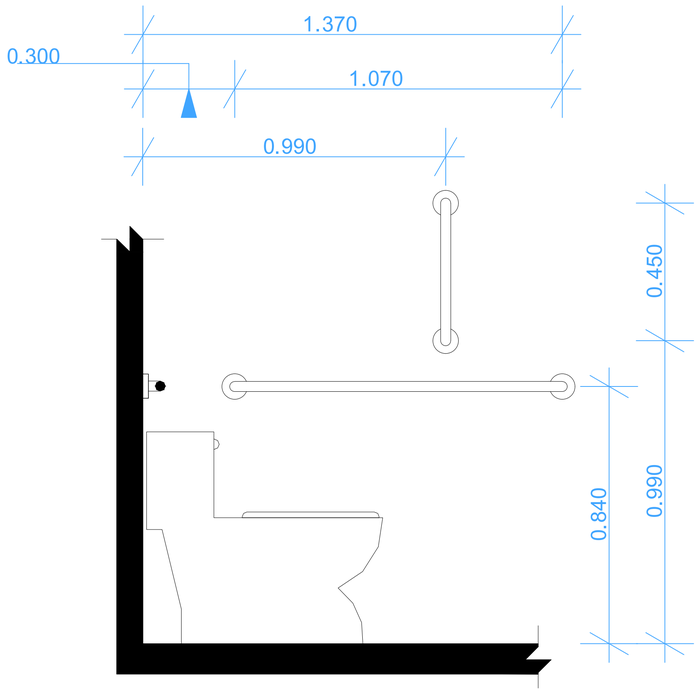

ხელმოსაჭიდი ძელი უნიტაზის უკან მდებარე კედელზე

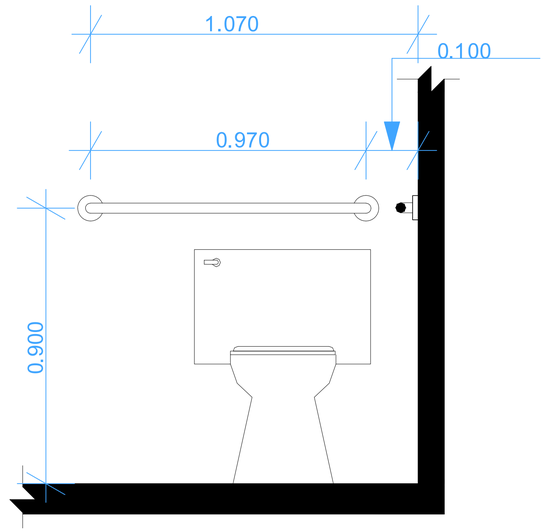

უნიტაზის დასაჯდომის სიმაღლე - ზრდასრულები

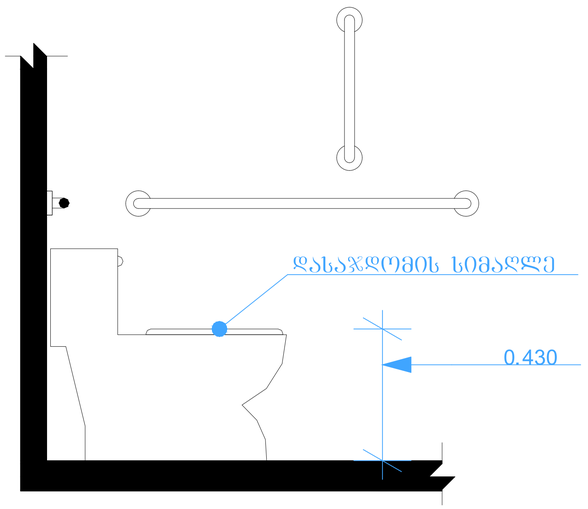

დისპენსერის ჭრილის მდებარეობა გამოშვერილი დისპენსერი ხელმოსაჭიდი ძელის ქვემოთ

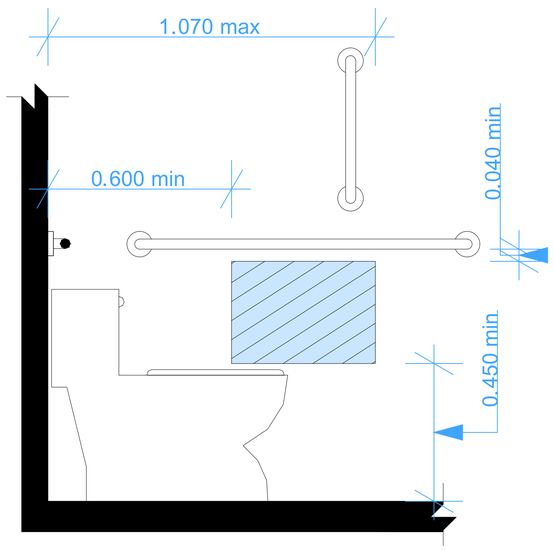

დისპენსერის ჭრილის მდებარეობა - გამოშვერილი დისპენსერი - ხელმოსაჭიდი ძელის ზემოთ

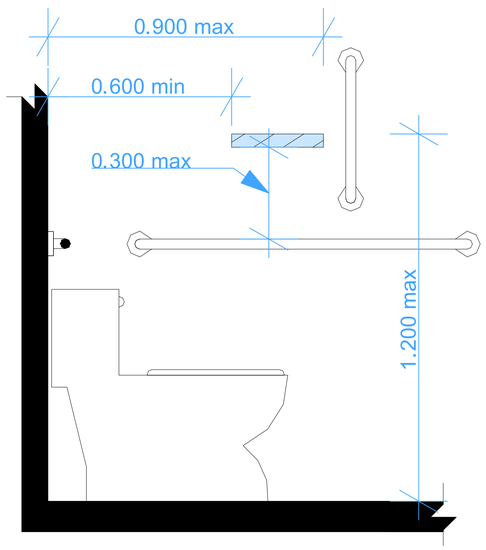

ხელმოსაჭიდი ძელების ზომა

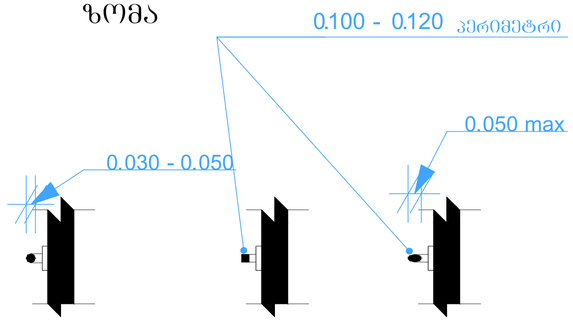

სივრცე ხელმოსაჭიდი ძელები სათვის

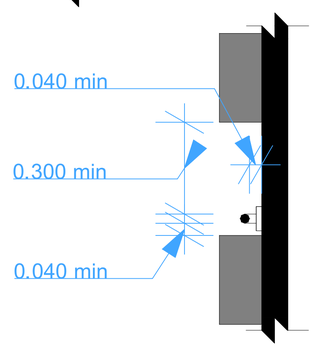

დ-4 - ტუალეტებში განსავსებული მოწყობილობების დეტალი

ხელსაბანებისა და ნიჭარების სიმაღლე

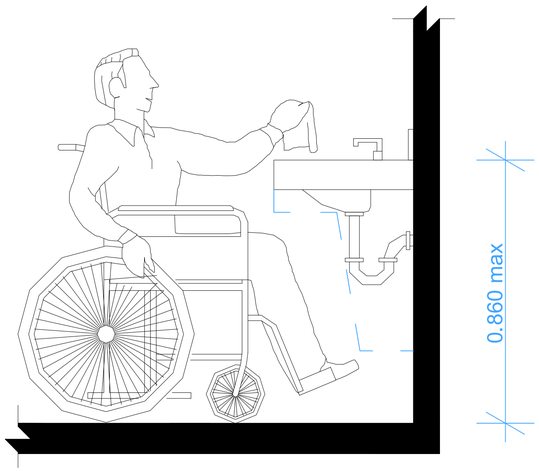

ფეხის ფალანგის სივრცე - ამაღლება

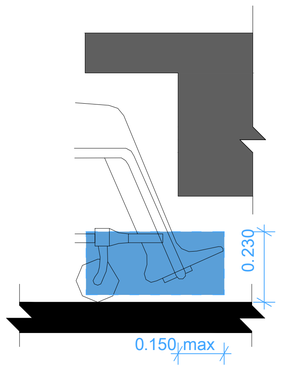

მუხლის სიმაღლემდე სივრცე - ამაღლება

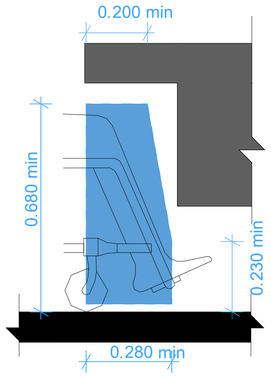

მუხლის სიმაღლემდე სივრცე - გეგმა

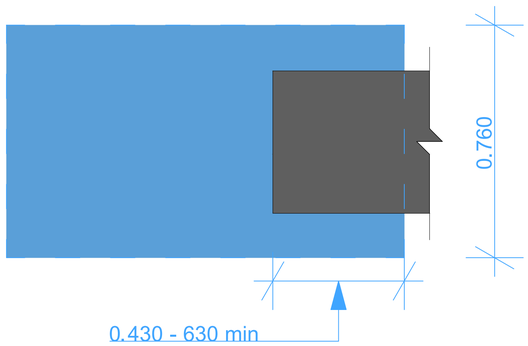

ფეხის ფალანგის სივრცე - გეგმა

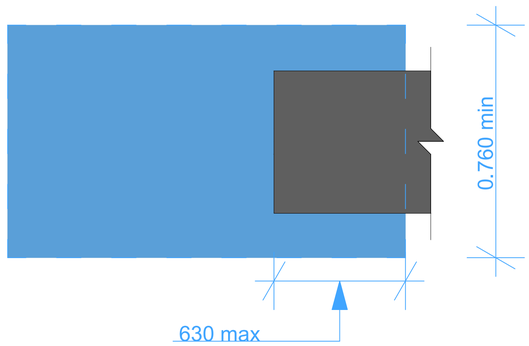

დ-5 - სალაროს დეტალი მ 1:20

სალაროს დახლების სიმაღლე

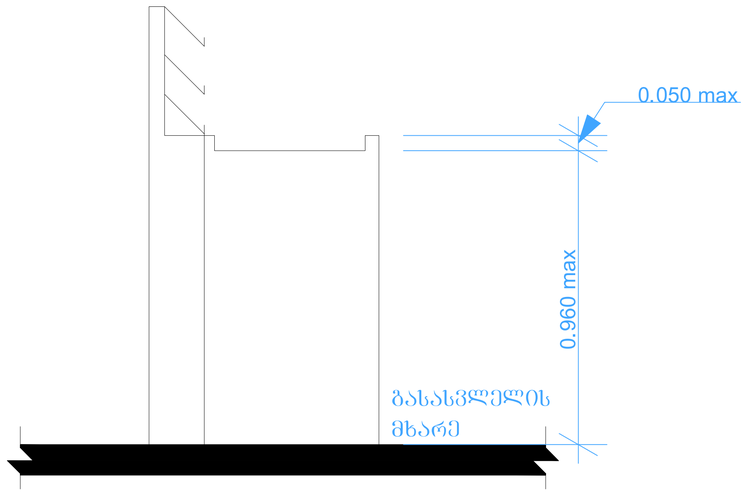

formati A-3

საპროექტო შენ. გეგმა
მ. 1:100

არსებული შენობა

წყალმომარაგების მილი

50.20

6.25 6.25 6.25 6.25 6.25 6.25 6.25 6.25

4.00

3.87

+7.35

13.06

24.20

6.00

+7.99

+7.35

3.60

12.60

7.20 7.20 7.20 7.20 7.20

6.70

+7.10

23.12

6.01

0.76

0.12

21.97

36.20

წყალმომარაგების მილი

წყალგაყვანილობის ჩაქილი

ბრუნტის ბუნა

ბრუნტის ბუნა

X 492890

6130

512.53 513.21 513.07 508.22 512.81 512.44 512.46 512.24 512.19 511.59 508.22 512.06 511.81 511.83 512.00 511.35 511.62 511.27 510.90 511.38 510.81 510.62 510.78 509.17 509.92 510.42 509.89 509.60 509.37 509.15 509.33 509.39 508.39 508.77 508.22 508.15 508.22 508.22 508.22 507.97 508.12 508.07 508.47 508.77 508.96 509.04 507.64

1 2 3 4 5 6 7 8 9

a b c d e f g h i j k

10 11 12 13 14 15 16 17 18 19 20 21 22

დამკვეთი
შპს "იბერია ლოჯისტიკა"

ჰირობითი ალნიშვნა

პროექტის დასახელება
საწყობი

მისამართი
ქ.თბილისი,ორხევის დასახლება
მექანიკური ქარხნის მიმდებარედ
ს/კ 01.19.18.003053

პროექტის ნაწილი
არქიტექტურული

თანამდებობა	გვარი	ხელმოწერა
დირექტორი	გ. ჭანკვეტაძე	
არქიმკვლევარი	გ.ბარბაქაძე	
პრ ავტორი	გ.ბარბაქაძე	

Semsrulebeli organizacia

Proj1aDF1074e 1aDF074D.komp

ფურცლის დასახელება
გენ. გეგმა

თარიღი 2021 წ.	მასშ 1:100
ფურცლების რაოდენობა	–
ფურცლის ნომერი	–

formati	A-3

საპროექტო გეგმა +1.20 ნიშნულზე
მ. 1:100 (შენობა №1)

საპროექტო გეგმა -0.30 ნიშნულზე
მ. 1:100 (შენობა №2)



დამკვეთი
შპს "იბერია ლოჯისტიკა"

პირობითი აღნიშვნა

პროექტის დასახელება
საწყობი

მისამართი
ქ.თბილისი ორხევის დასახლება
მექანიკური ქარხნის მიმდებარედ
ს/კ 01.19.18.003.053

პროექტის ნაწილი
არქიტექტურული

თანამდებობა	გვარი	ხელმოწერა
დირექტორი	გ. ჭანკვეტაძე	
მთ. არქიტექტორი	გ. ბარბაქაძე	
პრ. ავტორი	გ. ბარბაქაძე	

Semsrulebeli organizacia	Pasted Image 1DDF074D 1#11.jpg 1DDF074D.bmp

ფურცლის დასახელება

გეგმა ნიშნულზე +1.20; -0.30

თარიღი 2021 წ.	მასშ 1:100
ფურცლების რაოდენობა	–
ფურცლის ნომერი №	–

საპროექტო გეგმა +1.20 ნიშნულზე
მ. 1:100 (შენობა №1)

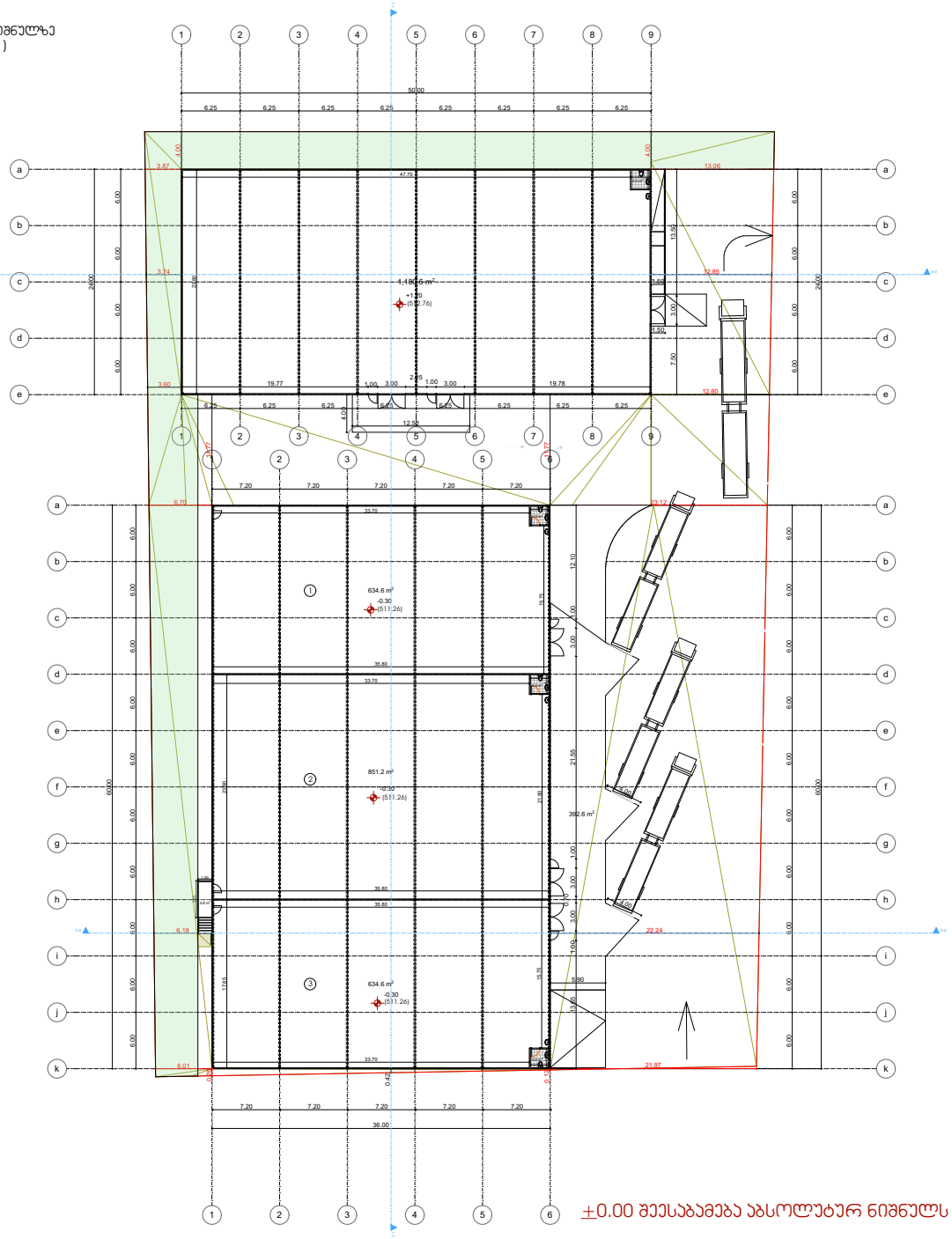

(შენობა №1)

სასაწყობე ფართი 1180.6 მ²
WC 4.00 მ²

(შენობა №1) (შენობა №2)

საერთო ფართი ბაკანი,პანდუსები
493.3 მ²

საპროექტო გეგმა -0.30 ნიშნულზე
მ. 1:100 (შენობა №2)

(შენობა №2)

სასაწყობე ფართი 1 - 1185.0 მ²
WC 4.00 მ²

სასაწყობე ფართი 2 - 1185.0 მ²
WC 4.00 მ²

სასაწყობე ფართი 3 - 1185.0 მ²
WC 4.00 მ²

±0.00 შეესაბამება აბსოლუტურ ნიშნულს 511.56

formati	A-3

დამკვეთი:

შპს "იბერია ლოჯისტიკა"

პირობითი აღნიშვნა:

პროექტის დასახელება:

საწყობი

მისამართი:

ქ.თბილისი, ორხევის დასახლება, მექანიკური ქარხნის მიმდებარედ
ს/კ 01.19.18.003.053

პროექტის ნაწილი:
არქიტექტურული

თანამდებობა	გვარი	ხელმოწერა
დირექტორი	გ. ჭანკვეტაძე	
მთ. არქიტექტორი	მ.ბარბაქაძე	
პრ. ავტორი	მ.ბარბაქაძე	

Semsrulebeli organizacia

ფურცლის დასახელება:

გეგმა ნიშნულზე +1.20; -0.30

თარიღი 2021 წ.	მასშ. 1:100
ფურცლების რაოდენობა	–
ფურცლის ნომერი №	–

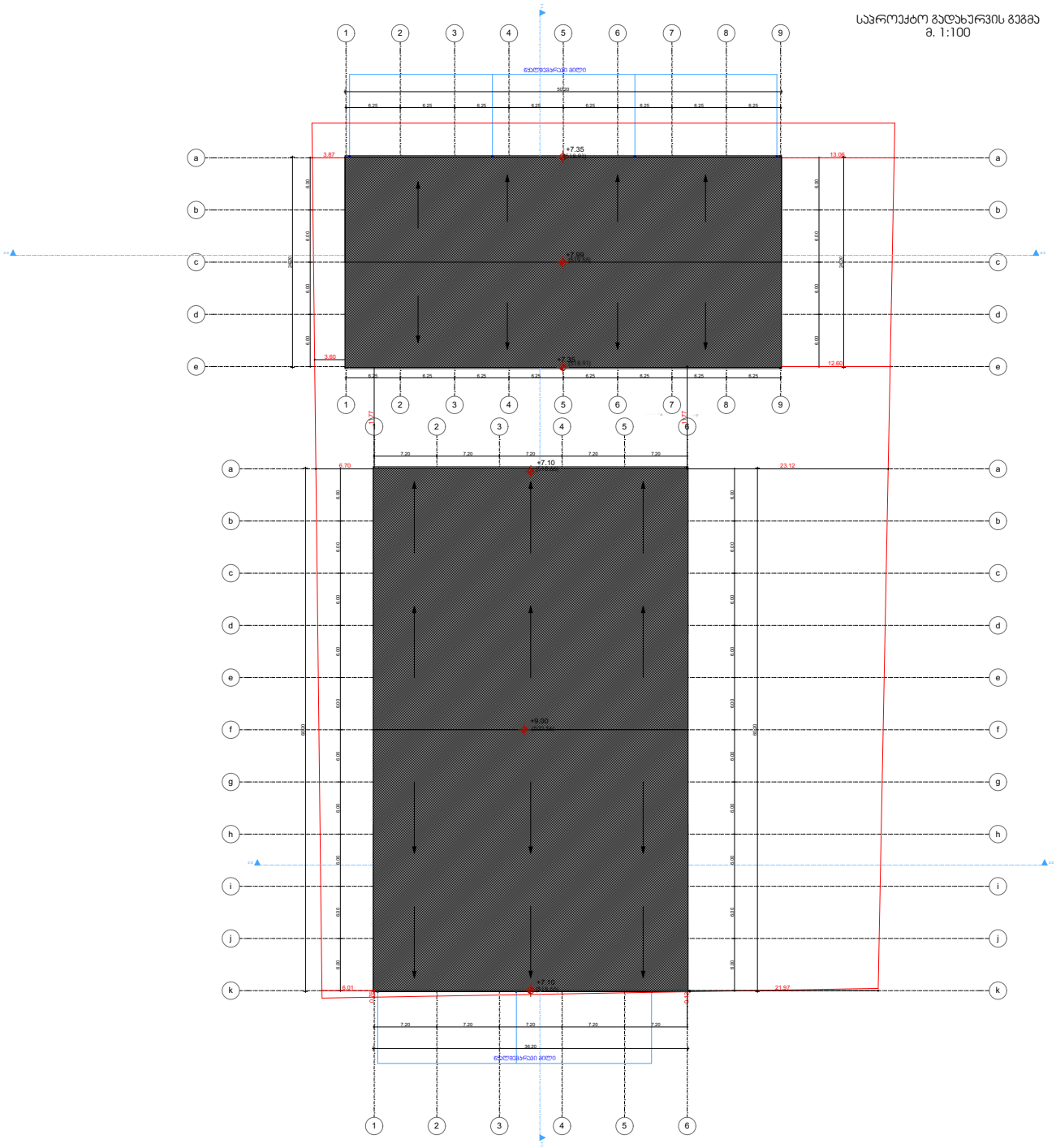

formati	A-3

დამკვეთი:

შპს "იბერია ლოჯისტიკა"

პირობითი აღნიშვნა:

პროექტის დასახელება:

საწყობი

მისამართი:

ქ.თბილისი, ორხევის დასახლება, მექანიკური ქარხნის მიმდებარედ
ს/კ 01.19.18.003.053

პროექტის ნაწილი:
არქიტექტურული

თანამდებობა	გვარი	ხელმოწერა
დირექტორი	გ. ჭანკვეტაძე	
მთ. არქიტექტორი	მ.ბარნაბაძე	
პრ. ავტორი	მ.ბარნაბაძე	

Semsrulebeli organizacia	

ფურცლის დასახელება:

გადახურვის გეგმა

თარიღი 2021 წ.	მასშ. 1:100
ფურცლების რაოდენობა	–
ფურცლის ნომერი №	–