განმარტებითი ბარათი

წარმოდგენილია ქ. თბილისში, გორგასლის ქ. №3-ში ღობის ღობის მოწყობის არქიტექტურული პროექტი. საკადასტრო საზღვრებში იგეგმება ნაკვეთის ღია უბნების შემოღობვა.

გორგასლის ქუჩის მხრიდან გათვალისწინებულია აგურის ღობის მშენებლობა "1-3" ღერძებში (არსებული ღობის იდენტური), H-2,05მ. მასალად გამოყენებულია ქართული აგური.

ალიევის სკვერის მხრიდან "ბ-ა" ღერძებში შემოიღობის მწვანე ღობით, (დეკორატიული ტუიას ბუჩქი). შენობაში არსებულ ჩასასვლელში "2-3" ღერძებში მოეწყოს დაბალი ლითონის ჭიშკარი H=70სმ.

პროექტის ავტორი: თ. ჯანაშვილი

ფორმატი PAPER SIZE	A - 3
პროექტის № PROJECT #	
ექსპლიკაცია	
პირობითი ნიშნები	
შენიშვნები	
დამკვეთი CLIENT	შპს "ნარიყალა"
პროექტი PROJECT	ღობის მოწყობის პროექტი
მისამართი ADDRESS	ქ. თბილისი, გორგასლის ქ.№ 3

თანამდებობა	გვარი	ხელმოწერა
დირექტორი	მ. მხეიძე	
პრ. ავტორი	ე.ცქვიტინიძე	
	თ.ჯანაშვილი	
დაამუშავა	თ.ჯანაშვილი	

შ.პ.ს. "ბიარტი"

მასშტაბი SCALE	თარიღი DATE OF ISSUE	5/04/2013
	ნახაზი	DRVG.
	განმარტებითი ბარათი	
სტადია STAGE	ფურც. PAGES	სულ ALL
არქ. პროექტი		

ღობის მოდულის გეგმა

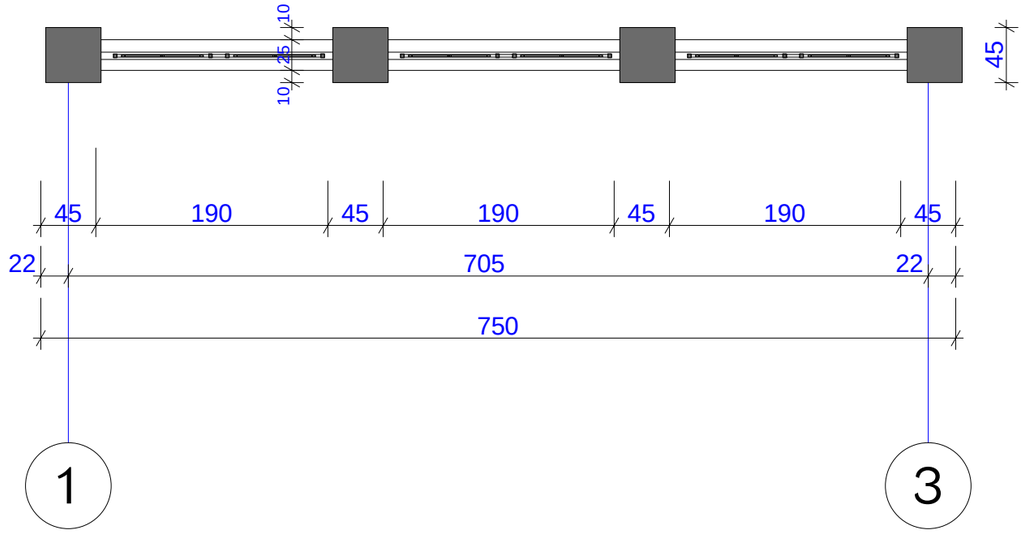

ღობის ჭრილი

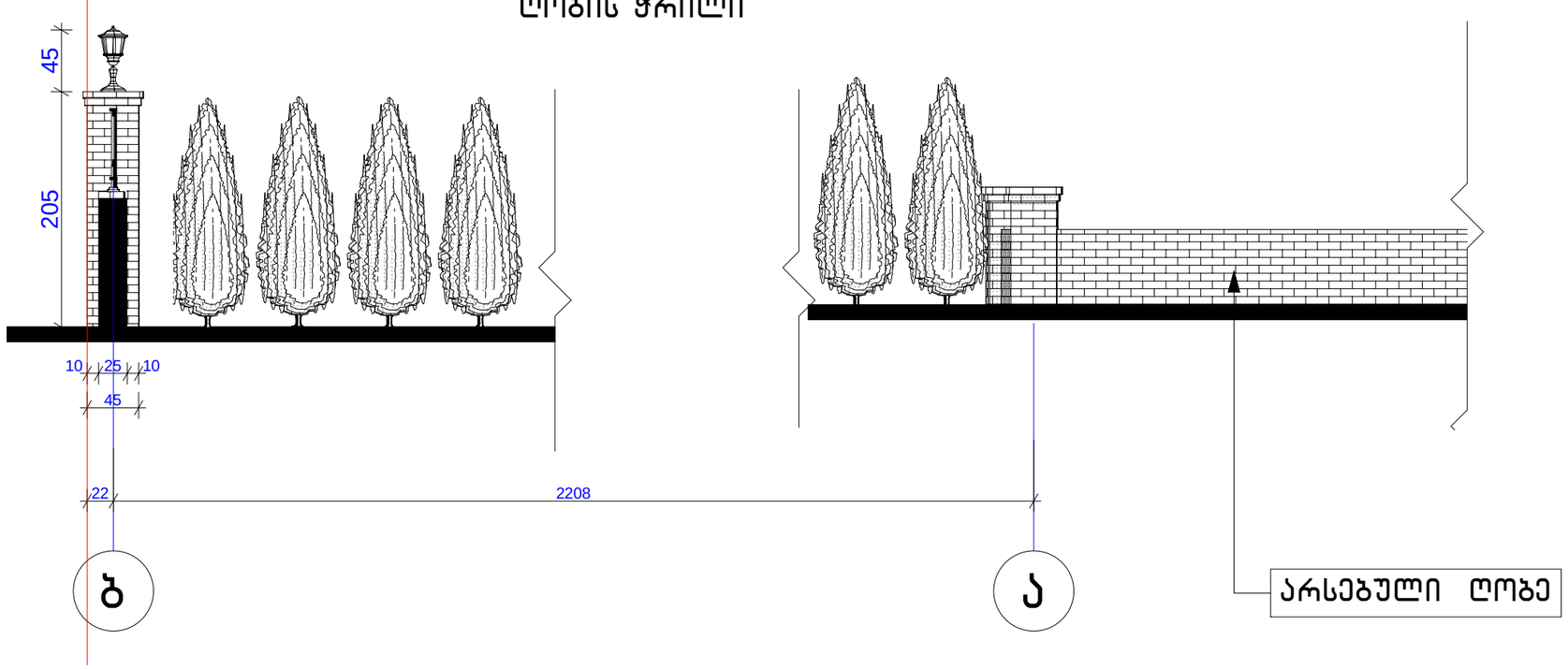

ფორმატი PAPER SIZE	A - 3
პროექტის № PROJECT #	

ექსპლიკაცია

პირობითი ნიშნები

შენიშვნები

დამკვეთი CLIENT	შპს "ნარიყალა"
პროექტი PROJECT	ღობის მოწყობის პროექტი
მისამართი ADDRESS	ქ. თბილისი, გორგასლის ქ.№ 3

თანამდებობა	გვარი	ხელმოწერა
დირექტორი	მ. მხეიძე	
პრ. ავტორი	ე.ცქვიტინიძე	
	თ.ჯანაშვილი	
დაამუშავა	თ.ჯანაშვილი	

შ.პ.ს. "ბიარტი"

მასშტაბი SCALE	1:50
თარიღი DATE OF ISSUE	5/04/2013
ნახაზი DRVG.	გეგმა და ჭრილი

სტადია STAGE	ფურც. PAGES	სულ ALL
არქ. პროექტი		

ფასადი ღერძებში ბ-ა მ. 1:100

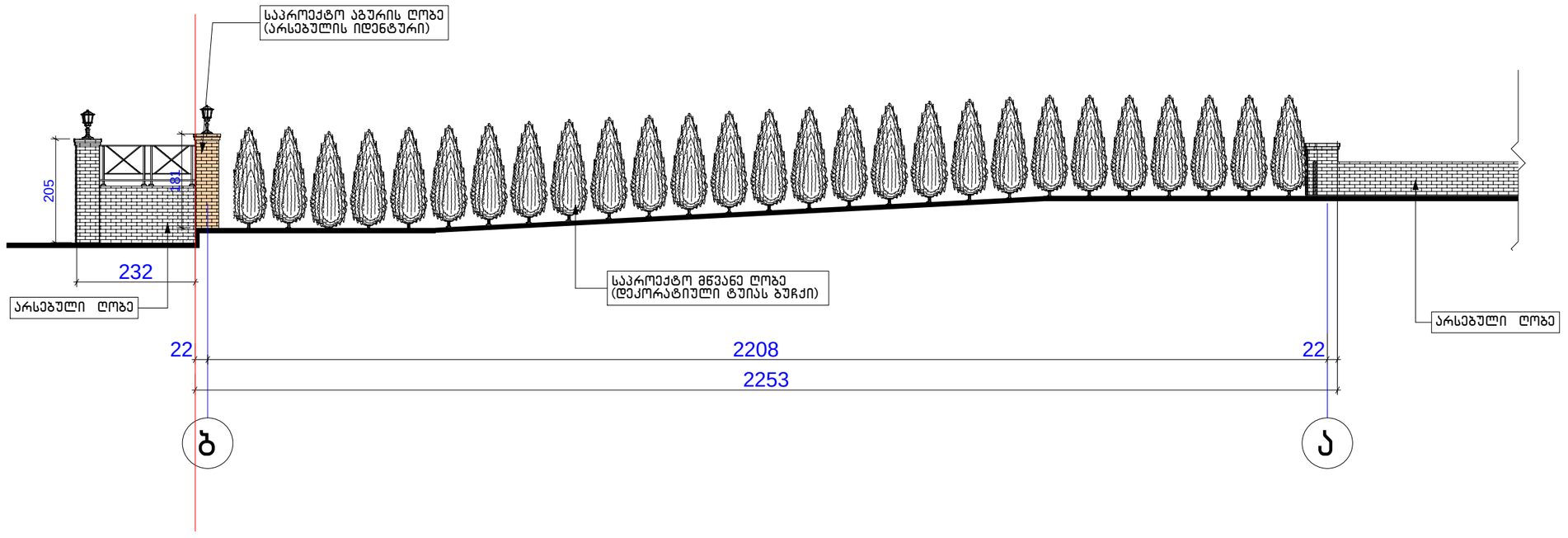

ფორმატი PAPER SIZE	A - 3
პროექტის № PROJECT #	

ექსპლიკაცია

პირობითი ნიშნები

შენიშვნები

დამკვეთი CLIENT	შპს "ნარიყალა"
პროექტი PROJECT	ღობის მოწყობის პროექტი
მისამართი ADDRESS	ქ. თბილისი, გორგასლის ქ.№ 3

თანამდებობა	გვარი	ხელმოწერა
დირექტორი	მ. მხეიძე	
პრ. ავტორი	ე.ცქვიტინიძე	
	თ.ჯანაშვილი	
დაამუშავა	თ.ჯანაშვილი	

BI ART

შ.პ.ს. "ბიარტი"

მასშტაბი SCALE	თარიღი DATE OF ISSUE	5/04/2013
1:100	ნახაზი	DRVG.
	ფასადი ღერძებში ბ-ა	
სტადია STAGE	ფურც. PAGES	სულ ALL
არქ. პროექტი		

ფასადი ღერძებში 3-1 მ. 1:100

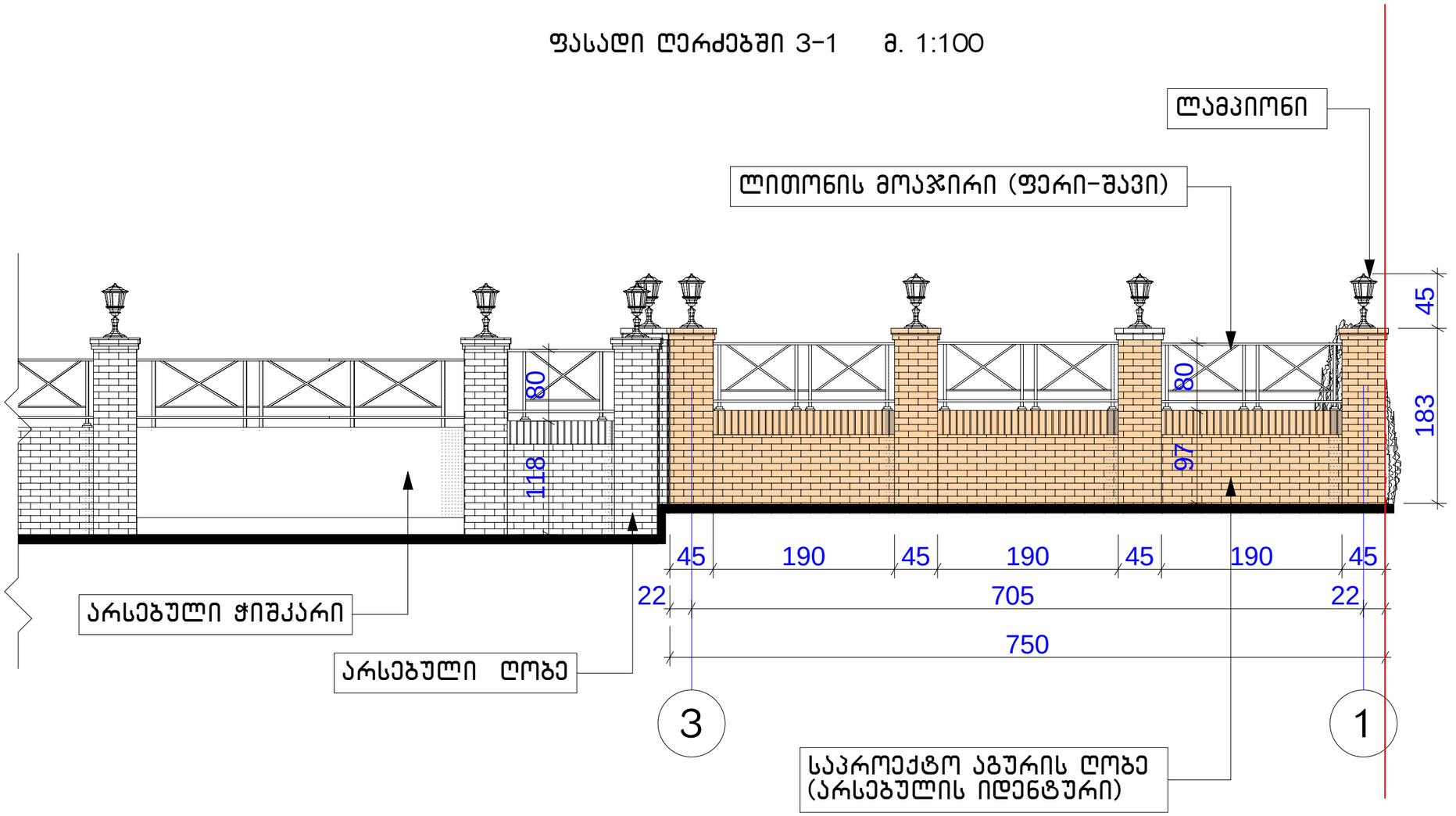

ფორმატი PAPER SIZE	A - 3
პროექტის № PROJECT #	

ექსპლიკაცია

პირობითი ნიშნები

შენიშვნები

დამკვეთი CLIENT	შპს "ნარიყალა"
პროექტი PROJECT	ღობის მოწყობის პროექტი
მისამართი ADDRESS	ქ. თბილისი, გორგასლის ქ.№ 3

თანამდებობა	გვარი	ხელმოწერა
დირექტორი	მ. ახეიძე	
პრ. ავტორი	ე.ცქვიტინიძე	
	თ.ჯანაშვილი	
დაამუშავა	თ.ჯანაშვილი	

შ.პ.ს. "ბიარტი"

მასშტაბი SCALE	1:50
თარიღი DATE OF ISSUE	5/04/2013
ნახაზი DRVG.	ფასადი ღერძებში 3-1
სტადია STAGE	
ფურც. PAGES	
სულ ALL	
არქ. პროექტი	

ფასადი ღერძებში 2-3

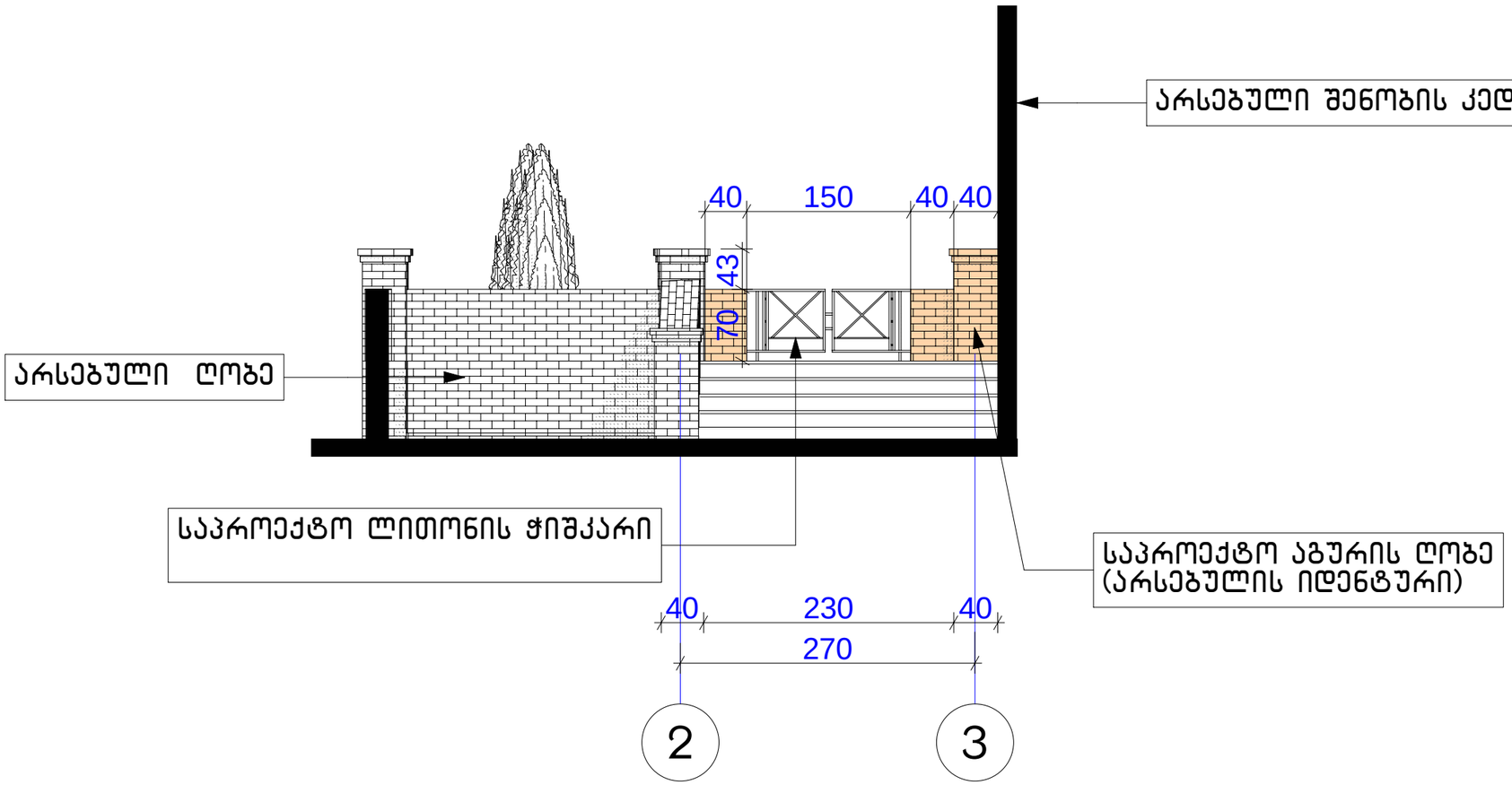

ფორმატი PAPER SIZE	A - 3
პროექტის № PROJECT #	

ექსპლიკაცია

პირობითი ნიშნები

შენიშვნები

დამკვეთი CLIENT	შპს "ნარიყალა"	
პროექტი PROJECT	ღობის მოწყობის პროექტი	
მისამართი ADDRESS	ქ. თბილისი, გორგასლის ქ.№ 3	
თანამდებობა	გვარი	ხელმოწერა
დირექტორი	მ. მხეიძე	
პრ. ავტორი	ე.ცქვიტინიძე	
	თ.ჯანაშვილი	
დაამუშავა	თ.ჯანაშვილი	

შ.პ.ს. "ბიარტი"

მასშტაბი SCALE	თარიღი DATE OF ISSUE	5/04/2013
1:50	ნახაზი	DRVG.
	ფასადი ღერძებში 2-3	

სტადია STAGE	ფურც. PAGES	სულ	ALL
პრქ. პროექტი			

განშლა ალიევის სკვერის მხრიდან



საპროექტო მწვანე ღობე
(დეკორატიული ტუიას ბუჩქი, ნერგის სიმაღლე 1.50 მ)

ფოტომონაჟი გორგასლის ქუჩის მხრიდან



საპროექტო აგურის ღობე H 2.0 მ
(ქართული აგური, ლითონის მოაჯირი, არსებულის ფრაგმენტი)

საპროექტო მწვანე ღობე
(დეკორატიული ტუიას ბუჩქი, ნერგის სიმაღლე 1.50 მ)

ფოტომონაჟი



საპროექტო მწვანე ღობე
(დეკორატიული ტუიას ბუჩქი, ნერგის სიმაღლე 1.50 მ)

საპროექტო ჭიშკარი
(ქართული აგური, ლითონის ჭიშკარი)