შ. პ. ს. “ჯი ენ პი “

საცხოვრებელი სახლი დუტუ მეგრელის ქუჩაზე

კონსტრუქციული ნაწილი

თბილისი 2021

Tekla Structures

შ. პ. ს. “ჯი ენ პი “

საცხოვრებელი სახლი დუტუ მეგრელის ქუჩაზე

კონსტრუქციული ნაწილი

თბილისი 2021

Tekla Structures

№	Фамилия	Подпись	Дата
	Разраб.		
	Пров.		
	Т.контр.		
	Н.контр.		
	Утв.		

Инв.№ подл. | Подп. и дата | Взам.инв.№

Ведомость рабочих чертежей основного комплекта

№	Обозначение	Наименование	Примечание
1	АР	Архитектурные решения	
2	АР	Общие данные	
3	АР	Планировочная организация земельного участка	
4	АР	Планировочная организация земельного участка	
5	АР	Планировочная организация земельного участка	
6	АР	Планировочная организация земельного участка	
7	АР	Планировочная организация земельного участка	
8	АР	Планировочная организация земельного участка	
9	АР	Планировочная организация земельного участка	
10	АР	Планировочная организация земельного участка	
11	АР	Планировочная организация земельного участка	
12	АР	Планировочная организация земельного участка	
13	АР	Планировочная организация земельного участка	
14	АР	Планировочная организация земельного участка	
15	АР	Планировочная организация земельного участка	
16	АР	Планировочная организация земельного участка	
17	АР	Планировочная организация земельного участка	
18	АР	Планировочная организация земельного участка	
19	АР	Планировочная организация земельного участка	
20	АР	Планировочная организация земельного участка	
21	АР	Планировочная организация земельного участка	
22	АР	Планировочная организация земельного участка	
23	АР	Планировочная организация земельного участка	
24	АР	Планировочная организация земельного участка	
25	АР	Планировочная организация земельного участка	
26	АР	Планировочная организация земельного участка	
27	АР	Планировочная организация земельного участка	
28	АР	Планировочная организация земельного участка	
		Архитектурные решения	
29	АР	Общие данные	
30	АР	Планировочная организация земельного участка	
31	АР	Планировочная организация земельного участка	
32	АР	Планировочная организация земельного участка	
33	АР	Планировочная организация земельного участка	
34	АР	Планировочная организация земельного участка	
35	АР	Планировочная организация земельного участка	
36	АР	Планировочная организация земельного участка	
37	АР	Планировочная организация земельного участка	
38	АР	Планировочная организация земельного участка	
39	АР	Планировочная организация земельного участка	
40	АР	Планировочная организация земельного участка	
41	АР	Планировочная организация земельного участка	
42	АР	Планировочная организация земельного участка	
43	АР	Планировочная организация земельного участка	
44	АР	Планировочная организация земельного участка	
		Ведомость ссылочных и прилагаемых документов	
		Ведомость рабочих чертежей основного комплекта	
		Ведомость спецификаций	
		Ведомость элементов заполнения проемов	
		Ведомость отделки помещений	
		Экспликация помещений	
		Экспликация помещений	
		Экспликация

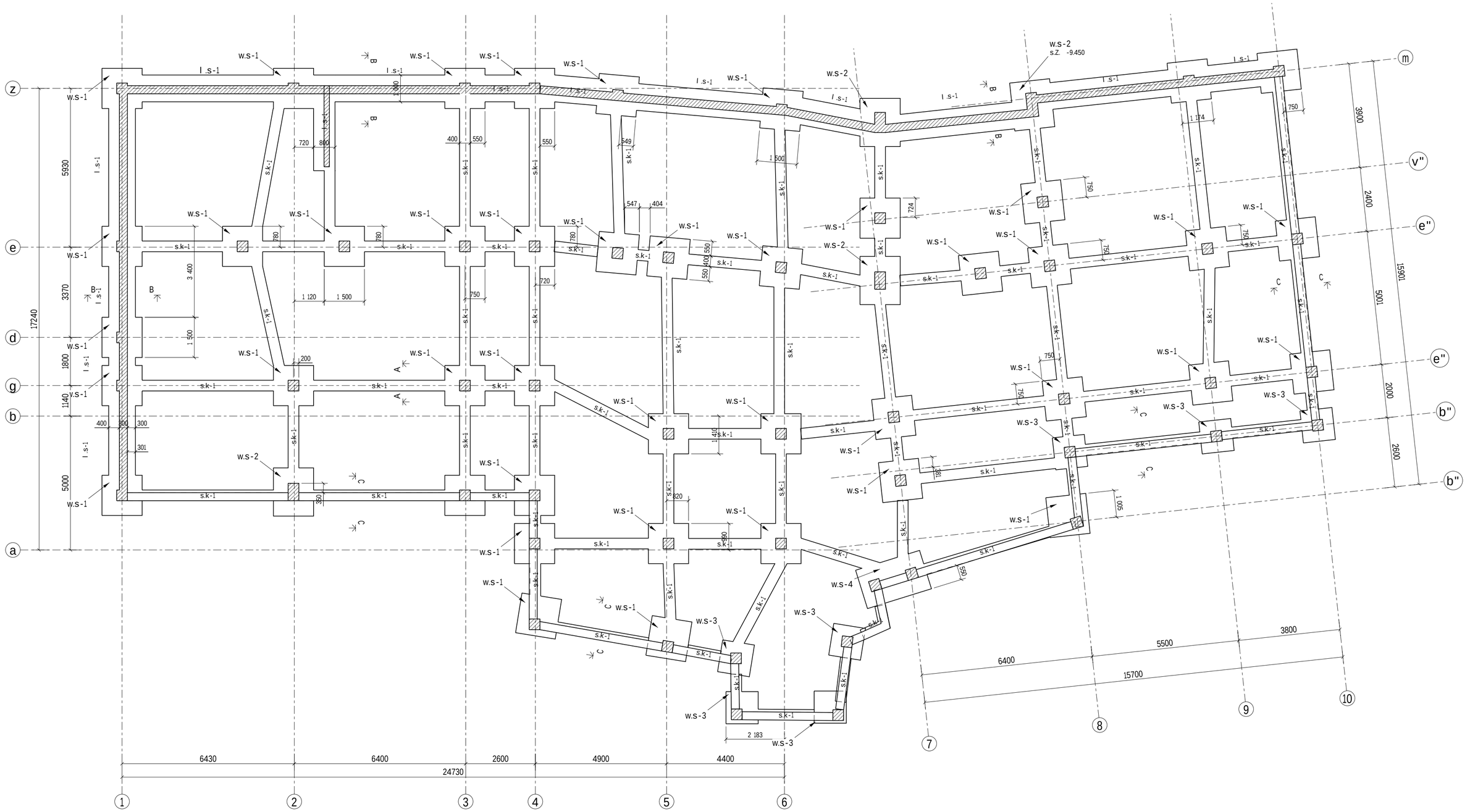

konstruqtori:

GNP S.p.s"jienpi"

aliyazbegis ganzirii 14b
0160, Tbilisi
saqarTvelo
+995599915O088
gipn.ltd@gmail.com
gnp.com.ge

proeqtis dasaxeleba:
d. megrelis N1 Si mdebare kulturuli memkvidreobis Zeglis rekonstruqcia-reabilitaciis proeqti

naxazebis kompleqti: monoliTuri saZirkveli

naxazis dasaxeleba:
ganlagebis sqema

nax.# 100

Seasrula	Seamowma	mTkonstruqtori

masStabi	formati	TariRi	revizia
1:100	594x420		

Tekla Structures

w.s-1
1:50

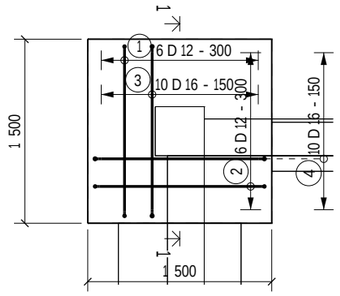

1 - 1
1:25

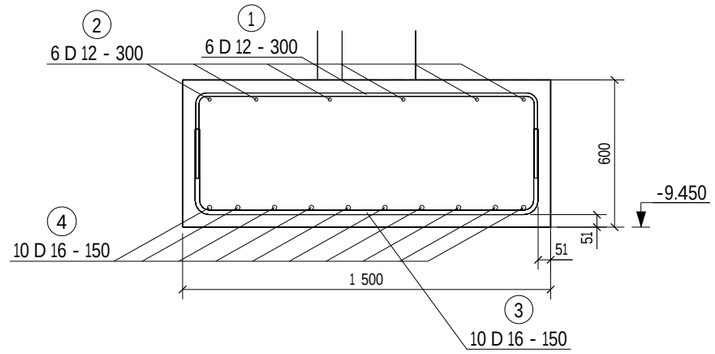

w.s-3
1:50

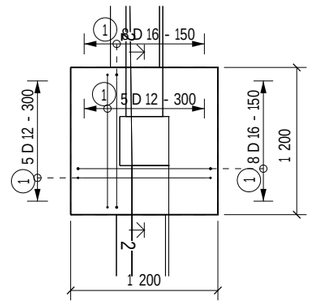

2 - 2
1:25

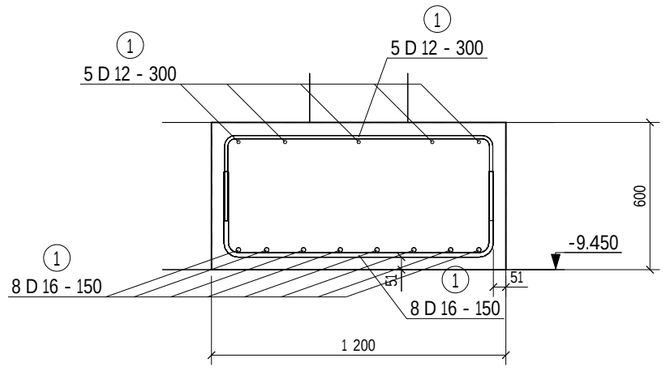

w.s-2
1:50

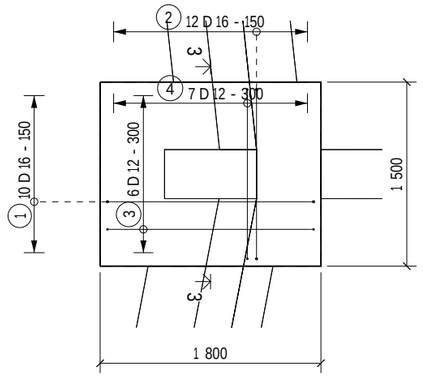

3 - 3
1:25

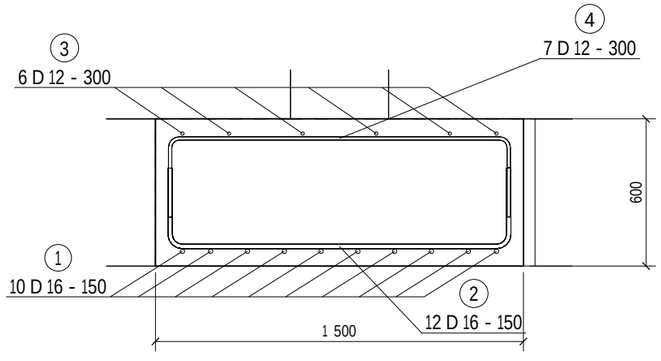

konstruqciuli elementis specifikacia w.s-1						
poz.	D klasi	raod.	sigrZe (mm)	jam.sigrZe (mm)	jam. masa (kg)	eskizi
1	12 A500C	6	2020	12120	10.81	1393, 346
2	12 A500C	6	1980	11880	10.59	1393, 326
3	16 A500C	10	2010	20100	31.84	1398, 349
4	16 A500C	10	1970	19700	31.21	1398, 329
				sul:	84.45	
betoni klasiT (m3)-C25/30				sul:	1.35	

konstruqciuli elementis specifikacia w.s-3						
poz.	D klasi	raod.	sigrZe (mm)	jam.sigrZe (mm)	jam. masa (kg)	eskizi
1	16 A500C	8	1710	13680	21.69	1098, 349
1	16 A500C	8	1670	13360	21.18	1098, 329
1	12 A500C	5	1720	8600	7.67	346, 1093
1	12 A500C	5	1680	8400	7.50	1093, 326
				sul:	58.04	
betoni klasiT (m3)-C25/30				sul:	0.86	

konstruqciuli elementis specifikacia w.s-2						
poz.	D klasi	raod.	sigrZe (mm)	jam.sigrZe (mm)	jam. masa (kg)	eskizi
1	16 A500C	10	2310	23100	36.58	349, 1698
2	16 A500C	12	1970	23640	37.45	1398, 329
3	12 A500C	6	2320	13920	12.41	346, 1693
4	12 A500C	7	1980	13860	12.36	326, 1393
				sul:	98.80	
betoni klasiT (m3)-C25/30				sul:	1.62	

konstruqtori:

GNP S.p.s"jienpi"
alyazbegis gamziri 14.b
0160, Tbilisi
saqarTvelo
+995599150088
gipn.ltd@gmail.com
gnp.com.ge

proeqtis dasaxeleba:
d. megrelis N1_Simdebare kulturuli memkvidreobis Zeglis rekonstruqcia-reabilitaciis proeqti

naxazebis komplekti: monoliTuri saZirkveli

naxazis dasaxeleba:
w.s-1;2;3

nax.# 101

Seasrula	Seamowma	mT.konstruqtori

masStabi	formati	TariRi	revizia
1:25	420x297		

Tekla Structures

w.s-4
1:50

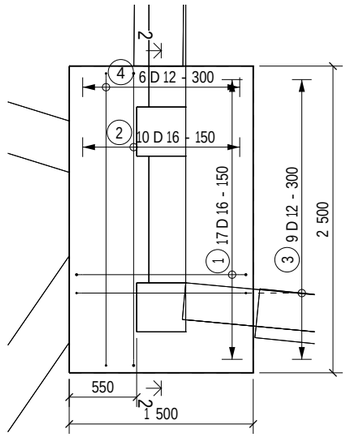

2 - 2
1:25

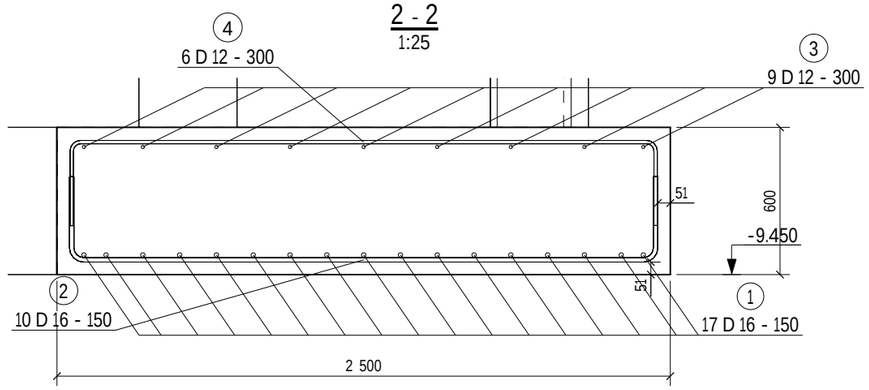

konstruqciuli elementis specifikacia w.s-4

poz.	D klasi	raod.	sigrZe (mm)	jam.sigrZe (mm)	jam. masa (kg)	eskizi
1	16 A500C	17	1970	33490	53.06	329 / 1398
2	16 A500C	10	3010	30100	47.62	349 / 2398
3	12 A500C	9	1980	17820	15.89	326 / 1393
4	12 A500C	6	3020	18120	16.13	346 / 2393
				sul:	132.71	
betoni klasiT (m3)-C25/30				sul:	2.25	

konstruqciuli elementis specifikacia s.k-1

poz.	D klasi	raod.	sigrZe (mm)	jam.sigrZe (mm)	jam. masa (kg)	eskizi
2	20 A500C	-	-	2721040	6713.37	daiWras adgilze
2	20 A500C	8	7150	57200	141.10	7152
1	6 A240	2192	1470	3222240	715.79	210 / 500
				sul:	7570.26	
betoni klasiT (m3)-C25/30				sul:	48.95	

A - A
1:25

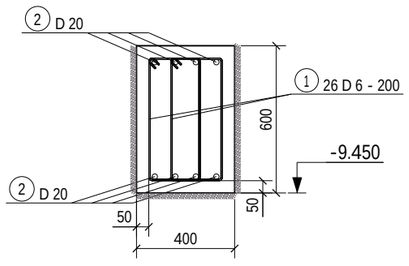

B - B
1:25

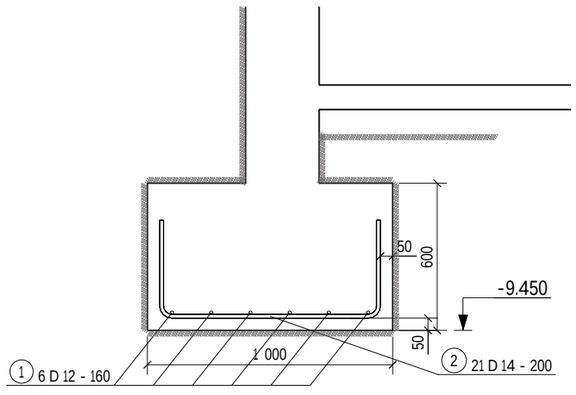

C - C
1:25

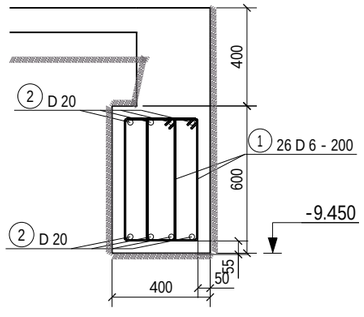

konstruqciuli elementis specifikacia l.s-1

poz.	D klasi	raod.	sigrZe (mm)	jam.sigrZe (mm)	jam. masa (kg)	eskizi
1	12 A500C	-	-	370200	328.95	daiWras adgilze
2	14 A500C	202	1630	329260	398.30	900 / 400
3	14 A500C	19	1430	27170	32.87	700 / 400
				sul:	760.12	
betoni klasiT (m3)-C25/30				sul:	24.71	

konstruqtori:

GNP
S.p.s"jienpi"
alyazbegis gamziri 14.b
0160, Tbilisi
saqarTvelo
+995599150088
gipn.ltd@gmail.com
gnp.com.ge

proeqtis dasaxeleba:
d. megrelis N1 Simdebare kulturuli memkvidreobis Zeglis rekonstruqcia-reabilitaciis proeqti

naxazebis komplekti: monoliTuri saZirkveli

naxazis dasaxeleba:
w.s-4 kveTi A B ?

nax.# 102

Seasrula	Seamowma	mT.konstruqtori

masStabi	formati	TariRi	revizia
1:25	420x297		

Tekla Structures

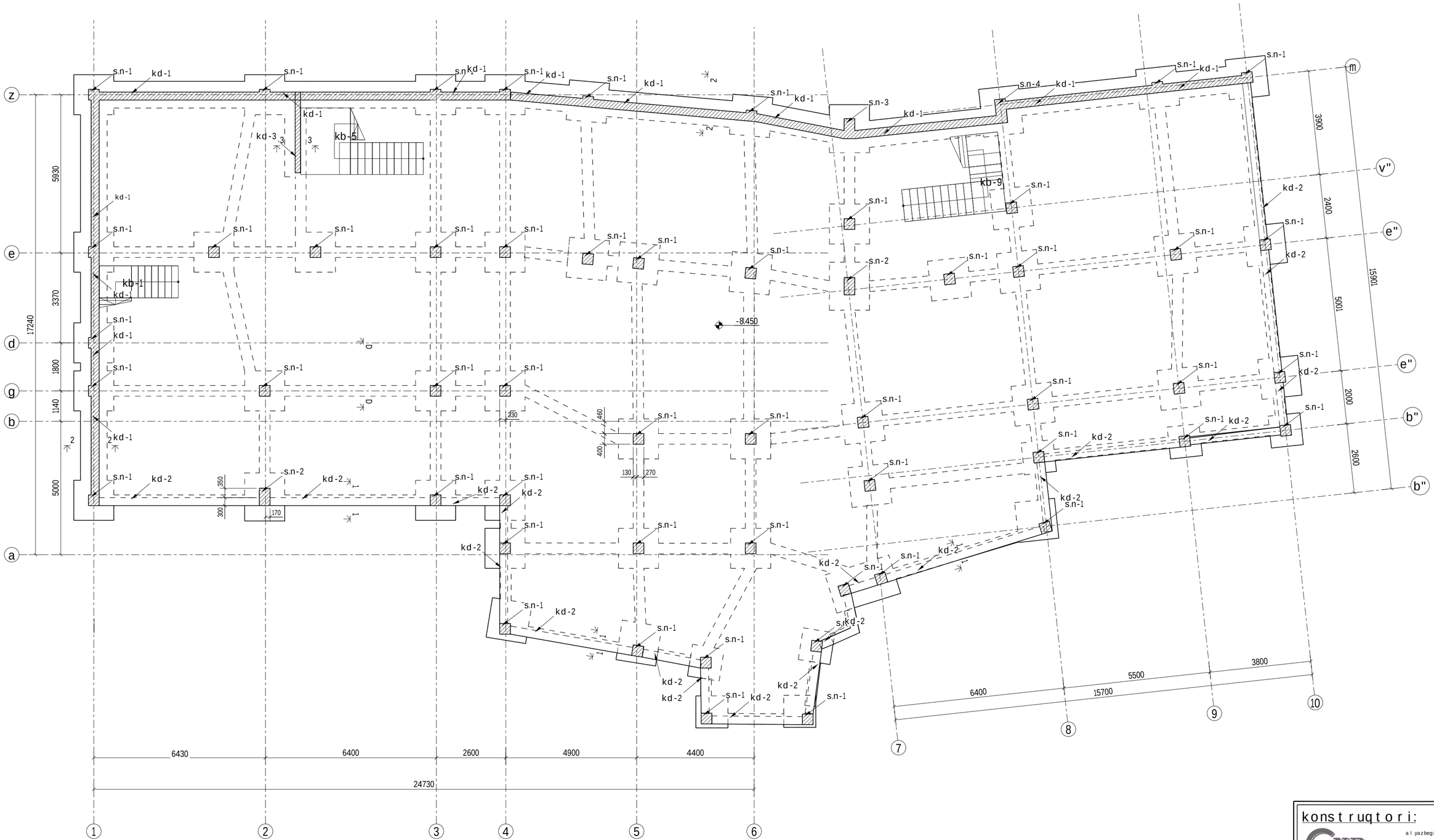

konstruqtori:

GNP S.p.s"jienpi"

aliyazbegis ganziri 14b
0160, Tbilisi
saqarTvelo
+995599550088
gipn.ltd@gmail.com
gnp.com.ge

proeqtis dasaxeleba:
d. megrelis N1 Si mdebare kulturuli memkvidreobis Zeglis rekonstruqcia-reabilitaciis proeqti

naxazebis kompleqti: monoliTuri saZirkveli

naxazis dasaxeleba:
naSverebis sqema

nax.# 103

Seasrula	Seamowma	mTkonstruqtori

masStabi	formati	TariRi	revizia
1:100	594x420		

Tekla Structures

s.n-2
1:50

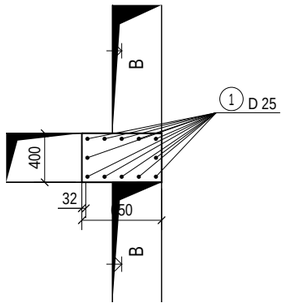

B - B
1:25

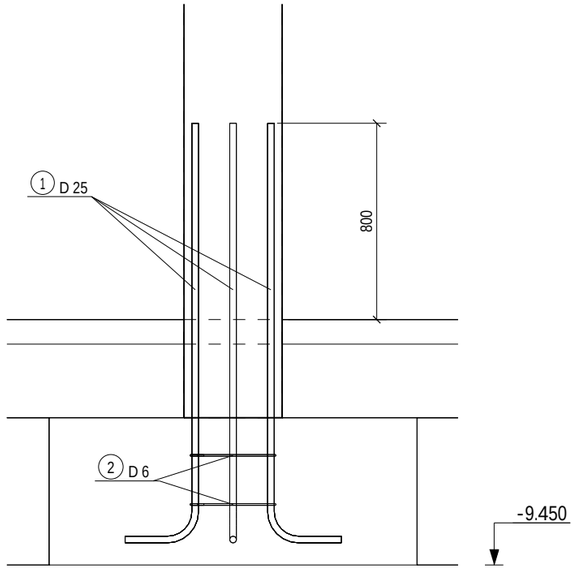

poz.	D klasi	raod.	sigrZe (mm)	jam.sigrZe (mm)	jam. masa (kg)	eskizi
1	25 A500C	12	1930	23160	89.42	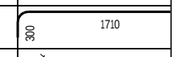
2	6 A500C	2	1950	3900	0.87	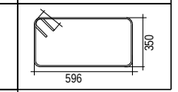
				sul:	90.29	
betoni klasiT (m3)-C25/30				sul:	1.08	

a - a
1:25

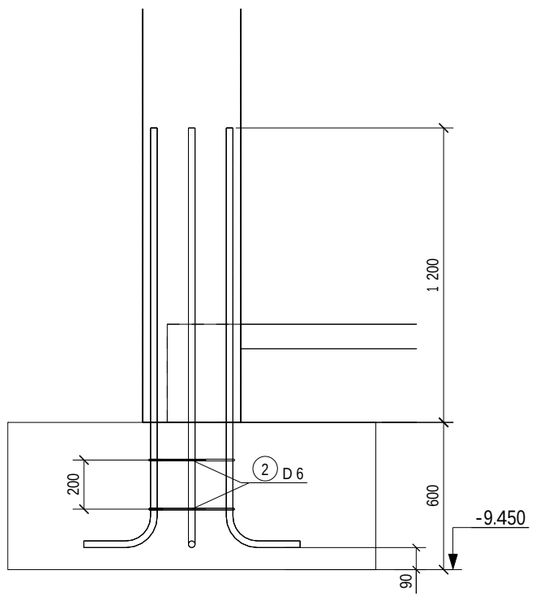

s.n-1
1:50

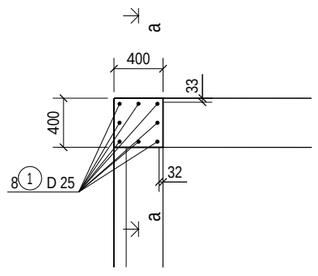

poz.	D klasi	raod.	sigrZe (mm)	jam.sigrZe (mm)	jam. masa (kg)	eskizi
1	25 A500C	8	1930	15440	59.61	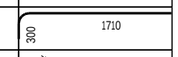
2	6 A500C	2	1450	2900	0.65	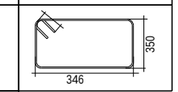
				sul:	60.26	
betoni klasiT (m3)-C25/30				sul:	0.66	

konstruqtori:

GNP S.p.s."jienpi"

alyazbegis gamziri 14.b
0160, Tbilisi
saqarTvelo
+995599150088
gipn.ltd@gmail.com
gnp.com.ge

proeqtis dasaxeleba:
d. megrelis N1 Si mdebare kulturuli memkvidreobis Zeglis rekonstruqcia-reabilitaciis proeqti

naxazebis komplekti: monoliTuri saZirkveli

naxazis dasaxeleba:
svetis naSverebi s.n-1;2

nax.# 104

Seasrula	Seamowma	mT.konstruqtori

masStabi	formati	TariRi	revizia
1:25	420x297		

Tekla Structures

s.n-3
1:50

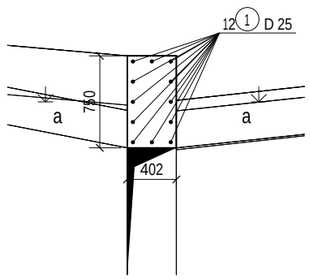

a - a
1:25

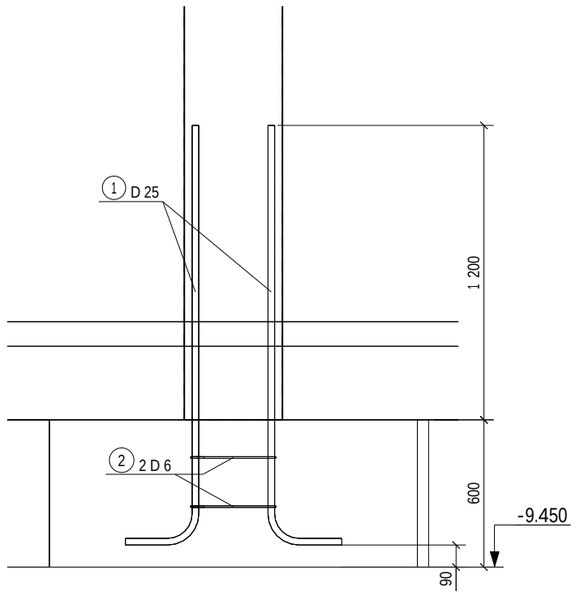

sveTisnaSverebi - s.n-3						
poz.	Dklasi	raod.	sigrZe (mm)	jam.sigrZe (mm)	jam. masa (kg)	eskizi
1	25 A500C	12	1930	23160	89.42	1710 300
2	6 A500C	2	2150	4300	0.96	350 696
				sul:	90.38	
betoniklasiT (m3)-C25/30				sul:	1.24	

s.n-4
1:50

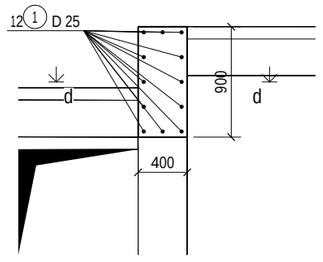

d - d
1:25

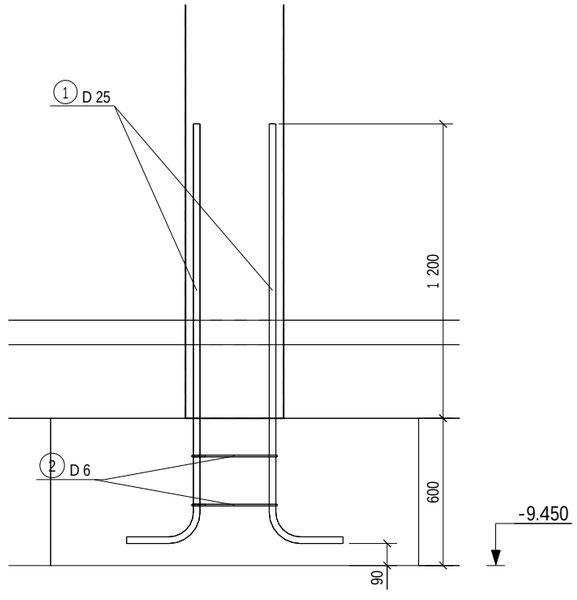

sveTisnaSverebi - s.n-4						
poz.	Dklasi	raod.	sigrZe (mm)	jam.sigrZe (mm)	jam. masa (kg)	eskizi
1	25 A500C	12	1930	23160	89.42	1710 300
2	6 A500C	2	2450	4900	1.09	350 846
				sul:	90.51	
betoniklasiT (m3)-C25/30				sul:	1.49	

konstruqtori:

GNP
S.p.s"jienpi"
alyazbegisgamziri 14,b
0160, Tbilisi
saqarTvelo
+995599150088
gipn.ltd@gmail.com
gnp.com.ge

proeqtisdasaxeleba:
d. megrelisN1_Simdebare kulturuli memkvidreobiszeglis rekonstruqcia-reabilitaciisproeqti

naxazebiskomplekti: monoliTurisaZirkveli

naxazisdasaxeleba:
sveTisnaSverebi s.n-3;4

nax.# 105

Seasrula	Seamowma	mTkonstruqtori

masStabi	formati	TariRi	revizia
1:25	420x297		

Tekla Structures

A - A
1:25

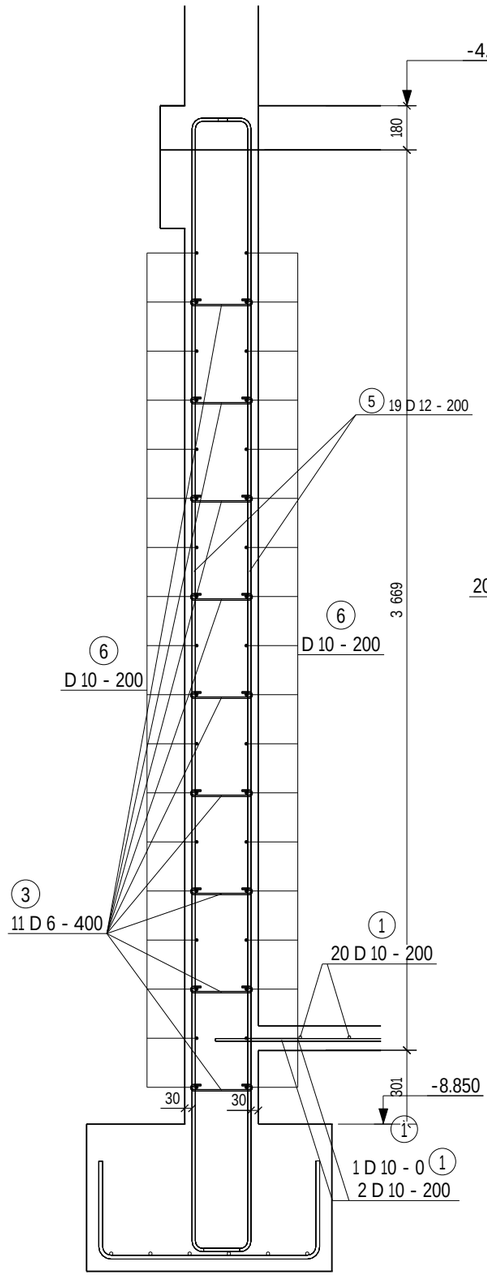

B - B
1:25

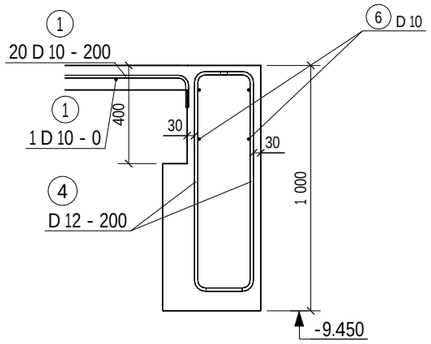

C - C
1:25

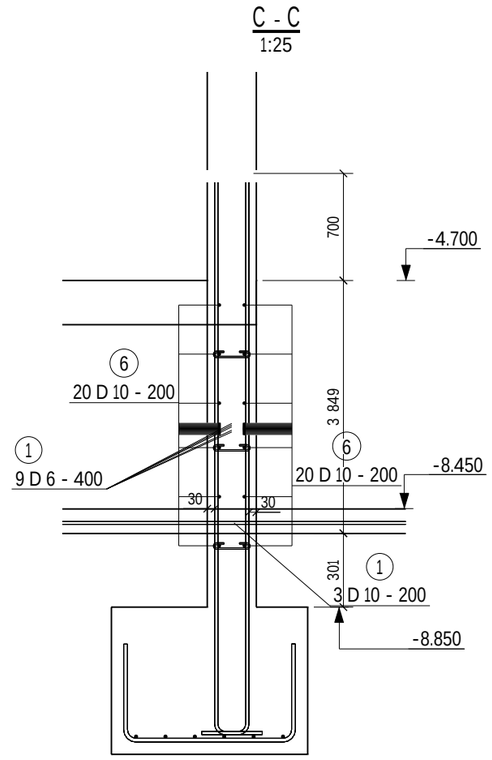

D - D
1:25

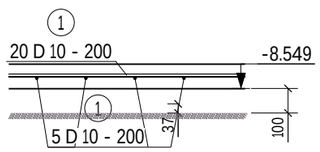

konstrugciuli elementis specifikacia kd-1						
poz.	D klasi	raod.	sigrZe (mm)	jam.sigrZe (mm)	jam. masa (kg)	eskizi
6	10 A500C	-	-	2793000	1724.33	daiWras adgilze
1	6 A240	45	240	10800	2.49	43 / 150
2	12 A500C	30	5530	165900	147.43	5370 / 193
3	6 A240	912	350	319200	71.11	43 / 252
4	12 A500C	624	1160	723840	644.66	133 / 193 895
5	12 A500C	268	4890	1310520	1165.75	143 / 193 4620
5	12 A500C	268	4880	1307840	1163.37	133 / 193 4620
				sul:	4919.14	
betoni klasiT (m3)-C25/30				sul:	68.88	

konstrugciuli elementis specifikacia moWimva***						
poz.	D klasi	raod.	sigrZe (mm)	jam.sigrZe (mm)	jam. masa (kg)	eskizi
1	10 A500C	-	-	7453760	4603.43	daiWras adgilze
				sul:	4603.43	
betoni klasiT (m3)-C25/30				sul:	70.91	

konstruqtori:

GNP S.p.s"jien pi"

alyazbegis gamziri 14.b
0160, Tbilisi
saqarTvelo
+995599150088
gipn.ltd@gmail.com
gnp.com.ge

proeqtis dasaxeleba:
d. megrelis N1_Si mdebare kulturuli memkvidreobis Zeglis rekonstruqcia-reabilitaciis proeqti

naxazebis kompleqti: monoliTuri saZirkveli

naxazis dasaxeleba:
kedlebis naSverebi da moWmiva

nax.# 106

Seasrula	Seamowma	mT.konstruqtori

masStabi	formati	TariRi	revizia
1:25	420x297		

Tekla Structures

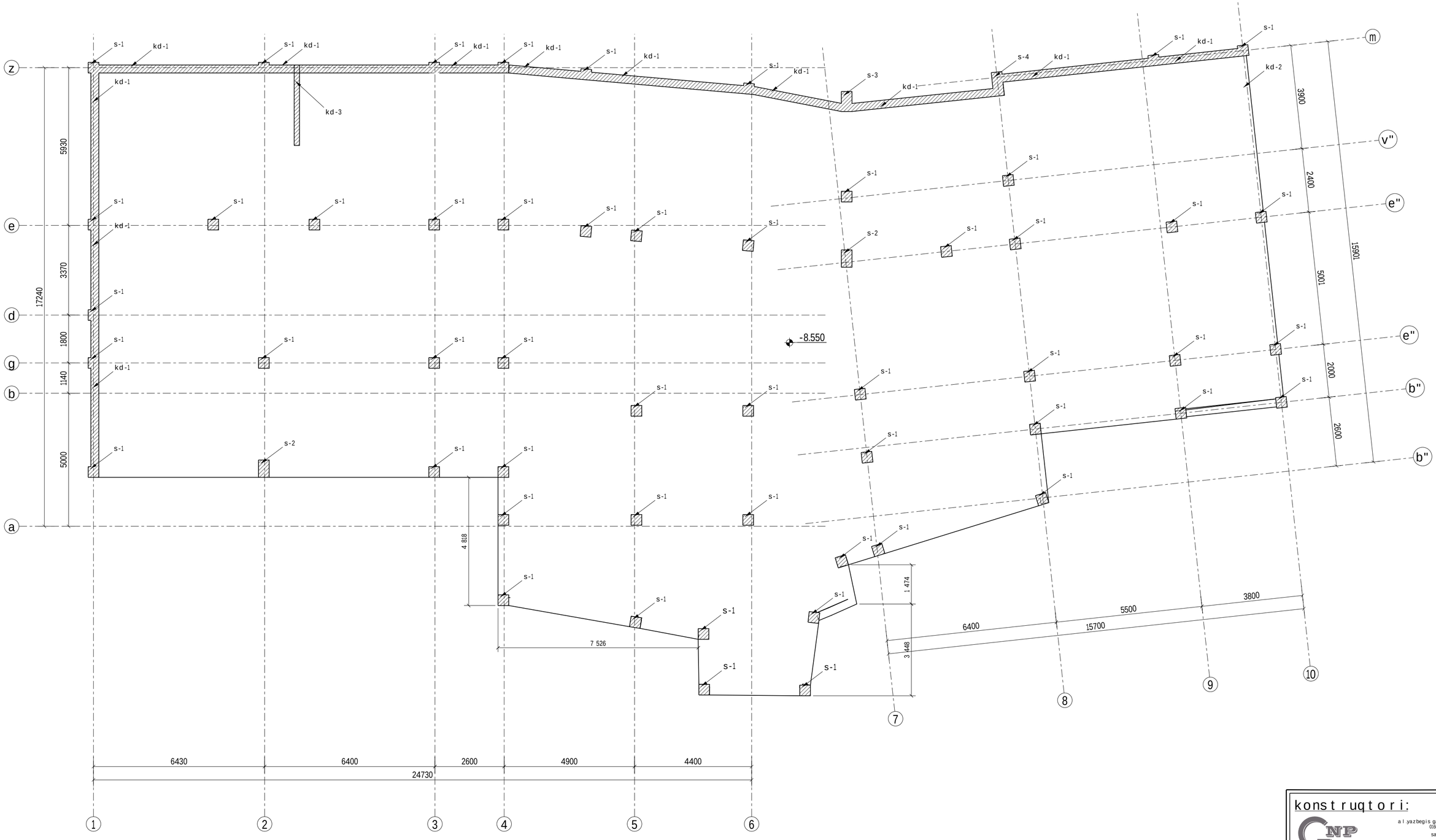

konstruqtori:

GNP S.p.s"jienpi"

aliyazbegis ganziri 14b
0160, Tbilisi
saqarTvelo
+995599150088
gpnlt@gmail.com
gnp.com.ge

proeqtis dasaxeleba:
d. megrelis N1_Simdebare kulturuli memkvidreobis Zeglis rekonstruqcia-reabilitaciis proeqti

naxazebis komplekti: konstruqciuli sqema

naxazis dasaxeleba:
N-8.850

nax.# 200

Seasrula	Seamowma	mTkonstruqtori

masStabi	formati	TariRi	revizia
1:100	594x420		

Tekla Structures

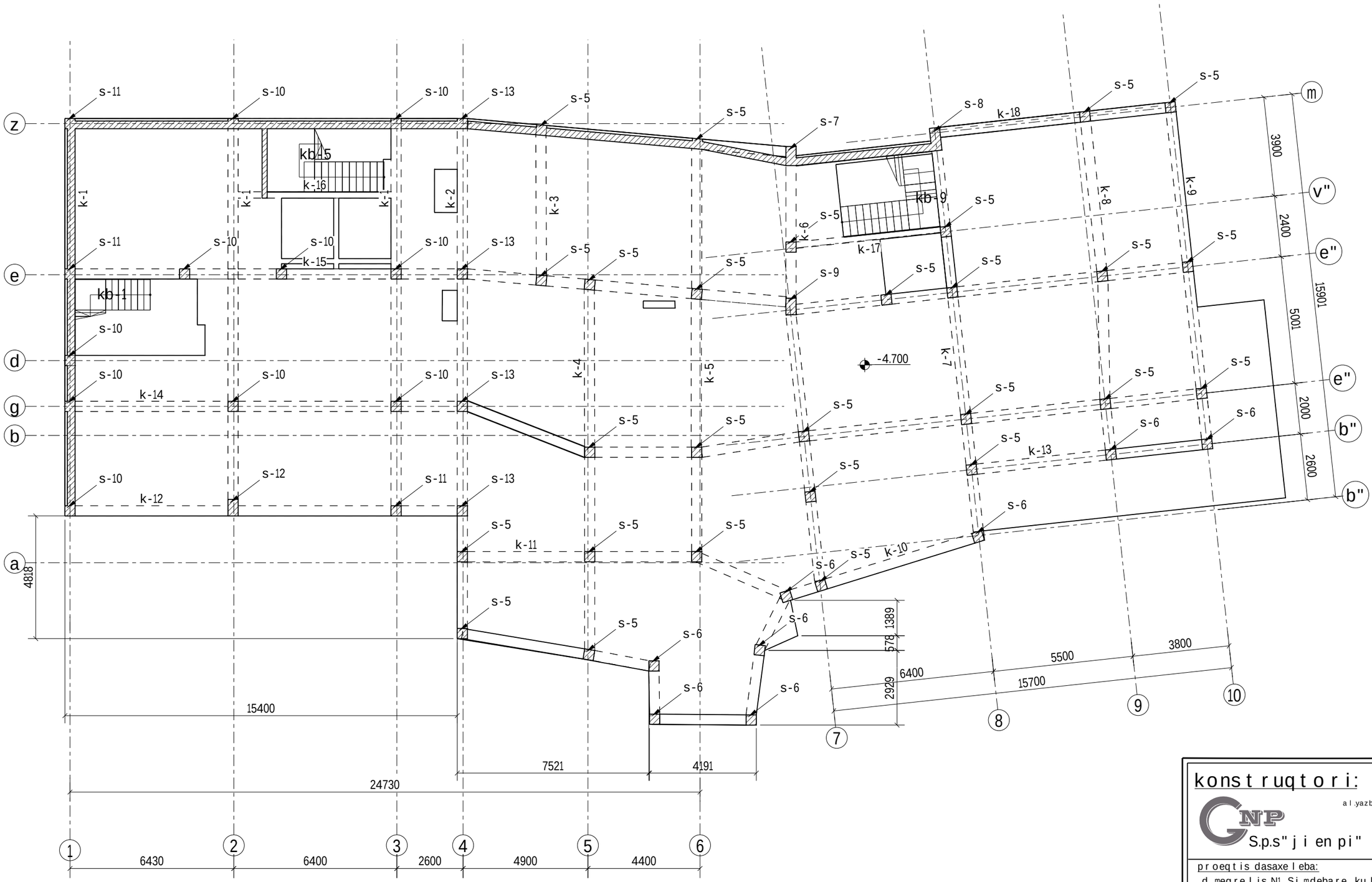

konstruqtori:

GNP S.p.s"jienpi"

alyazbegis gamziri 14.b
0160, Tbilisi
saqarTvelo
+995599150088
gipn.ltd@gmail.com
gnp.com.ge

proeqtis dasaxeleba:

d. megrelis N1_Simdebare kulturuli memkvidreobis Zeglis rekonstruqcia-reabilitaciis proeqti

naxazebis komplekti: konstruqciuli sqema

naxazis dasaxeleba:

N-4.700

nax.# 201

Seasrula	Seamowma	mT.konstruqtori

masStabi	formati	TariRi	revizia
1:100	420x297		

Tekla Structures



konstruqtori:

GNP S.p.s"jienpi"

aliyazbegis ganzirii 14b
0160, Tbilisi
saqarTvelo
+995599150088
gipn.ltd@gmail.com
gnp.com.ge

proeqtis dasaxeleba:
d. megrelis N1 Si mdebare kulturuli memkvidreobis Zeglis rekonstruqcia-reabilitaciis proeqti

naxazebis kompleqti: konstruqciuli sqema

naxazis dasaxeleba:
N-0.100; -0.950

nax.# 202

Seasrula	Seamowma	mTkonstruqtori

masStabi	formati	TariRi	revizia
1:100	594x420		

Tekla Structures

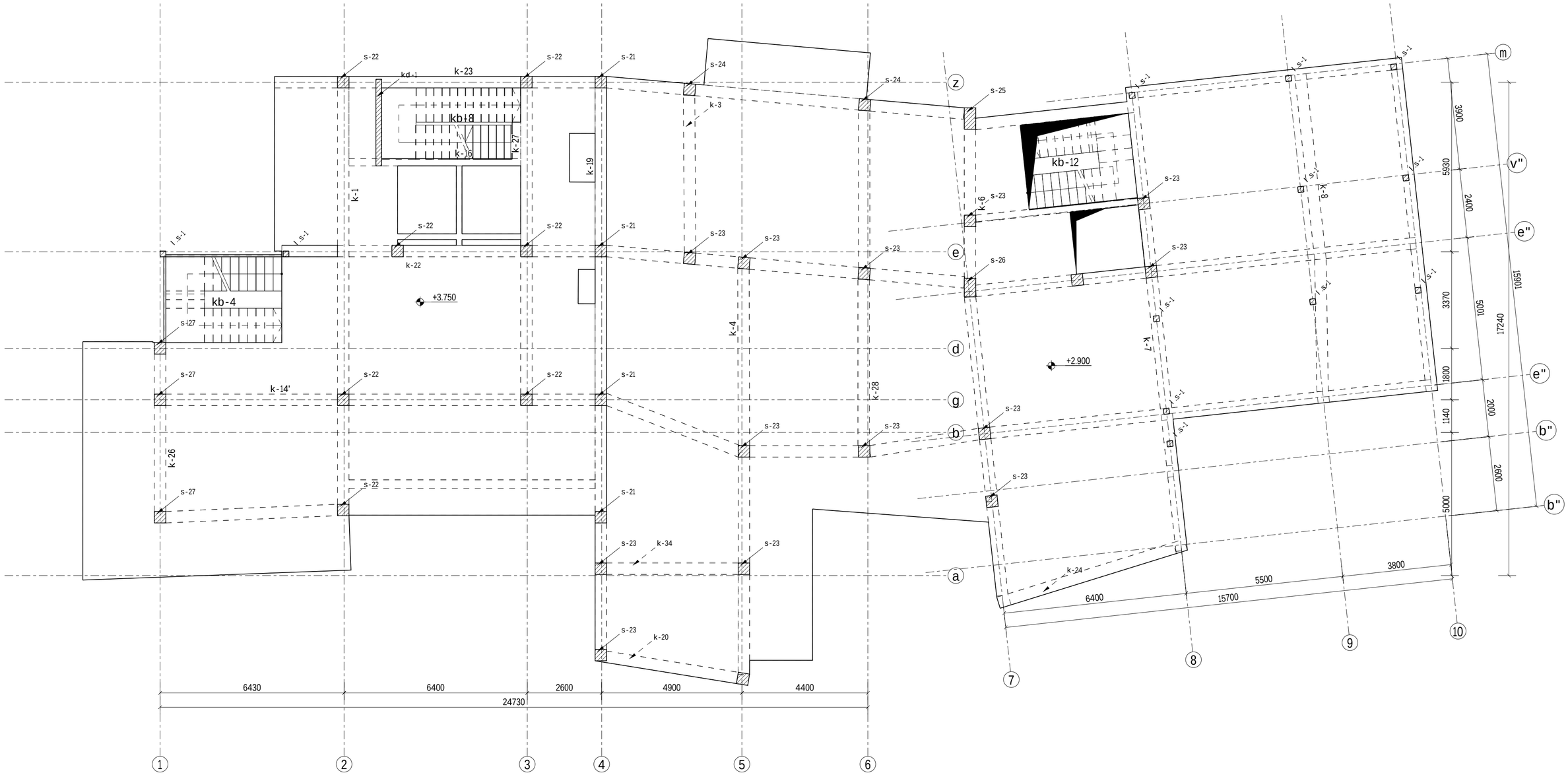

A - A
1:20

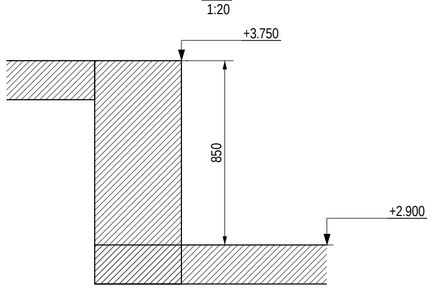

konstruqtori:

GNP
S.p.s"jienpi"
aliyazbegis ganziri 14b
0160, Tbilisi
saqarTvelo
+995599150088
gipn.ltd@gmail.com
gnp.com.ge

proeqtis dasaxeleba:
d. megrelis N1 Si mdebare kulturuli memkvidreobis Zeglis rekonstruqcia-reabilitaciis proeqti

naxazebis kompleqti: konstruqciuli sqema

naxazis dasaxeleba:
N 2.900;3750

nax.# 203

Seasrula	Seamowma	mTkonstruqtori

masStabi	formati	TariRi	revizia
1:20	594x420		

Tekla Structures

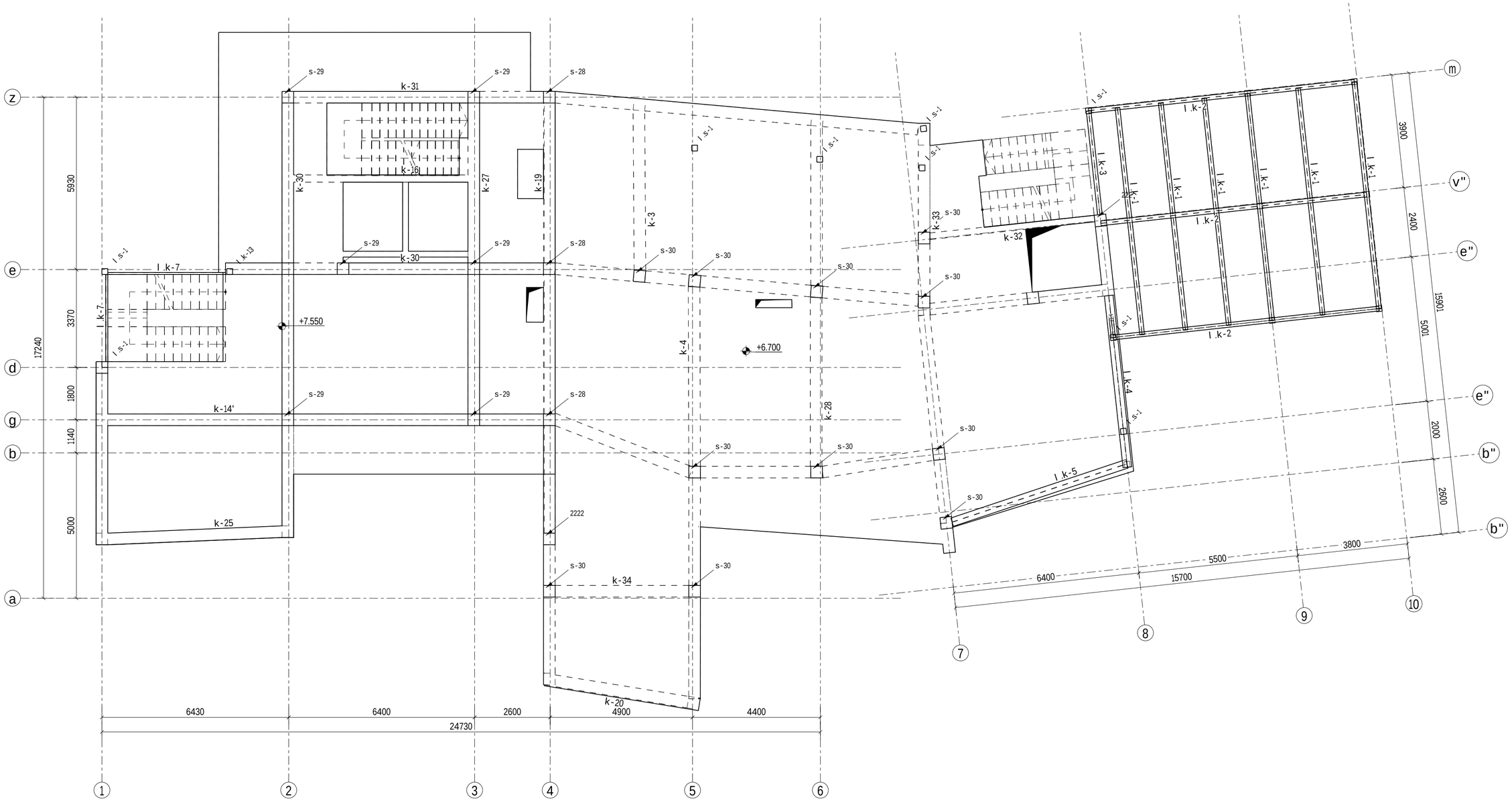

konstruqtori:

GNP S.p.s"jienpi"

ალიაზბეგის ქუჩა №4ბ
0160, თბილისი
საქართველო
+995599150088
gjnp.ltd@gmail.com
gnp.com.ge

proeqtis dasaxeleba:
d. megrelis N1_Si mdebare kulturuli memkvidreobis Zeglis rekonstruqcia-reabilitaciis proeqti

naxazebis kompleqti: konstruqciuli sqema

naxazis dasaxeleba:
N 7550;6.700

nax.# 204

Seasrula	Seamowma	m.T.konstruqtori

masStabi	formati	TariRi	revizia
1:100	594x420		

Tekla Structures

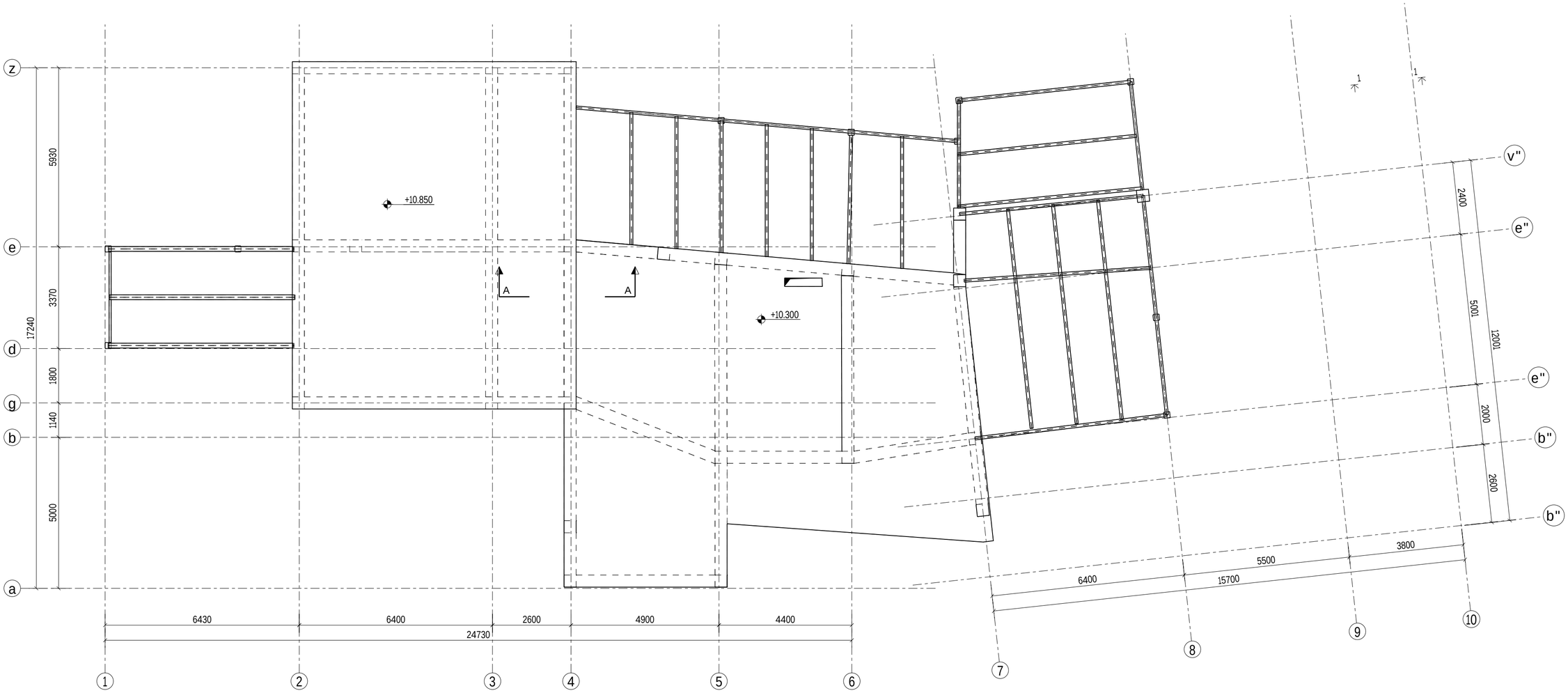

konstruqtori:

GNP S.p.s"jienpi"

aliyazbegis ganzirii4b
0160, Tbilisi
saqarTvelo
+995599150088
gipn.ltd@gmail.com
gnp.com.ge

proeqtis dasaxeleba:
d. megrelis N1 Si mdebare kulturuli memkvidreobis Zeglis rekonstruqcia-reabilitaciis proeqti

naxazebis kompleqti: konstruqciuli sqema

naxazis dasaxeleba:
N 10.300;10850

nax.# 205

Seasrula	Seamowma	mT.konstruqtori

masStabi	formati	TariRi	revizia
1:20	594x420		

Tekla Structures

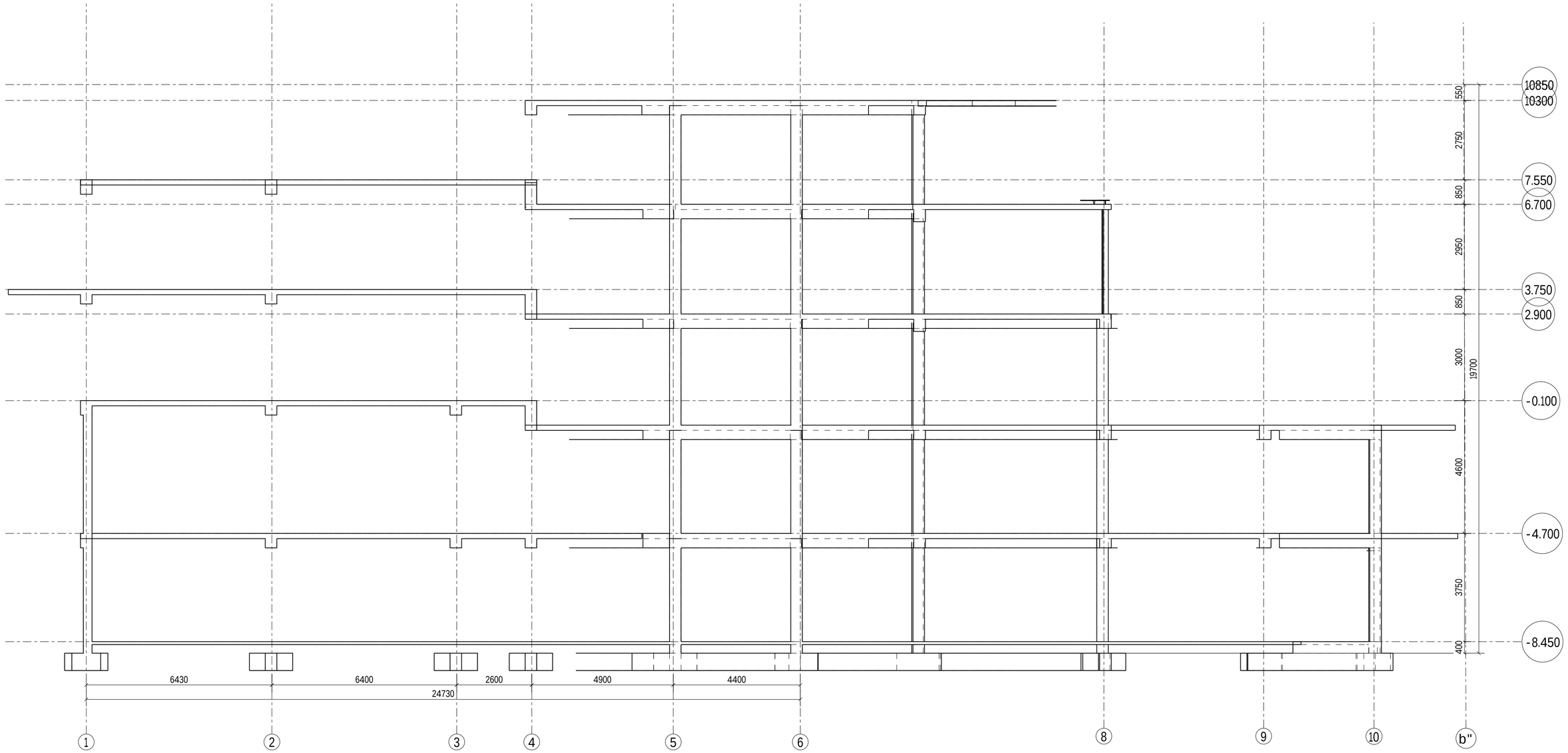

konstruqtori:

GNP
S.p.s"jienpi"
alyazbegis ganzirii 14b
0160, Tbilisi
saqarTvelo
+995599915O088
gipn.ltd@gmail.com
gnp.com.ge

proeqtis dasaxeleba:

d. megrelis N1_Si mdebare kulturuli memkvidreobis Zeglis rekonstruqcia-reabilitaciis proeqti

naxazebis kompleqti: konstruqciuli sqema

naxazis dasaxeleba:

RerZib

nax.# 206

Seasrula	Seamowma	mTkonstruqtori

masStabi	formati	TariRi	revizia
1:100	594x420		

Tekla Structures

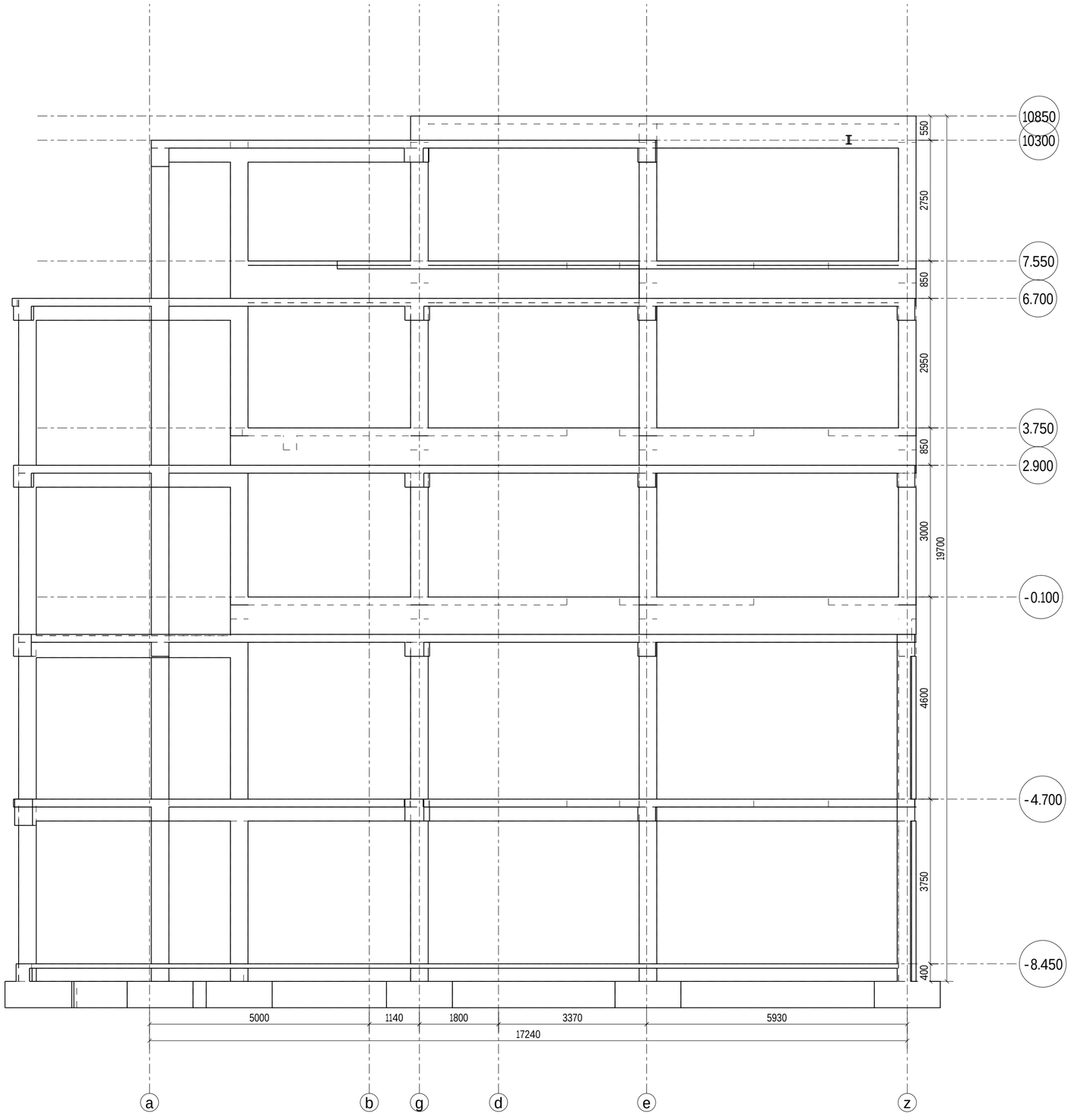

konstruqtori:

GNP
S.p.s"jienpi"
alyazbegis ganzirii4b
0160, Tbilisi
saqarTvelo
+995599150088
gpnlnb@gmail.com
gnp.com.ge

proeqtis dasaxeleba:

d. megrelis N1 Simdebare kulturuli memkvidreobis Zeglis rekonstruqcia-reabilitaciis proeqti

naxazebis komplekti: konstruqciuli sqema

naxazis dasaxeleba:

RerZi 4

nax.# 207

Seasrula	Seamowma	mTkonstruqtori

masStabi	formati	TariRi	revizia
1:75	594x420		

Tekla Structures

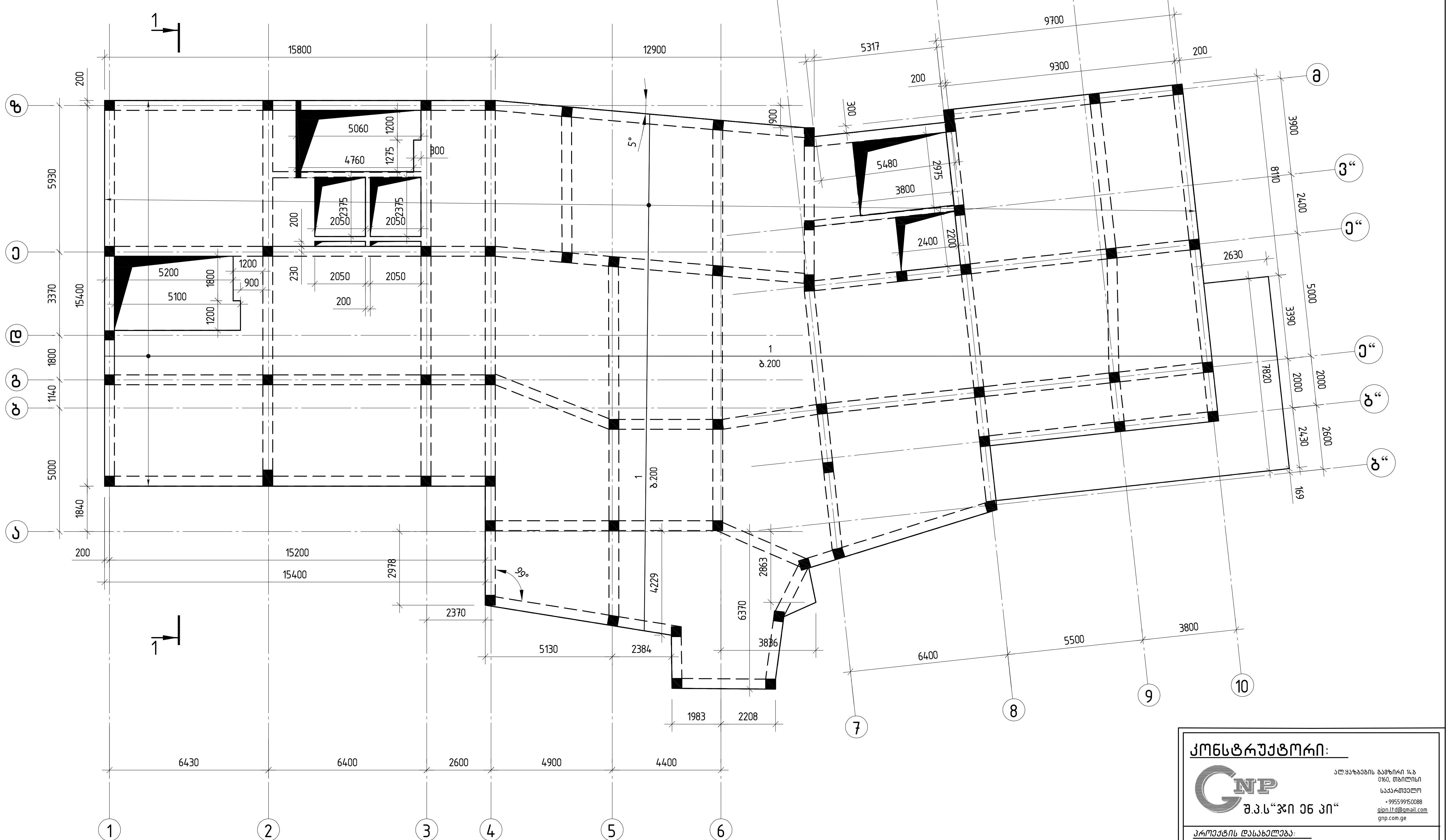

კონსტრუქტორი:

შ.პ.ს“ჯი ენ პი“

ალ.ყაზბეგის გამზირი 14ბ
0160, თბილისი
საქართველო
+995599150088
gipn.ltd@gmail.com
gnp.com.ge

პროექტის დასახელება:

დუტუ მეგრელის №1-ში მდებარე კულტურული მემკვიდრეობის ძეგლის რეკონსტრუქცია-რეაბილიტაციის პროექტი

ნახაზების კომპლექტი: **მონოლითური ფილა**

ნახაზის დასახელება:
მონოლითური ფილის არმირების სქემა
-4.700 ნიშნულზე ძირითადი არმატურა (ქვედა შრე)

ნახ.№ 300

შეასრულა	შეამოწმა	მთ.კონსტრუქტორი

მასშტაბი	ფორმატი	თარიღი	რევიზია
1:150	420x297		

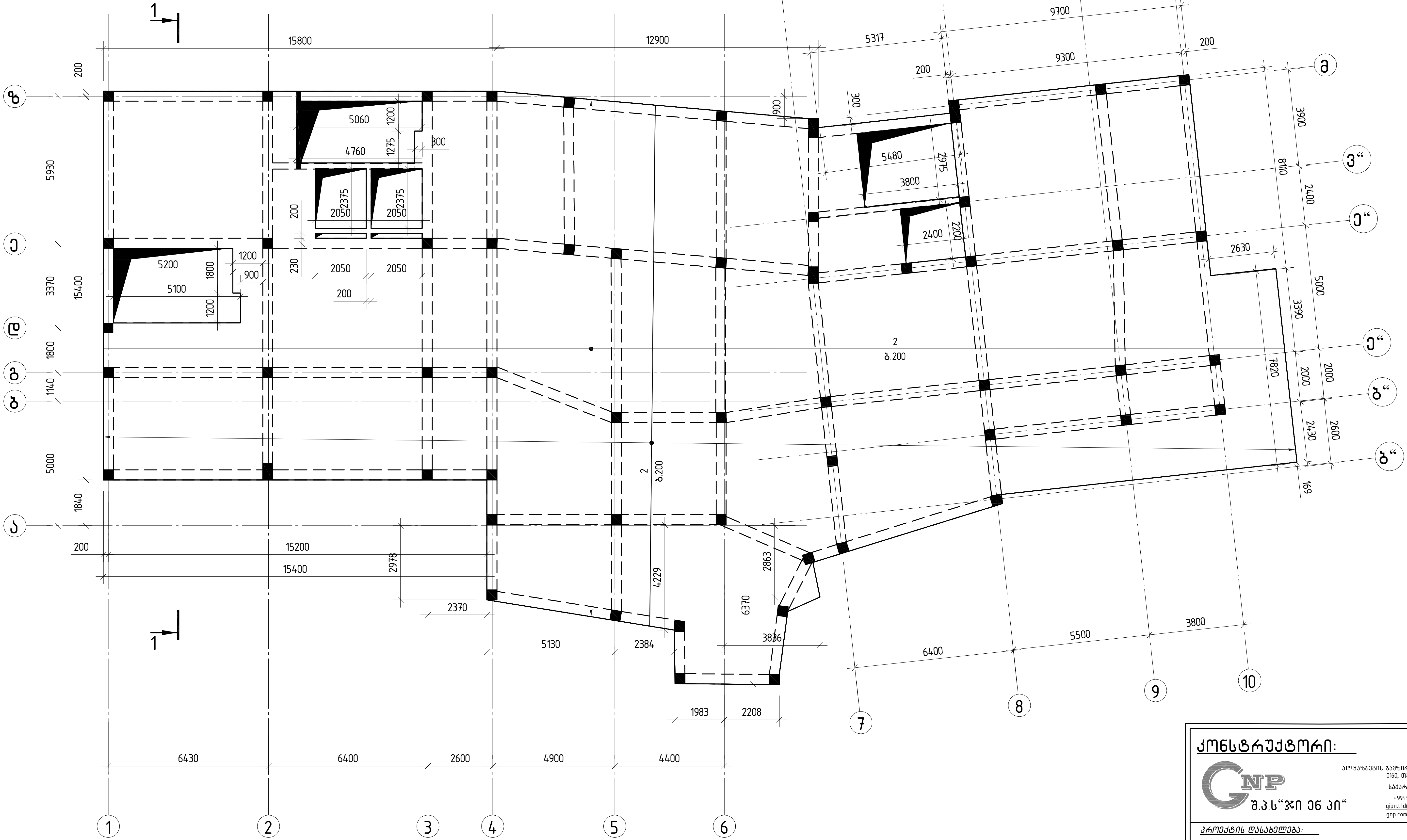

კონსტრუქტორი:

შ.პ.ს"ჯი ენ პი"

ალ.ყაზბეგის გამზირი 14.ბ
0160, თბილისი
საქართველო
+995599150088
gipn.ltd@gmail.com
gnp.com.ge

პროექტის დასახელება:

დუტუ მეგრელის №1-ში მდებარე კულტურული მემკვიდრეობის ძეგლის რეკონსტრუქცია-რეაბილიტაციის პროექტი

ნახაზების კომპლექტი: **მონოლითური ფილა**

ნახაზის დასახელება:

მონოლითური ფილის არმირების სქემა
-4.700 ნიშნულზე ძირითადი არმატურა (ზედა შრე)

ნახ.№ 301

შეასრულა	შეამოწმა	მთ.კონსტრუქტორი

მასშტაბი	ფორმატი	თარიღი	რევიზია
1:150	420x297		

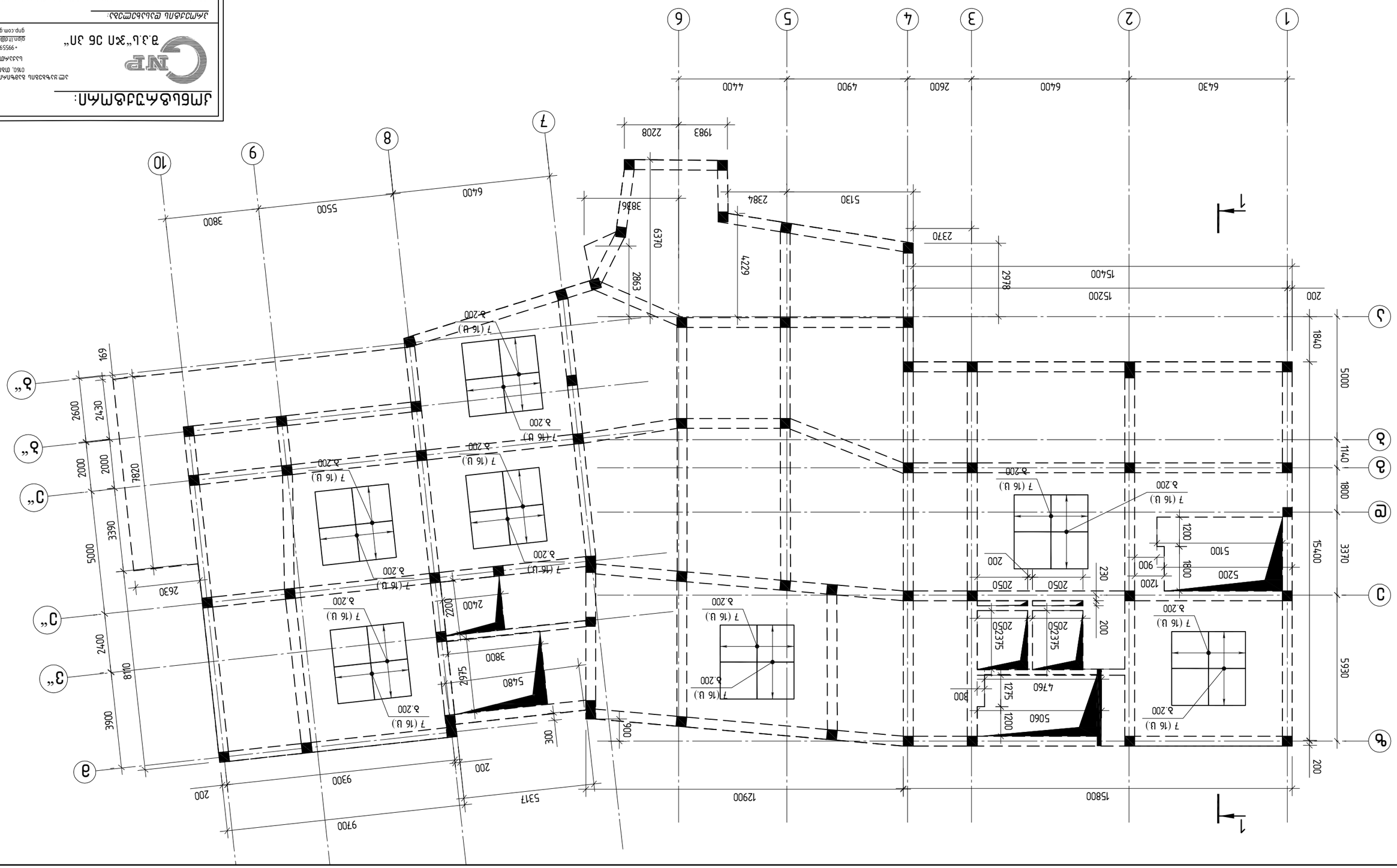

ᲐᲛᲝᲪᲔᲜᲘᲡ ᲞᲘᲠᲝᲑᲔᲑᲘ:

ᲐᲮᲐᲚᲒᲐᲖᲠᲓᲘᲚᲘ ᲡᲐᲮᲚᲘᲡ ᲛᲨᲔᲜᲔᲑᲚᲝᲑᲘᲡ ᲞᲠᲝᲔᲥᲢᲘ	
ᲐᲮᲐᲚᲒᲐᲖᲠᲓᲘᲚᲘ ᲡᲐᲮᲚᲘᲡ ᲛᲨᲔᲜᲔᲑᲚᲝᲑᲘᲡ ᲞᲠᲝᲔᲥᲢᲘ	
ᲐᲛᲝᲪᲔᲜᲘᲡ ᲞᲘᲠᲝᲑᲔᲑ

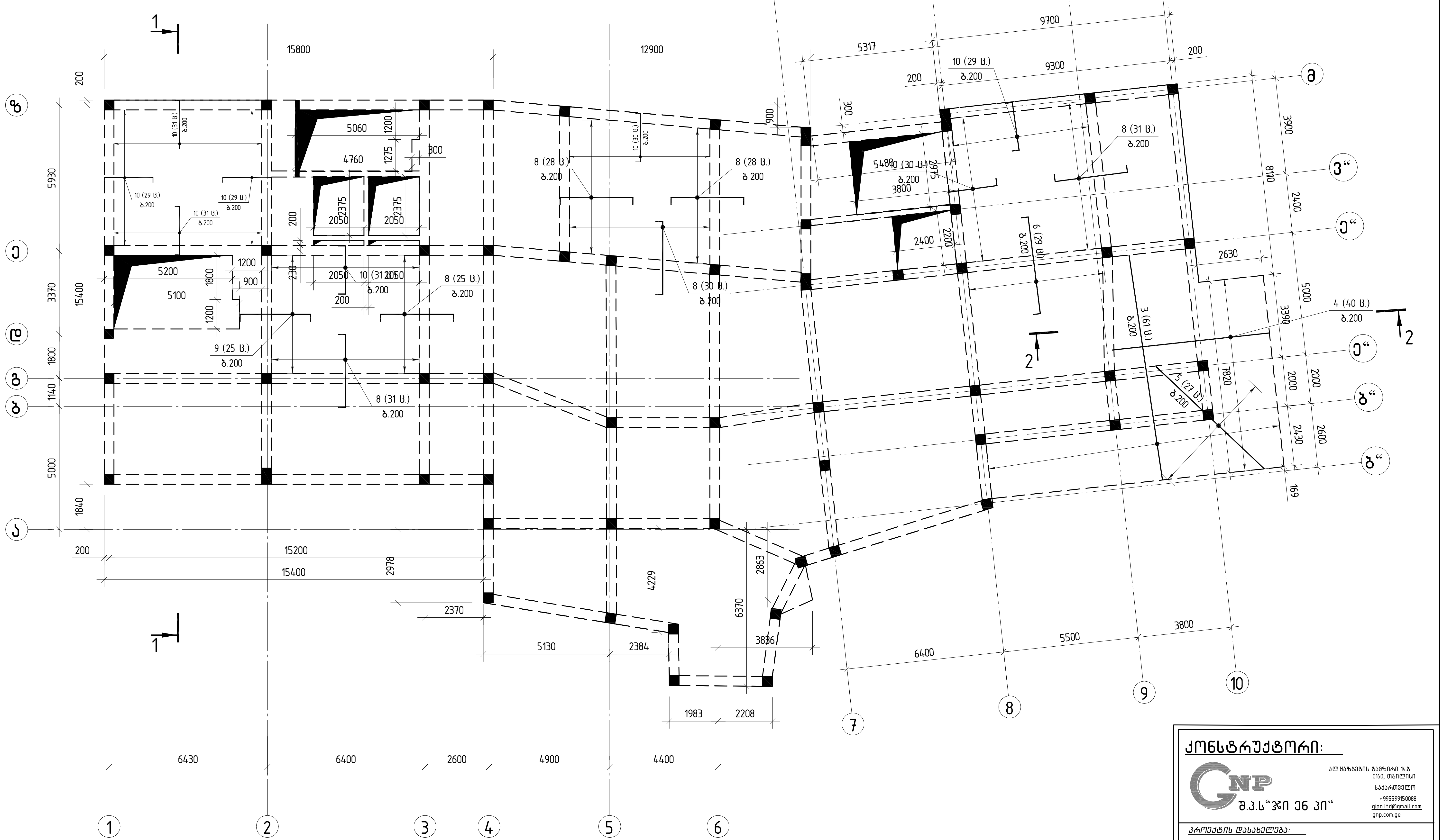

კონსტრუქტორი:

შ.პ.ს"ჯი ენ პი"
ალ.ყაზბეგის გამზირი 14.ბ
0160, თბილისი
საქართველო
+995599150088
gipn.ltd@gmail.com
gnp.com.ge

პროექტის დასახელება:

დუტუ მეგრელის №1-ში მდებარე კულტურული მემკვიდრეობის ძეგლის რეკონსტრუქცია-რეაბილიტაციის პროექტი

ნახაზების კომპლექტი: **მონოლითური ფილა**

ნახაზის დასახელება:
მონოლითური ფილის არმირების სქემა
-4.700 ნიშნულზე დამატებითი არმატურა (ზედა შრე)

ნახ.№ 303

შეასრულა	შეამოწმა	მთ.კონსტრუქტორი

მასშტაბი	ფორმატი	თარიღი	რევიზია
1:150	420x297		

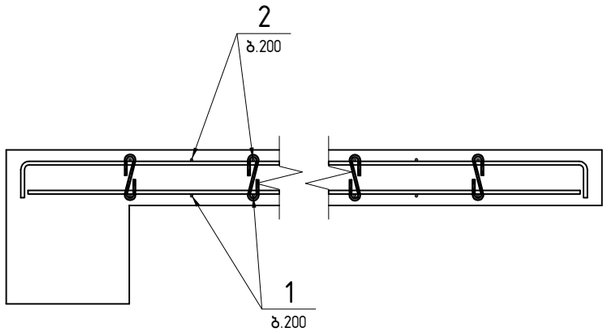

1-1

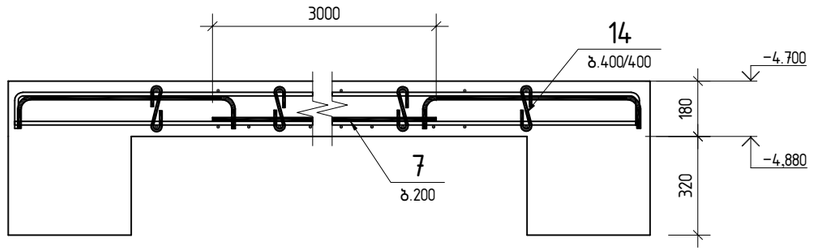

რკინაბეტონის ფილის სპეციფიკაცია

პოზ.	აღნიშვნა	დასახელება	რაო დ.	ერთ რაოდ	საერთო წონა
		Cnth;yb			
		Gjujyf;yfz fhvfnehf			
1		ф12 A500C ℓ=8063.5მ		0.89	7160.4
2		ф10 A500C ℓ=8290.8მ		0.62	5115.5
		Jnltkmyst cnth;yb			
		ф14 A500C			
3		ℓ=9240	61	11.18	682.0
4		ℓ=6430	40	7.78	311.2
5		ℓ=6060	27	7.33	198.0
		ф10 A500C			
6		ℓ=4000	29	2.47	71.6
7		ℓ=3000	224	1.85	414.6
8		ℓ=3000	173	1.85	320.2
9		ℓ=2900	25	1.79	44.7
10		ℓ=2000	240	1.23	296.2
		ф8A240R			
		ℓ=250	3775	0.06	227
		ბეტონი C25/30	109		

2-2

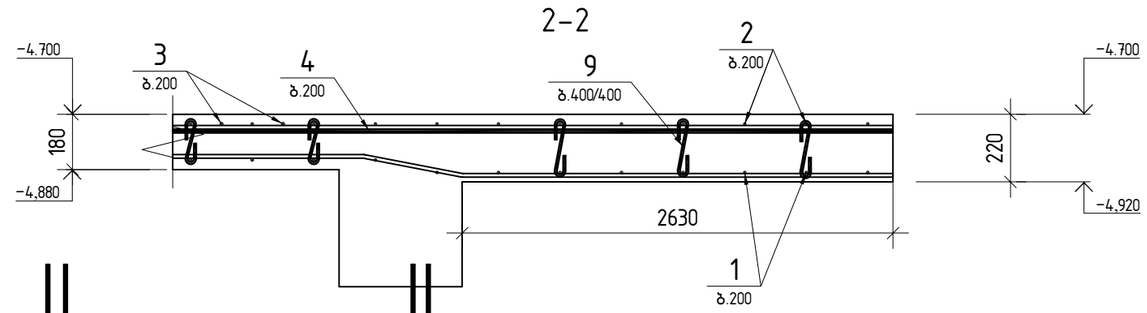

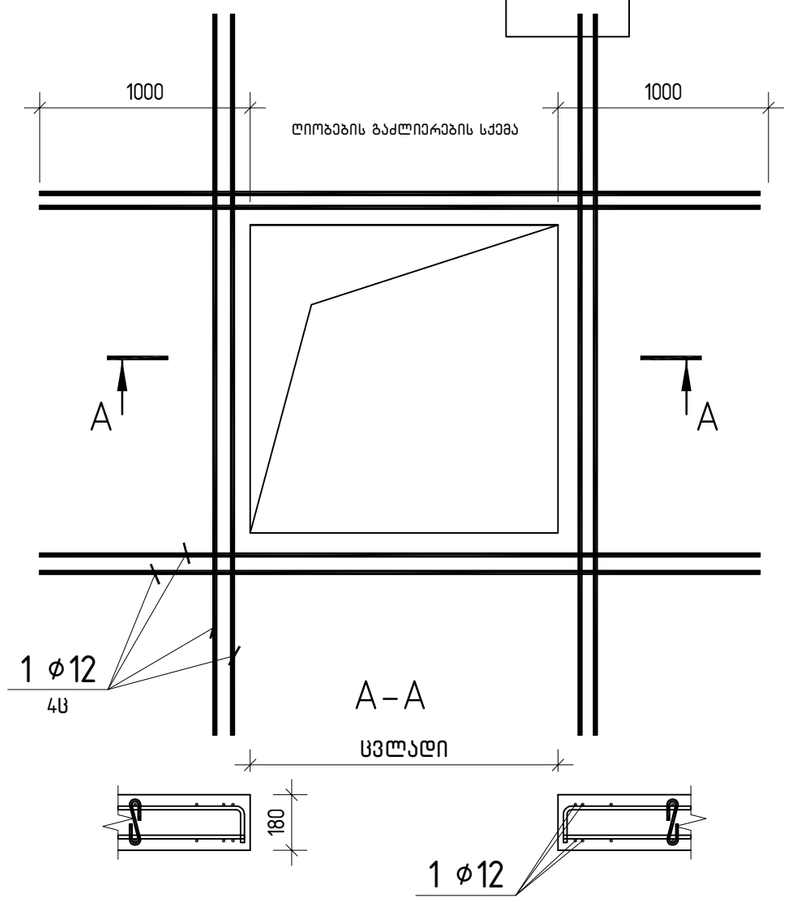

კონსტრუქტორი:

GNP შ.პ.ს "ჯი ენ პი"

ალ ყაზბეგის გამზირი 14ბ
0160, თბილისი
საქართველო
+995599150088
gipn.ltd@gmail.com
gnp.com.ge

პროექტის დასახელება:

ღუტუ მეგრელის №1-ში მდებარე კულტურული მემკვიდრეობის ძეგლის რეკონსტრუქცია-რეაბილიტაციის პროექტი

ნახაზების კომპლექტი: **მონოლითური ფილა**

ნახაზის დასახელება:

რკინაბეტონის ფილის კვეთები სპეციფიკაცია

ნახ№ 304

შესრულა	შეამოწმა	მთ.კონსტრუქტორი

მასშტაბი	ფორმატი	თარიღი	რევიზია
1:150	420x297		

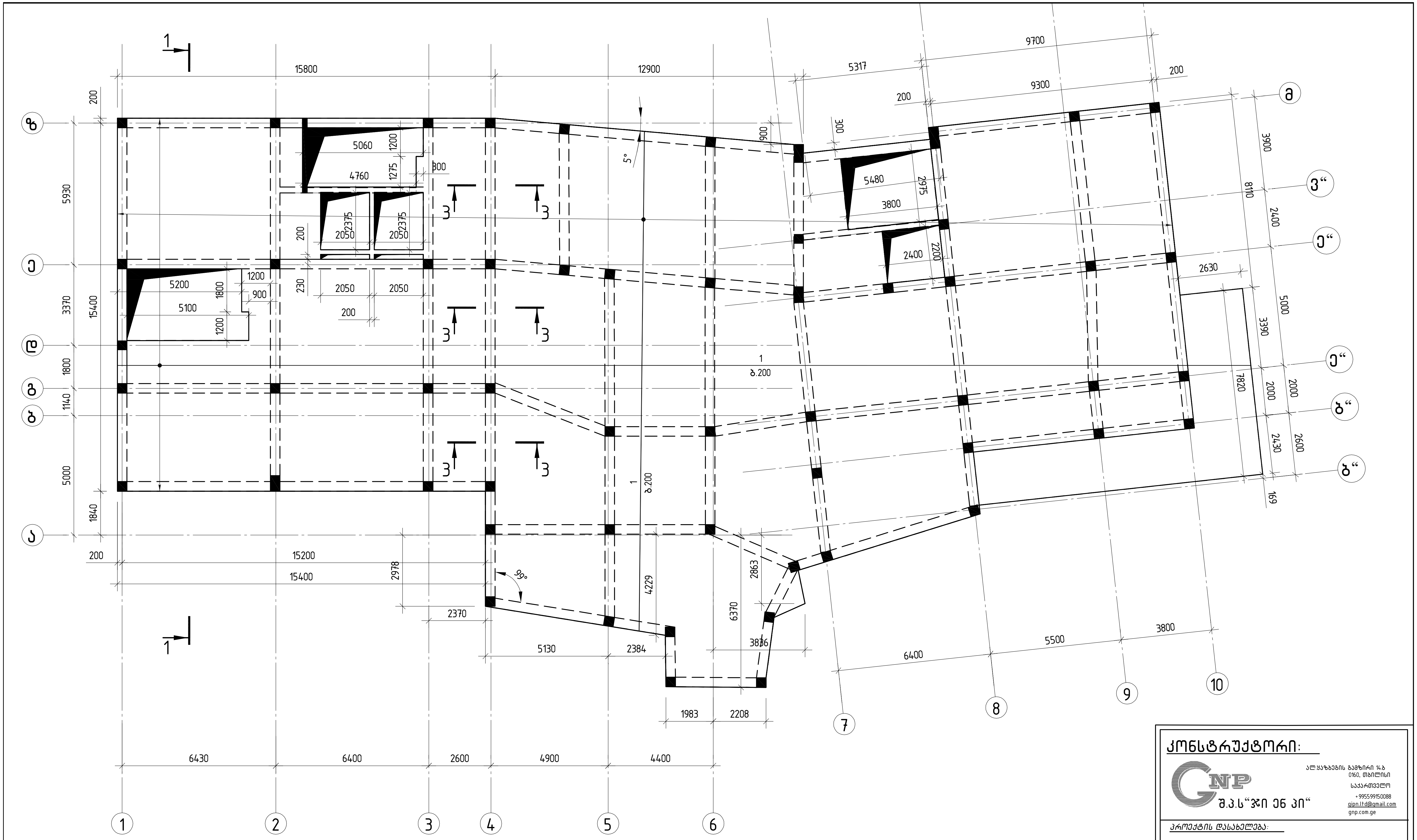

კონსტრუქტორი:

შ.პ.ს "ჯი ენ პი"

ალ.ყაზბეგის გამზირი 14.ბ
0160, თბილისი
საქართველო
+995599150088
gipn.ltd@gmail.com
gnp.com.ge

პროექტის დასახელება:

დუტუ მეგრელის №1-ში მდებარე კულტურული მემკვიდრეობის ძეგლის რეკონსტრუქცია-რეაბილიტაციის პროექტი

ნახაზების კომპლექტი: **მონოლითური ფილა**

ნახაზის დასახელება:

მონოლითური ფილის არმირების სქემა
-0.100 -0.950 ნიშნულებზე ძირითადი არმატურა (ქვედა შრე)

ნახ.№ 305

შეასრულა	შეამოწმა	მთ.კონსტრუქტორი

მასშტაბი	ფორმატი	თარიღი	რევიზია
1:150	420x297		

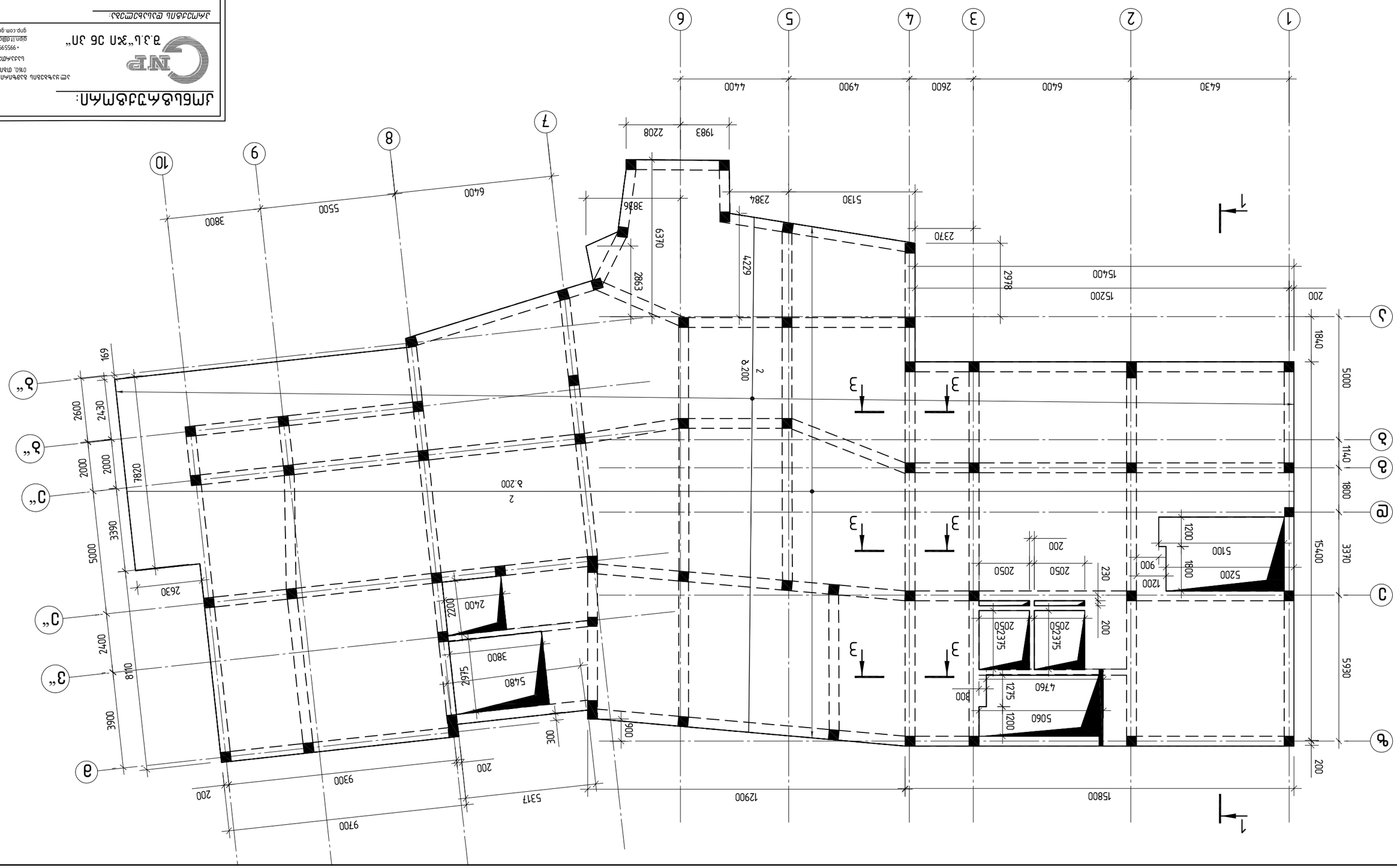

გამგებელი	ვ. ჯაფარიძე	
მთავარი არქიტექტორი		
მთავარი სპეციალისტი	ნ. ბერიძე	
უფროსი სპეციალისტი	ნ. ბერიძე	
სპეციალისტი	ნ. ბერიძე	
	1:150	4.20x2.97

ქ. ბათუმი, ზ. გამსახურდიას ქუჩა №1-ში მდებარე ნაკვეთზე ა(ა)იპ ბათუმის ფიზიკური კულტურისა და სპორტის სასახლის სპორტული დარბაზის მშენებლობა-რეკონსტრუქციის პროექტის ფარგლებში

ა(ა)იპ ბათუმის ფიზიკური კულტურისა და სპორტის სასახლის სპორტული დარბაზის მშენებლობა-რეკონსტრუქცია

ქ. ბათუმი, ზ. გამსახურდიას ქუჩა №1-ში მდებარე ნაკვეთზე ა(ა)იპ ბათუმის ფიზიკური კულტურისა და სპორტის სასახლის სპორტული დარბაზის მშენებლობა-რეკონსტრუქციის პროექტის ფარგლებში

გენერალური გეგმა (ზედა ბრტყელი სახურავის გეგმა) M 1:100 -0.950

ნახ.№ 306

დამკვეთი	ა(ა)იპ ბათუმის ფიზიკური კულტურისა და სპორტის სასახლის სპორტული დარბაზის მშენებლობა-რეკონსტრუქციის პროექტის ფარგლებში	
არქიტექტორი		

შპს „ნიპი“
ქ.ბათუმი, 6360, ზ.გამსახურდიას ქ.№ 1
+995599150088
gnp.ltd@gmail.com
gnp.com.ge



კონსტრუქტორი:

შ.პ.ს "ჯი ენ პი"

ალ.ყაზბეგის გამზირი 14.ბ
0160, თბილისი
საქართველო
+995599150088
gipn.ltd@gmail.com
gnp.com.ge

პროექტის დასახელება:

დუტუ მეგრელის №1-ში მდებარე კულტურული მემკვიდრეობის ძეგლის რეკონსტრუქცია-რეაბილიტაციის პროექტი

ნახაზების კომპლექტი: მონოლითური ფილა

ნახაზის დასახელება:

მონოლითური ფილის არმირების სქემა
−0.100 −0.950 ნიშნულებზე დამატებითი არმატურა (ქვედა შრე)

ნახ.№ 307

შეასრულა	შეამოწმა	მთ.კონსტრუქტორი

მასშტაბი	ფორმატი	თარიღი	რევიზია
1:150	420x297		

ამწყობი ნახაზი

პროექტის დასახელება:	ამწყობი ნახაზი
პროექტის ადგილმდებარეობა:	ამწყობი ნახაზის ლიტერატურა
	ნახაზი შესრულებულია პროგრამა ArchiCAD 21 (ქართული ვერსია)
	ფურცელი 308
დამკვეთი	დამკვეთის ხელმოწერა
	დამკვეთის ხელმოწერის თარიღი
ავტორი	ელ.ფოსტა
	ტელეფონი
	ფაქსი
მასშტაბი 1:150	ფორმატი A2 (420x297)

შპს „ნიპი ჯი პი“
ქ. ბათუმი, ნ.ა. ჩარკვიანის 36
+995599150088
gnp.ltd@gmail.com
gnp.com.ge

ეს ნახაზი წარმოადგენს საავტორო უფლების ობიექტს და მისი გამოყენება, კოპირება ან გავრცელება ავტორის ნებართვის გარეშე აკრძალულია.

1-1

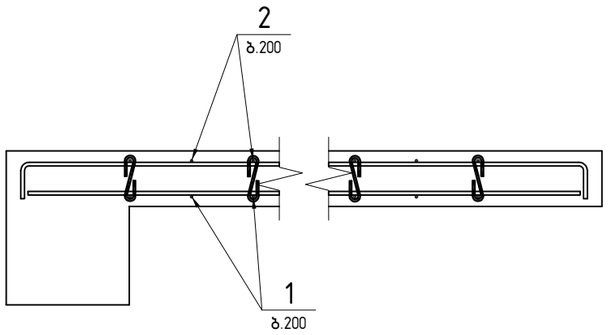

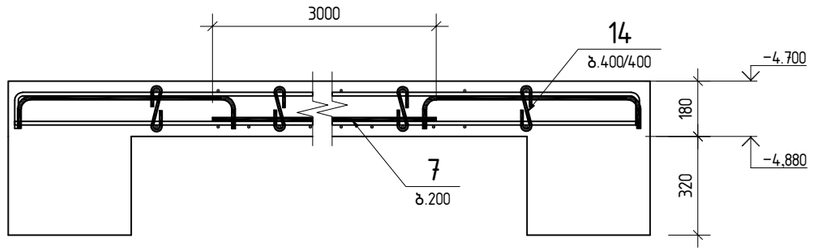

2-2

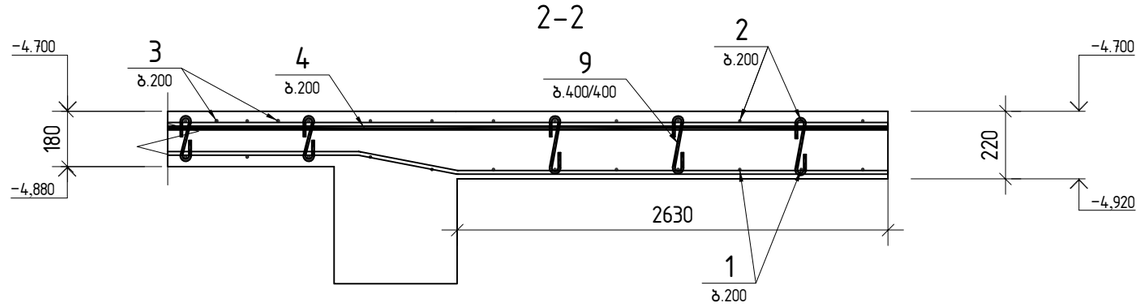

3-3

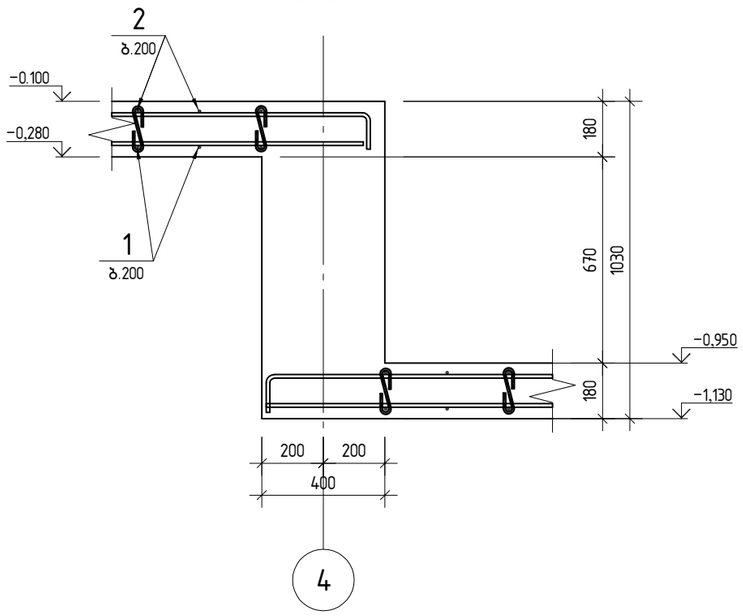

კონსტრუქტორი:	შ.პ.ს“ჯი ენ პი“
	ალ.ყაზბეგის გამზირი 14ბ 0160, თბილისი საქართველო +995599150088 gipn.ltd@gmail.com gnp.com.ge
პროექტის დასახელება:	ღუტუ მეგრელის №1-ში მდებარე კულტურული მემკვიდრეობის ძეგლის რეკონსტრუქცია-რეაბილიტაციის პროექტი
ნახაზების კომპლექტი:	მონოლითური ფილა
ნახაზის დასახელება:	რკინაბეტონის ფილის კვეთები
ნახ.№	309
შესრულა	შეამოწმა:	მთ.კონსტრუქტორი
მასშტაბი: 1:150	ფორმატი: 420x297	თარიღი:	რევიზია

რკინაბეტონის ფილის სპეციფიკაცია

პოზ.	აღნიშვნა	დასახელება	რაო დ.	ერთ რაოდ	საერთო წონა
1		⌀12 A500C ℓ=8063.5მ		0.89	7160.4
2		⌀10 A500C ℓ=8290.8მ		0.62	5115.5
		⌀14 A500C			
3		ℓ=9240	61	11.18	682.0
4		ℓ=6430	40	7.78	311.2
5		ℓ=6060	27	7.33	198.0
		⌀10 A500C			
6		ℓ=4000	29	2.47	71.6
7		ℓ=3000	224	1.85	414.6
8		ℓ=3000	173	1.85	320.2
9		ℓ=2900	25	1.79	44.7
10		ℓ=2000	240	1.23	296.2
		⌀8A240R			
		ℓ=250	3775	0.06	227
		ბეტონი C25/30	109		

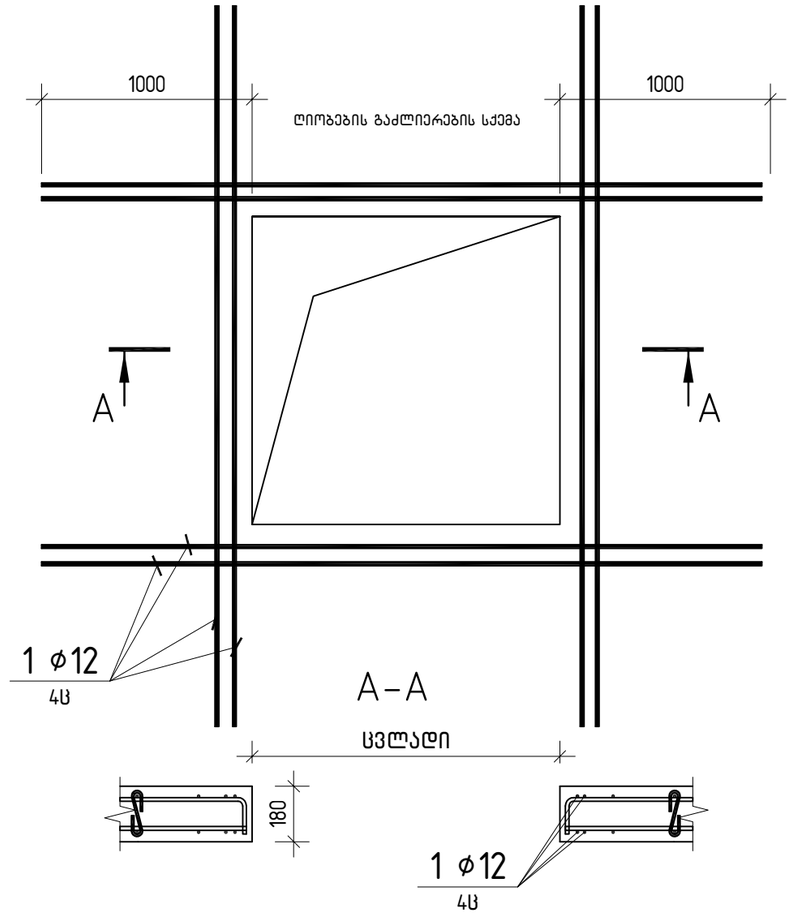

კონსტრუქტორი:

შ.პ.ს"ჯი ენ პი"
ალ.ყაზბეგის გამზირი 14ბ
0160, თბილისი
საქართველო
+995599150088
gipn.ltd@gmail.com
gnp.com.ge

პროექტის დასახელება:

დუტუ მეგრელის №1-ში მდებარე კულტურული მემკვიდრეობის ძეგლის რეკონსტრუქცია-რეაბილიტაციის პროექტი

ნახაზების კომპლექტი: **მონოლითური ფილა**

ნახაზის დასახელება:

რკინაბეტონის ფილის კვეთები სპეციფიკაცია

ნახ.№ 310

შეასრულა	შეამოწმა	მთ.კონსტრუქტორი

მასშტაბი	ფორმატი	თარიღი	რევიზია
1:150	420x297		

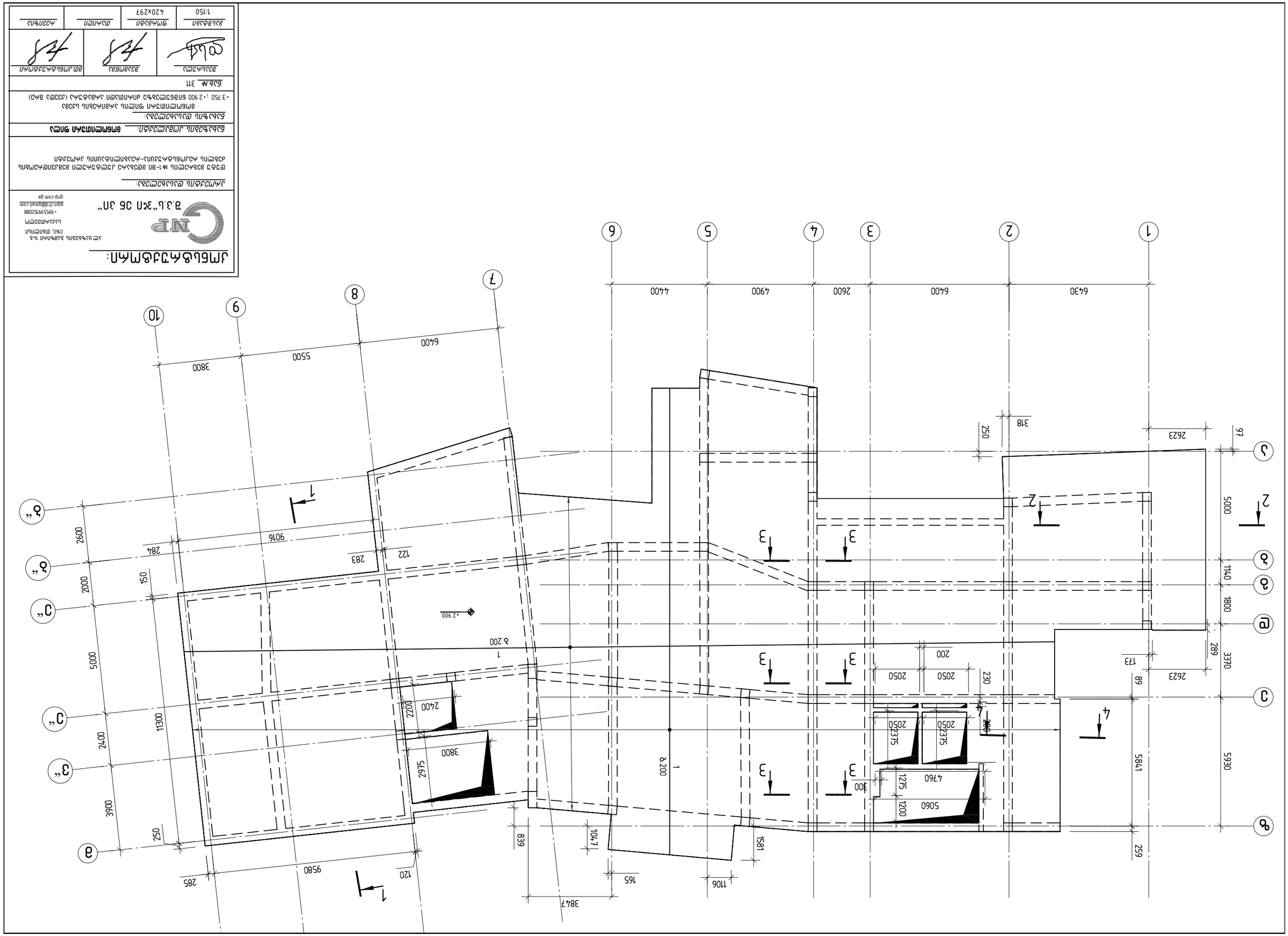
1
2
3
4
5
6
7
8
9
10
А
Б
В
Г
Д
Е
Ж
З
И
К
6430
6400
2600
4900
4400
3800
5500
6400
2623
97
318
250
5000
1140
1800
3370
5930
5841
259
289
173
89
2050
230
200
2375
300
4760
1275
1200
5060
2400
2200
3800
2975
1300
2400
3600
250
9580
285
120
165
1106
1581
1047
839
3847
9016
284
283
122
2600
2000
150
5000
+2 900
±0.200
1



კონსტრუქტორი:

შ.პ.ს"ჯი ენ პი"

ალ.ყაზბეგის გამზირი 14.ბ
0160, თბილისი
საქართველო
+995599150088
gipn.ltd@gmail.com
gnp.com.ge

პროექტის დასახელება:

დუტუ მეგრელის №1-ში მდებარე კულტურული მემკვიდრეობის ძეგლის რეკონსტრუქცია-რეაბილიტაციის პროექტი

ნახაზების კომპლექტი: მონოლითური ფილა

ნახაზის დასახელება:

მონოლითური ფილის არმირების სქემა
+3.750 ;+2.900 ნიშნულებზე ძირითადი არმატურა (ზედა შრე)

ნახ.№ 312

შეასრულა	შეამოწმა	მთ.კონსტრუქტორი

მასშტაბი	ფორმატი	თარიღი	რევიზია
1:150	420x297		

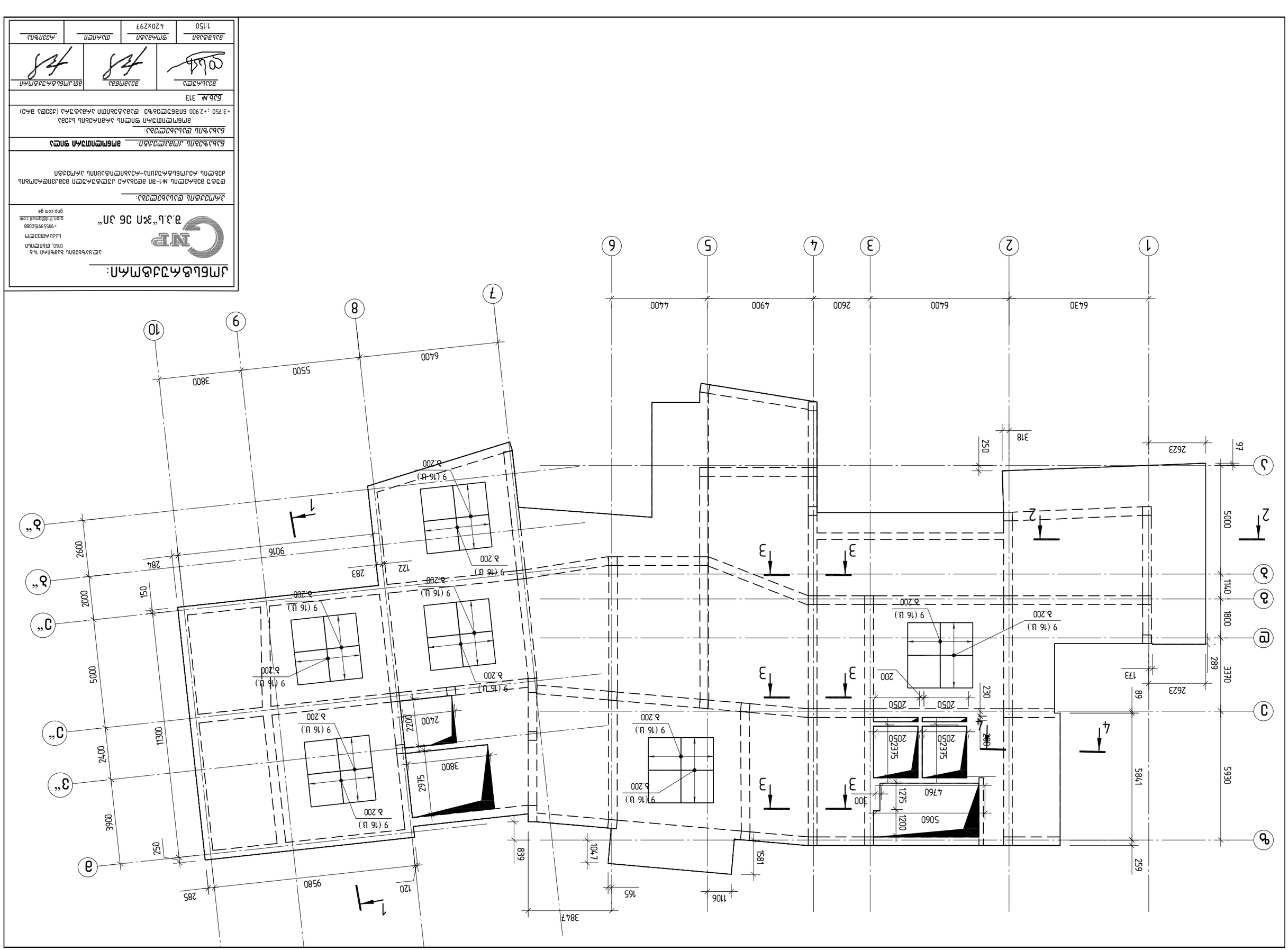
1
2
3
4
5
6
7
8
9
10
а
б
в
г
д
е
ж
з
и
6430
6400
2600
4900
4400
3800
5500
6400
2623
97
318
250
5000
1140
1800
3370
5930
5841
259
289
173
89
230
200
2050
2050
2050
2375
2050
2375
4760
5060
1275
1200
300
200
2400
3800
2975
2200
9016
284
283
122
2600
2000
150
5000
2400
1300
3900
250
9580
285
120
165
1106
1047
839
3847
1581
9 (16 U.)
ბ.200

ამბები			

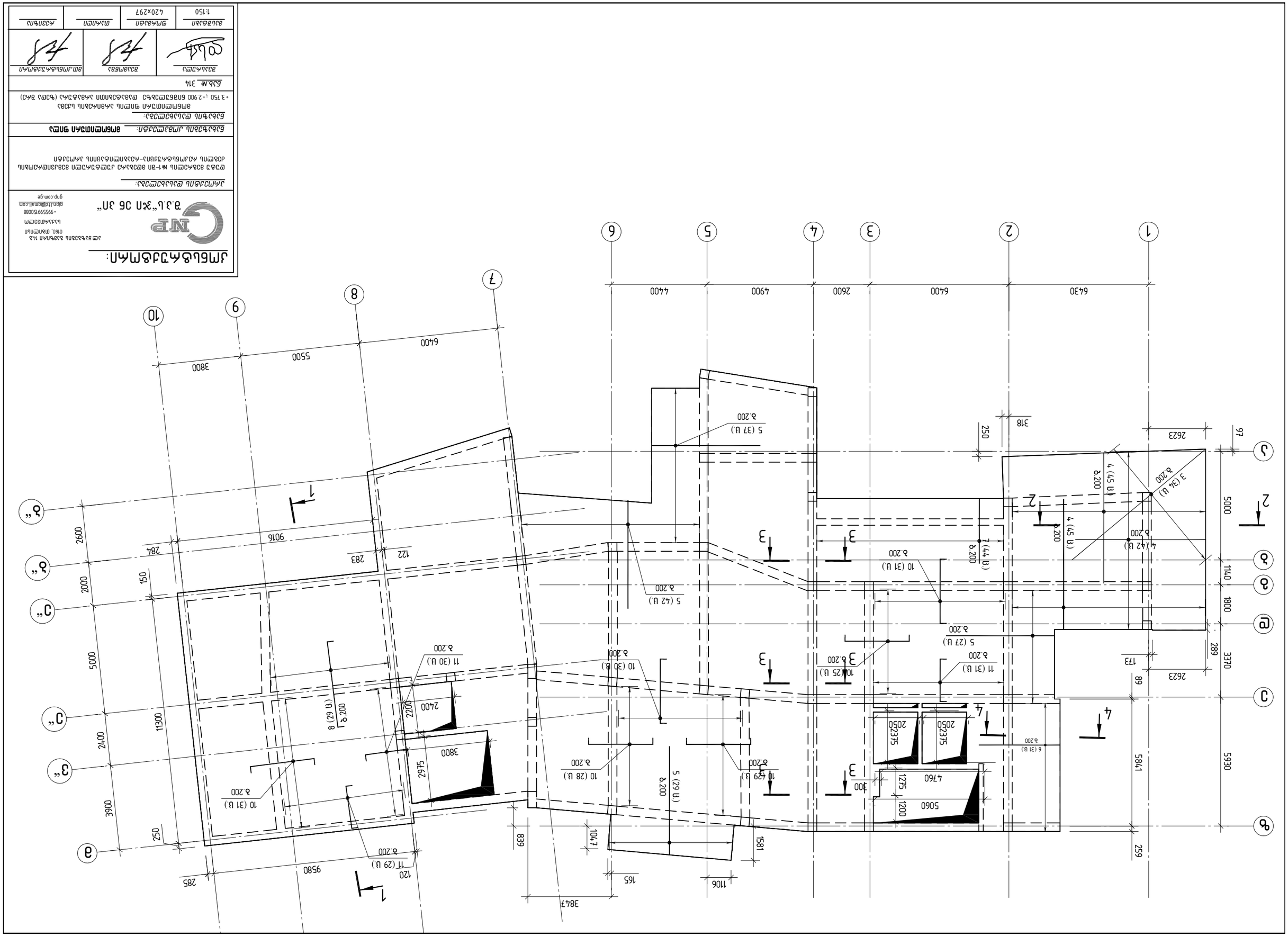

Дмбьмбдгдбмбдмбп:

Дм.ъъъбзбзпь %д бдбнбдмпь бзбнбдмпь
0%б. впзпдмпьп
ьъъдмпзздмч
+995599150088
gnpr.ltd@gmail.com
gnpr.com.ge

„Пп дб Жгп ъб пп“
З.Э.Ь.

Ъдгдъдпь ъьъьбъдмздъь:

ъгзбз ъздбдмдъьпь №1-гп дгъздбдмпь дгдбдбпдмпьпь ъдбдгдмпь
бдбгдмдъ дбдбмпь ъдбдгдмбьбъдбдмпьпбъпппь ъдбдгдмбьбъдбдмпь дбдбмпь ъдбдгдмпь

Ъдбьмбъдгдбмбдмбп: Ъмбьмбдгдбмбдмбп вмбпь

Ъдбдгдмпь ъдбдгдмбьбъдбдмпь:

Ъмбьмбдгдбмбдмбп вмбпь пъдмбдбдпь ьдбдь
+3 750 ±2 900 бпбгдмгздбьбъ ъдбдгдмбьбъдбдмпп дбдбдбдпп дмбдбдбдпь ьдбдь (ъдбгь зпдь)

Ьдбь №_ 314

Ъгдмбдпь	Ъдбдмбдпь	Пп дмбьмбдбдгдбмбдмбп
Ъдбдбдпь	Вмбдмбдпь	Ъдмпмгп
1:150	420х297	

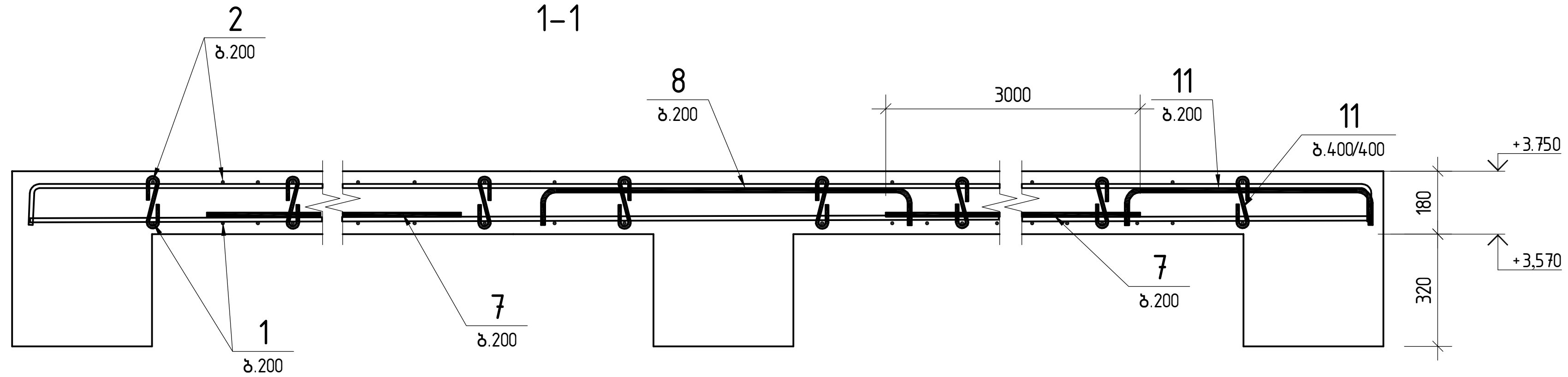

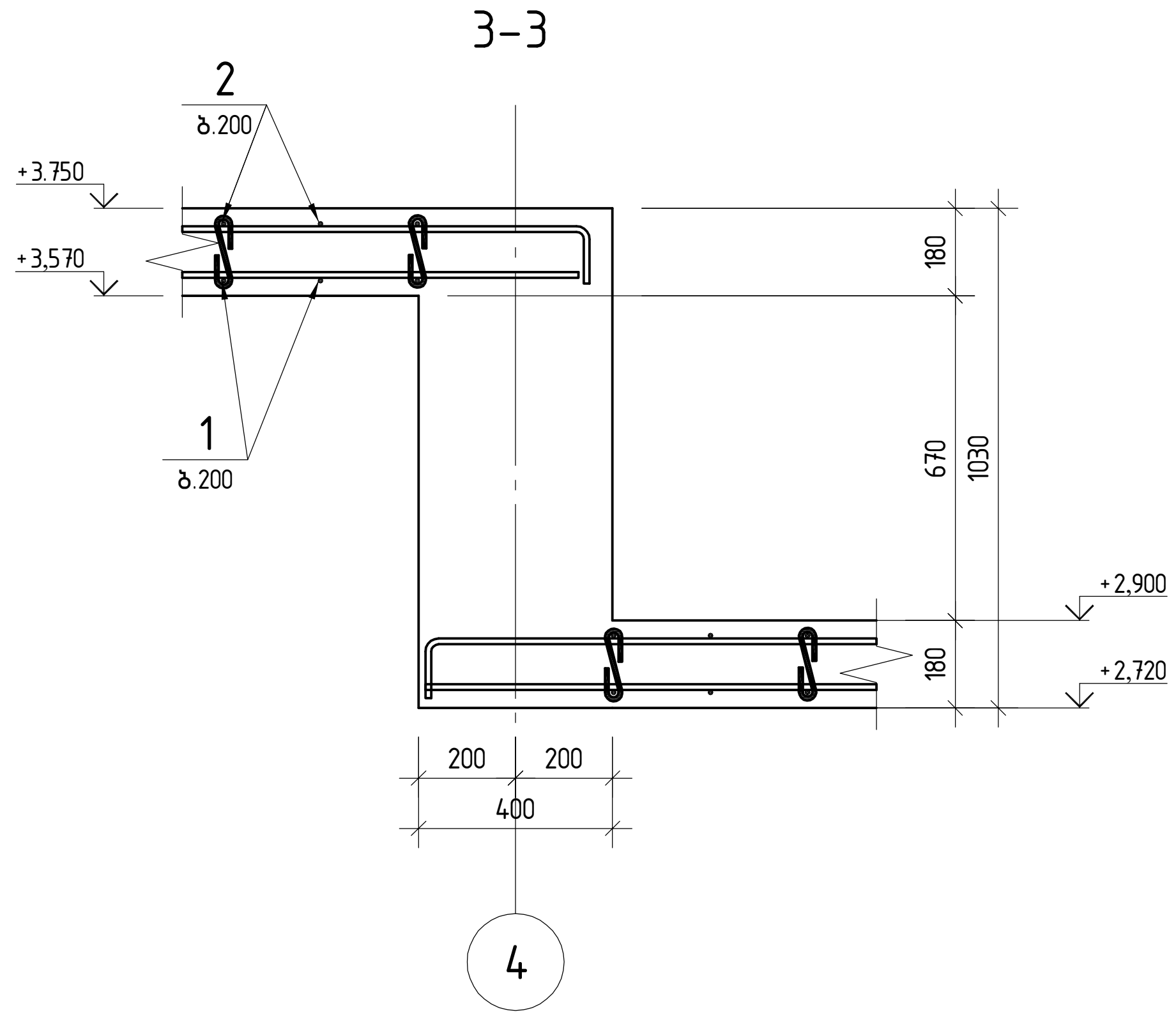

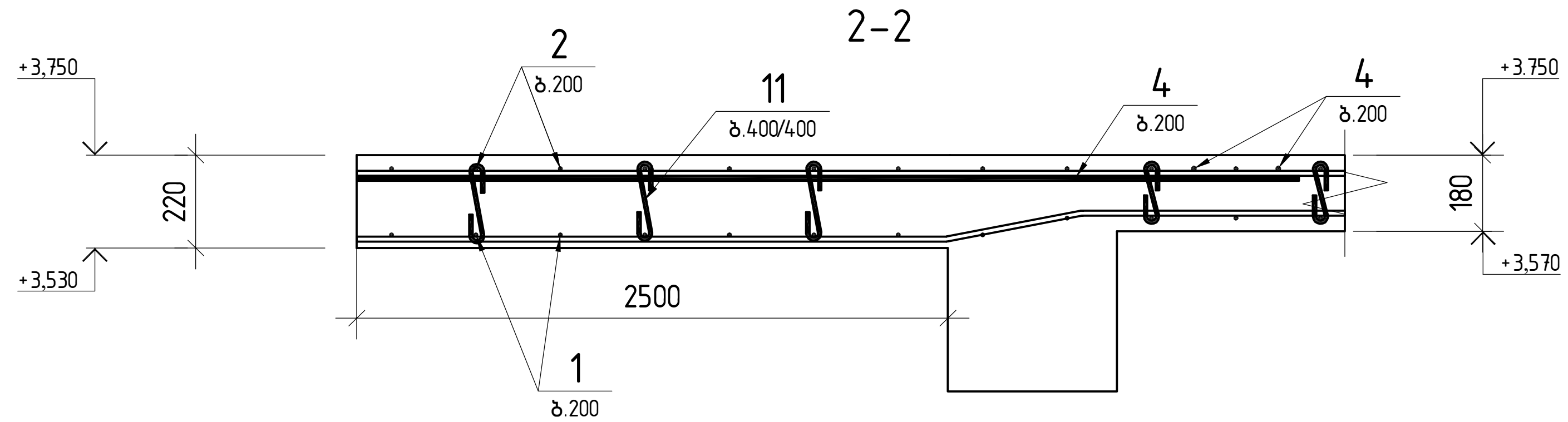

კონსტრუქტორი:

შ.პ.ს"ჯი ენ პი"

ალ.ყაზბეგის გამზირი 14ბ
0160, თბილისი
საქართველო
+995599150088
gipn.ltd@gmail.com
gnp.com.ge

პროექტის დასახელება:

დუტუ მეგრელის №1-ში მდებარე კულტურული მემკვიდრეობის ძეგლის რეკონსტრუქცია-რეაბილიტაციის პროექტი

ნახაზების კომპლექტი: **მონოლითური ფილა**

ნახაზის დასახელება:

რკინაბეტონის ფილის კვეთები

ნახ.№ 315

შეასრულა	შეამოწმა	მთ.კონსტრუქტორი

მასშტაბი	ფორმატი	თარიღი	რევიზია
1:150	420x297		

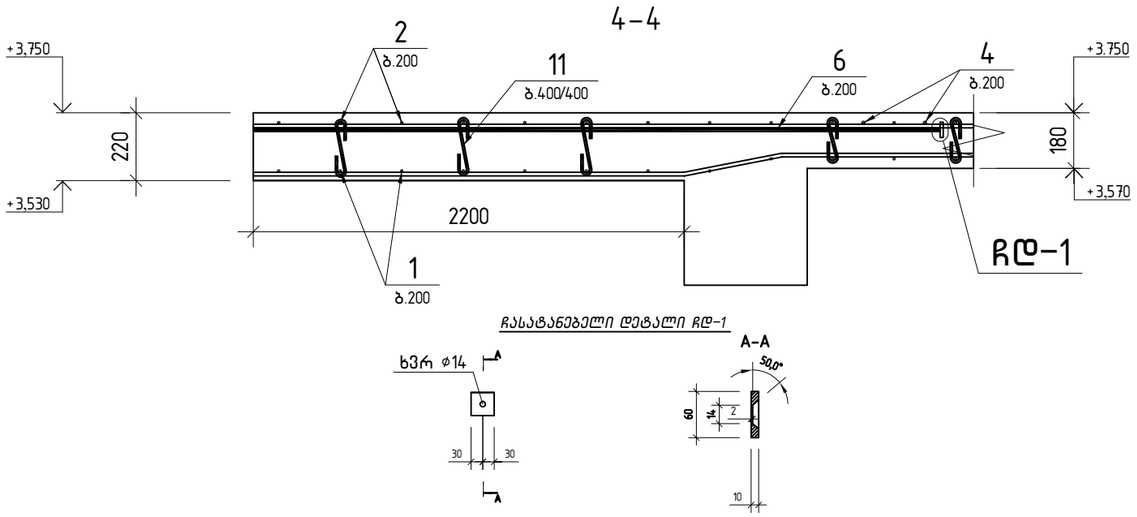

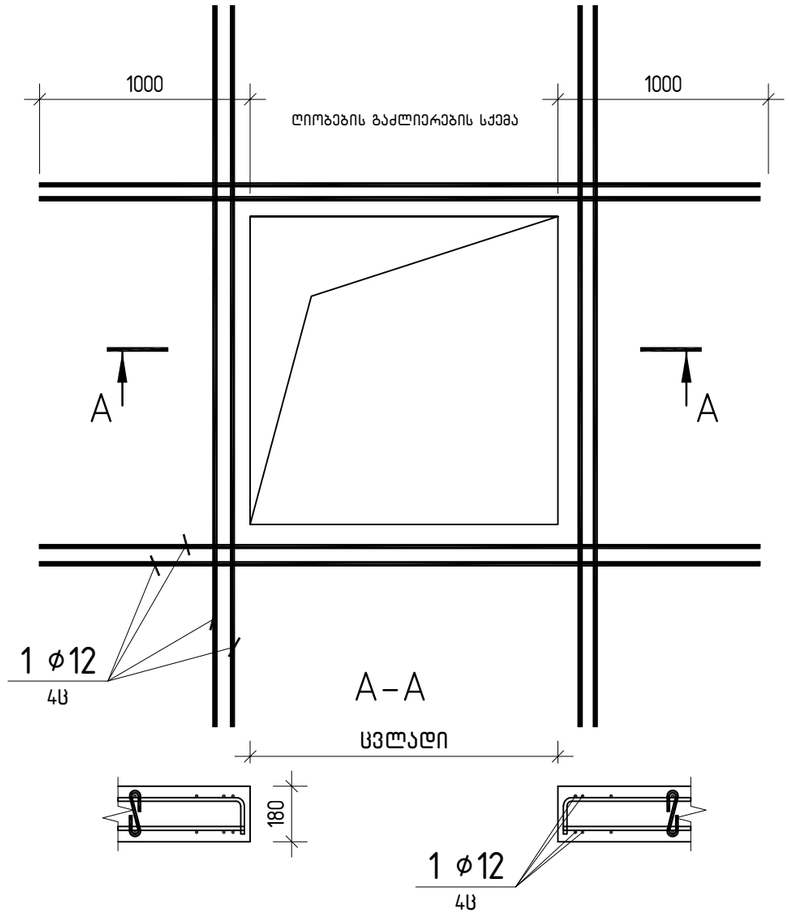

რკინაბეტონის ფილის სპეციფიკაცია

პოზ.	აღნიშვნა	დასახელება	რაოდ.	ერთ რაოდ	საერთო წონა
1		⌀12 A500C ℓ=7210.78		0.89	6403.1
2		⌀10 A500C ℓ=7210.78		0.62	4449.0
		⌀14 A500C			
3		ℓ=8000	34	9.68	329.1
4		ℓ=6000	132	7.26	958.3
5		ℓ=5000	135	6.05	816.8
		⌀12 A500C			
6		ℓ=3740	31	3.32	103.0
7		ℓ=3000	44	2.66	117.2
		⌀10 A500C			
8		ℓ=4000	29	2.47	71.6
9		ℓ=3000	192	1.85	355.4
10		ℓ=3000	174	1.85	322.1
11		ℓ=2000	90	1.23	111.1
		⌀8A240C			
11		ℓ=250	3359	0.06	202
		ბეტონი C25/30	97		

კონსტრუქტორი:

GNP

შ.პ.ს“ჯი ენ პი“

ალ.ყაზბეგის გამზირი 14ბ
0160, თბილისი
საქართველო
+995599150088
gipn.ltd@gmail.com
gnp.com.ge

პროექტის დასახელება:

ღუბუ მეგრელის №1-ში მდებარე კულტურული მემკვიდრეობის ძეგლის რეკონსტრუქცია-რეაბილიტაციის პროექტი

ნახაზების კომპლექტი: მონოლითური ფილა

ნახაზის დასახელება:

რკინაბეტონის ფილის კვეთები სპეციფიკაცია

ნახ.№ 316

შესრულა	შეამოწმა	მთ.კონსტრუქტორი

მასშტაბი	ფორმატი	თარიღი	რევიზია
1:150	420x297		

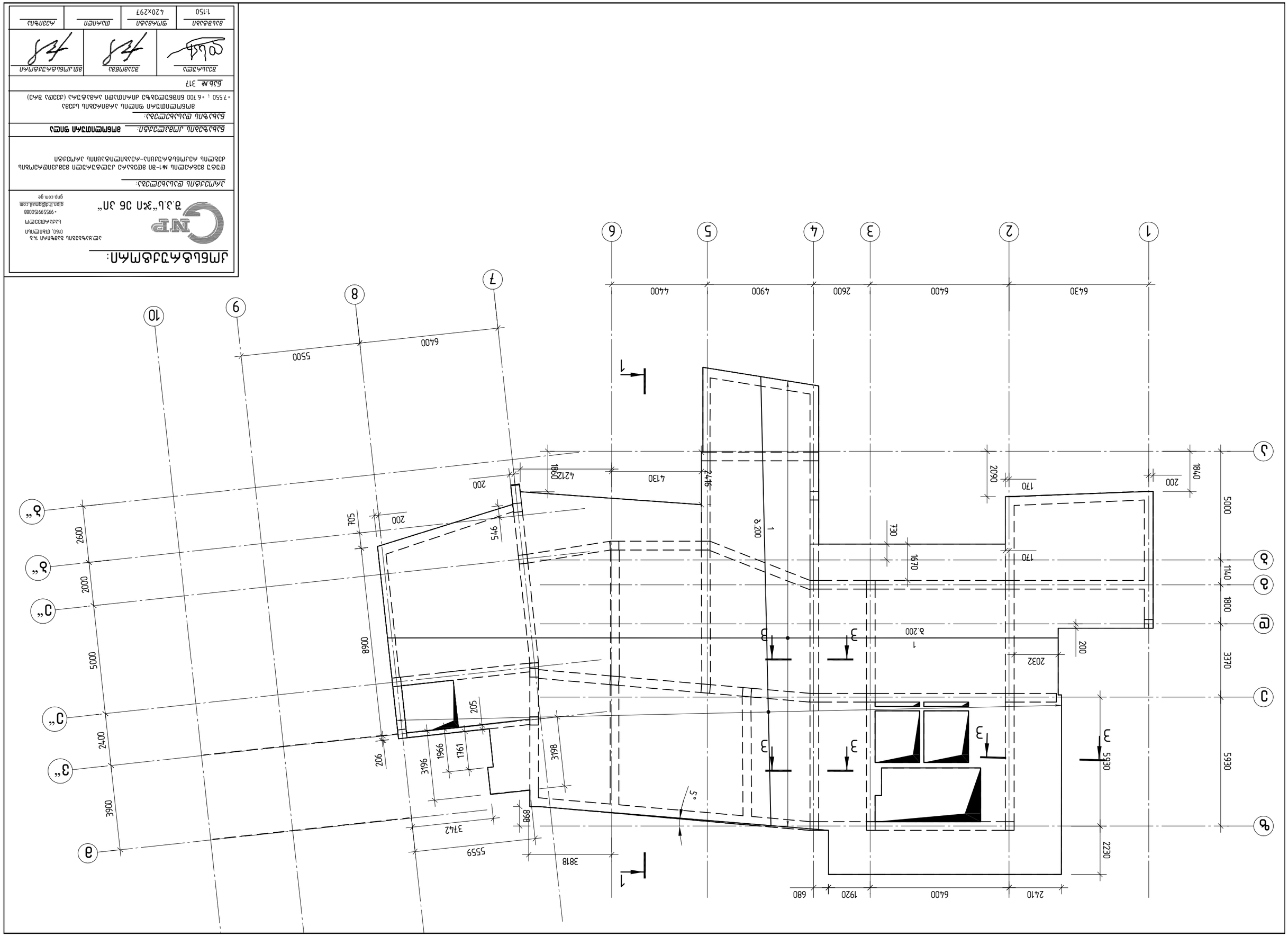
1
2
3
4
5
6
7
8
9
10
А
А"
Б
Б"
В
В"
Г
Г"
Д
Д"
Е
Е"
6430
6400
2600
4900
4400
5500
6400
1
1
1

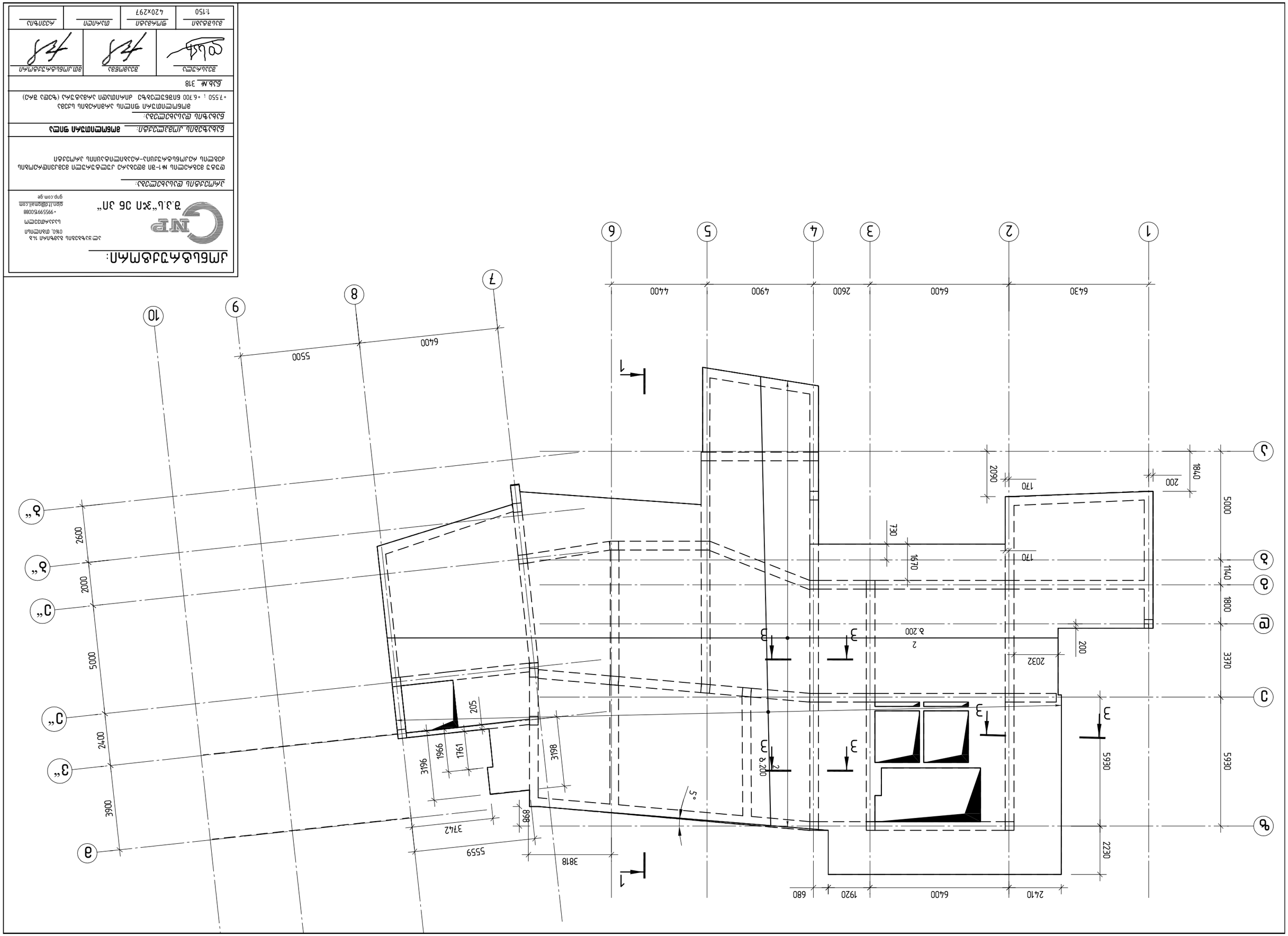

ავტორი			
შემსრულებელი			
მთავარი ინჟინერი			
ხელმძღვანელი			

ობიექტის მშენებლობის ეტაპი: **პროექტი**

ობიექტის დასახელება: ელექტრონული ვაჭრობის ცენტრის მშენებლობა

ობიექტის მისამართი: ქ. ბათუმი, ზ. ჭავჭავაძის ქუჩა №1-ში მდებარე ნაკვეთზე ელექტრონული ვაჭრობის ცენტრის მშენებლობა

ინვესტორი: შპს „ბათუმის ელექტრონული ვაჭრობის ცენტრი"

ტექნიკური ზედამხედველი:

ავტორი: ა. ბერიძე

ტექნიკური ზედამხედველი			
ავტორი			
შემსრულებელი			

ა.ბერიძე			
ხელმძღვანელი	ხელმძღვანელი	ფორმატი	ფურცლების რაოდენობა
		420x297	1:150

შპს „ბათუმის ელექტრონული ვაჭრობის ცენტრი"

ქ. ბათუმი, ზ. ჭავჭავაძის ქუჩა №1-ში მდებარე ნაკვეთზე ელექტრონული ვაჭრობის ცენტრის მშენებლობა

ტექნიკური ზედამხედველი:

ავტორი: ა. ბერიძე

ტექნიკური ზედამხედველი			
ავტორი			
შემსრულებელი			

ა.ბერიძე			
ხელმძღვანელი	ხელმძღვანელი	ფორმატი	ფურცლების რაოდენობა
		420x297	1:150

შპს „ბათუმის ელექტრონული ვაჭრობის ცენტრი"

ქ. ბათუმი, ზ. ჭავჭავაძის ქუჩა №1-ში მდებარე ნაკვეთზე ელექტრონული ვაჭრობის ცენტრის მშენებლობა

ტექნიკური ზედამხედველი:

ავტორი: ა. ბერიძე

ტექნიკური ზედამხედველი			
ავტორი			
შემსრულებელი			

ა.ბერიძე			
ხელმძღვანელი	ხელმძღვანელი	ფორმატი	ფურცლების რაოდენობა
		420x297	1:150

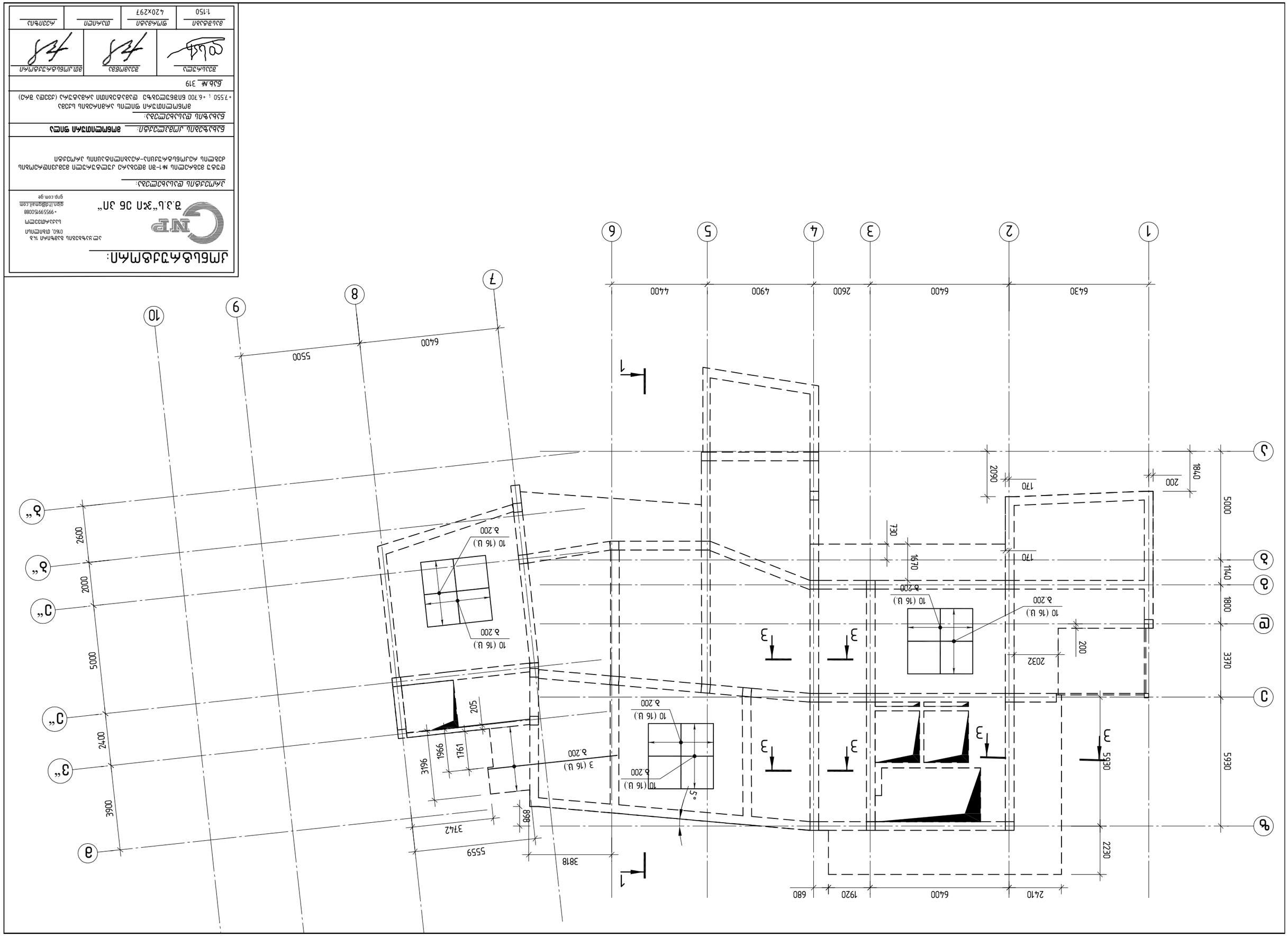
1
2
3
4
5
6
7
8
9
10
А
Б
В
Г
Д
Е
Ж
З
И
К
Л
М
Н
О
П
Р
С
Т
У
Ф
Х
Ц
Ч
Ш
Щ
Э
Ю
Я
6430
6400
2600
4900
4400
5500
2090
170
1840
200
730
1670
2032
1140
1800
3370
5930
2230
2410
1920
680
2600
2000
5000
2400
3900
3742
5559
3818
898
3196
1966
1761
205
5°
10 (16 U.)
Ø.200
3 (16 U.)

დამკვეთი:			
შპს „ნ.პ.ჯ.ი. ჯორჯიან ენერჯი“ 0160, თბილისი ს.ჩიქობავას ქ. №1 +995599150088 gnpj.ltd@gmail.com gnp.com.ge			
პროექტის დასახელება:			
ლილოს მუნიციპალიტეტის სოფელ ლილოს ტერიტორიაზე არსებული №1-ელ ბენზინგასამართი კომპლექსის რეკონსტრუქციის პროექტი			
ნახაზის დასახელება:		**ელექტრომომარაგება**	
ელექტრომომარაგების ნაწილის ანაშენარების ლეგენდა			
ნახაზის №:	320		
ავტორი:	ვ.ბერიძე	ელ.ინჟინერი	ელექტრომომარაგების ნაწილის მთავარი ინჟინერი
ტექ. კონტროლი	ვ.ბერიძე	დამკვეთი	
1:150	420x297		ტექნიკური

| | | |

1–1

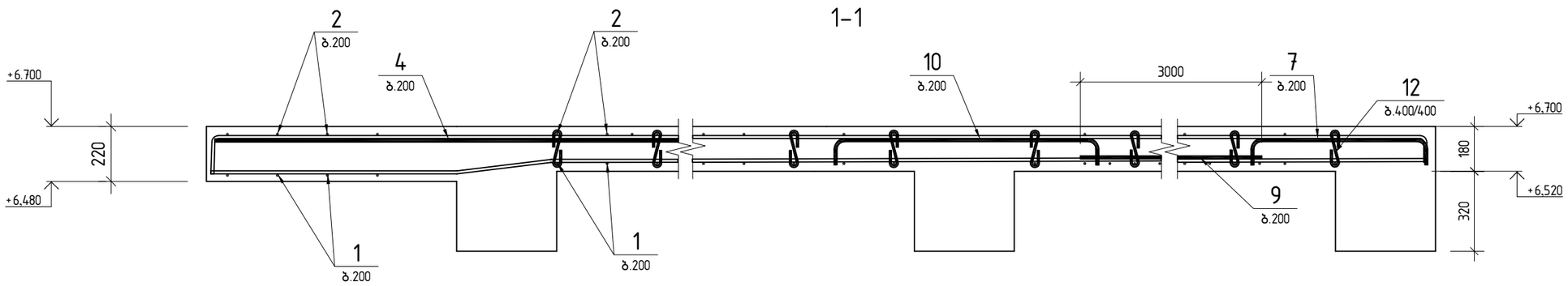

3–3

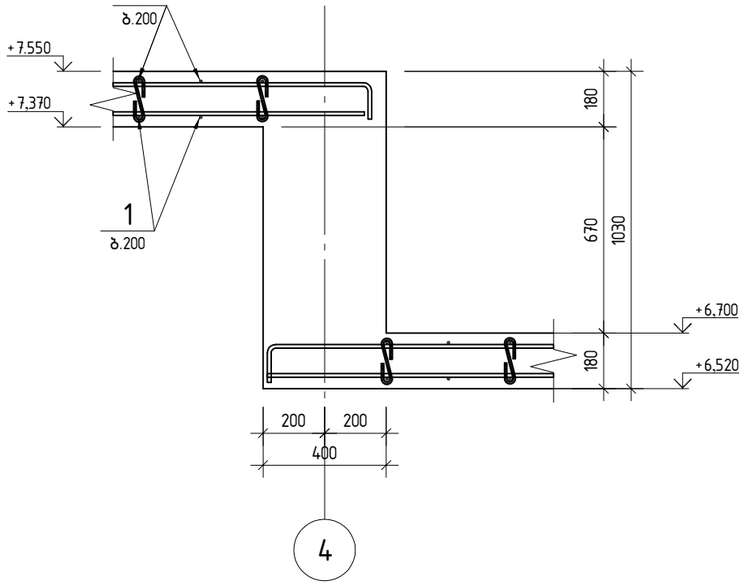

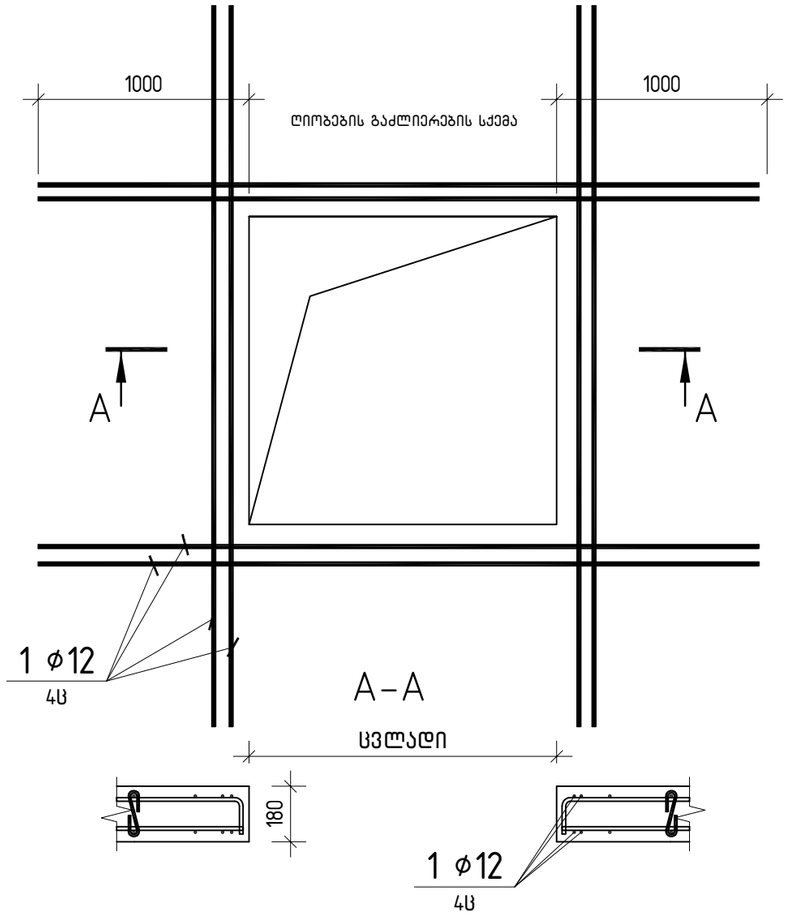

კონსტრუქტორი:

შ.პ.ს "ჯი ენ პი"

ალ.ყაზბეგის გამზირი 14ბ
0160, თბილისი
საქართველო
+995599150088
gipn.ltd@gmail.com
gnp.com.ge

პროექტის დასახელება:

დუბუ მებრელის №1-ში მდებარე კულტურული მემკვიდრეობის ძეგლის რეკონსტრუქცია-რეაბილიტაციის პროექტი

ნახაზების კომპლექტი: **მონოლითური ფილა**

ნახაზის დასახელება:

რკინაბეტონის ფილის კვეთები

ნახ № 321

შესრულა	შეამოწმა	მთ.კონსტრუქტორი

მასშტაბი	ფორმატი	თარიღი	რევიზია
1:150	420x297		

რკინაბეტონის ფილის სპეციფიკაცია

პოზ.	აღნიშვნა	დასახელება	რაო დ.	ერთ რაოდ	საერთო წონა
1		⌀12 A500C ℓ=5147.18		0.89	4570.7
2		⌀10 A500C ℓ=5147.18		0.62	3175.8
		⌀14 A500C			
3		ℓ=6000	16	7.26	116.2
4		ℓ=5230	27	6.33	170.9
5		ℓ=5000	68	6.05	411.4
6		ℓ=4000	101	4.84	488.8
7		ℓ=3720	41	4.50	184.5
8		ℓ=3300	30	3.99	119.8
9		ℓ=2860	35	3.46	121.1
		⌀10 A500C			
10		ℓ=3000	96	1.85	177.7
11		ℓ=3000	87	1.85	161.0
		⌀8A240C			
12		ℓ=250	2271	0.06	136
		ბეტონი C25/30	66		

3-3

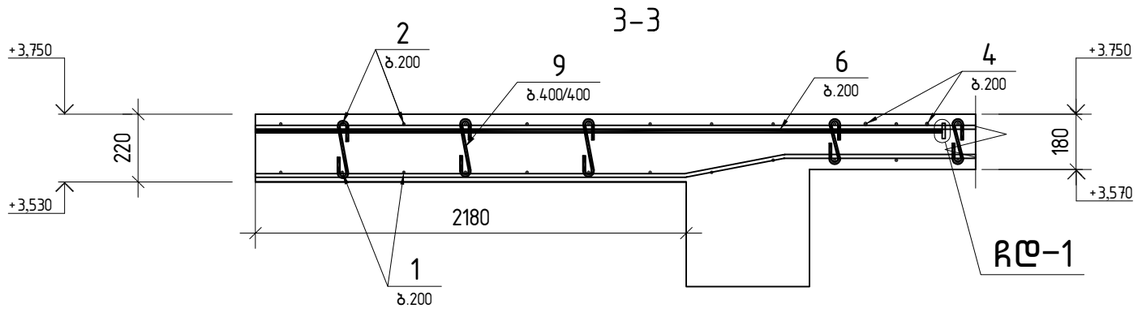

4-4

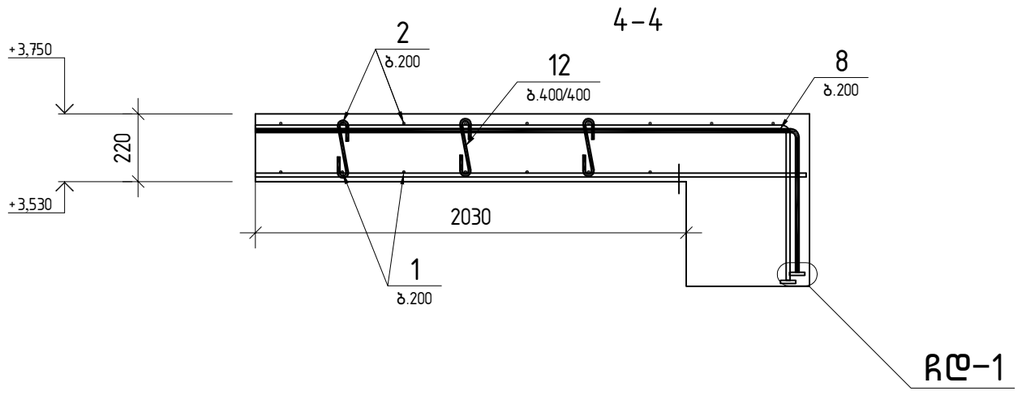

ჩასატანებელი დეტალი ჩდ-1

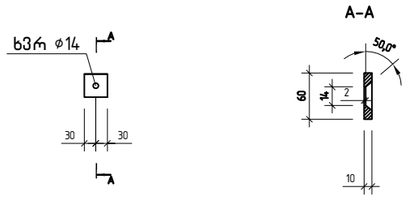

კონსტრუქტორი:

შ.პ.ს "ჯი ენ პი"

ალ.ყაზბეგის გამზირი 14ბ
0160, თბილისი
საქართველო
+995599150088
gipn.ltd@gmail.com
gnp.com.ge

პროექტის დასახელება:

დუტუ მეგრელის №1-ში მდებარე კულტურული მემკვიდრეობის ძეგლის რეკონსტრუქცია-რეაბილიტაციის პროექტი

ნახაზების კომპლექტი: **მონოლითური ფილა**

ნახაზის დასახელება:

რკინაბეტონის ფილის კვეთები სპეციფიკაცია

ნახ.№ 322

შესრულა	შეამოწმა	მთ.კონსტრუქტორი

მასშტაბი	ფორმატი	თარიღი	რევიზია
1:150	420x297		

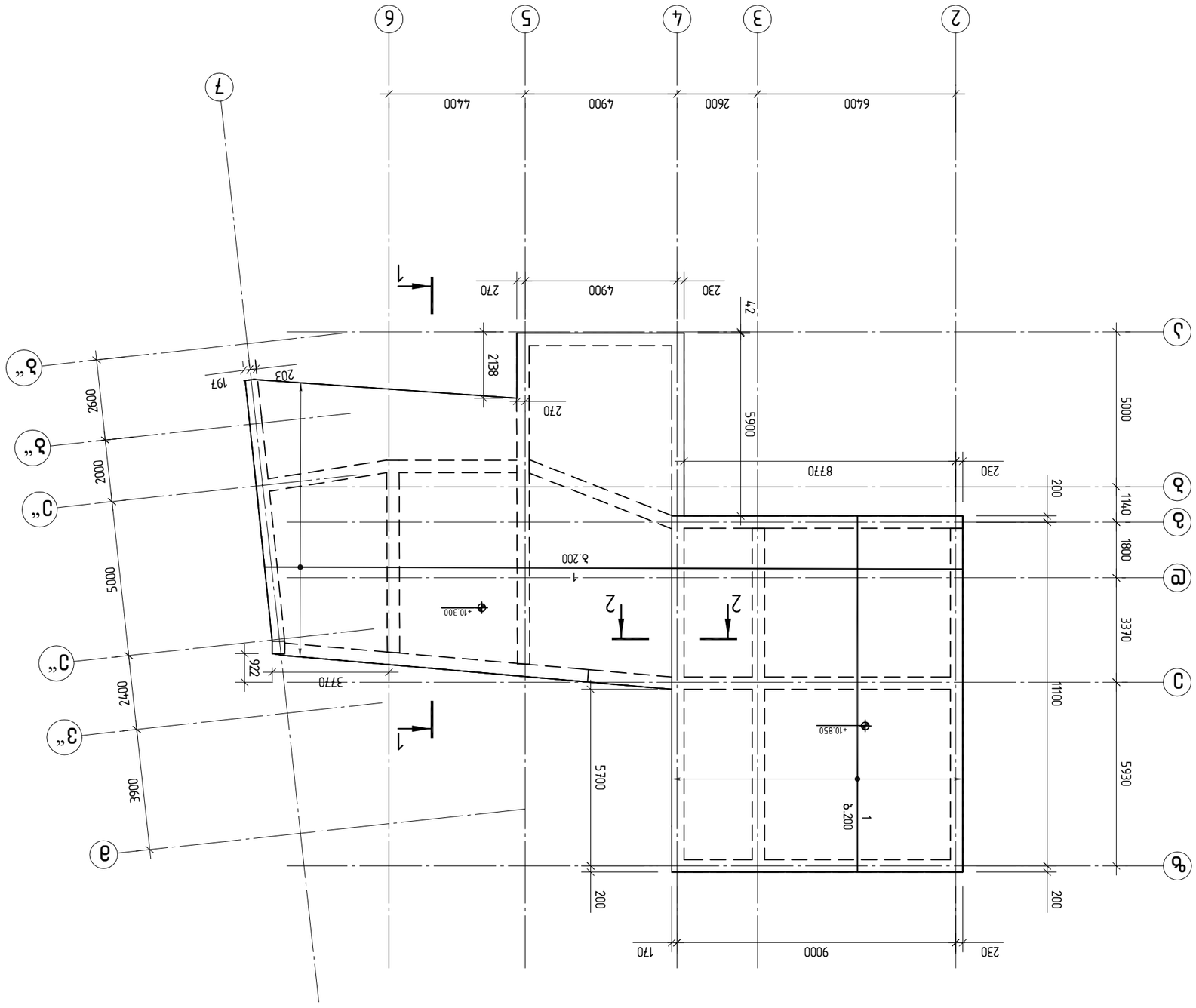
1
2
3
4
5
6
7
А
А"
Б
Б"
В
В"
Г
Г"
Д
Д"
Е
Е"
Ж
Ж"
6400
2600
4900
4400
230
270
4900
230
270
2138
203
197
4.2
5900
8770
230
200
1140
1800
5000
2600
2000
5005
922
3770
2400
3900
+10.300
+10.850
8.200
8.200
1
1
2
2
5700
200
3370
11100
5930
200
170
9000
230

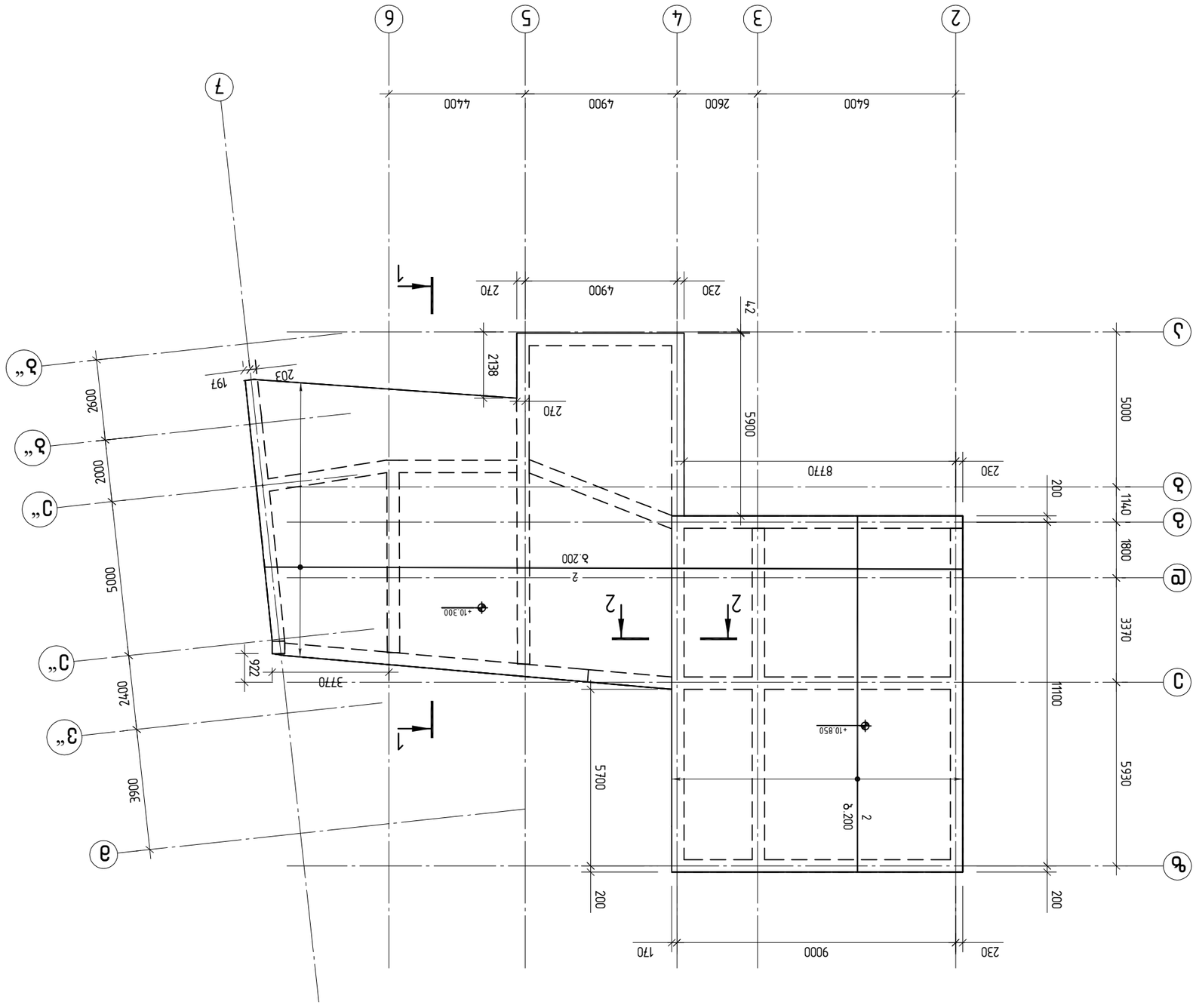
1
2
7
6
5
4
3
2
Ⴔ
Ⴕ
Ⴖ
Ⴗ
Ⴘ
Ⴙ
Ⴚ
Ⴛ
6400
2600
4900
4400
270
230
4900
270
230
2138
203
197
4.2
5900
8770
5000
200
1140
1800
3370
11100
5930
200
200
2600
2000
5005
2400
3900
922
3770
5700
8.200
+10.300
+10.850
9000
170
230

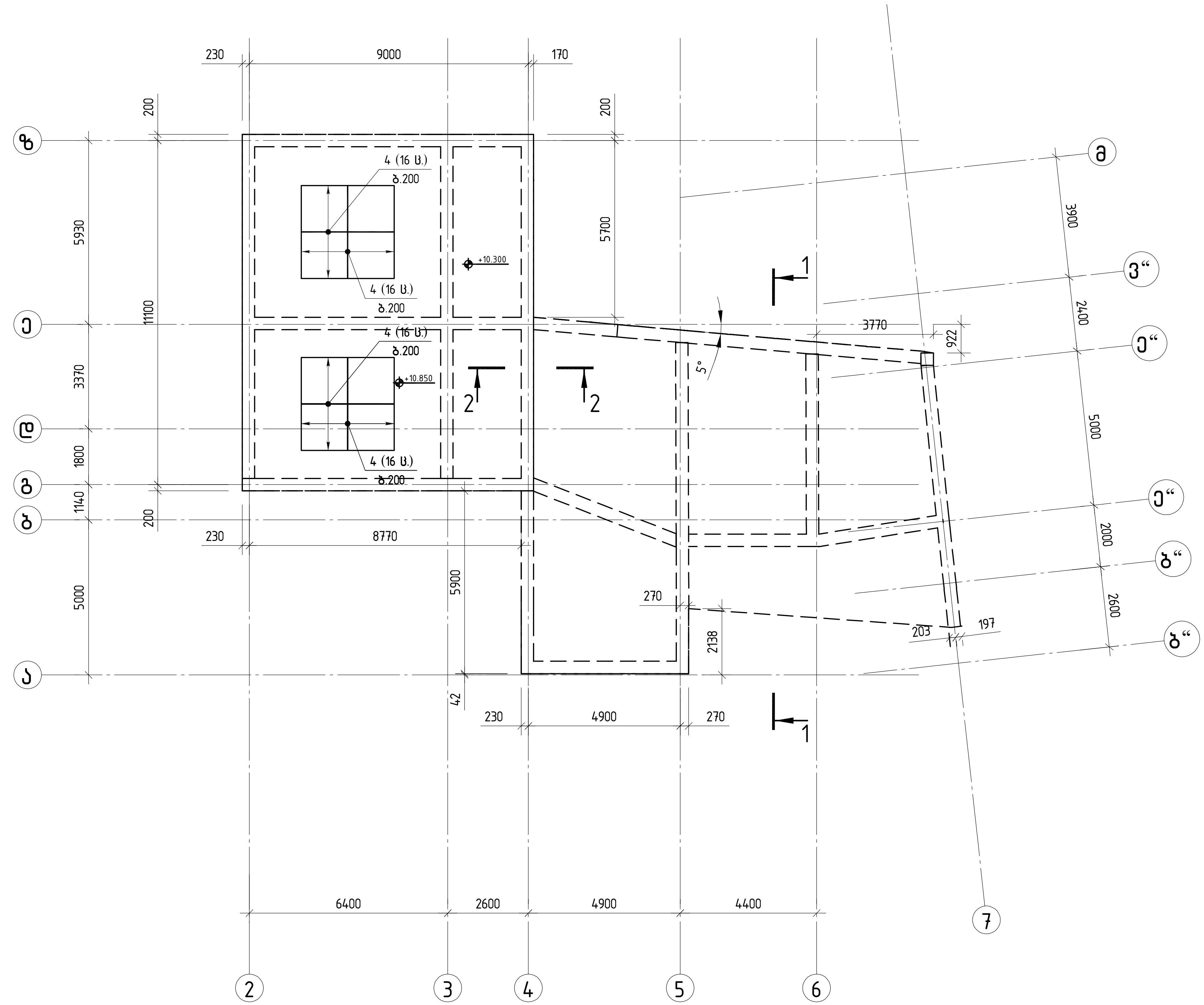

კონსტრუქტორი:

შ.პ.ს"ჯი ენ პი"

ალ.ყაზბეგის გამზირი 14.ბ
0160, თბილისი
საქართველო
+995599150088
gipn.ltd@gmail.com
gnp.com.ge

პროექტის დასახელება:

დუტუ მეგრელის №1-ში მდებარე კულტურული მემკვიდრეობის ძეგლის რეკონსტრუქცია-რეაბილიტაციის პროექტი

ნახაზების კომპლექტი: **მონოლითური ფილა**

ნახაზის დასახელება:

მონოლითური ფილის არმირების სქემა
+10.850 +10.300 ნიშნულებზე დამატებითი არმატურა (ქვედა შრე)

ნახ.№ 325

შეასრულა	შეამოწმა	მთ.კონსტრუქტორი

მასშტაბი	ფორმატი	თარიღი	რევიზია
1:150	420x297		

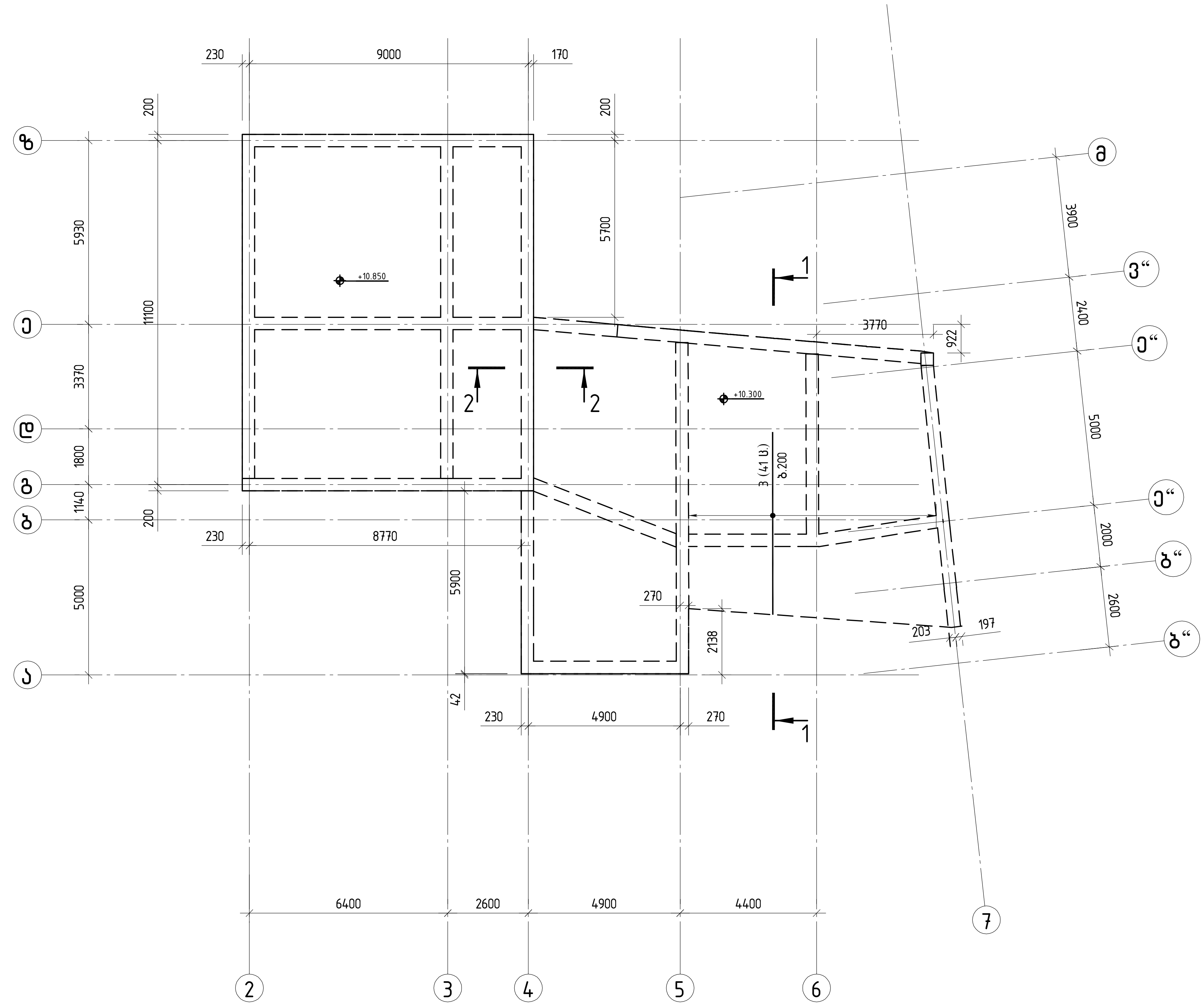

კონსტრუქტორი:

შ.პ.ს"ჯი ენ პი"

ალ.ყაზბეგის გამზირი 14.ბ
0160, თბილისი
საქართველო
+995599150088
gipn.ltd@gmail.com
gnp.com.ge

პროექტის დასახელება:

დუტუ მეგრელის №1-ში მდებარე კულტურული მემკვიდრეობის ძეგლის რეკონსტრუქცია-რეაბილიტაციის პროექტი

ნახაზების კომპლექტი: **მონოლითური ფილა**

ნახაზის დასახელება:

მონოლითური ფილის არმირების სქემა
+10.850 +10.300 ნიშნულებზე დამატებითი არმატურა (ზედა შრე)

ნახ.№ 326

შეასრულა	შეამოწმა	მთ.კონსტრუქტორი

მასშტაბი	ფორმატი	თარიღი	რევიზია
1:150	420x297		

1–1

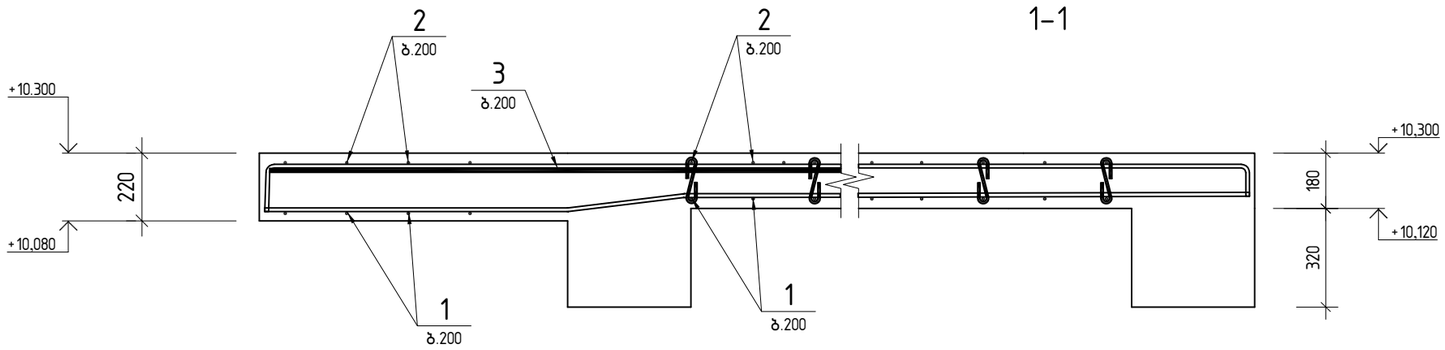

2–2

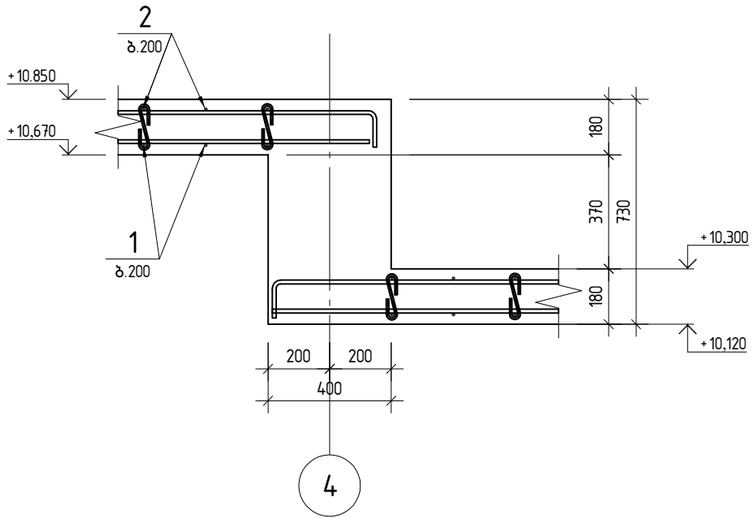

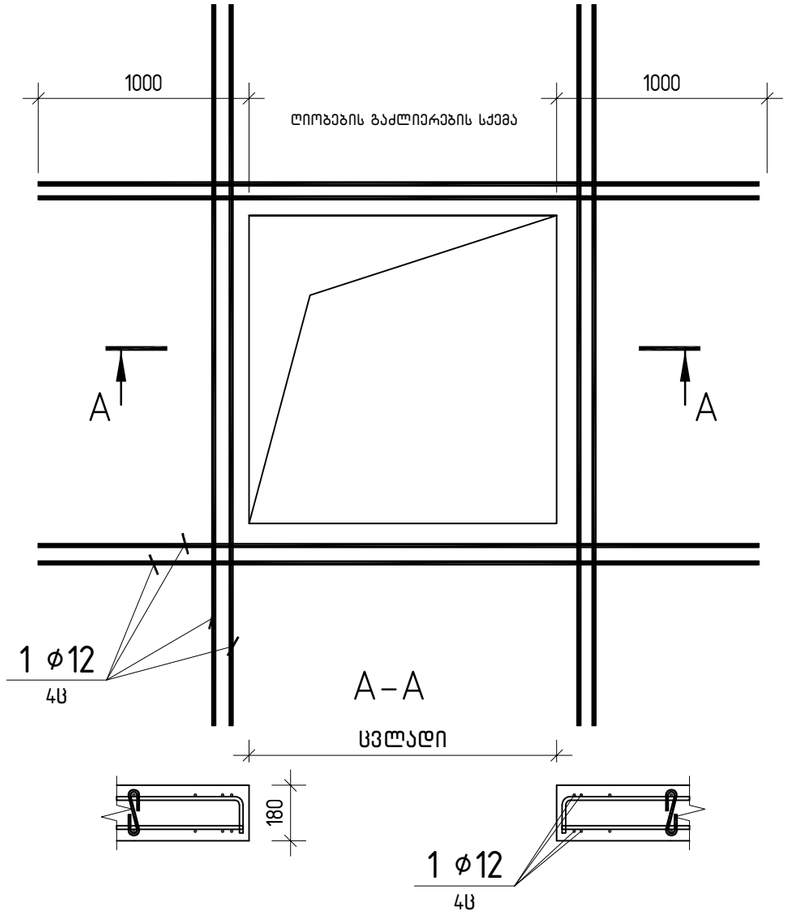

კონსტრუქტორი:

შ.პ.ს "ჯი ენ პი"

ალ.ყაზბეგის გამზირი 14ბ
0160, თბილისი
საქართველო
+995599150088
gipn.ltd@gmail.com
gnp.com.ge

პროექტის დასახელება:

დუბტუ მეგრელის №1-ში მდებარე კულტურული მემკვიდრეობის ძეგლის რეკონსტრუქცია-რეაბილიტაციის პროექტი

ნახაზების კომპლექტი: **მონოლითური ფილა**

ნახაზის დასახელება:

რკინაბეტონის ფილის კვეთები

ნახ№ 327

შეასრულა	შეამოწმა	მთ.კონსტრუქტორი

მასშტაბი	ფორმატი	თარიღი	რევიზია
1:150	420x297		

რკინაბეტონის ფილის სპეციფიკაცია

პოზ.	აღნიშვნა	დასახელება	რაოდ.	ერთ რაოდ	საერთო წონა
1		ф12 A500C ℓ=2649.7 მ		0.89	2352.9
2		ф10 A500C ℓ=2649.7 მ		0.62	1634.9
		ф14 A500C			
3		ℓ=5890	41	7.13	292.2
		ф10 A500C			
4		ℓ=3000	96	1.85	177.7
		ф8A240C			
12		ℓ=250	746	0.06	45
		ბეტონი C25/30	35		

მასალათა ჯამური ამოკრეფა

დასახელება	არმატურის მასალათა ამოკრეფა					ჯამი	ბეტონი C25/30
	არმატურის კლასი						
	A240C	A500C					
	ф8	ф10	ф12	ф14	სულ		
მონოლითური ფილა −4.700 ნიშნულზე	227	6262.8	7160.4	1191.2	14614.3	14841	109
მონოლითური ფილა −0.100 −0.950 ნიშნულებზე	227	6262.8	7160.4	1191.2	14614.3	14841	109
მონოლითური ფილა +3.750 ;+2.900 ნიშნულებზე	202	5309.1	6623.3	2104.2	14036.6	14239	97
მონოლითური ფილა +7.550 ; +6.700 ნიშნულებზე	136	3514.5	4570.7	1612.7	9697.9	9834	66
მონოლითური ფილა +10.850 +10.300 ნიშნულებზე	45	1812.6	2352.9	292.2	4457.7	4503	35

კონსტრუქტორი:

GNP

შ.პ.ს“ჯი ენ პი“

ალ.ყაზბეგის გამზირი 14ბ
0160, თბილისი
საქართველო
+995599150088
gipn.ltd@gmail.com
gnp.com.ge

პროექტის დასახელება:

დუტუ მეგრელის №1-ში მდებარე კულტურული მემკვიდრეობის ძეგლის რეკონსტრუქცია-რეაბილიტაციის პროექტი

ნახაზების კომპლექტი: მონოლითური ფილა

ნახაზის დასახელება:
რკინაბეტონის ფილის სპეციფიკაცია და მასალათა ჯამური ამოკრეფა

ნახ № 328

შესრულა	შეამოწმა	მთ.კონსტრუქტორი

მასშტაბი	ფორმატი	თარიღი	რევიზია
1:150	420x297		

მონოლითური სვეტი ს-1

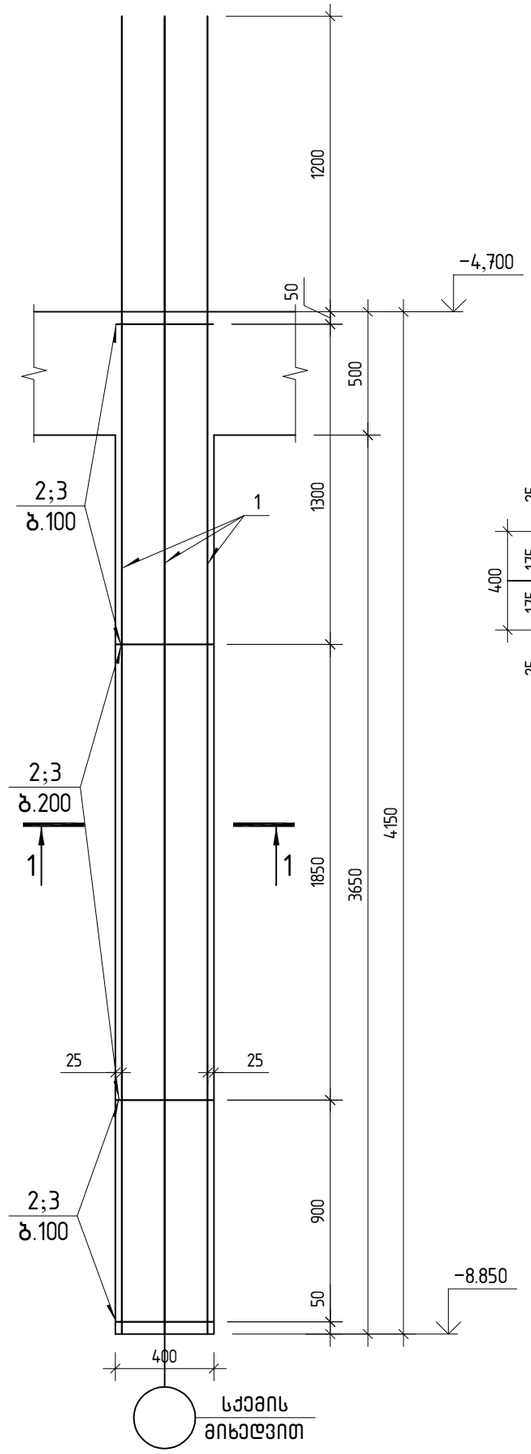

კვეთი 1-1

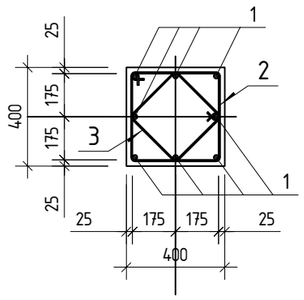

პოზ. 2

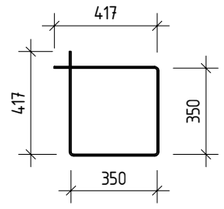

პოზ. 3

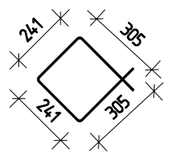

მონოლითური სვეტი ს-2

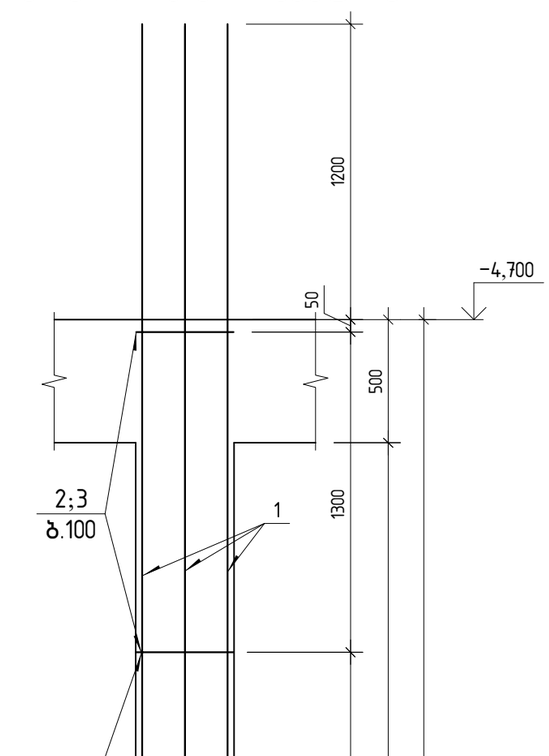

პოზ.	აღნიშვნა	დასახელება	რაოდ.	შენიშვნა	სულ ჯამი
		მონოლითური სვეტი ს-1	51		
		დეტალები			
1		ϕ 25 A500C ℓ= 5350	8	20.62 კგ	164.92
2		ϕ 8 A240 ℓ= 1550	31	0.61 კგ	19.11
3		ϕ 8 A240 ℓ= 1100	31	0.43 კგ	13.56
		მასალები			
		C25/30 კლასის ბეტონი		0.66 მ³	

პოზ.	აღნიშვნა	დასახელება	რაოდ.	შენიშვნა	სულ ჯამი
		მონოლითური სვეტი ს-2	2		
		დეტალები			
1		ϕ 25 A500C ℓ= 5350	12	20.62 კგ	247.39
2		ϕ 8 A240 ℓ= 2050	31	0.81 კგ	25.28
3		ϕ 8 A240 ℓ= 625	64	0.25 კგ	15.66
		მასალები			
		C25/30 კლასის ბეტონი		1.08 მ³	

კვეთი 2-2

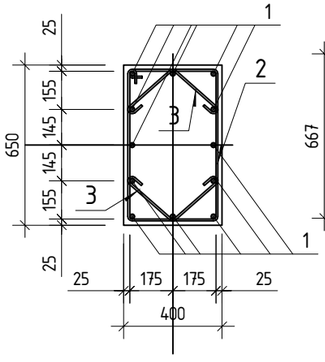

პოზ. 2

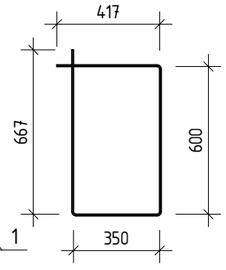

პოზ. 3

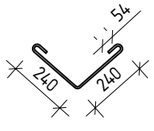

კონსტრუქტორი:

შ.პ.ს "ჯი ენ პი"

ალ.ყაზბეგის გამზირი №3
0160, თბილისი
საქართველო
+995599150088
gipn.ltd@gmail.com
gnp.com.ge

პროექტის დასახელება:

დუტუ მეგრელის №1-ში მდებარე კულტურული მემკვიდრეობის ძეგლის რეკონსტრუქცია-რეაბილიტაციის პროექტი

ნახაზების კომპლექტი: **მონოლითური სვეტი**

ნახაზის დასახელება: მონოლითური სვეტი ს-1
მონოლითური სვეტი ს-2

ნახ № 400

შესრულა	შეამოწმა	მთ.კონსტრუქტორი

მასშტაბი	ფორმატი	თარიღი	რევიზია
1:25	420x297		

მონოლითური სვეტი ს-3

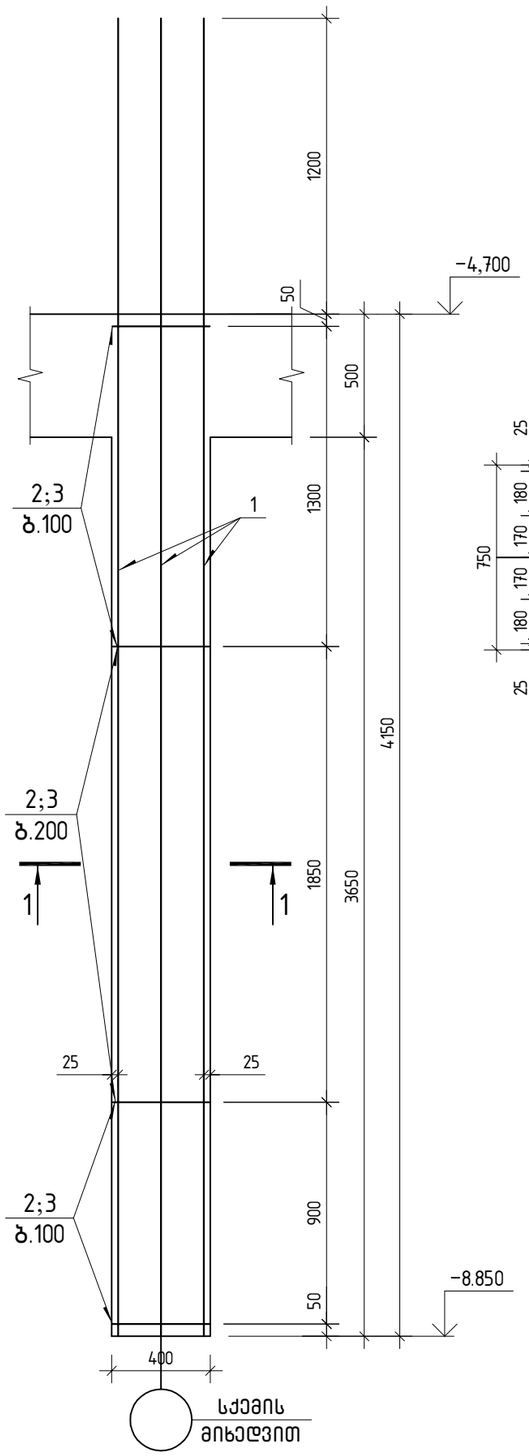

კვეთი 1-1

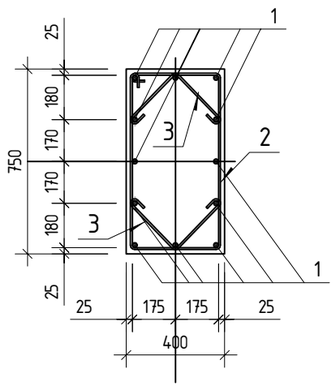

პოზ. 2

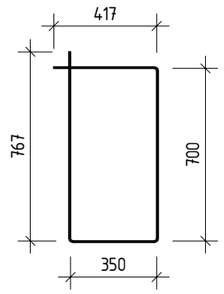

პოზ. 3

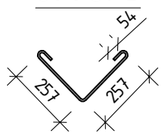

მონოლითური სვეტი ს-4

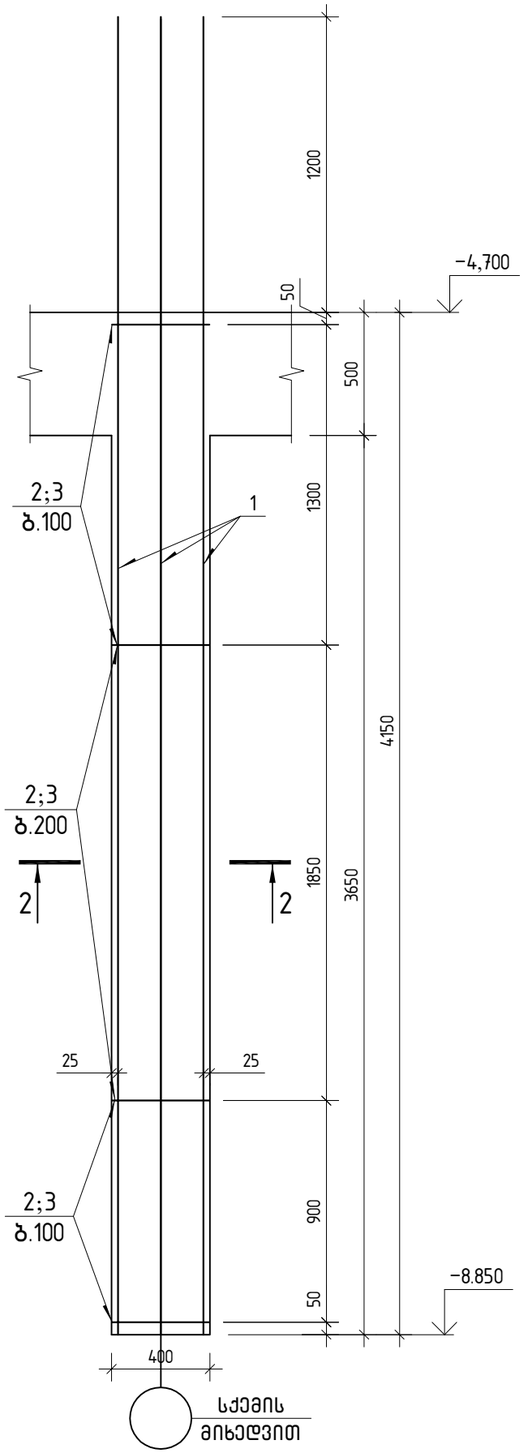

პოზ.	აღნიშვნა	დასახელება	რაოდ.	შეწიშვნა	სულ ჯამი
		მონოლითური სვეტი ს-3	1		
		დეტალები			
1		⌀ 25 A500C ℓ= 5350	12	20.62 კგ	247.39
2		⌀ 8 A240 ℓ= 2050	31	0.81 კგ	25.28
3		⌀ 8 A240 ℓ= 665	64	0.26 კგ	16.66
		მასალები			
		C25/30 კლასის ბეტონი		1.25 მ³	

პოზ.	აღნიშვნა	დასახელება	რაოდ.	შეწიშვნა	სულ ჯამი
		მონოლითური სვეტი ს-4	1		
		დეტალები			
1		⌀ 25 A500C ℓ= 5350	14	20.62 კგ	288.62
2		⌀ 8 A240 ℓ= 1900	64	0.75 კგ	47.61
3		⌀ 8 A240 ℓ= 650	64	0.26 კგ	16.29
		მასალები			
		C25/30 კლასის ბეტონი		1.49 მ³	

კვეთი 2-2

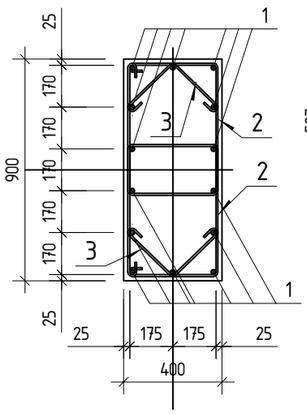

პოზ. 2

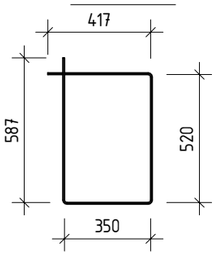

პოზ. 3

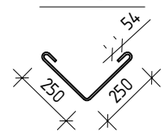

კონსტრუქტორი:

შ.პ.ს "ჯი ენ პი"

ალ.ყაზბეგის გამზირი №3 0160, თბილისი, საქართველო
+995599150088
gipn.ltd@gmail.com
gnp.com.ge

პროექტის დასახელება:

დუტუ მეგრელის №1-ში მდებარე კულტურული მემკვიდრეობის ძეგლის რეკონსტრუქცია-რეაბილიტაციის პროექტი

ნახაზების კომპლექტი: **მონოლითური სვეტი**

ნახაზის დასახელება: მონოლითური სვეტი ს-3
მონოლითური სვეტი ს-4

ნახ № 401

შესასრულა	შეამოწმა	მთ.კონსტრუქტორი

მასშტაბი	ფორმატი	თარიღი	რევიზია
1:25	420x297		

მონოლითური სვეტი ს-5

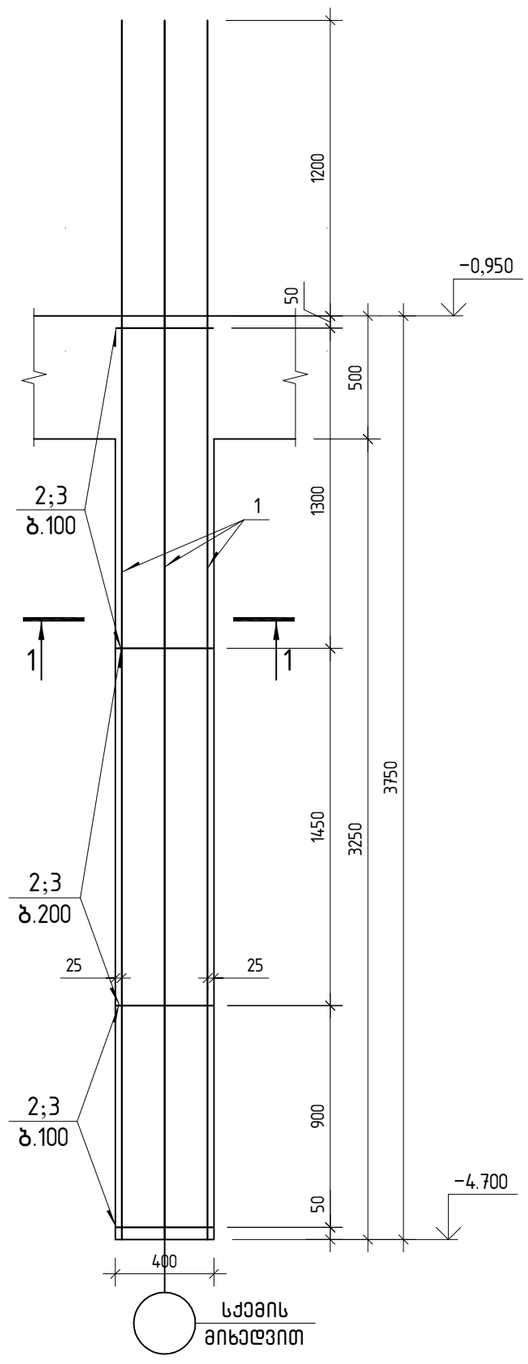

მონოლითური სვეტი ს-6

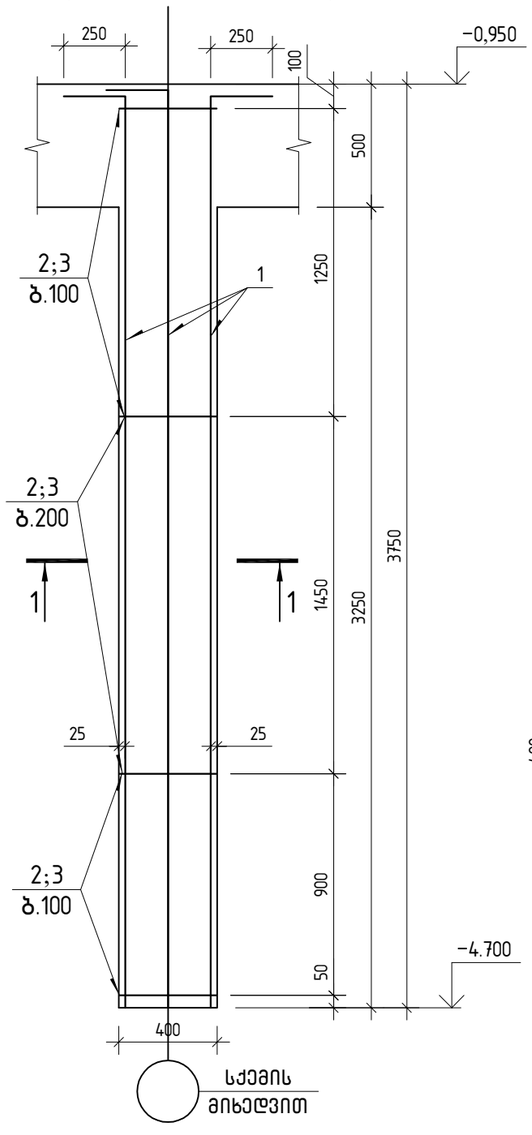

კვეთი 1-1

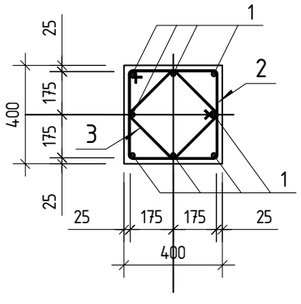

პოზ. 2

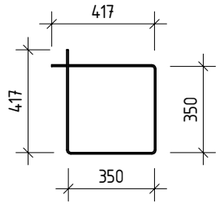

პოზ. 3

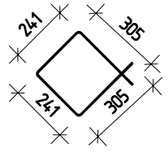

პოზ.	აღნიშვნა	დასახელება	რაოდ.	შენიშვნა	სულ ჯამი
		მონოლითური სვეტი ს-5	28		
		დეტალები			
1		ф 25 A500C ℓ= 4950	8	19.07 კგ	152.59
2		ф 8 A240 ℓ= 1550	29	0.61 კგ	17.89
3		ф 8 A240 ℓ= 1100	29	0.43 კგ	12.70
		მასალები			
		C25/30 კლასის ბეტონი		0.60 მ³	

პოზ.	აღნიშვნა	დასახელება	რაოდ.	შენიშვნა	სულ ჯამი
		მონოლითური სვეტი ს-6	8		
		დეტალები			
1		ф 25 A500C ℓ= 3950	8	15.22 კგ	121.77
2		ф 8 A240 ℓ= 1550	29	0.61 კგ	17.58
3		ф 8 A240 ℓ= 1100	29	0.43 კგ	12.48
		მასალები			
		C25/30 კლასის ბეტონი		0.60 მ³	

კონსტრუქტორი:

GNP
შ.პ.ს "ჯი ენ პი"
ალ.ყაზბეგის გამზირი №8
0160, თბილისი
საქართველო
+995599150088
gipn.ltd@gmail.com
gnp.com.ge

პროექტის დასახელება:

დუბუ მებრელის №1-ში მდებარე კულტურული მემკვიდრეობის ძეგლის რეკონსტრუქცია-რეაბილიტაციის პროექტი

ნახაზების კომპლექტი: **მონოლითური სვეტი**

ნახაზის დასახელება: მონოლითური სვეტი ს-5

მონოლითური სვეტი ს-6

ნახ № 402

შეასრულა	შეამოწმა	მთ.კონსტრუქტორი

მასშტაბი	ფორმატი	თარიღი	რევიზია
1:25	420x297		

მონოლითური სვეტი ს-7

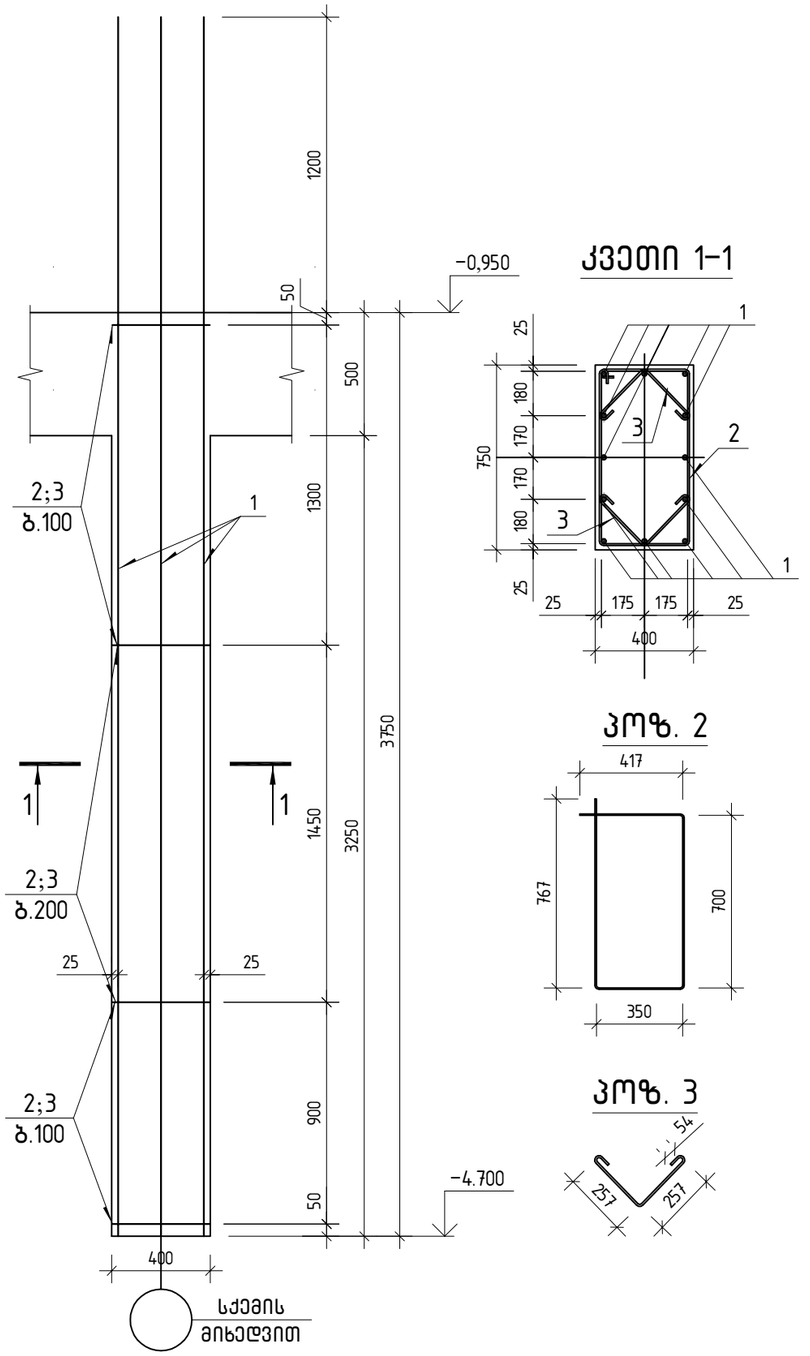

კვეთი 1-1

პოზ. 2

პოზ. 3

მონოლითური სვეტი ს-8

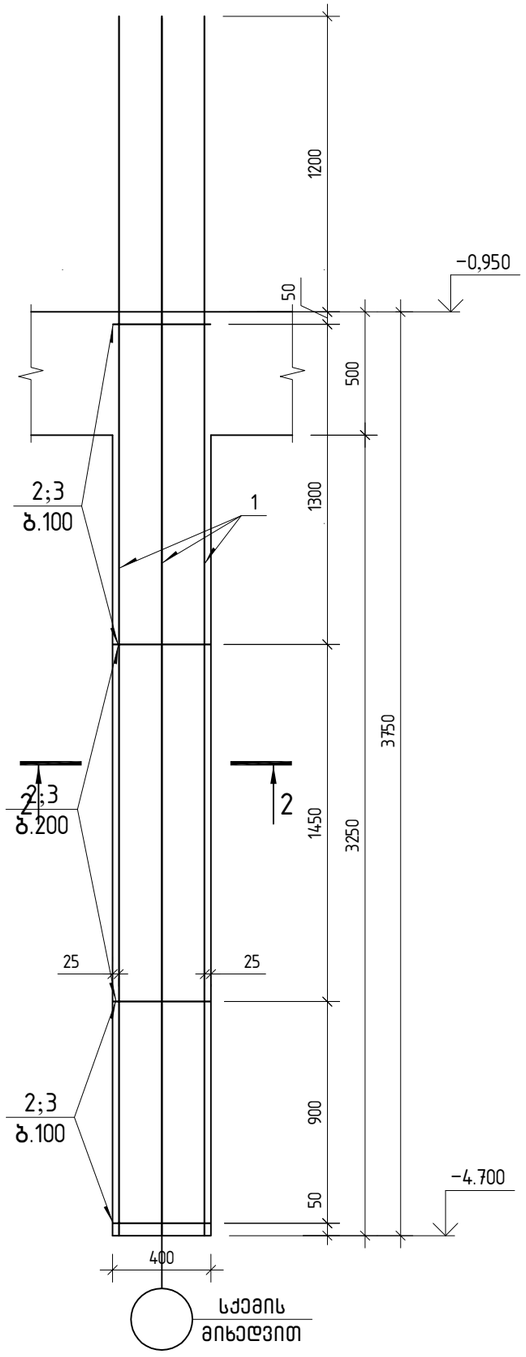

კვეთი 2-2

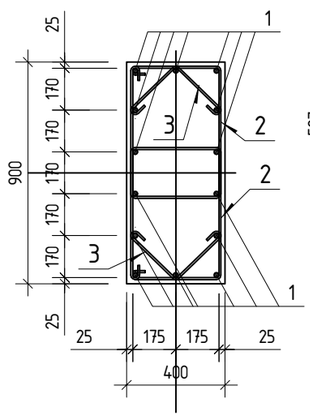

პოზ. 2

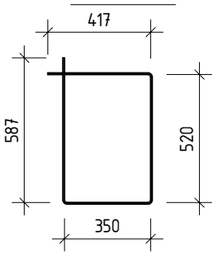

პოზ. 3

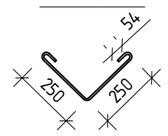

პოზ.	აღნიშვნა	დასახელება	რაოდ.	შეწონილი	სულ ჯამი
		მონოლითური სვეტი ს-7	1		
		დეტალები			
1		ϕ 25 A500C ℓ= 4950	12	19.07 კგ	228.89
2		ϕ 8 A240 ℓ= 2050	29	0.81 კგ	23.66
3		ϕ 8 A240 ℓ= 665	60	0.26 კგ	15.61
		მასალები			
		C25/30 კლასის ბეტონი		1.13 მ³	

პოზ.	აღნიშვნა	დასახელება	რაოდ.	შეწონილი	სულ ჯამი
		მონოლითური სვეტი ს-8	1		
		დეტალები			
1		ϕ 25 A500C ℓ= 4950	14	19.07 კგ	267.04
2		ϕ 8 A240 ℓ= 1900	60	0.75 კგ	44.61
3		ϕ 8 A240 ℓ= 650	60	0.26 კგ	15.26
		მასალები			
		C25/30 კლასის ბეტონი		1.35 მ³	

კონსტრუქტორი:

შ.პ.ს "ჯი ენ პი"
ალ.ყაზბეგის გამზირი №3
0160, თბილისი
საქართველო
+995599150088
gipn.ltd@gmail.com
gnp.com.ge

პროექტის დასახელება:

დუტუ მეგრელის №1-ში მდებარე კულტურული მემკვიდრეობის ძეგლის რეკონსტრუქცია-რეაბილიტაციის პროექტი

ნახაზების კომპლექტი: **მონოლითური სვეტი**

ნახაზის დასახელება: მონოლითური სვეტი ს-7
მონოლითური სვეტი ს-8

ნახ № 403

შესრულა	შეამოწმა	მთ.კონსტრუქტორი

მასშტაბი	ფორმატი	თარიღი	რევიზია
1:25	420x297		

მონოლითური სვეტი ს-9

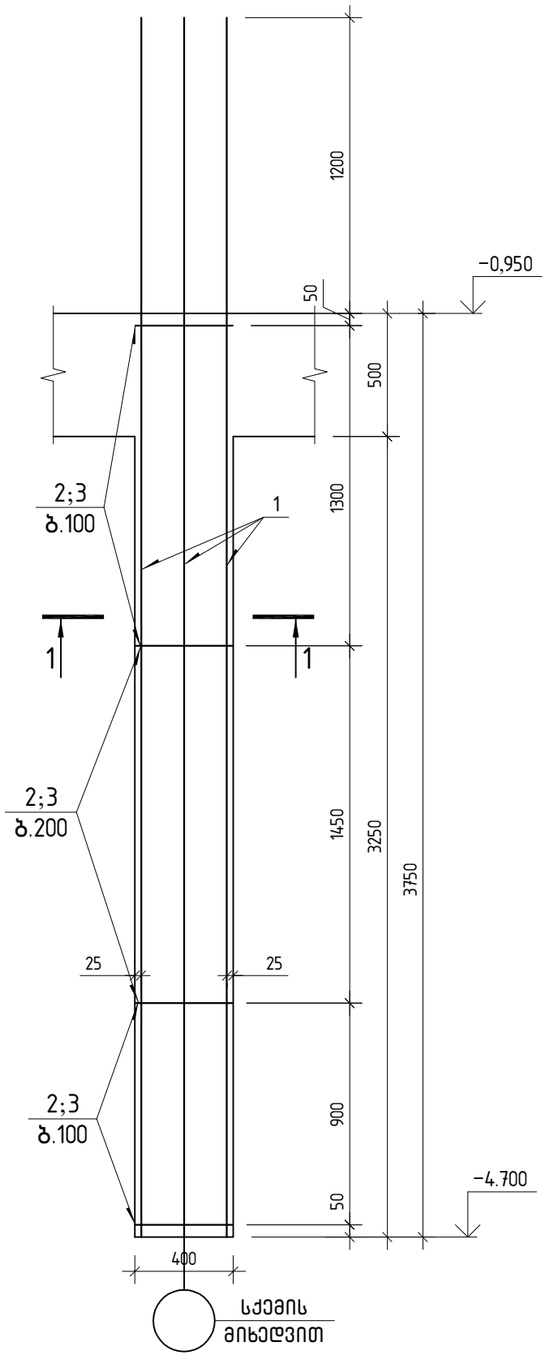

კვეთი 1-1

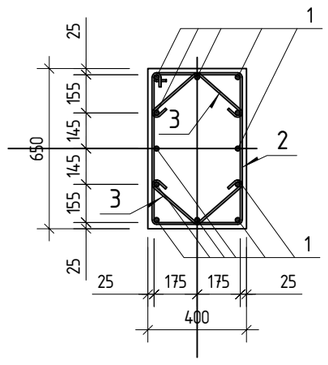

პოზ. 2

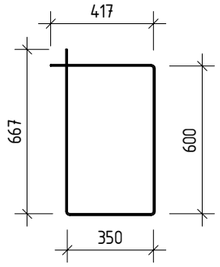

პოზ. 3

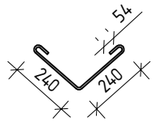

პოზ.	აღნიშვნა	დასახელება	რაოდ.	შენიშვნა	სულ ჯამი
		მონოლითური სვეტი ს-9	1		
		დეტალები			
1		ф 25 A500C ℓ= 4950	12	19.07 კგ	228.89
2		ф 8 A240 ℓ= 2050	29	0.81 კგ	23.66
3		ф 8 A240 ℓ= 625	60	0.25 კგ	14.67
		მასალები			
		C25/30 კლასის ბეტონი		0.98 მ³	

კონსტრუქტორი:

შ.პ.ს "ჯი ენ პი"

ალყაზების გამზირი №8
0160, თბილისი
საქართველო
+995599150088
gipn.ltd@gmail.com
gnp.com.ge

პროექტის დასახელება:

დუტუ მეგრელის №1-ში მდებარე კულტურული მემკვიდრეობის ძეგლის რეკონსტრუქცია-რეაბილიტაციის პროექტი

ნახაზების კომპლექტი: მონოლითური სვეტი

ნახაზის დასახელება: მონოლითური სვეტი ს-9

ნახ№ 404

შესრულა	შეამოწმა	მთ.კონსტრუქტორი

მასშტაბი	ფორმატი	თარიღი	რევიზია
1:25	420x297		

მონოლითური სვეტი ს-10

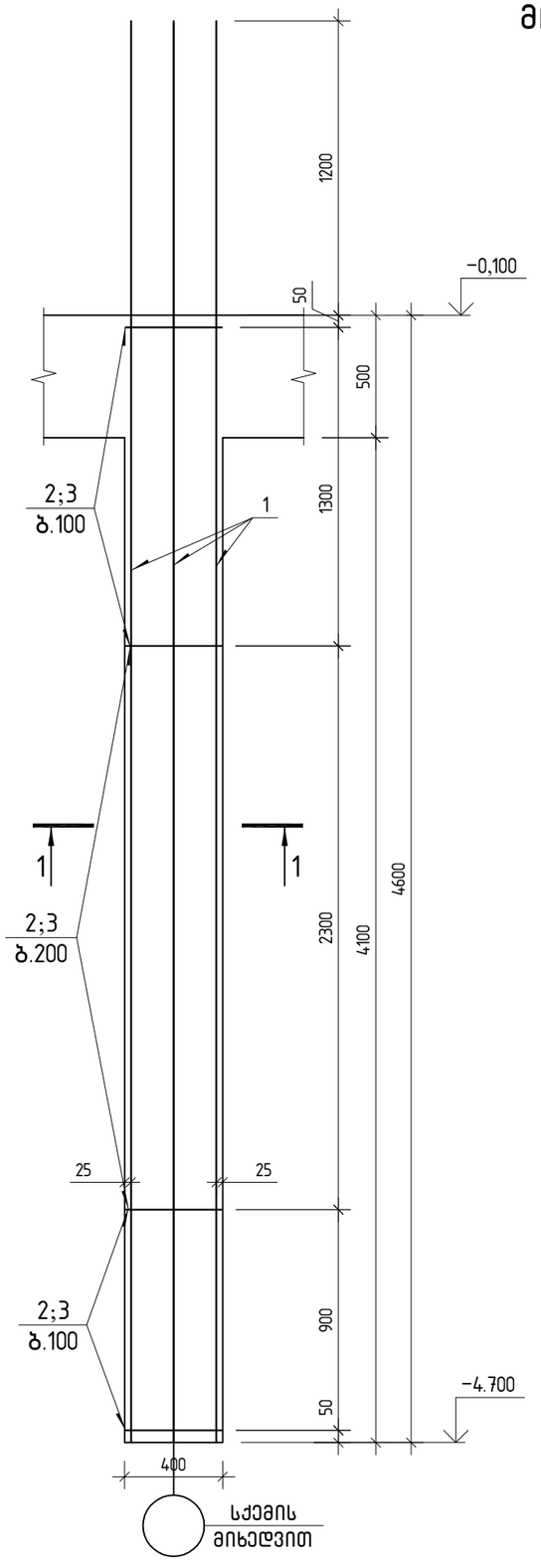

მონოლითური სვეტი ს-11

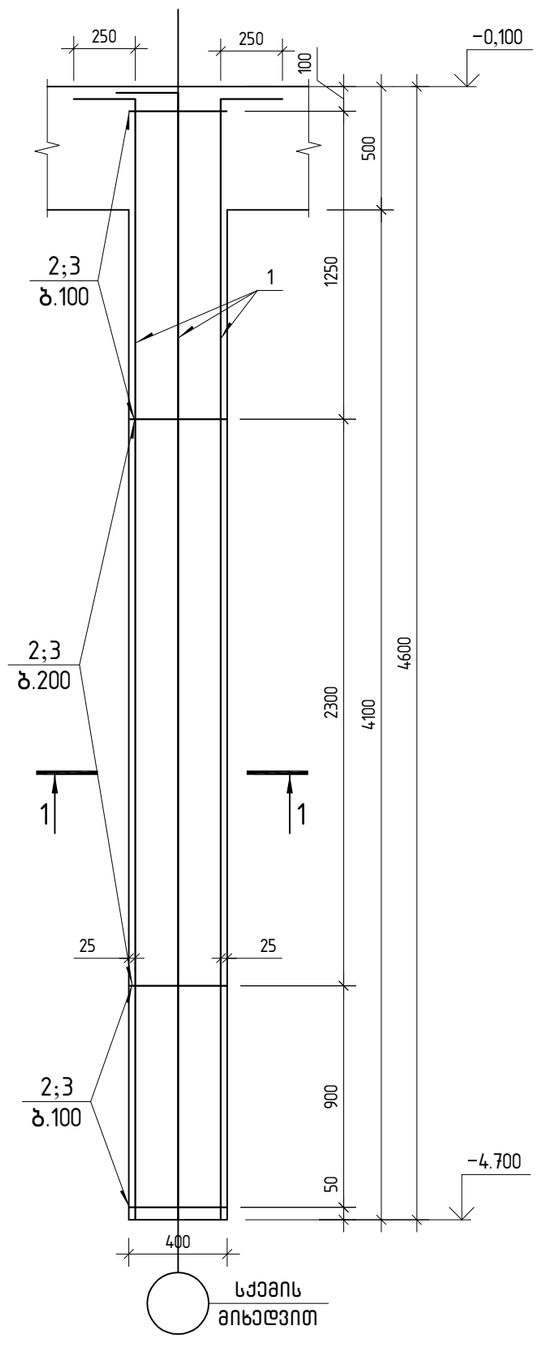

კვეთი 1-1

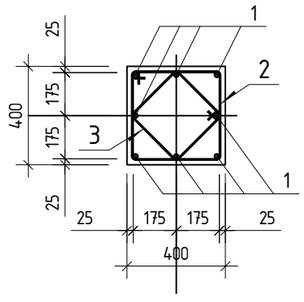

პოზ. 2

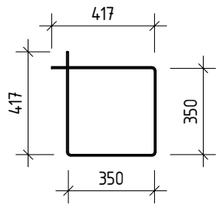

პოზ. 3

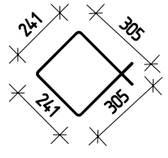

პოზ.	აღნიშვნა	დასახელება	რაოდ.	წონითი	სულ ჯამი
		მონოლითური სვეტი ს-10	10		
		დეტალები			
1		⌀ 25 A500C ℓ= 5800	8	22.35 კგ	178.80
2		⌀ 8 A240 ℓ= 1550	34	0.61 კგ	20.49
3		⌀ 8 A240 ℓ= 1100	34	0.43 კგ	14.54
		მასალები			
		C25/30 კლასის ბეტონი		0.74 მ³	

პოზ.	აღნიშვნა	დასახელება	რაოდ.	წონითი	სულ ჯამი
		მონოლითური სვეტი ს-11	3		
		დეტალები			
1		⌀ 25 A500C ℓ= 4800	8	18.50 კგ	147.97
2		⌀ 8 A240 ℓ= 1550	33	0.61 კგ	20.18
3		⌀ 8 A240 ℓ= 1100	33	0.43 კგ	14.32
		მასალები			
		C25/30 კლასის ბეტონი		0.74 მ³	

კონსტრუქტორი:

შ.პ.ს "ჯი ენ პი"

ალ.ყაზბეგის გამზირი №3
0160, თბილისი
საქართველო
+995599150088
gipn.ltd@gmail.com
gnp.com.ge

პროექტის დასახელება:

დუტუ მეგრელის №1-ში მდებარე კულტურული მემკვიდრეობის ძეგლის რეკონსტრუქცია-რეაბილიტაციის პროექტი

ნახაზების კომპლექტი: **მონოლითური სვეტი**

ნახაზის დასახელება: მონოლითური სვეტი ს-10
მონოლითური სვეტი ს-11

ნახ № 405

შესასრულა	შეამოწმა	მთ.კონსტრუქტორი

მასშტაბი	ფორმატი	თარიღი	რევიზია
1:25	420x297		

მონოლითური სვეტი ს-12

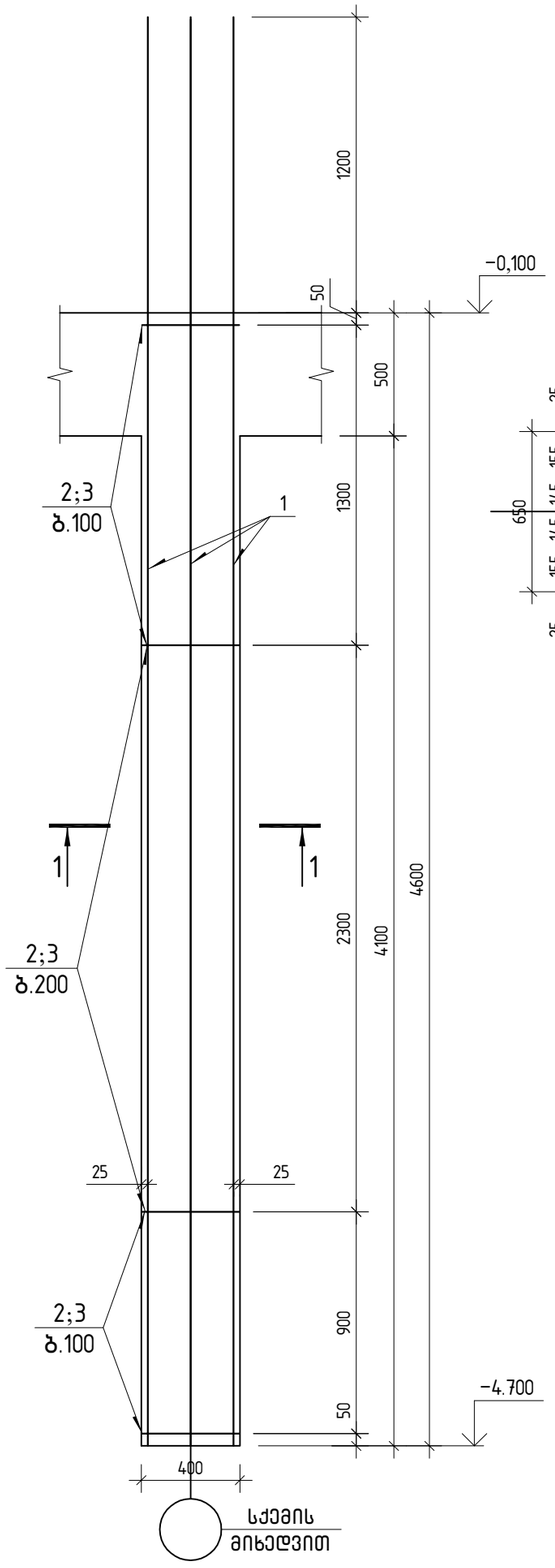

კვეთი 1-1

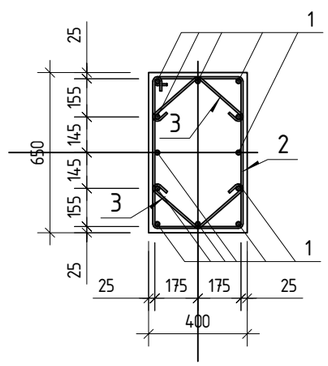

პოზ. 2

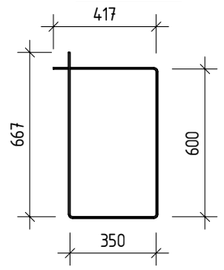

პოზ. 3

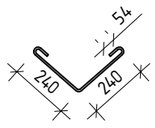

მონოლითური სვეტი ს-13

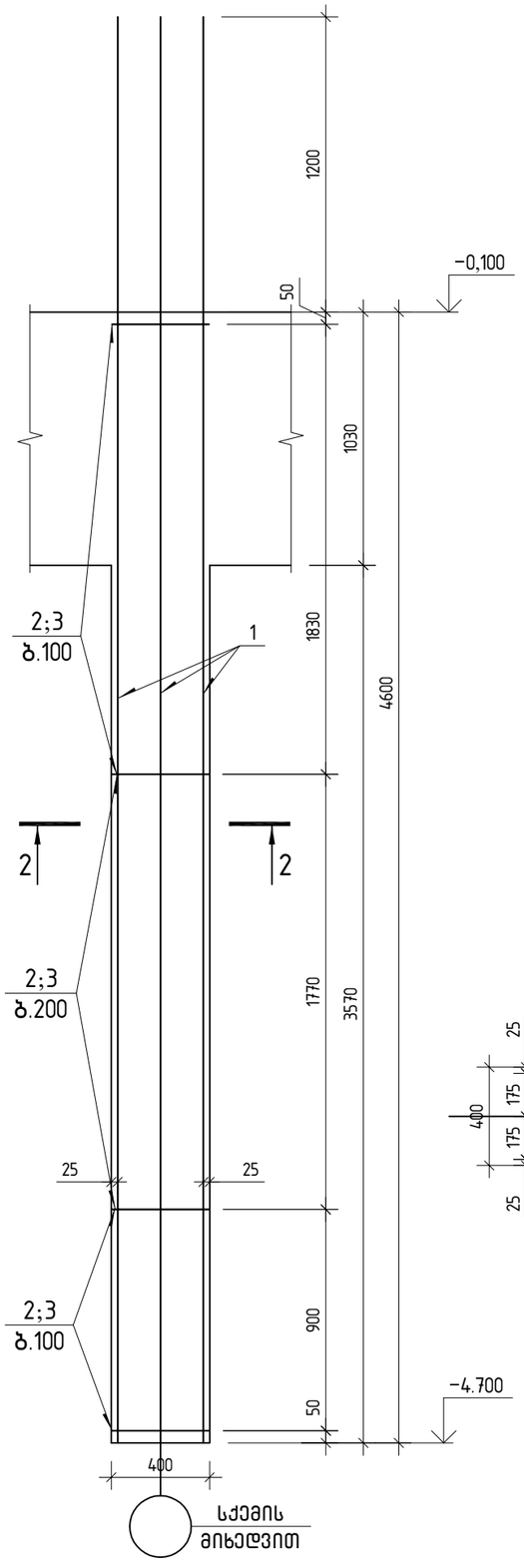

კვეთი 2-2

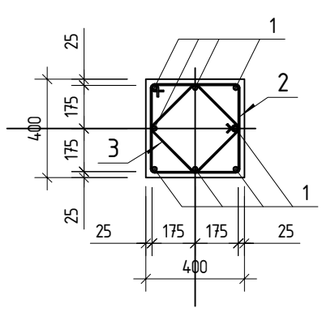

პოზ. 2

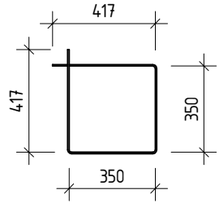

პოზ. 3

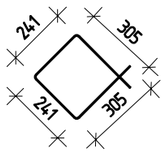

პოზ.	აღნიშვნა	დასახელება	რაოდ.	შენიშვნა	სულ ჯამი
		მონოლითური სვეტი ს-12	1		
		დეტალები			
1		⌀ 25 A500C ℓ= 5800	12	22.35 კგ	268.19
2		⌀ 8 A240 ℓ= 2050	34	0.81 კგ	27.10
3		⌀ 8 A240 ℓ= 625	68	0.25 კგ	16.77
		მასალები			
		C25/30 კლასის ბეტონი		1.20 მ³	

პოზ.	აღნიშვნა	დასახელება	რაოდ.	შენიშვნა	სულ ჯამი
		მონოლითური სვეტი ს-13	4		
		დეტალები			
1		⌀ 25 A500C ℓ= 5800	8	22.35 კგ	178.80
2		⌀ 8 A240 ℓ= 1550	36	0.61 კგ	22.11
3		⌀ 8 A240 ℓ= 1100	36	0.43 კგ	15.69
		მასალები			
		C25/30 კლასის ბეტონი		0.74 მ³	

კონსტრუქტორი:

შ.პ.ს "ჯი ენ პი"

ალ.ყაზბეგის გამზირი №3
0160, თბილისი
საქართველო
+995599150088
gipn.ltd@gmail.com
gnp.com.ge

პროექტის დასახელება:

დუტუ მეგრელის №1-ში მდებარე კულტურული მემკვიდრეობის ძეგლის რეკონსტრუქცია-რეაბილიტაციის პროექტი

ნახაზების კომპლექტი: **მონოლითური სვეტი**

ნახაზის დასახელება: მონოლითური სვეტი ს-12
მონოლითური სვეტი ს-13

ნახ № 406

შემსრულა	შემოწმდა	მთ.კონსტრუქტორი

მასშტაბი	ფორმატი	თარიღი	რევიზია
1:25	420x297		

მონოლითური სვეტი ს-14

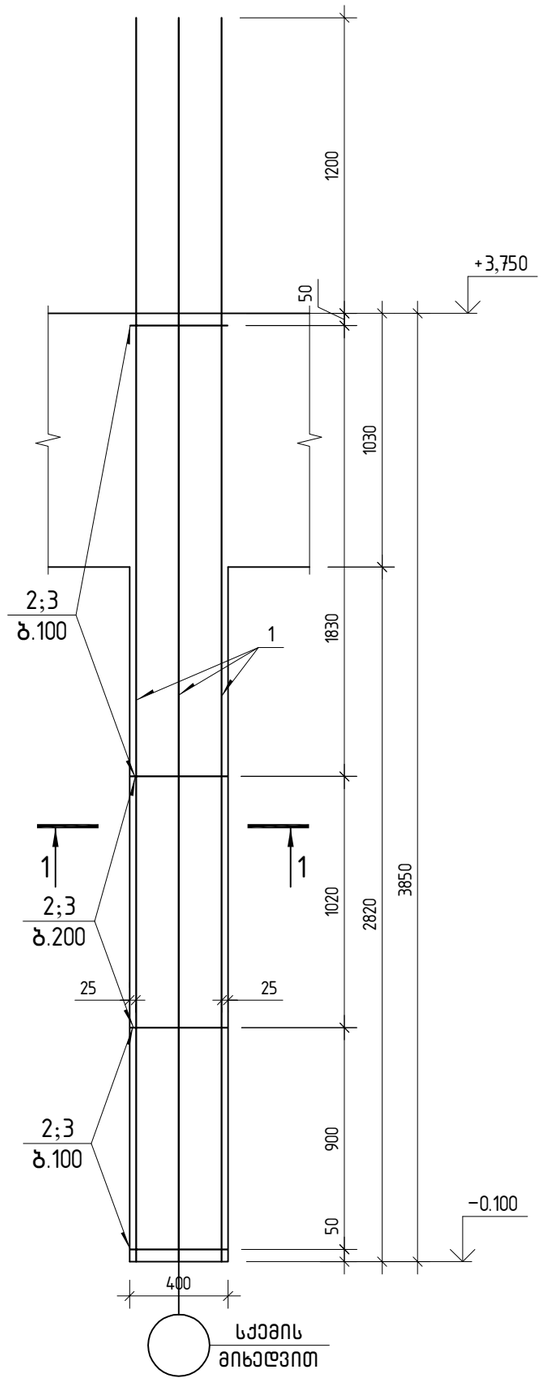

მონოლითური სვეტი ს-15

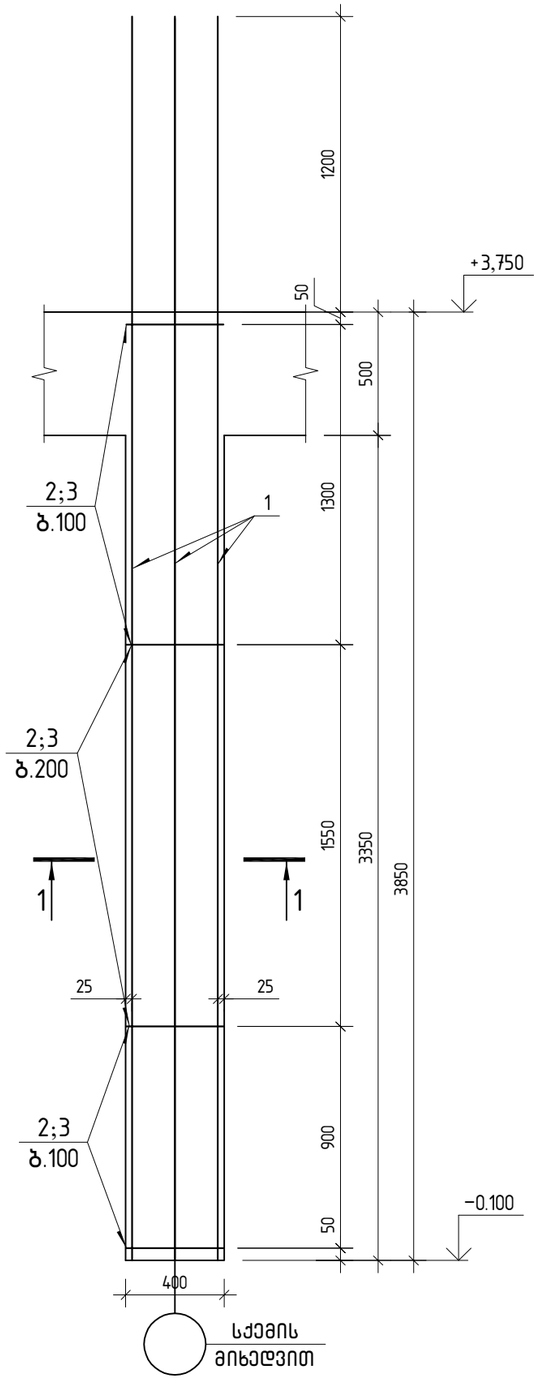

პოზ.	აღნიშვნა	დასახელება	რაოდ.	შეწონა	სულ ჯამი
		მონოლითური სვეტი ს-14	4		
		დეტალები			
1		ϕ 22 A500C ℓ= 5050	8	15.07 კგ	120.56
2		ϕ 8 A240 ℓ= 1550	32	0.61 კგ	19.82
3		ϕ 8 A240 ℓ= 1100	32	0.43 კგ	14.06
		მასალები			
		C25/30 კლასის ბეტონი		0.62 მ³	

პოზ.	აღნიშვნა	დასახელება	რაოდ.	შეწონა	სულ ჯამი
		მონოლითური სვეტი ს-15	10		
		დეტალები			
1		ϕ 22 A500C ℓ= 5050	8	15.07 კგ	120.56
2		ϕ 8 A240 ℓ= 1550	30	0.61 კგ	18.20
3		ϕ 8 A240 ℓ= 1100	30	0.43 კგ	12.91
		მასალები			
		C25/30 კლასის ბეტონი		0.62 მ³	

კვეთი 1-1

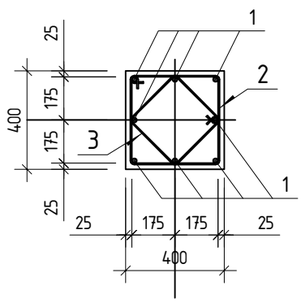

პოზ. 2

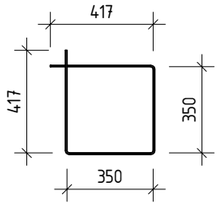

პოზ. 3

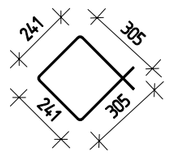

კონსტრუქტორი:

შ.პ.ს "ჯი ენ პი"

ალ.ყაზბეგის გამზირი 14ბ
0160, თბილისი
საქართველო
+995599150088
gipn.ltd@gmail.com
gnp.com.ge

პროექტის დასახელება:

დუტუ მებრელის №1-ში მდებარე ქულტურული მემკვიდრეობის ძეგლის რეკონსტრუქცია-რეაბილიტაციის პროექტი

ნახაზების კომპლექტი: **მონოლითური სვეტი**

ნახაზის დასახელება: მონოლითური სვეტი ს-14
მონოლითური სვეტი ს-15

ნახ № 407

შეასრულა	შეამოწმა	მთ.კონსტრუქტორი

მასშტაბი	ფორმატი	თარიღი	რევიზია
1:25	420x297		

მონოლითური სვეტი ს-16

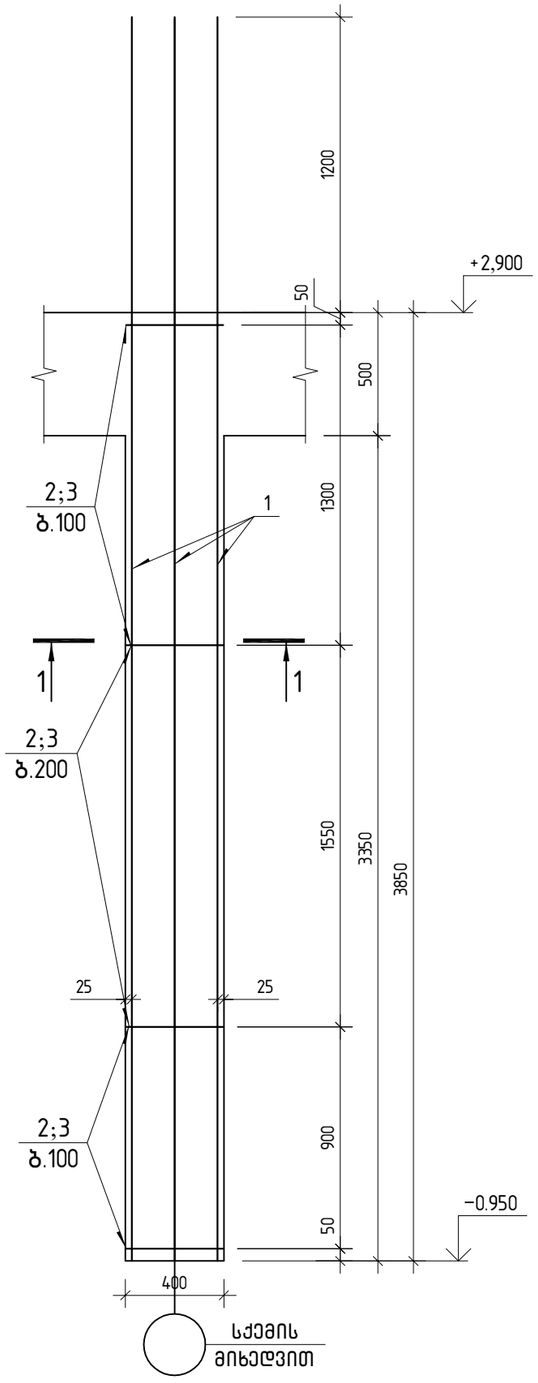

მონოლითური სვეტი ს-17

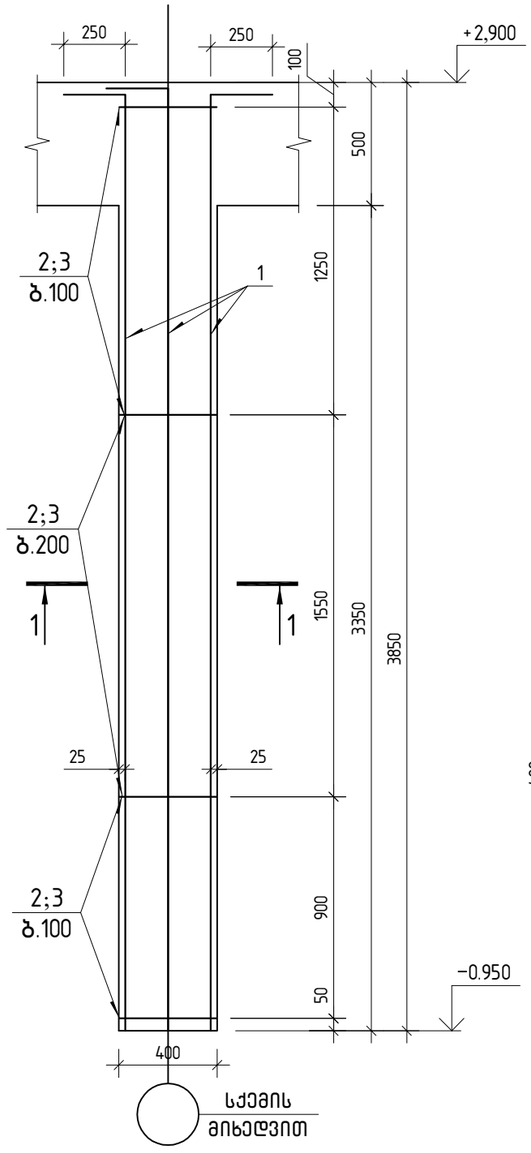

კვეთი 1-1

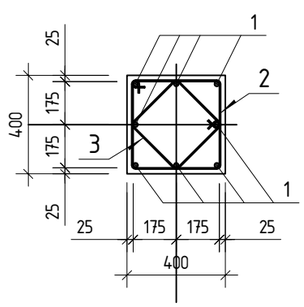

პოზ. 2

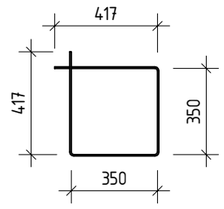

პოზ. 3

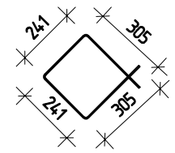

პოზ.	აღნიშვნა	დასახელება	რაოდ.	შენიშვნა	სულ ჯამი
		მონოლითური სვეტი ს-16	17		
		დეტალები			
1		ϕ 22 A500C ℓ= 5050	8	15.07 კგ	120.56
2		ϕ 8 A240 ℓ= 1550	30	0.61 კგ	18.20
3		ϕ 8 A240 ℓ= 1100	30	0.43 კგ	12.91
		მასალები			
		C25/30 კლასის ბეტონი		0.62 მ³	

პოზ.	აღნიშვნა	დასახელება	რაოდ.	შენიშვნა	სულ ჯამი
		მონოლითური სვეტი ს-17	10		
		დეტალები			
1		ϕ 22 A500C ℓ= 4050	8	12.09 კგ	96.68
2		ϕ 8 A240 ℓ= 1550	29	0.61 კგ	17.89
3		ϕ 8 A240 ℓ= 1100	29	0.43 კგ	12.70
		მასალები			
		C25/30 კლასის ბეტონი		0.62 მ³	

კონსტრუქტორი:

შ.პ.ს "ჯი ენ პი"

ალ.ყაზბეგის გამზირი 14.ბ
0160, თბილისი
საქართველო
+995599150088
gipn.ltd@gmail.com
gnp.com.ge

პროექტის დასახელება:

დუტუ მეგრელის №1-ში მდებარე კულტურული მემკვიდრეობის ძეგლის რეკონსტრუქცია-რეაბილიტაციის პროექტი

ნახაზების კომპლექტი: **მონოლითური სვეტი**

ნახაზის დასახელება: მონოლითური სვეტი ს-16
მონოლითური სვეტი ს-17

ნახ № 408

შემსრულა	შემოწმდა	მთ.კონსტრუქტორი

მასშტაბი	ფორმატი	თარიღი	რევიზია
1:25	420x297		

მონოლითური სვეტი ს-18

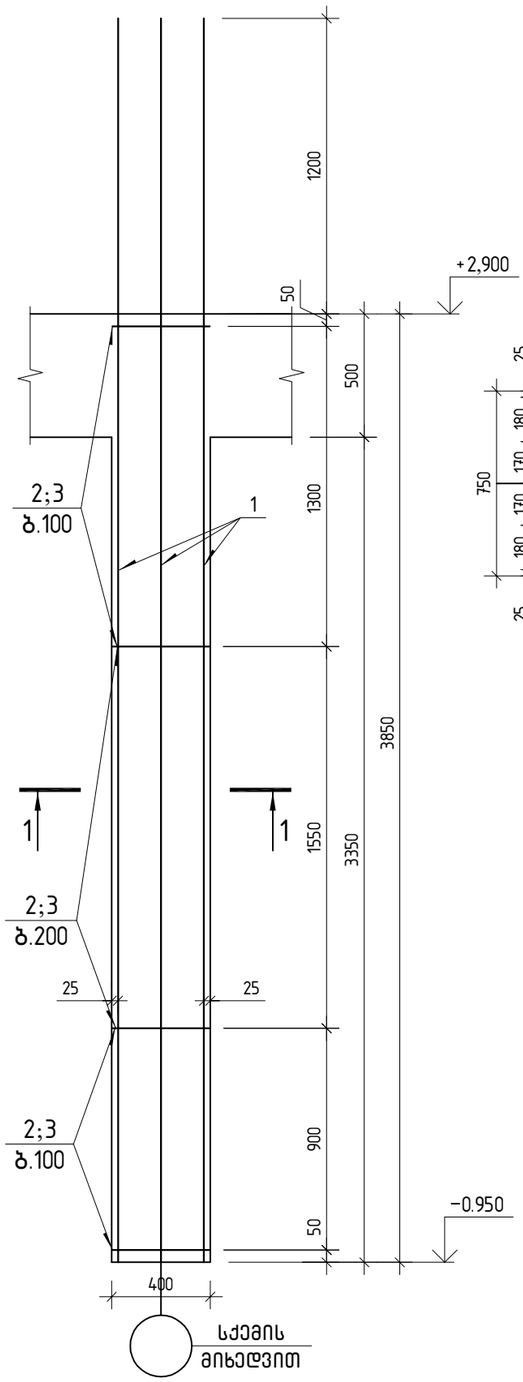

კვეთი 1-1

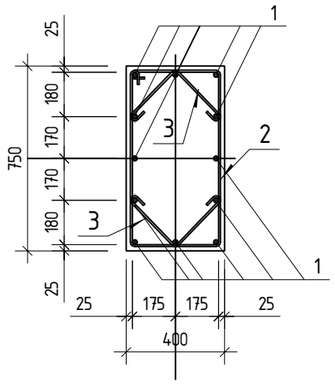

პოზ. 2

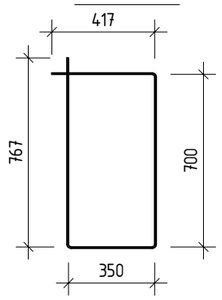

პოზ. 3

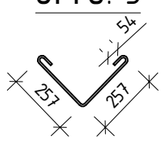

მონოლითური სვეტი ს-19

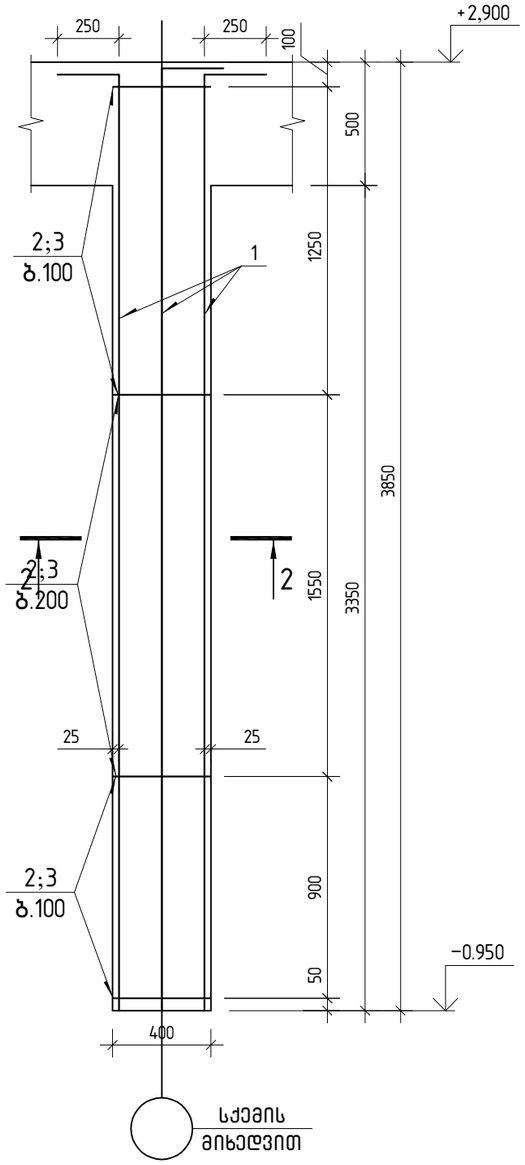

კვეთი 2-2

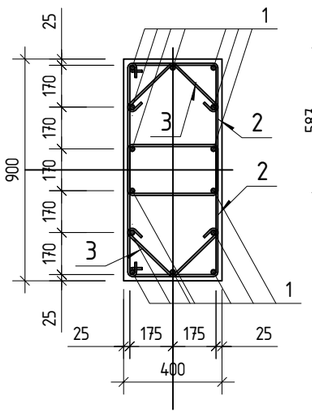

პოზ. 2

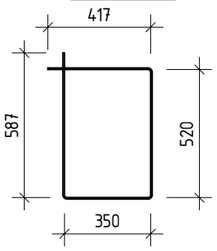

პოზ. 3

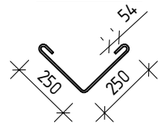

პოზ.	აღნიშვნა	დასახელება	რაოდ.	შეწონა		სულ ჯამი
		მონოლითური სვეტი ს-18	1			
		დეტალები				
1		⌀ 22 A500C ℓ= 5050	12	15.07	კგ	180.83
2		⌀ 8 A240 ℓ= 2050	30	0.81	კგ	24.06
3		⌀ 8 A240 ℓ= 665	61	0.26	კგ	15.88
		მასალები				
		C25/30 კლასის ბეტონი		1.16	მ³	

პოზ.	აღნიშვნა	დასახელება	რაოდ.	შეწონა		სულ ჯამი
		მონოლითური სვეტი ს-19	1			
		დეტალები				
1		⌀ 22 A500C ℓ= 4050	14	12.09	კგ	169.20
2		⌀ 8 A240 ℓ= 1900	60	0.75	კგ	44.61
3		⌀ 8 A240 ℓ= 650	60	0.26	კგ	15.26
		მასალები				
		C25/30 კლასის ბეტონი		1.39	მ³	

კონსტრუქტორი:

ალ.ყაზბეგის გამზირი №3
0160, თბილისი
საქართველო
+995599150088
gipn.ltd@gmail.com
gnp.com.ge
შ.პ.ს "ჯი ენ პი"

პროექტის დასახელება:

დუტუ მეგრელის №1-ში მდებარე კულტურული მემკვიდრეობის ძეგლის რეკონსტრუქცია-რეაბილიტაციის პროექტი

ნახაზების კომპლექტი: **მონოლითური სვეტი**

ნახაზის დასახელება: მონოლითური სვეტი ს-18
მონოლითური სვეტი ს-19

ნახ № 409

შესრულა	*შეამოწმა*	*მთ.კონსტრუქტორი*

მასშტაბი	*ფორმატი*	*თარიღი*	*რევიზია*
1:25	420x297		

მონოლითური სვეტი ს-20

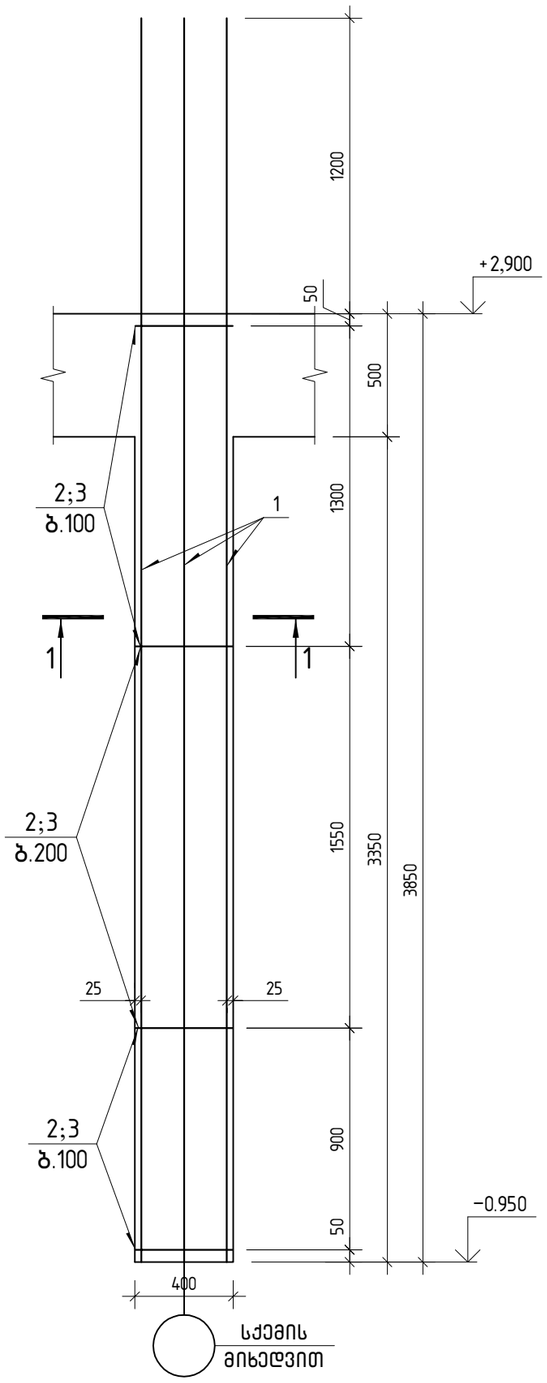

კვეთი 1-1

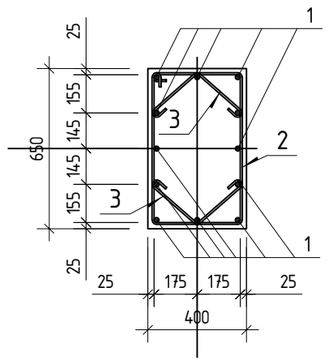

პოზ. 2

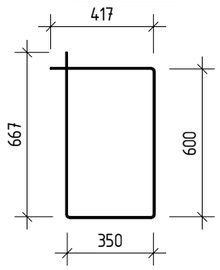

პოზ. 3

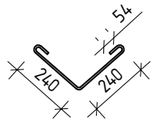

პოზ.	ა ღ ნ ი შ ვ ნ ა	დ ა ს ა ხ ე ლ ე ბ ა	რაოდ.	შენიშვნა	სულ ჯამი
		მონოლითური სვეტი ს-20	1		
		დეტალები			
1		ф 22 A500C ℓ= 5050	12	15.07 კგ	180.83
2		ф 8 A240 ℓ= 2050	30	0.81 კგ	24.06
3		ф 8 A240 ℓ= 625	61	0.25 კგ	14.92
		მასალები			
		C25/30 კლასის ბეტონი		1.00 მ³	

კონსტრუქტორი:

შ.პ.ს "ჯი ენ პი"

ალ.ყაზბეგის გამზირი №3
0160, თბილისი
საქართველო
+995599150088
gipn.ltd@gmail.com
gnp.com.ge

პროექტის დასახელება:

დუტუ მეგრელის №1-ში მდებარე კულტურული მემკვიდრეობის ძეგლის რეკონსტრუქცია-რეაბილიტაციის პროექტი

ნახაზების კომპლექტი: **მონოლითური სვეტი**

ნახაზის დასახელება: მონოლითური სვეტი ს-20

ნახ № 410

შესრულა	შეამოწმა	მთ.კონსტრუქტორი

მასშტაბი	ფორმატი	თარიღი	რევიზია
1:25	420x297		

მონოლითური სვეტი ს-21

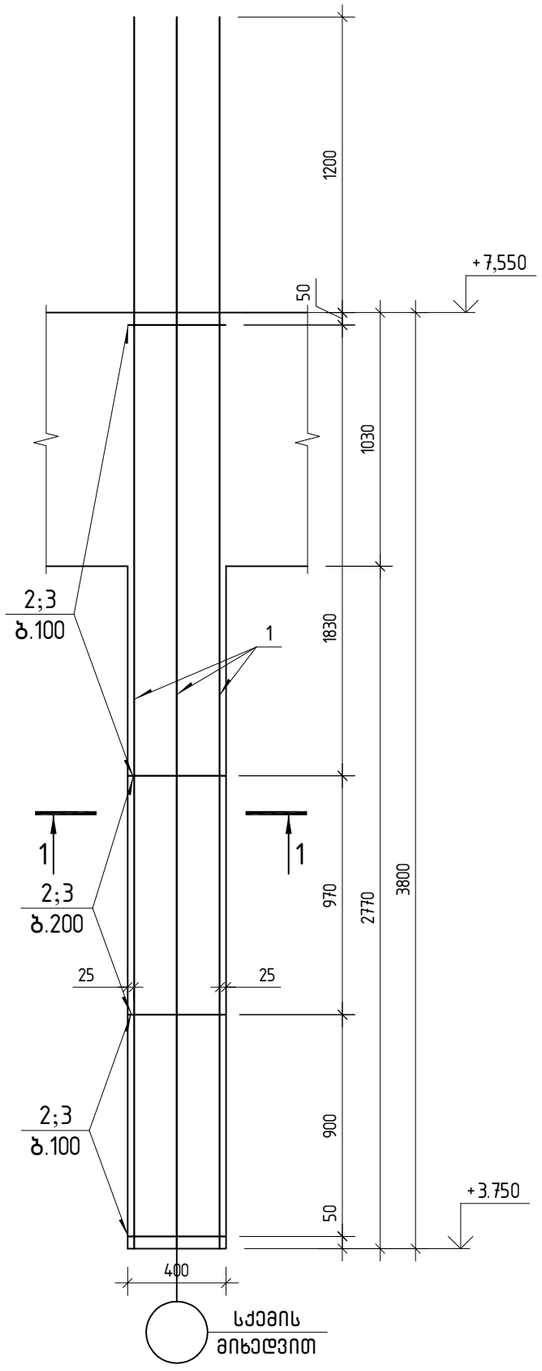

მონოლითური სვეტი ს-22

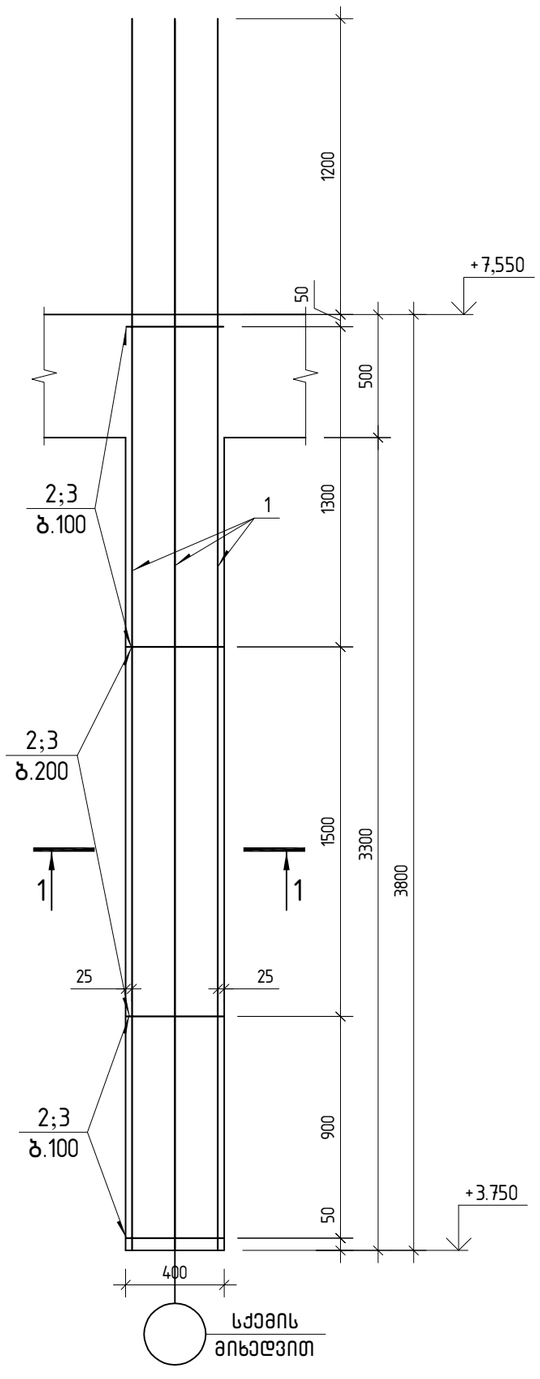

პოზ.	აღნიშვნა	დასახელება	რაოდ.	შეწონა		სულ ჯამი
		მონოლითური სვეტი ს-21	3			
		დეტალები				
1		⌀ 22 A500C ℓ= 5000	8	14.92	კგ	119.36
2		⌀ 8 A240 ℓ= 1550	32	0.61	კგ	19.66
3		⌀ 8 A240 ℓ= 1100	32	0.43	კგ	13.95
		მასალები				
		C25/30 კლასის ბეტონი		0.61	მ³	

პოზ.	აღნიშვნა	დასახელება	რაოდ.	შეწონა		სულ ჯამი
		მონოლითური სვეტი ს-22	6			
		დეტალები				
1		⌀ 22 A500C ℓ= 5000	8	14.92	კგ	119.36
2		⌀ 8 A240 ℓ= 1550	29	0.61	კგ	18.04
3		⌀ 8 A240 ℓ= 1100	29	0.43	კგ	12.80
		მასალები				
		C25/30 კლასის ბეტონი		0.61	მ³	

კვეთი 1-1

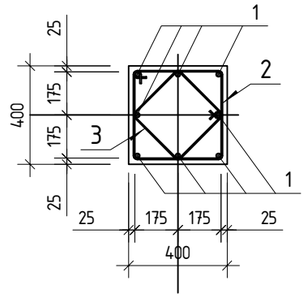

პოზ. 2

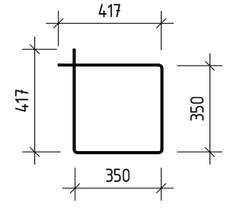

პოზ. 3

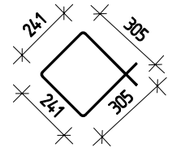

კონსტრუქტორი:

შ.პ.ს "ჯი ენ პი"

ალ.ყაზბეგის გამზირი №8
0160, თბილისი
საქართველო
+995599150088
gipn.ltd@gmail.com
gnp.com.ge

პროექტის დასახელება:

დუბუ მებრელის №1-ში მდებარე ქულტურული მემკვიდრეობის ძეგლის რეკონსტრუქცია-რეაბილიტაციის პროექტი

ნახაზების კომპლექტი: **მონოლითური სვეტი**

ნახაზის დასახელება: მონოლითური სვეტი ს-21
მონოლითური სვეტი ს-22

ნახ № 411

შეასრულა	შეამოწმა	მთ.კონსტრუქტორი

მასშტაბი	ფორმატი	თარიღი	რევიზია
1:25	420x297		

მონოლითური სვეტი ს-23

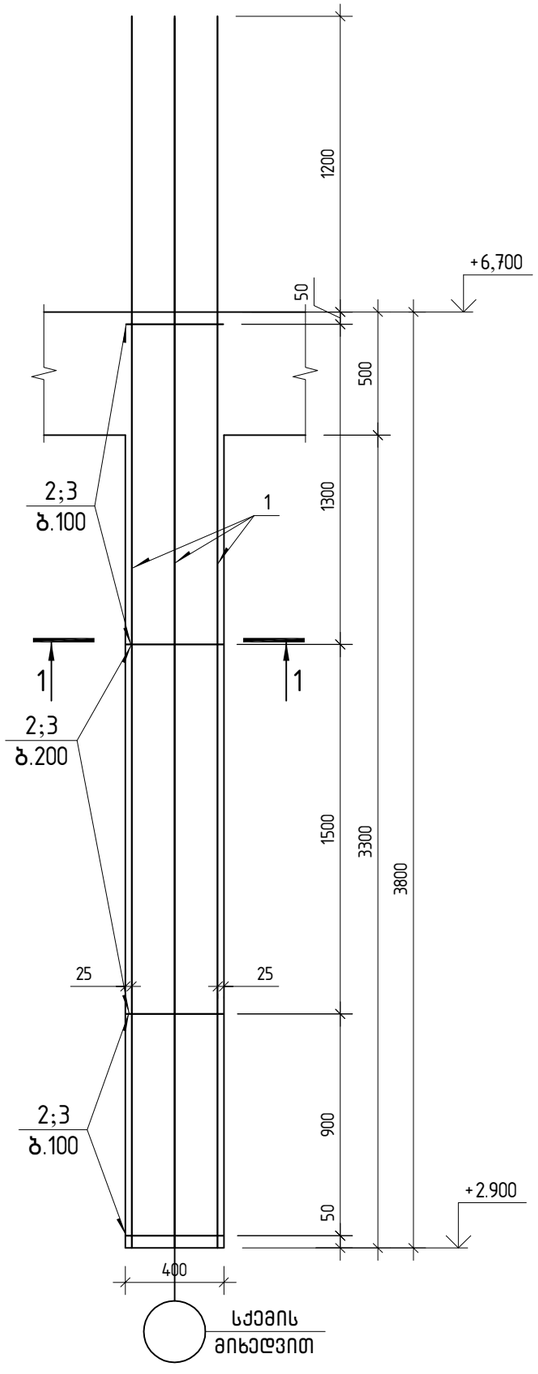

მონოლითური სვეტი ს-24

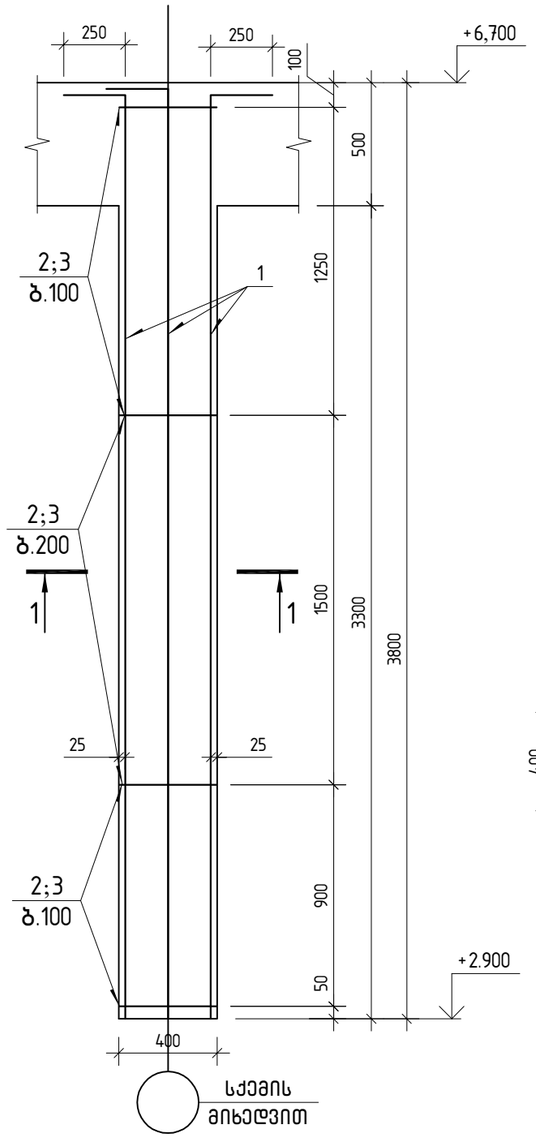

კვეთი 1-1

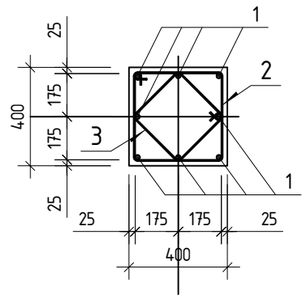

პოზ. 2

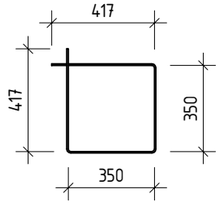

პოზ. 3

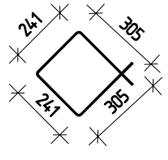

პოზ.	აღნიშვნა	დასახელება	რაოდ.	შენიშვნა	სულ ჯამი
		მონოლითური სვეტი ს-23	17		
		დეტალები			
1		ф 22 A500C ℓ= 5000	8	14.92 კგ	119.36
2		ф 8 A240 ℓ= 1550	30	0.61 კგ	18.04
3		ф 8 A240 ℓ= 1100	30	0.43 კგ	12.80
		მასალები			
		C25/30 კლასის ბეტონი		0.61 მ³	

პოზ.	აღნიშვნა	დასახელება	რაოდ.	შენიშვნა	სულ ჯამი
		მონოლითური სვეტი ს-24	5		
		დეტალები			
1		ф 22 A500C ℓ= 4000	8	11.94 კგ	95.49
2		ф 8 A240 ℓ= 1550	29	0.61 კგ	17.74
3		ф 8 A240 ℓ= 1100	29	0.43 კგ	12.59
		მასალები			
		C25/30 კლასის ბეტონი		0.61 მ³	

კონსტრუქტორი:

შ.პ.ს "ჯი ენ პი"

ალ.ყაზბეგის გამზირი №3
0160, თბილისი
საქართველო
+995599150088
gipn.ltd@gmail.com
gnp.com.ge

პროექტის დასახელება:

დუბუ მეგრელის №1-ში მდებარე კულტურული მემკვიდრეობის ძეგლის რეკონსტრუქცია-რეაბილიტაციის პროექტი

ნახაზების კომპლექტი: **მონოლითური სვეტი**

ნახაზის დასახელება: მონოლითური სვეტი ს-23
მონოლითური სვეტი ს-24

ნახ № 412

შესრულა	შეამოწმა	მთ.კონსტრუქტორი

მასშტაბი	ფორმატი	თარიღი	რევიზია
1:25	420x297		

მონოლითური სვეტი ს-25

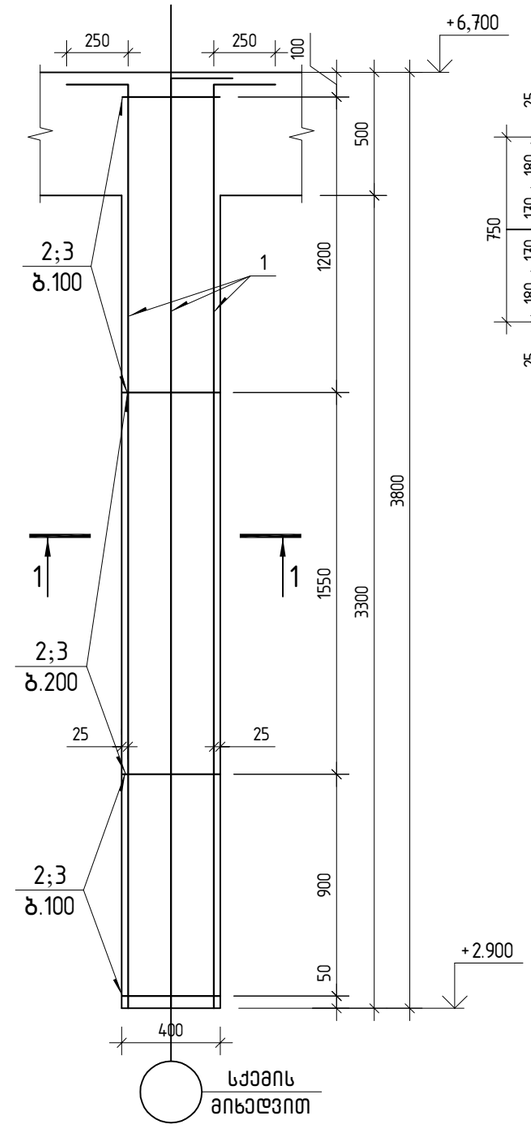

კვეთი 1-1

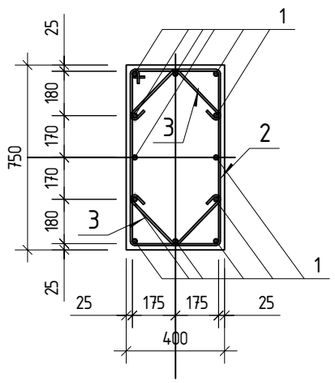

პოზ. 2

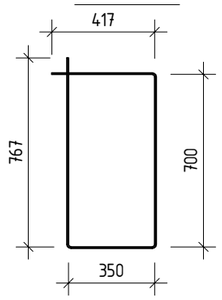

პოზ. 3

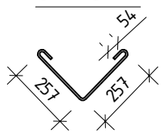

მონოლითური სვეტი ს-26

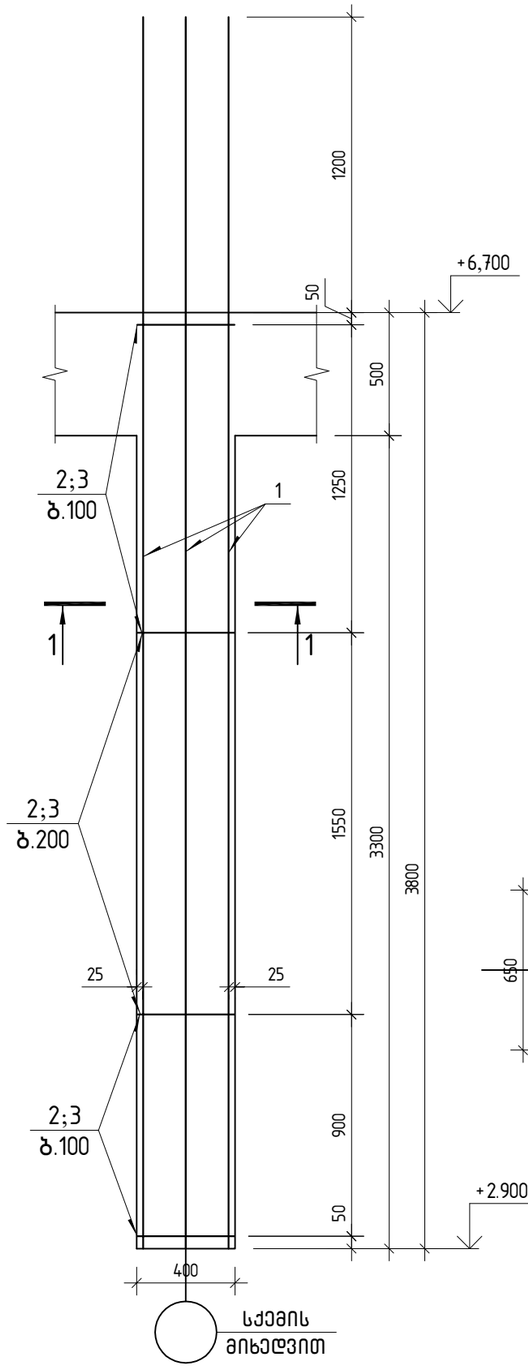

კვეთი 1-1

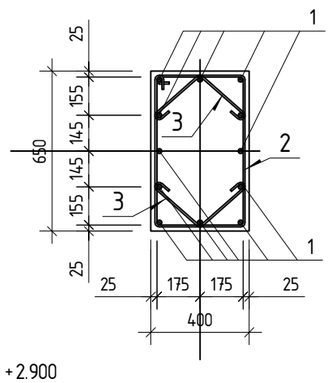

პოზ. 2

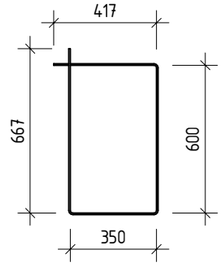

პოზ. 3

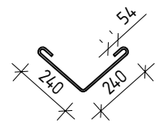

პოზ.	აღნიშვნა	დასახელება	რაოდ.	შეწონა		სულ ჯამი
		მონოლითური სვეტი ს-25	1			
		დეტალები				
1		⌀ 22 A500C ℓ= 4000	12	11.94	კგ	143.23
2		⌀ 8 A240 ℓ= 2050	29	0.81	კგ	23.26
3		⌀ 8 A240 ℓ= 665	59	0.26	კგ	15.35
		მასალები				
		C25/30 კლასის ბეტონი		1.14	მ³	

პოზ.	აღნიშვნა	დასახელება	რაოდ.	შეწონა		სულ ჯამი
		მონოლითური სვეტი ს-26	1			
		დეტალები				
1		⌀ 22 A500C ℓ= 5000	12	14.92	კგ	179.04
2		⌀ 8 A240 ℓ= 2050	29	0.81	კგ	23.66
3		⌀ 8 A240 ℓ= 625	60	0.25	კგ	14.67
		მასალები				
		C25/30 კლასის ბეტონი		0.99	მ³	

კონსტრუქტორი:

შ.პ.ს "ჯი ენ პი"

ალ.ყაზბეგის გამზირი №3
0160, თბილისი
საქართველო
+995599150088
gipn.ltd@gmail.com
gnp.com.ge

პროექტის დასახელება:

დუტუ მეგრელის №1-ში მდებარე კულტურული მემკვიდრეობის ძეგლის რეკონსტრუქცია-რეაბილიტაციის პროექტი

ნახაზების კომპლექტი: **მონოლითური სვეტი**

ნახაზის დასახელება: მონოლითური სვეტი ს-25
მონოლითური სვეტი ს-26

ნახ № 413

შესრულა	*შეამოწმა*	*მთ.კონსტრუქტორი*

მასშტაბი	*ფორმატი*	*თარიღი*	*რევიზია*
1:25	420x297		

მონოლითური სვეტი ს-27

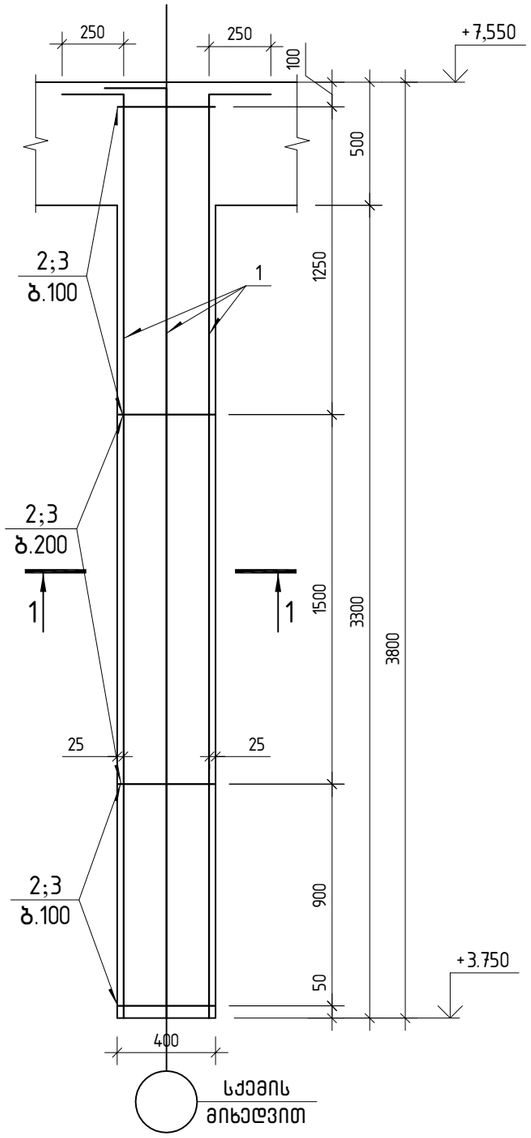

კვეთი 1-1

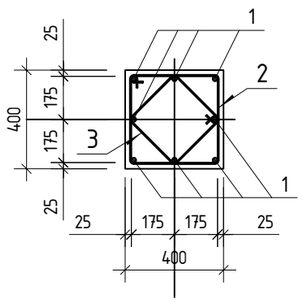

პოზ. 2

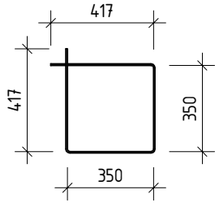

პოზ. 3

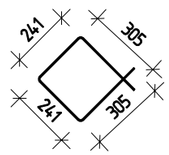

პოზ.	აღნიშვნა	დასახელება	რაოდ.	შენიშვნა	სულ ჯამი
		მონოლითური სვეტი ს-27	5		
		დეტალები			
1		ϕ 22 A500C ℓ= 4000	8	11.94 კგ	95.49
2		ϕ 8 A240 ℓ= 1550	29	0.61 კგ	17.74
3		ϕ 8 A240 ℓ= 1100	29	0.43 კგ	12.59
		მასალები			
		C25/30 კლასის ბეტონი		0.61 მ³	

კონსტრუქტორი:

შ.პ.ს "ჯი ენ პი"

ალ.ყაზბეგის გამზირი №3
0160, თბილისი
საქართველო
+995599150088
gipn.ltd@gmail.com
gnp.com.ge

პროექტის დასახელება:

დუტუ მეგრელის №1-ში მდებარე კულტურული მემკვიდრეობის ძეგლის რეკონსტრუქცია-რეაბილიტაციის პროექტი

ნახაზების კომპლექტი: **მონოლითური სვეტი**

ნახაზის დასახელება:

მონოლითური სვეტი ს-27

ნახ № 414

შეასრულა	*შეამოწმა*	*მთ.კონსტრუქტორი*

მასშტაბი	*ფორმატი*	*თარიღი*	*რევიზია*
1:25	420x297		

მონოლითური სვეტი ს-28

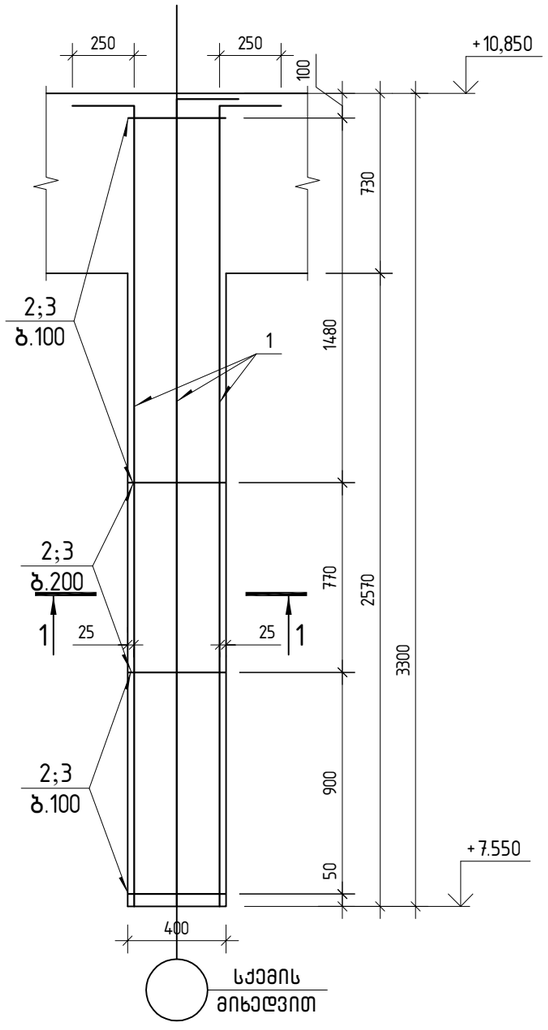

მონოლითური სვეტი ს-29

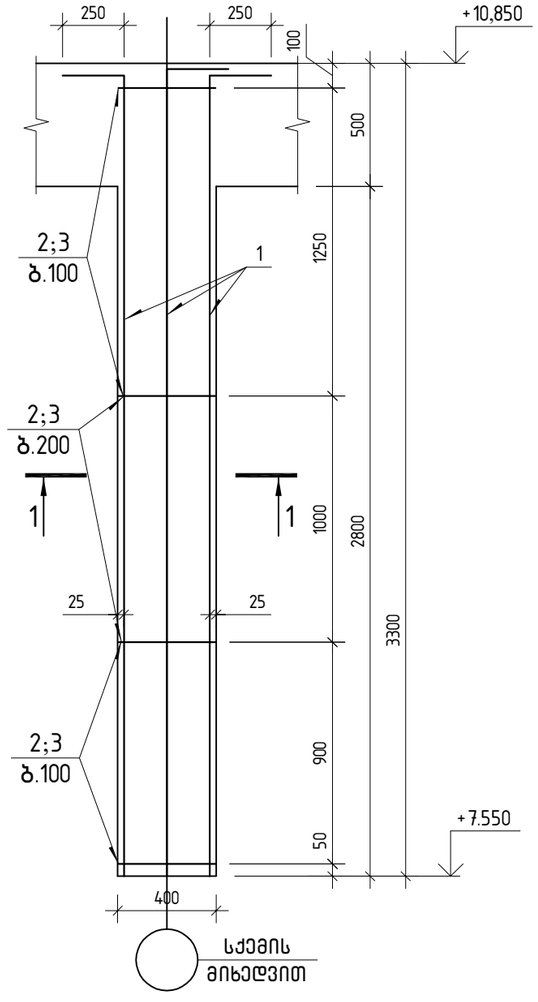

პოზ.	აღნიშვნა	დასახელება	რაოდ.	შეწონა	სულ ჯამი
		მონოლითური სვეტი ს-28	3		
		დეტალები			
1		ϕ 22 A500C ℓ= 3500	8	10.44 კგ	83.55
2		ϕ 8 A240 ℓ= 1550	28	0.61 კგ	16.91
3		ϕ 8 A240 ℓ= 1100	28	0.43 კგ	12.00
		მასალები			
		C25/30 კლასის ბეტონი		0.53 მ³	

პოზ.	აღნიშვნა	დასახელება	რაოდ.	შეწონა	სულ ჯამი
		მონოლითური სვეტი ს-29	6		
		დეტალები			
1		ϕ 22 A500C ℓ= 3500	8	10.44 კგ	83.55
2		ϕ 8 A240 ℓ= 1550	27	0.61 კგ	16.21
3		ϕ 8 A240 ℓ= 1100	27	0.43 კგ	11.50
		მასალები			
		C25/30 კლასის ბეტონი		0.53 მ³	

კვეთი 1-1

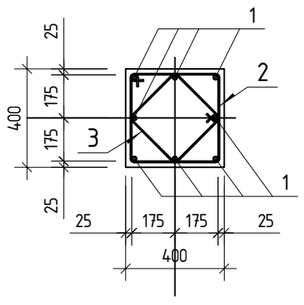

პოზ. 2

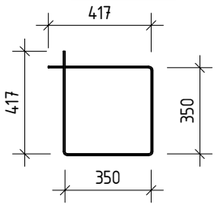

პოზ. 3

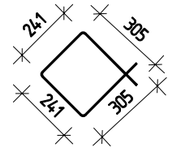

კონსტრუქტორი:

შ.პ.ს "ჯი ენ პი"

ალ.ყაზბეგის გამზირი №3
0160, თბილისი
საქართველო
+995599150088
gipn.ltd@gmail.com
gnp.com.ge

პროექტის დასახელება:

დუტუ მეგრელის №1-ში მდებარე კულტურული მემკვიდრეობის ძეგლის რეკონსტრუქცია-რეაბილიტაციის პროექტი

ნახაზების კომპლექტი: **მონოლითური სვეტი**

ნახაზის დასახელება: მონოლითური სვეტი ს-28
მონოლითური სვეტი ს-29

ნახ № 415

შესრულა	შეამოწმა	მთ.კონსტრუქტორი

მასშტაბი	ფორმატი	თარიღი	რევიზია
1:25	420x297		

მონოლითური სვეტი ს-30

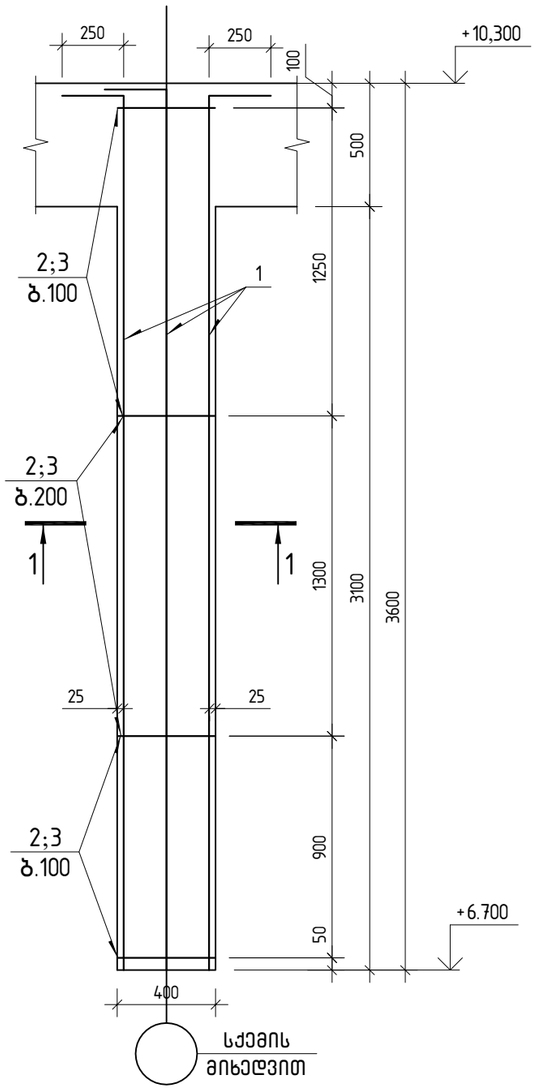

კვეთი 1-1

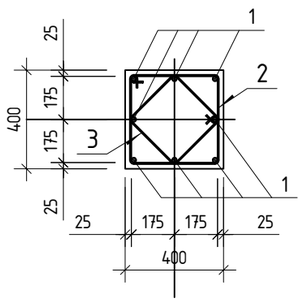

პოზ. 2

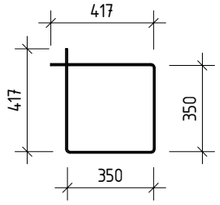

პოზ. 3

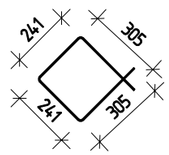

პოზ.	აღნიშვნა	დასახელება	რაოდ.	შენიშვნა	სულ ჯამი
		მონოლითური სვეტი ს-30	14		
		დეტალები			
1		⌀ 22 A500C ℓ= 3800	8	11.34 კგ	90.71
2		⌀ 8 A240 ℓ= 1550	28	0.61 კგ	17.12
3		⌀ 8 A240 ℓ= 1100	28	0.43 კგ	12.15
		მასალები			
		C25/30 კლასის ბეტონი		0.58 მ³	

კონსტრუქტორი:

შ.პ.ს "ჯი ენ პი"

ალ.ყაზბეგის გამზირი №3
0160, თბილისი
საქართველო
+995599150088
gipn.ltd@gmail.com
gnp.com.ge

პროექტის დასახელება:

დუტუ მეგრელის №1-ში მდებარე კულტურული მემკვიდრეობის ძეგლის რეკონსტრუქცია-რეაბილიტაციის პროექტი

ნახაზების კომპლექტი: **მონოლითური სვეტი**

ნახაზის დასახელება:

მონოლითური სვეტი ს-30

ნახ № 416

შეასრულა	*შეამოწმა*	*მთ.კონსტრუქტორი*

მასშტაბი	*ფორმატი*	*თარიღი*	*რევიზია*
1:25	420x297		

კ–1
1:50

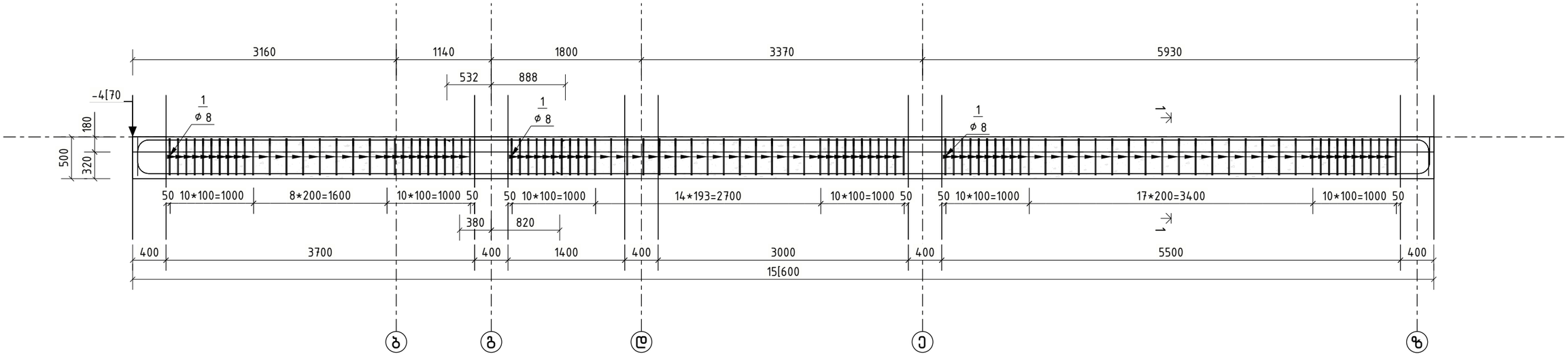

1 – 1
1:20

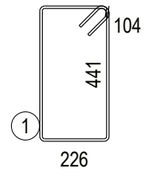

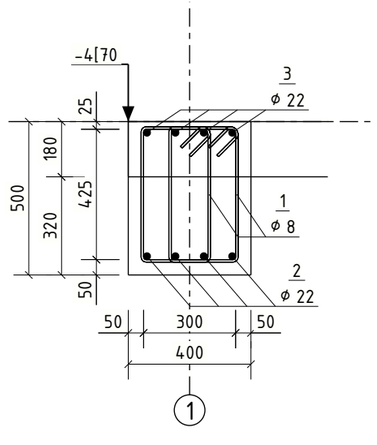

ერთი ელემენტის სპეციფიკაცია: კ–1

პოზ.	ϕ	რაოდ.	კლასი	სიგრძე (მმ)	ერთ. წონა (კგ)	წონა (კგ)	არმატურის ფორმა
1	8	204	A240	1500	0.59	120.97	45° 104 45° 441 225
2	22	4	A500C	12000	35.76	143.04	11641 443
3	22	4	A500C	12140	36.18	144.71	443 11782
4	22	4	A500C	5430	16.18	64.72	443 5070
5	22	4	A500C	5500	16.39	65.56	5138 443
					სულ:	539.0	
ბეტონის მოცულობა (მ3) კლასით: C25/30					სულ:	2.80	

კონსტრუქტორი:

შ.პ.ს "ჯი ენ პი"

ალ.ყაზბეგის გამზირი 14ბ
0160, თბილისი
საქართველო
+995599150088
gipn.ltd@gmail.com
gnp.com.ge

პროექტის დასახელება:
დუტუ მეგრელის 61–ში მდებარე კულტურული მემკვიდრეობის ძეგლის, რეკონსტრუქცია–რეაბილი

ნახაზების კომპლექტი:

ნახაზის დასახელება:
კ–1

ნახ.№ 500

შეასრულა	შეამოწმა	მთ.კონსტრუქტორი
გ.მენთეშაშვილი	ო.ქვრივიშვილი	ო.ქვრივიშვილი

მასშტაბი	ფორმატი	თარიღი	რევიზია
1:20	420x297		

Tekla Structures

კ–2
1:55

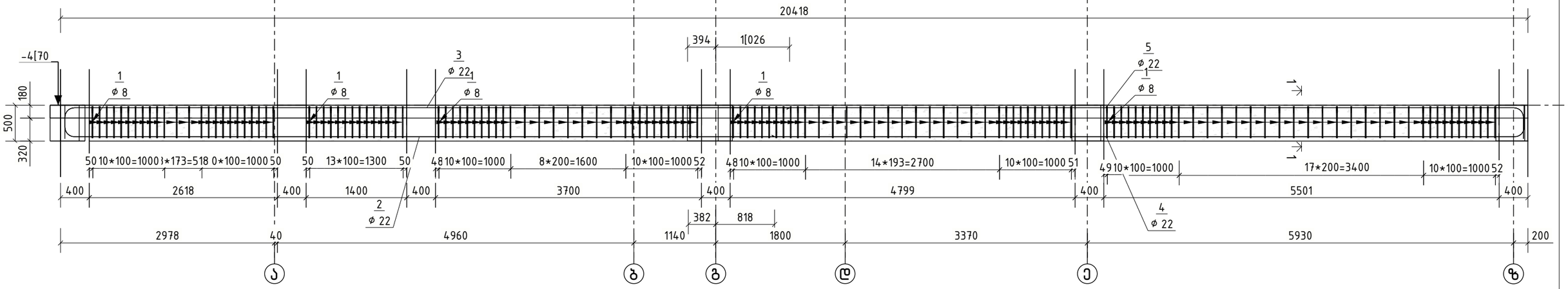

1 – 1
1:20

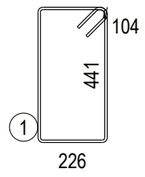

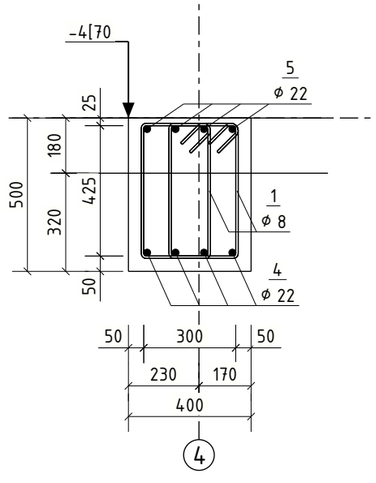

ერთი ელემენტის სპეციფიკაცია: კ–2

პოზ.	ϕ	რაოდ.	კლასი	სიგრძე (მმ)	ერთ. წონა (კგ)	წონა (კგ)	არმატურის ფორმა
1	8	280	A240	1500	0.59	166.04	45° 45° 104 441 225
2	22	4	A500C	10240	30.52	122.06	443 9886
3	22	4	A500C	10450	31.14	124.56	10094 443
4	22	4	A500C	12000	35.76	143.04	11641 443
5	22	4	A500C	12000	35.76	143.04	443 11642
					სულ:	698.7	
ბეტონის მოცულობა (მ3) კლასით: C25/30					სულ:	3.60	

კონსტრუქტორი:

GNP შ.პ.ს "ჯი ენ პი"

ალ.ყაზბეგის გამზირი 14.ბ
0160, თბილისი
საქართველო
+995599150088
gipn.ltd@gmail.com
gnp.com.ge

პროექტის დასახელება:
დუტუ მეგრელის 61–ში მდებარე კულტურული მემკვიდრეობის ძეგლის, რეკონსტრუქცია–რეაბილი

ნახაზების კომპლექტი:

ნახაზის დასახელება:
კ–2

ნახ.№ 501

შეასრულა	შეამოწმა	მთ.კონსტრუქტორი
გ.მენთეშაშვილი	ო.ქვრივიშვილი	ო.ქვრივიშვილი

მასშტაბი	ფორმატი	თარიღი	რევიზია
1:20	420x297		

Tekla Structures

კ–3
1:50

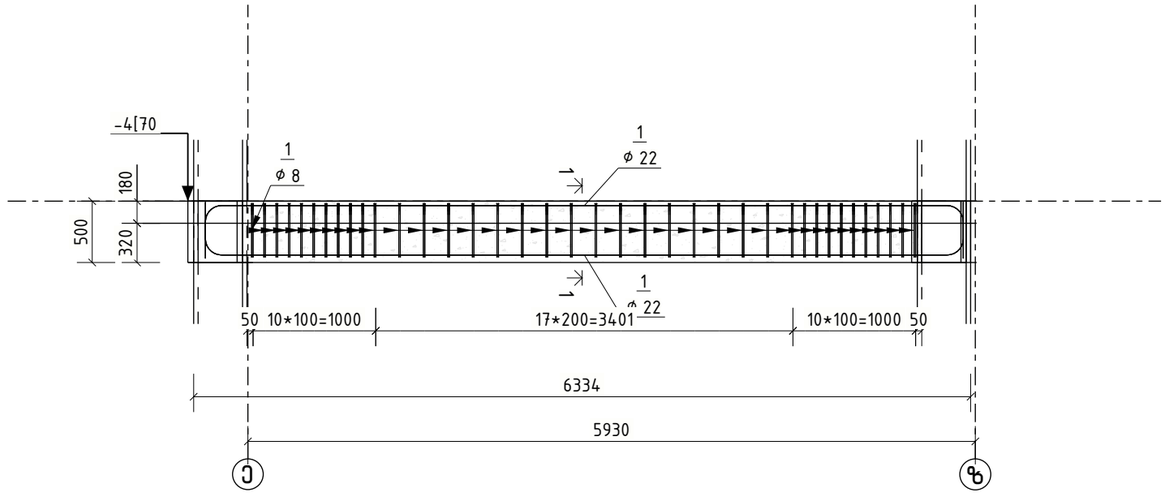

1 – 1
1:20

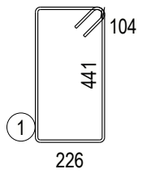

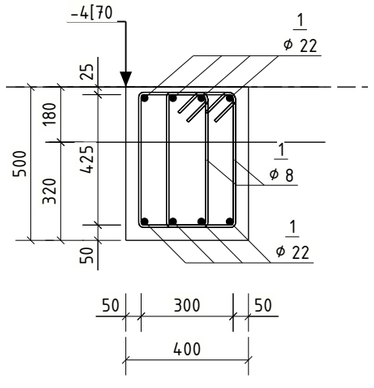

ერთი ელემენტის სპეციფიკაცია: კ–3

პოზ.	ϕ	რაოდ.	კლასი	სიგრძე (მმ)	ერთ. წონა (კგ)	წონა (კგ)	არმატურის ფორმა
1	22	8	A500C	6920	20.62	164.98	6201, 443
1	8	76	A240	1500	0.59	45.07	45°, 45°, 104, 441, 225
					სულ:	210.0	
ბეტონის მოცულობა (მ3) კლასით: C25/30					სულ:	1.10	

კონსტრუქტორი:

შ.პ.ს“ჯი ენ პი“
ალ.ყაზბეგის გამზირი 14.ბ
0160, თბილისი
საქართველო
+995599150088
gipn.ltd@gmail.com
gnp.com.ge

პროექტის დასახელება:
დუტუ მეგრელის 61–ში მდებარე კულტურული მემკვიდრეობის ძეგლის, რეკონსტრუქცია–რეაბილი

ნახაზების კომპლექტი:

ნახაზის დასახელება:
კ–3

ნახ.№ 502

შეასრულა	შეამოწმა	მთ.კონსტრუქტორი
გ.მენთეშაშვილი	ო.ქვრივიშვილი	ო.ქვრივიშვილი

მასშტაბი	ფორმატი	თარიღი	რევიზია
1:20	420x297		

Tekla Structures

ჯ–4
1:50

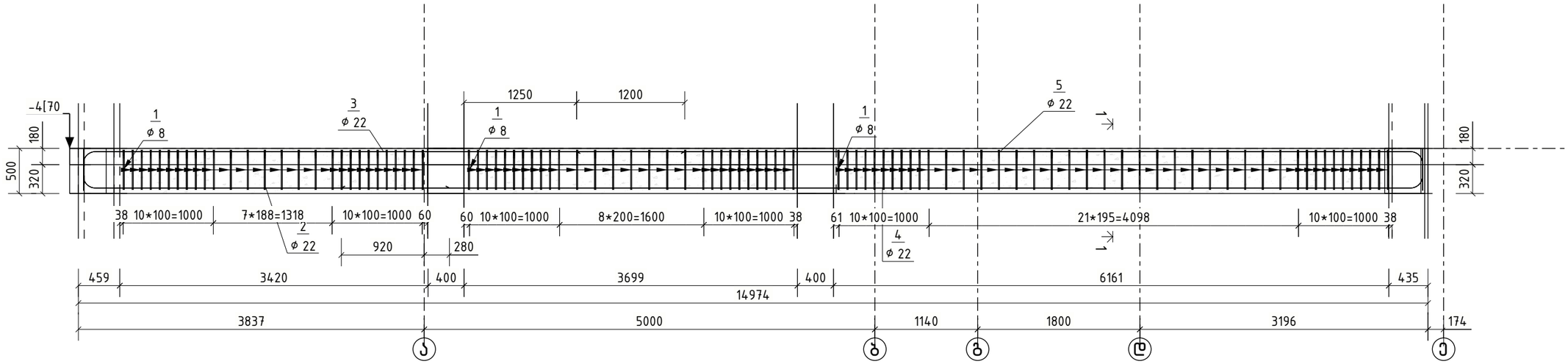

1 – 1
1:20

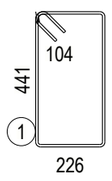

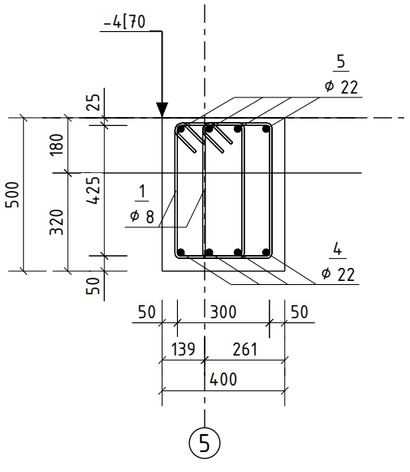

ერთი ელემენტის სპეციფიკაცია: კ–4

პოზ.	ϕ	რაოდ.	კლასი	სიგრძე (მმ)	ერთ. წონა (კგ)	წონა (კგ)	არმატურის ფორმა
1	8	198	A240	1500	0.59	117.41	45° 45° 104 441 225
2	22	4	A500C	4430	13.20	52.80	4073 443
3	22	4	A500C	7040	20.98	83.92	443 6683
4	22	4	A500C	12370	36.86	147.45	443 12007
5	22	4	A500C	9760	29.09	116.34	9397 443
					სულ:	517.9	
ბეტონის მოცულობა (მ3) კლასით: C25/30					სულ:	2.67	

კონსტრუქტორი:

GNP
შ.პ.ს "ჯი ენ პი"

ალ.ყაზბეგის გამზირი 14.ბ
0160, თბილისი
საქართველო
+995599150088
gipn.ltd@gmail.com
gnp.com.ge

პროექტის დასახელება:
დუტუ მეგრელის 61–ში მდებარე კულტურული მემკვიდრეობის ძეგლის, რეკონსტრუქცია-რეაბილი

ნახაზების კომპლექტი:

ნახაზის დასახელება:
კ–4

ნახ.№ 503

შეასრულა	შეამოწმა	მთ.კონსტრუქტორი
გ.მენთეშაშვილი	ო.ქვრივიშვილი	ო.ქვრივიშვილი

მასშტაბი	ფორმატი	თარიღი	რევიზია
1:20	420x297		

Tekla Structures

კ–5
1:50

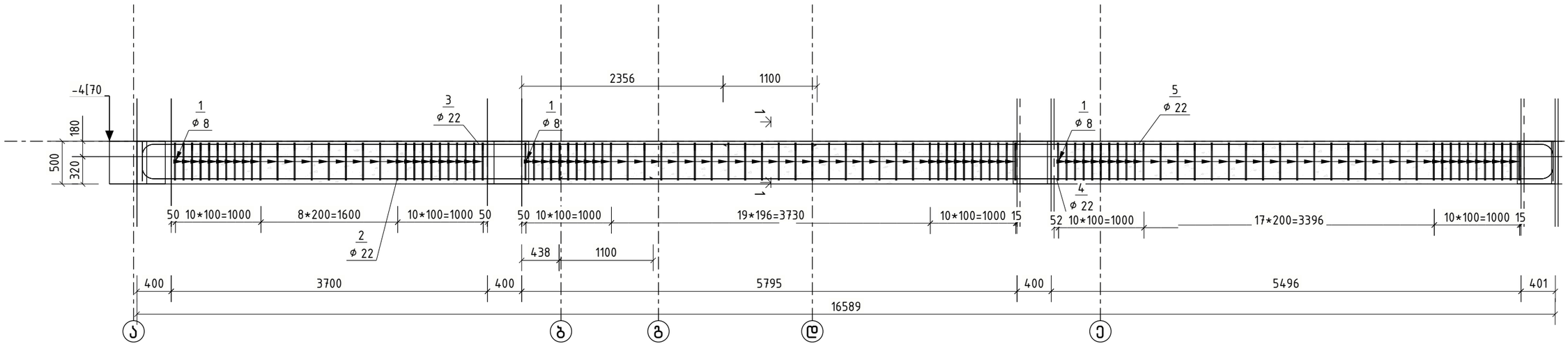

1 – 1
1:20

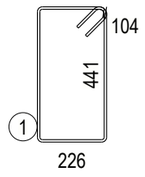

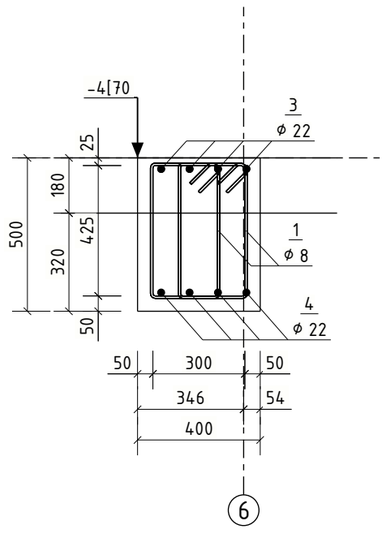

ერთი ელემენტის სპეციფიკაცია: კ–5

პოზ.	ϕ	რაოდ.	კლასი	სიგრძე (მმ)	ერთ. წონა (კგ)	წონა (კგ)	არმატურის ფორმა
1	8	214	A240	1500	0.59	126.90	45° 45° 104 441 225
2	22	4	A500C	6350	18.92	75.69	5988 443
3	22	4	A500C	8260	24.61	98.46	443 7906
4	22	4	A500C	12000	35.76	143.04	443 11639
5	22	4	A500C	10080	30.04	120.15	9719 443
					სულ:	564.2	
ბეტონის მოცულობა (მ3) კლასით: C25/30					სულ:	3.00	

კონსტრუქტორი:

შ.პ.ს "ჯი ენ პი"

ალ.ყაზბეგის გამზირი 14ბ
0160, თბილისი
საქართველო
+995599150088
gipn.ltd@gmail.com
gnp.com.ge

პროექტის დასახელება:
დუტუ მეგრელის 61–ში მდებარე კულტურული მემკვიდრეობის ძეგლის, რეკონსტრუქცია-რეაბილი

ნახაზების კომპლექტი:

ნახაზის დასახელება:
კ–5

ნახ.№ 504

შეასრულა	შეამოწმა	მთ.კონსტრუქტორი
გ.მენთეშაშვილი	ო.ქვრივიშვილი	ო.ქვრივიშვილი

მასშტაბი	ფორმატი	თარიღი	რევიზია
1:20	420x297		

Tekla Structures

k-6

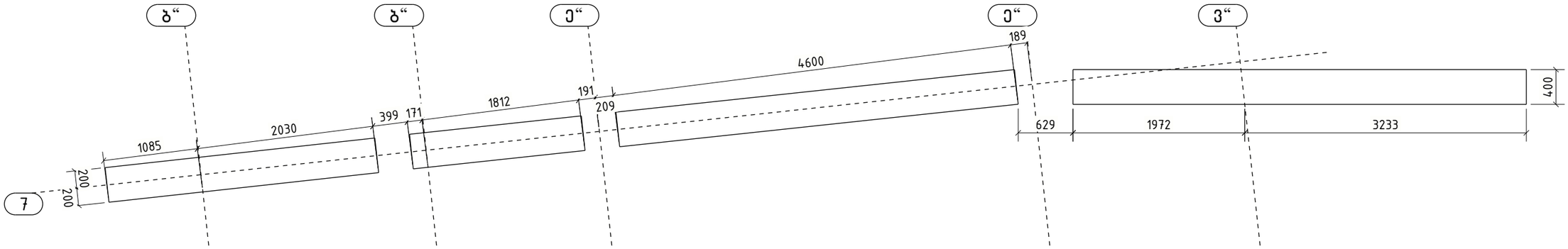

გვერდხედი

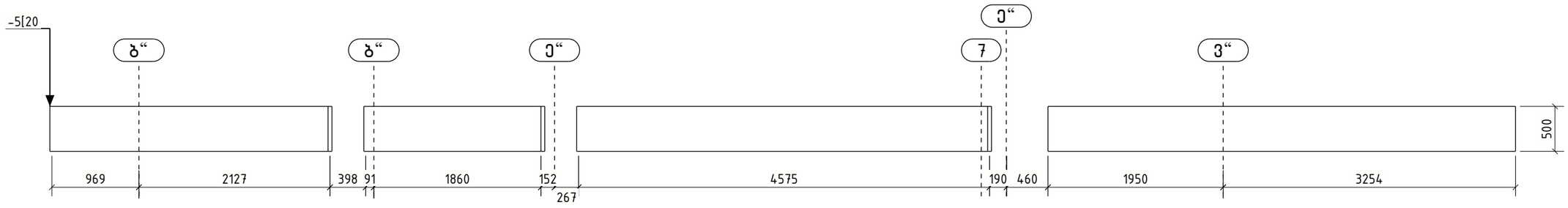

ერთი ელემენტის სპეციფიკაცია: კ-6

პოზ.	⌀	რაოდ.	კლასი	სიგრძე (მმ)	ერთ. წონა (კგ)	წონა (კგ)	არმატურის ფორმა
1	8	74	A240	1480	0.58	43.29	229 / 437
1	8	122	A240	1470	0.58	70.88	225 / 437
1	22	8	A500C	12000	35.76	286.08	443 — 11639
1	22	4	A500C	7230	21.55	86.18	443 — 6874
1	22	4	A500C	7220	21.52	86.06	6861 / 443
1	8	44	A240	1500	0.59	26.09	45° 104 45° 441 225
					სულ:	598.6	
ბეტონის მოცულობა (მ3) კლასით: C25/30					სულ:	2.98	

1 – 1
1:20

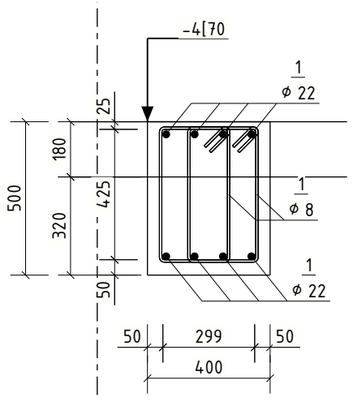

კონსტრუქტორი:

GNP შ.პ.ს“ჯი ენ პი“

ალ.ყაზბეგის გამზირი 14ბ
0160, თბილისი
საქართველო
+995599150088
gipn.ltd@gmail.com
gnp.com.ge

პროექტის დასახელება:
დუტუ მეგრელის 61–ში მდებარე კულტურული მემკვიდრეობის ძეგლის, რეკონსტრუქცია-რეაბილი

ნახაზების კომპლექტი:

ნახაზის დასახელება:
კ-6

ნახ.№ 505

შეასრულა	შეამოწმა	მთ.კონსტრუქტორი
გ.მენთეშაშვილი	ო.ქვრივიშვილი	ო.ქვრივიშვილი

მასშტაბი	ფორმატი	თარიღი	რევიზია
1:20	420x297		

Tekla Structures

კ–7
1:50

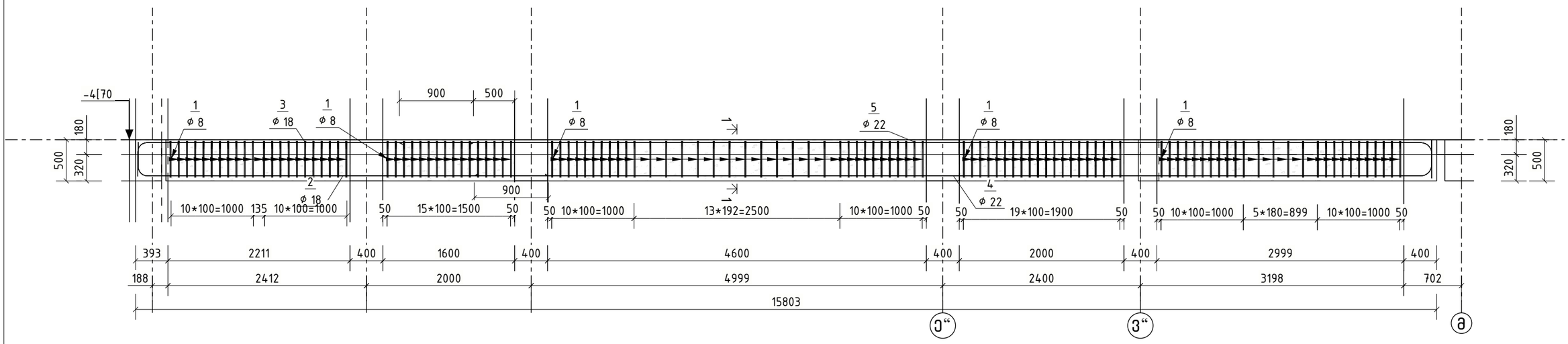

1 – 1
1:20

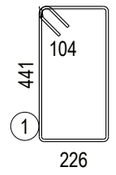

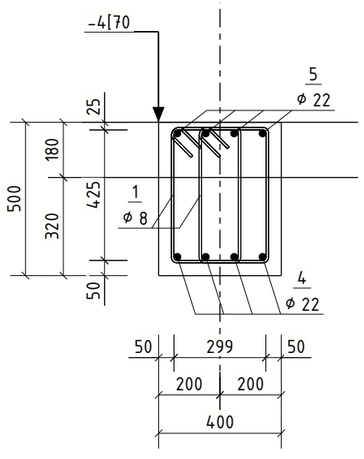

ერთი ელემენტის სპეციფიკაცია: კ–7

პოზ.	ϕ	რაოდ.	კლასი	სიგრძე (მმ)	ერთ. წონა (კგ)	წონა (კგ)	არმატურის ფორმა
1	8	240	A240	1500	0.59	142.32	45° 45° 104 441 225
2	18	4	A500C	5340	10.68	42.72	4990 419
3	18	4	A500C	4430	8.86	35.44	419 4085
4	22	4	A500C	12000	35.76	143.04	11638 443
5	22	4	A500C	12910	38.47	153.89	12550 443
					სულ:	517.4	
ბეტონის მოცულობა (მ3) კლასით: C25/30					სულ:	2.69	

კონსტრუქტორი:

შ.პ.ს “ჯი ენ პი“

ალ.ყაზბეგის გამზირი 14.ბ
0160, თბილისი
საქართველო
+995599150088
gipn.ltd@gmail.com
gnp.com.ge

პროექტის დასახელება:
დუტუ მეგრელის 61–ში მდებარე კულტურული მემკვიდრეობის ძეგლის, რეკონსტრუქცია-რეაბილი

ნახაზების კომპლექტი:

ნახაზის დასახელება:
კ–7

ნახ.№ 506

შეასრულა	შეამოწმა	მთ.კონსტრუქტორი
გ.მენთეშაშვილი	ო.ქვრივიშვილი	ო.ქვრივიშვილი

მასშტაბი	ფორმატი	თარიღი	რევიზია
1:20	420x297		

Tekla Structures

ჯ–8
1:50

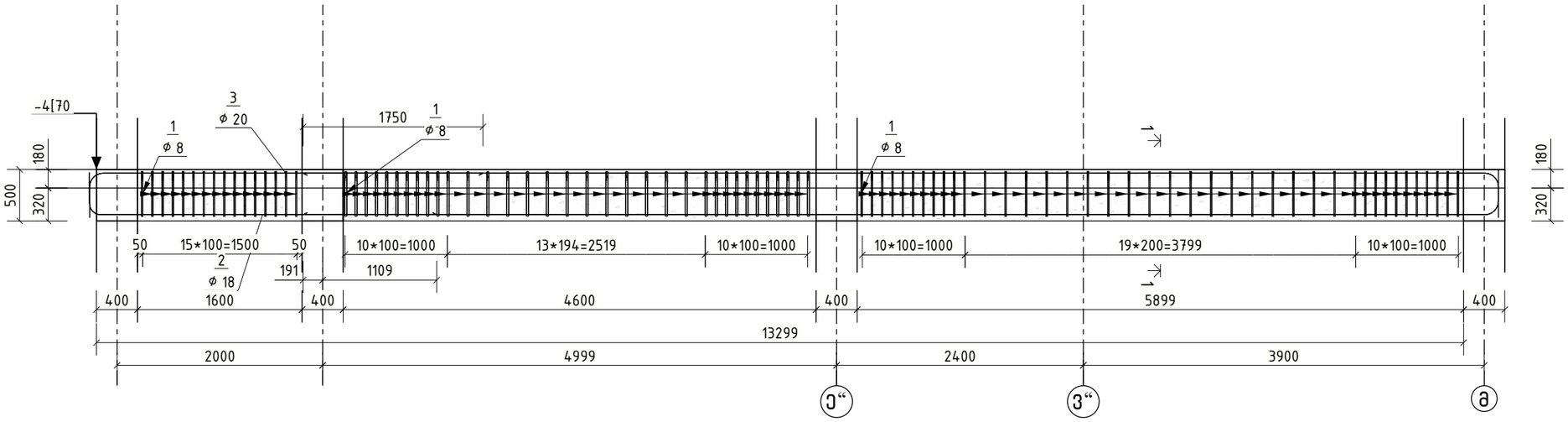

1 – 1
1:20

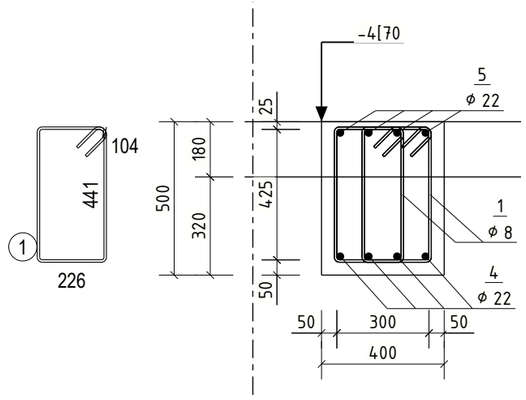

ერთი ელემენტის სპეციფიკაცია: კ–8

პოზ.	ϕ	რაოდ.	კლასი	სიგრძე (მმ)	ერთ. წონა (კგ)	წონა (კგ)	არმატურის ფორმა
1	8	180	A240	1500	0.59	106.74	45° 104 45° 441 225
2	18	4	A500C	3740	7.48	29.92	3387 419
3	20	4	A500C	4200	10.37	41.50	443 3837
4	22	4	A500C	12000	35.76	143.04	11639 443
5	22	4	A500C	12000	35.76	143.04	11639 443
					სულ:	464.2	
ბეტონის მოცულობა (მ3) კლასით: C25/30					სულ:	2.42	

კონსტრუქტორი:

შ.პ.ს“ჯი ენ პი“

ალ.ყაზბეგის გამზირი 14.ბ
0160, თბილისი
საქართველო
+995599150088
gipn.ltd@gmail.com
gnp.com.ge

პროექტის დასახელება:
დუტუ მეგრელის 61–ში მდებარე კულტურული მემკვიდრეობის ძეგლის, რეკონსტრუქცია-რეაბილი

ნახაზების კომპლექტი:

ნახაზის დასახელება:
კ–8

ნახ.№ 507

შეასრულა	შეამოწმა	მთ.კონსტრუქტორი
გ.მენთეშაშვილი	ო.ქვრივიშვილი	ო.ქვრივიშვილი

მასშტაბი	ფორმატი	თარიღი	რევიზია
1:20	420x297		

Tekla Structures

ჯ–9
1:50

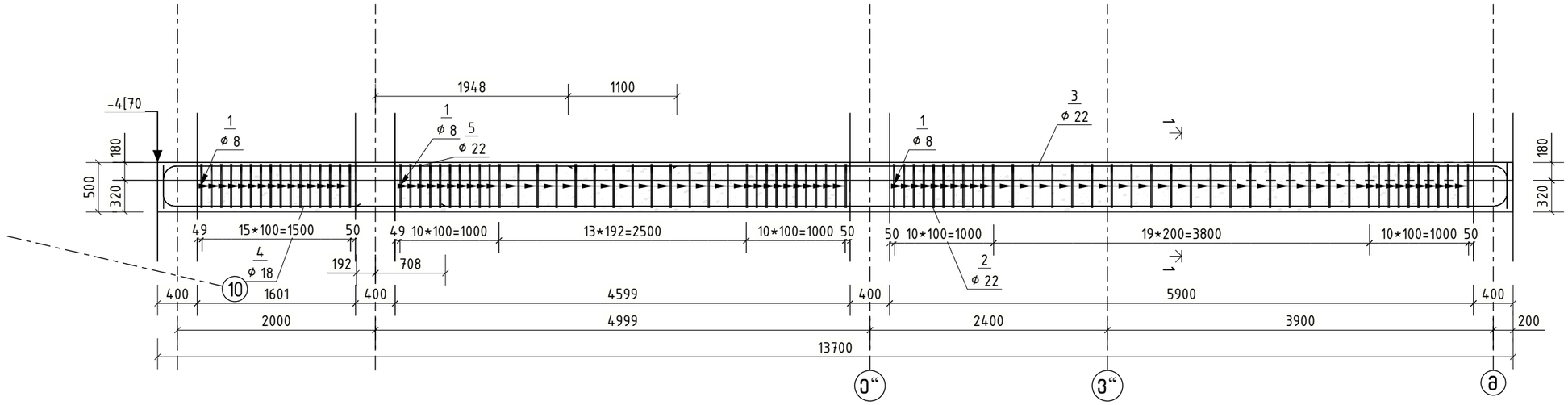

1 – 1
1:20

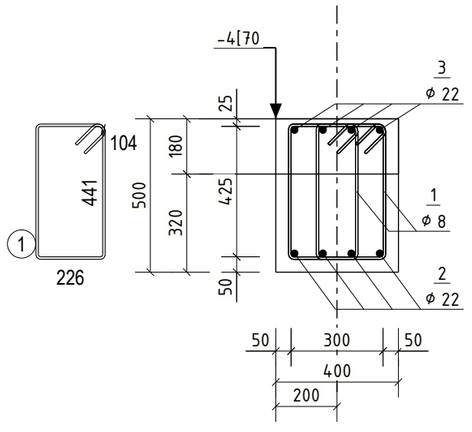

ერთი ელემენტის სპეციფიკაცია: კ–9

პოზ.	ϕ	რაოდ.	კლასი	სიგრძე (მმ)	ერთ. წონა (კგ)	წონა (კგ)	არმატურის ფორმა
1	8	180	A240	1500	0.59	106.74	45° 45° 104 441 225
2	22	4	A500C	12000	35.76	143.04	11640 443
3	22	4	A500C	9860	29.38	117.53	9500 443
4	18	4	A500C	3210	6.42	25.68	419 2859
5	22	4	A500C	5560	16.57	66.28	443 5199
					სულ:	459.3	
ბეტონის მოცულობა (მ3) კლასით: C25/30					სულ:	2.42	

კონსტრუქტორი:

შ.პ.ს“ჯი ენ პი“

ალ.ყაზბეგის გამზირი 14.ბ
0160, თბილისი
საქართველო
+995599150088
gipn.ltd@gmail.com
gnp.com.ge

პროექტის დასახელება:
დუტუ მეგრელის 61–ში მდებარე კულტურული მემკვიდრეობის ძეგლის, რეკონსტრუქცია-რეაბილი

ნახაზების კომპლექტი:

ნახაზის დასახელება:
კ–9

ნახ.№ 508

შეასრულა	შეამოწმა	მთ.კონსტრუქტორი
გ.მენთეშაშვილი	ო.ქვრივიშვილი	ო.ქვრივიშვილი

მასშტაბი	ფორმატი	თარიღი	რევიზია
1:20	420x297		

Tekla Structures

k-10

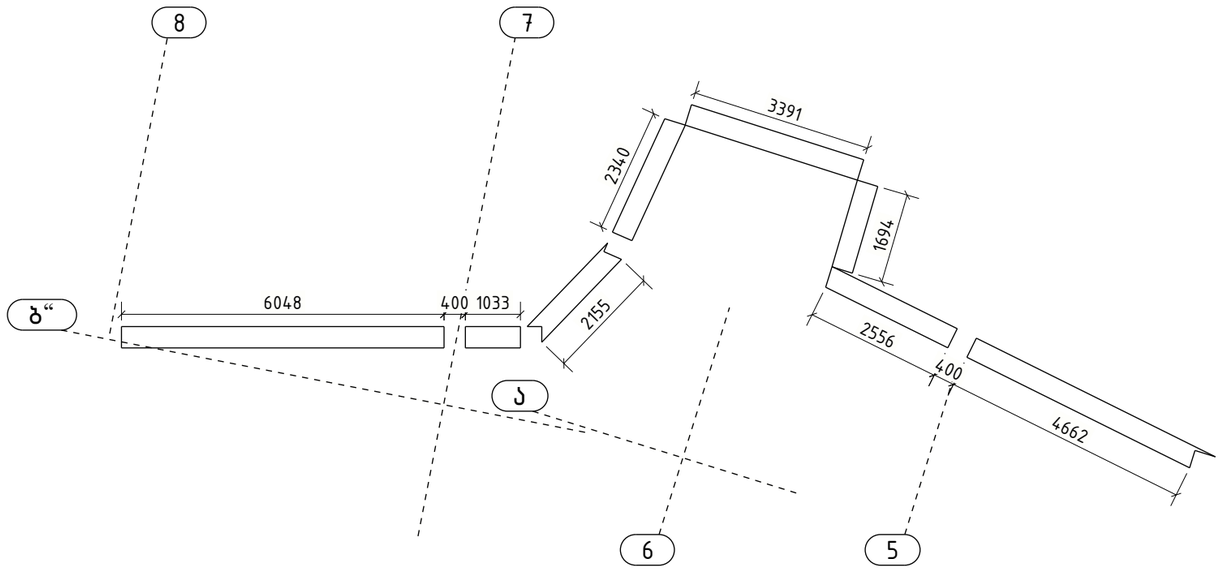

ერთი ელემენტის სპეციფიკაცია: კ-10

პოზ.	ø	რაოდ.	კლასი	სიგრძე (მმ)	ერთ. წონა (კგ)	წონა (კგ)	არმატურის ფორმა
1	22	8	A500C	8120	24.20	193.58	8122
1	22	4	A500C	6390	19.04	76.17	6398
1	22	4	A500C	6040	18.00	72.00	6048
1	22	4	A500C	4340	12.93	51.73	4340
1	22	4	A500C	4240	12.63	50.54	4240
1	22	4	A500C	3390	10.10	40.41	3391
1	22	4	A500C	3240	9.65	38.62	3241
1	22	4	A500C	3070	9.15	36.60	3074
1	22	4	A500C	2640	7.87	31.47	2644
1	22	4	A500C	2620	7.81	31.23	2624
1	22	4	A500C	2590	7.72	30.87	2594
1	22	4	A500C	1480	4.41	17.64	1482
1	22	4	A500C	1380	4.11	16.45	1382
1	8	422	A240	1500	0.59	250.25	45° 45° 441 104 225
					სულ:	937.5	
ბეტონის მოცულობა (მ3) კლასით: C25/30					სულ:	4.75	

1 – 1
1:20

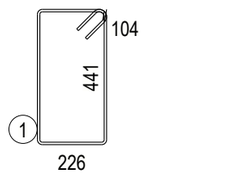

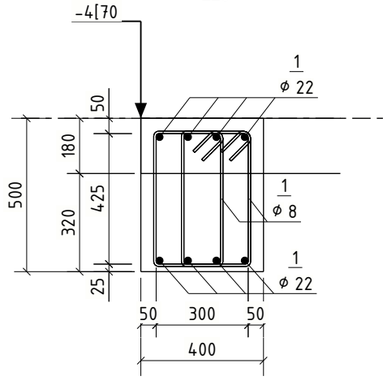

კონსტრუქტორი:

შ.პ.ს "ჯი ენ პი"

ალ.ყაზბეგის გამზირი 14ბ
0160, თბილისი
საქართველო
+995599150088
gipn.ltd@gmail.com
gnp.com.ge

პროექტის დასახელება:
დუტუ მეგრელის 61–ში მდებარე კულტურული მემკვიდრეობის ძეგლის, რეკონსტრუქცია-რეაბილი

ნახაზების კომპლექტი:

ნახაზის დასახელება:
კ-10

ნახ.№ 509

შეასრულა	შეამოწმა	მთ.კონსტრუქტორი
გ.მენთეშაშვილი	ო.ქვრივიშვილი	ო.ქვრივიშვილი

მასშტაბი	ფორმატი	თარიღი	რევიზია
1:20	420x297		

Tekla Structures

k-11

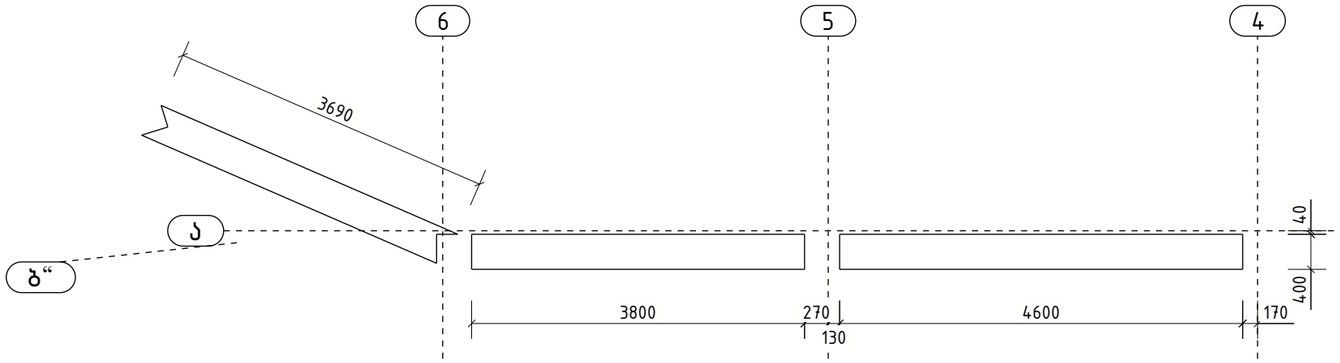

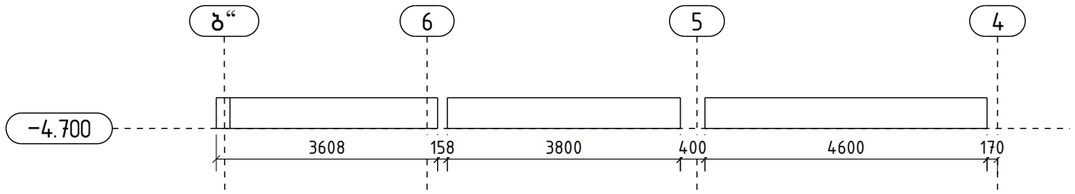

1 – 1
1:20

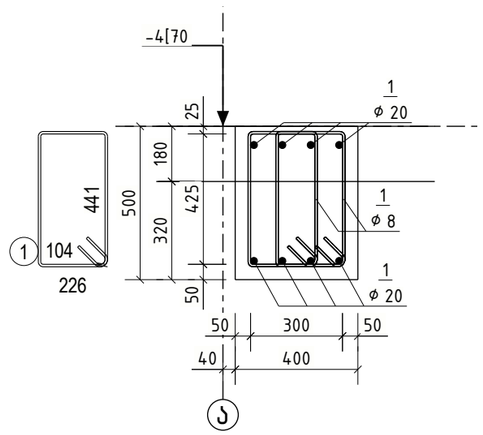

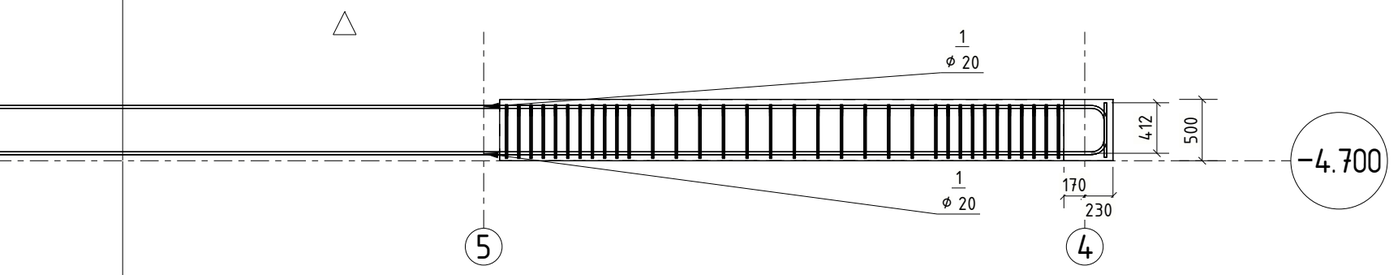

ერთი ელემენტის სპეციფიკაცია: კ–11

პოზ.	ϕ	რაოდ.	კლასი	სიგრძე (მმ)	ერთ. წონა (კგ)	წონა (კგ)	არმატურის ფორმა
1	20	4	A500C	10520	25.98	103.94	10170, 423
1	20	4	A500C	10510	25.96	103.84	10160, 423
1	20	4	A500C	5400	13.34	53.35	443, 5040
1	20	4	A500C	5220	12.89	51.57	4858, 443
1	8	186	A240	1500	0.59	110.30	45°, 104, 45°, 441, 225
					სულ:	423.0	
ბეტონის მოცულობა (მ3) კლასით: C25/30					სულ:	2.38	

კონსტრუქტორი:

შ.პ.ს“ჯი ენ პი“

ალ.ყაზბეგის გამზირი 14.ბ
0160, თბილისი
საქართველო
+995599150088
gipn.ltd@gmail.com
gnp.com.ge

პროექტის დასახელება:
დუტუ მეგრელის 61–ში მდებარე კულტურული მემკვიდრეობის ძეგლის, რეკონსტრუქცია-რეაბილი

ნახაზების კომპლექტი:

ნახაზის დასახელება:
კ–11

ნახ.№ 510

შეასრულა	შეამოწმა	მთ.კონსტრუქტორი
გ.გენთეშაშვილი	ო.ქვრივიშვილი	ო.ქვრივიშვილი

მასშტაბი	ფორმატი	თარიღი	რევიზია
1:20	420x297		

Tekla Structures

ჯ–12
1:50

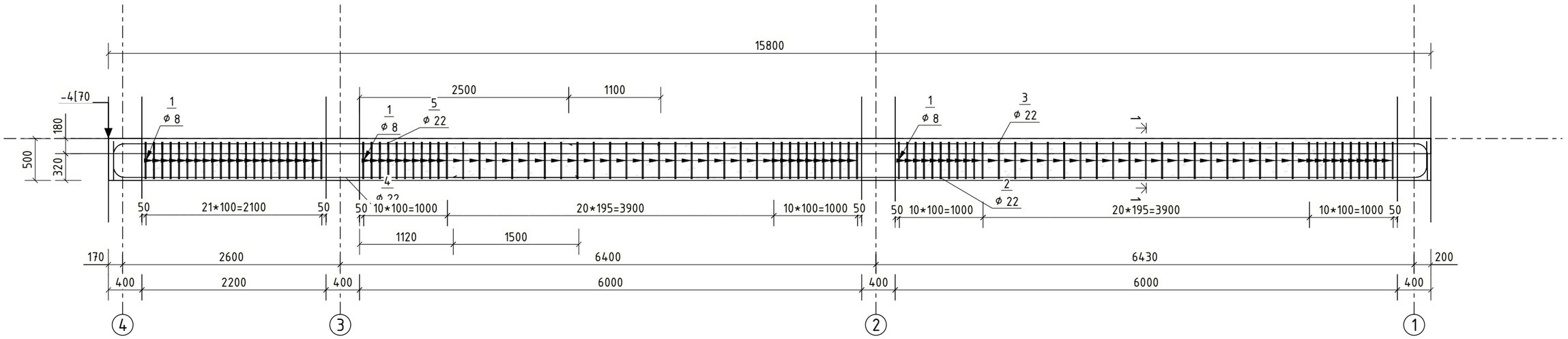

1 – 1
1:20

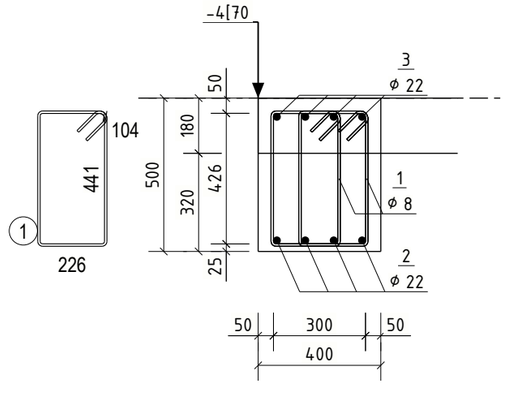

ერთი ელემენტის სპეციფიკაცია: კ–12

პოზ.	ϕ	რაოდ.	კლასი	სიგრძე (მმ)	ერთ. წონა (კგ)	წონა (კგ)	არმატურის ფორმა
1	8	208	A240	1500	0.59	123.34	45° 45° 104 441 225
2	22	4	A500C	12000	35.76	143.04	11641 443
3	22	4	A500C	10630	31.68	126.71	10270 443
4	22	4	A500C	5930	17.67	70.68	443 5569
5	22	4	A500C	6910	20.59	82.37	6549 443
					სულ:	546.1	
ბეტონის მოცულობა (მ3) კლასით: C25/30					სულ:	2.84	

კონსტრუქტორი:

შ.პ.ს "ჯი ენ პი"

ალ.ყაზბეგის გამზირი 14.ბ
0160, თბილისი
საქართველო
+995599150088
gipn.ltd@gmail.com
gnp.com.ge

პროექტის დასახელება:
დუტუ მეგრელის 61–ში მდებარე კულტურული მემკვიდრეობის ძეგლის, რეკონსტრუქცია–რეაბილი

ნახაზების კომპლექტი:

ნახაზის დასახელება:
კ–12

ნახ.№ 511

შეასრულა	შეამოწმა	მთ.კონსტრუქტორი
გ.მენთეშაშვილი	ო.ქვრივიშვილი	ო.ქვრივიშვილი

მასშტაბი	ფორმატი	თარიღი	რევიზია
1:20	420x297		

Tekla Structures

კ–13
1:50

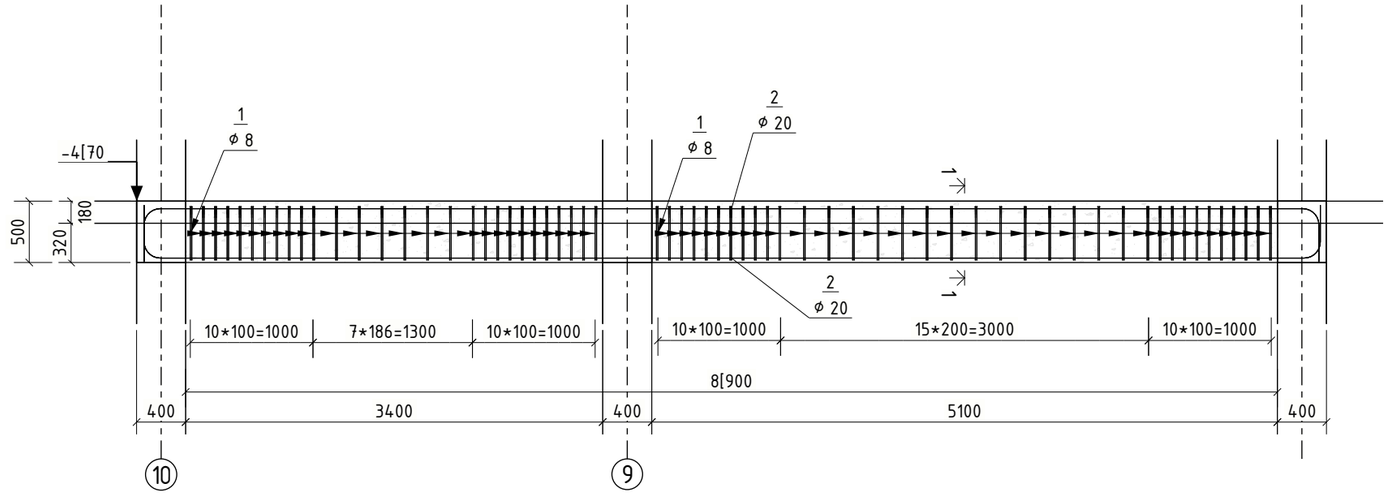

1 – 1
1:20

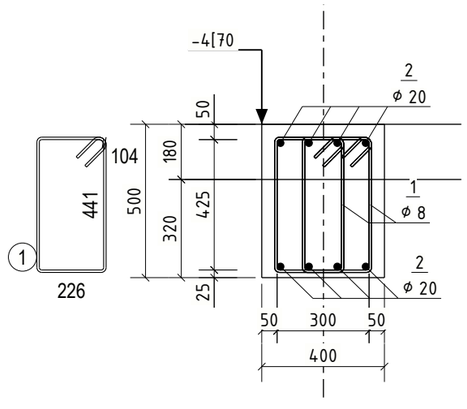

ერთი ელემენტის სპეციფიკაცია: კ–13

პოზ.	ϕ	რაოდ.	კლასი	სიგრძე (მმ)	ერთ. წონა (კგ)	წონა (კგ)	არმატურის ფორმა
1	8	128	A240	1500	0.59	75.90	45° 45° 104 441 225
2	20	4	A500C	10330	25.52	102.06	9611 443
2	20	4	A500C	10320	25.49	101.96	9600 443
					სულ:	279.9	
ბეტონის მოცულობა (მ3) კლასით: C25/30					სულ:	1.70	

კონსტრუქტორი:

შ.პ.ს "ჯი ენ პი"
ალ.ყაზბეგის გამზირი 14.ბ
0160, თბილისი
საქართველო
+995599150088
gipn.ltd@gmail.com
gnp.com.ge

პროექტის დასახელება:
დუტუ მეგრელის 61–ში მდებარე კულტურული მემკვიდრეობის ძეგლის, რეკონსტრუქცია–რეაბილი

ნახაზების კომპლექტი:

ნახაზის დასახელება:
კ–13

ნახ.№ 512

შეასრულა	შეამოწმა	მთ.კონსტრუქტორი
გ.მენთეშაშვილი	ო.ქვრივიშვილი	ო.ქვრივიშვილი

მასშტაბი	ფორმატი	თარიღი	რევიზია
1:20	420x297		

Tekla Structures

k-14

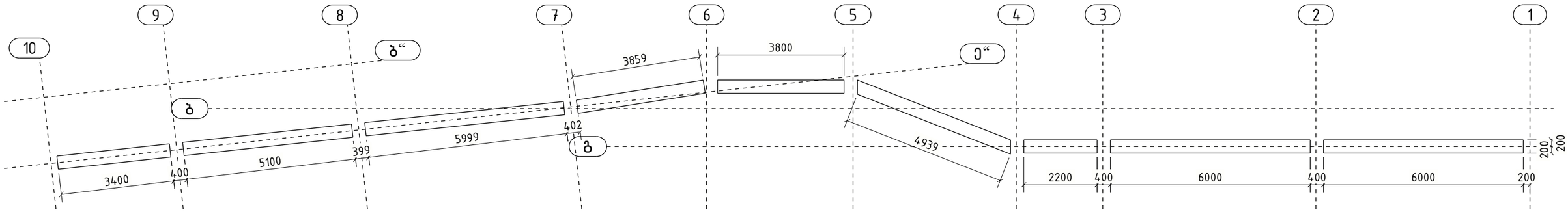

ერთი ელემენტის სპეციფიკაცია: კ-14

პოზ.	ø	რაოდ.	კლასი	სიგრძე (მმ)	ერთ. წონა (კგ)	წონა (კგ)	არმატურის ფორმა
1	22	8	A500C	7780	23.18	185.47	7782
1	22	4	A500C	6750	20.11	80.46	6750
1	22	4	A500C	6400	19.07	76.29	6400
1	22	4	A500C	5290	15.76	63.06	5299
1	22	4	A500C	4940	14.72	58.88	4949
1	22	4	A500C	4550	13.56	54.24	4550
1	22	4	A500C	4200	12.52	50.06	4200
1	22	4	A500C	10140	30.22	120.87	443, 9785
1	22	4	A500C	9790	29.17	116.70	9435, 443
1	22	4	A500C	6910	20.59	82.37	6549, 443
1	22	4	A500C	5930	17.67	70.68	443, 5569
1	8	610	A240	1500	0.59	361.73	45°, 45°, 104, 441, 225
2	22	4	A500C	12000	35.76	143.04	11641, 443
2	22	4	A500C	10630	31.68	126.71	10270, 443
					სულ:	1590.6	
ბეტონის მოცულობა (მ3) კლასით: C25/30					სულ:	8.26	

1 – 1
1:20

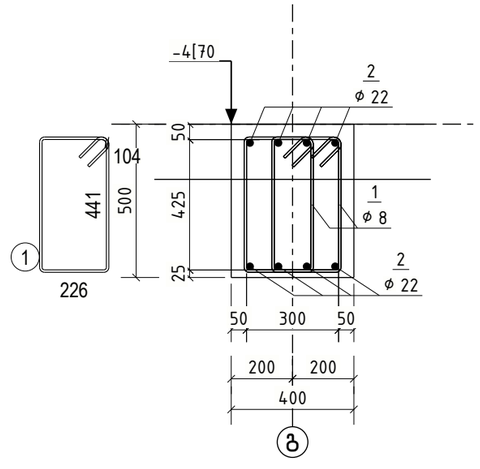

კონსტრუქტორი:

შ.პ.ს“ჯი ენ პი“

ალ.ყაზბეგის გამზირი 14ბ
0160, თბილისი
საქართველო
+995599150088
gipn.ltd@gmail.com
gnp.com.ge

პროექტის დასახელება:
დუტუ მეგრელის 61–ში მდებარე კულტურული მემკვიდრეობის ძეგლის, რეკონსტრუქცია–რეაბილი

ნახაზების კომპლექტი:

ნახაზის დასახელება:
კ-14

ნახ.№ 513

შეასრულა	შეამოწმა	მთ.კონსტრუქტორი
გ.მენთეშაშვილი	ო.ქვრივიშვილი	ო.ქვრივიშვილი

მასშტაბი	ფორმატი	თარიღი	რევიზია
1:20	420x297		

Tekla Structures

k-15

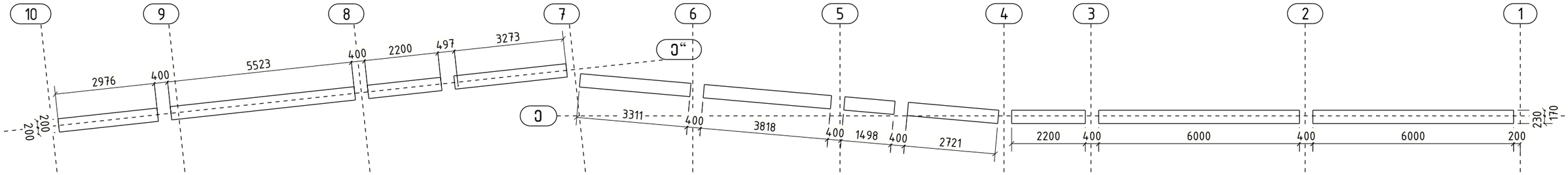

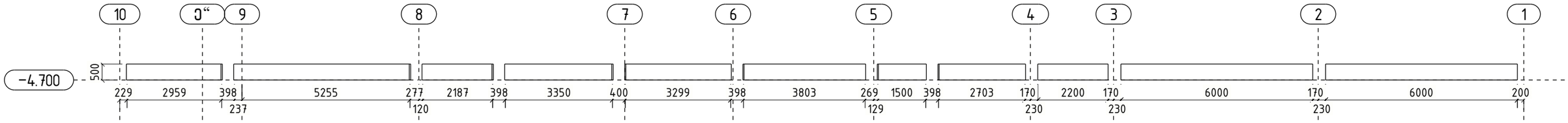

ერთი ელემენტის სპეციფიკაცია: კ-15

პოზ.	⌀	რაოდ.	კლასი	სიგრძე (მმ)	ერთ. წონა (კგ)	წონა (კგ)	არმატურის ფორმა
1	22	4	A500C	9350	27.86	111.45	9349
1	22	4	A500C	8370	24.94	99.77	8369
1	22	4	A500C	16400	48.87	195.49	16043, 443
1	22	4	A500C	16380	48.81	195.25	16019, 443
1	22	12	A500C	12000	35.76	429.12	443, 11644
1	22	4	A500C	10630	31.68	126.71	10270, 443
1	8	642	A240	1500	0.59	380.71	45°, 45°, 104, 441, 225
					სულ:	1538.5	
ბეტონის მოცულობა (მ3) კლასით: C25/30					სულ:	7.92	

1 – 1
1:20

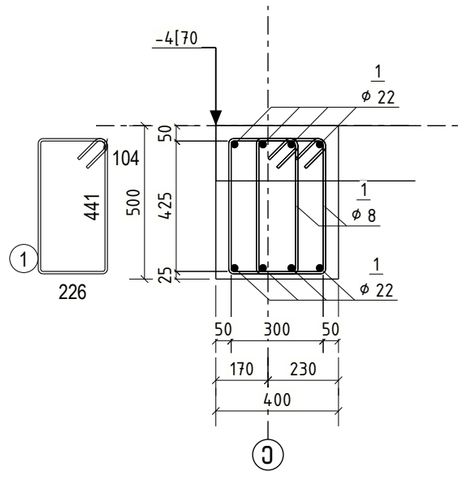

კონსტრუქტორი:

შ.პ.ს“ჯი ენ პი“

ალ.ყაზბეგის გამზირი 14.ბ
0160, თბილისი
საქართველო
+995599150088
gipn.ltd@gmail.com
gnp.com.ge

პროექტის დასახელება:
დუტუ მეგრელის 61–ში მდებარე კულტურული მემკვიდრეობის ძეგლის, რეკონსტრუქცია-რეაბილი

ნახაზების კომპლექტი:

ნახაზის დასახელება:
კ-15

ნახ.№ 514

შეასრულა	შეამოწმა	მთ.კონსტრუქტორი
გ.მენთეშაშვილი	ო.ქვრივიშვილი	ო.ქვრივიშვილი

მასშტაბი	ფორმატი	თარიღი	რევიზია
1:20	420x297		

Tekla Structures

კ-16
1:50

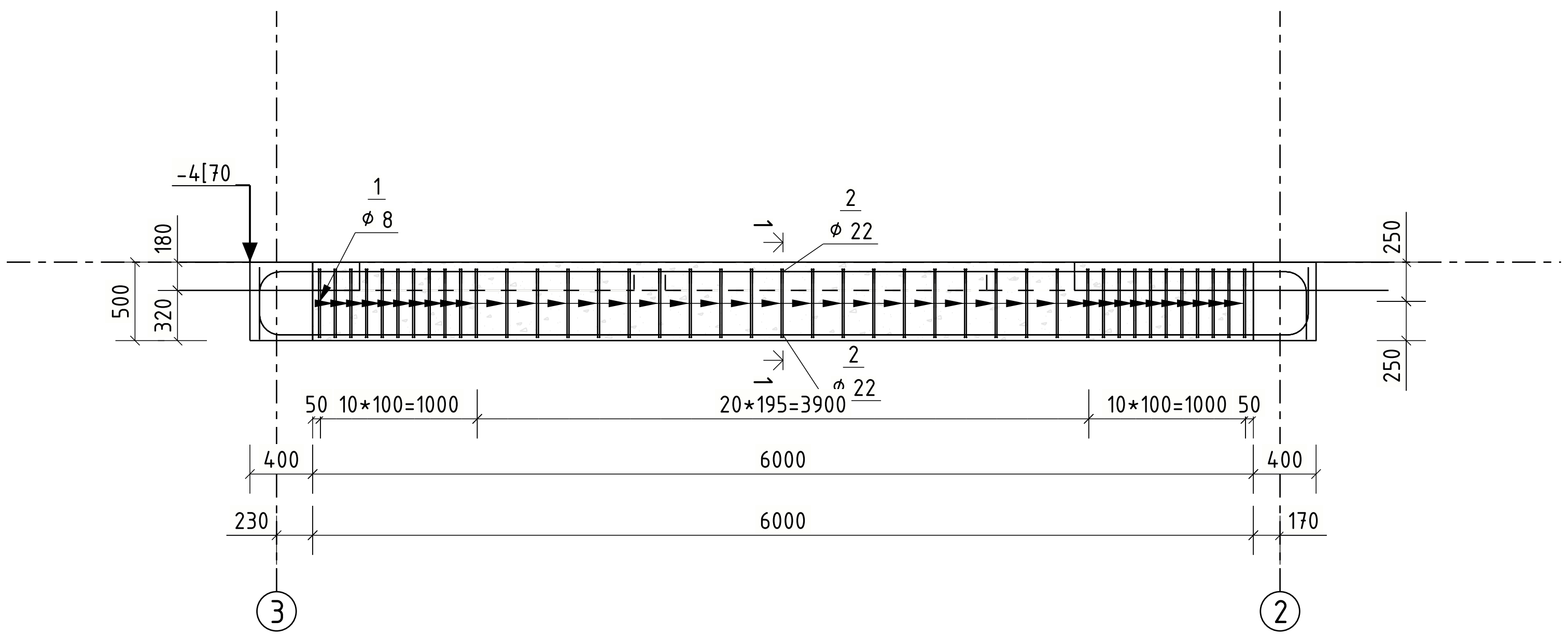

1-1
1:20

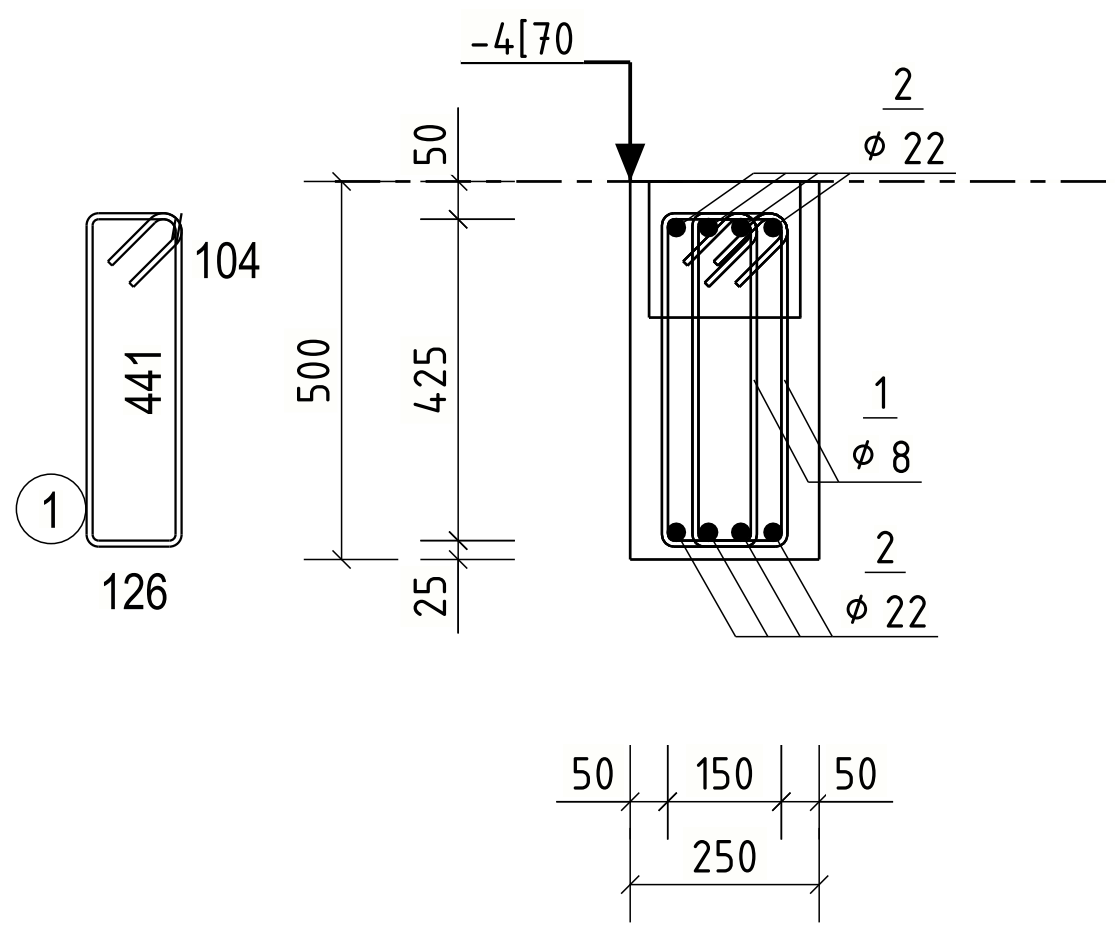

ერთი ელემენტის სპეციფიკაცია: კ-16

პოზ.	ϕ	რაოდ.	კლასი	სიგრძე (მმ)	ერთ. წონა (კგ)	წონა (კგ)	არმატურის ფორმა
1	8	82	A240	1300	0.51	42.07	45° 45° 104 441 125
2	22	4	A500C	7430	22.14	88.56	6711 443
2	22	4	A500C	7420	22.11	88.45	6699 443
					სულ:	219.1	
ბეტონის მოცულობა (მ3) კლასით:Conc***					სულ:	0.75	

კონსტრუქტორი:
შ.პ.ს"ჯი ენ პი"
ალ.ყაზბეგის გამზირი 14.ბ
0160, თბილისი
საქართველო
+995599150088
gipn.ltd@gmail.com
gnp.com.ge

პროექტის დასახელება:
დუტუ მეგრელის 61-ში მდებარე კულტურული მემკვიდრეობის ძეგლის, რეკონსტრუქცია-რეაბილი

ნახაზების კომპლექტი:

ნახაზის დასახელება:
კ-16

ნახ.№ 515

შეასრულა	შეამოწმა	მთ.კონსტრუქტორი
გ.მენთეშაშვილი	ო.ქვრივიშვილი	ო.ქვრივიშვილი

მასშტაბი	ფორმატი	თარიღი	რევიზია
1:20	420x297		

Tekla Structures

ჯ–17
1:50

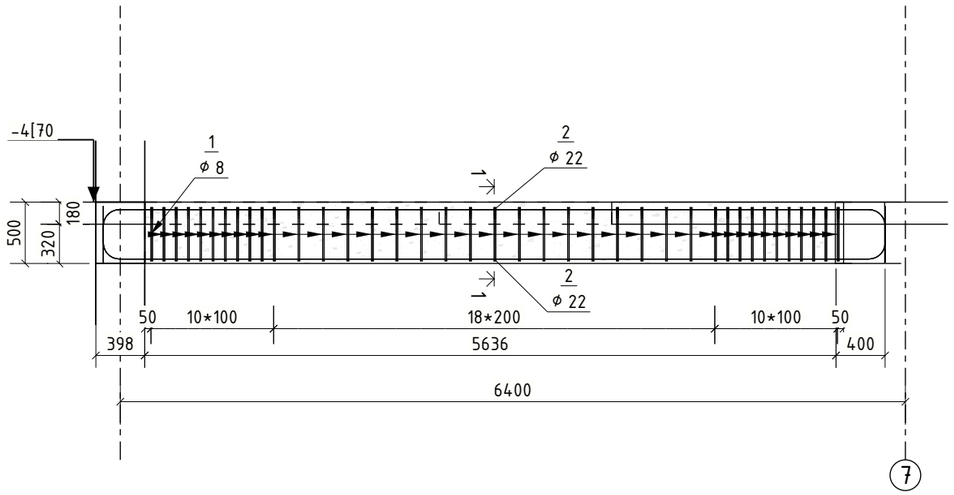

1 – 1
1:20

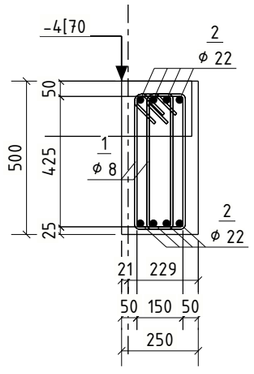

ერთი ელემენტის სპეციფიკაცია: კ–17

პოზ.	ф	რაოდ.	კლასი	სიგრძე (მმ)	ერთ. წონა (კგ)	წონა (კგ)	არმატურის ფორმა
1	8	78	A240	1300	0.51	40.01	45° 104 45° 441 125
2	22	8	A500C	7120	21.22	169.74	6396 443
					სულ:	209.8	
ბეტონის მოცულობა (მ3) კლასით:Conc***					სულ:	0.71	

კონსტრუქტორი:

GNP
შ.პ.ს "ჯი ენ პი"
ალ.ყაზბეგის გამზირი 14.ბ
0160, თბილისი
საქართველო
+995599150088
gipn.ltd@gmail.com
gnp.com.ge

პროექტის დასახელება:
დუტუ მეგრელის 61–ში მდებარე კულტურული მემკვიდრეობის ძეგლის, რეკონსტრუქცია–რეაბილი

ნახაზების კომპლექტი:

ნახაზის დასახელება:
კ–17

ნახ.№ 516

შეასრულა	შეამოწმა	მთ.კონსტრუქტორი
გ.მენთეშაშვილი	ო.ქვრივიშვილი	ო.ქვრივიშვილი

მასშტაბი	ფორმატი	თარიღი	რევიზია
1:20	420x297		

Tekla Structures

k-18

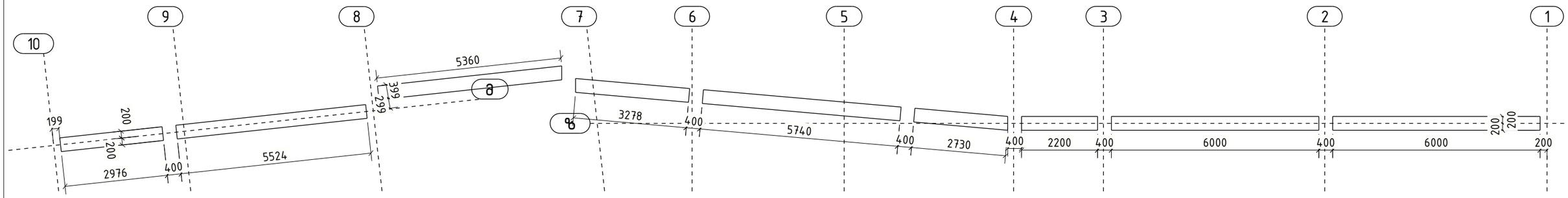

გვერდითი ჭრილი

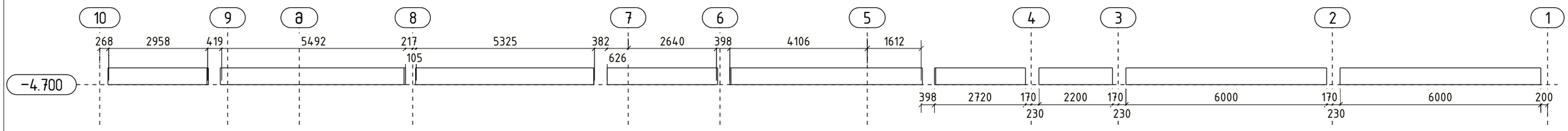

ერთი ელემენტის სპეციფიკაცია: კ-18

პოზ.	ϕ	რაოდ.	კლასი	სიგრძე (მმ)	ერთ. წონა (კგ)	წონა (კგ)	არმატურის ფორმა
1	22	4	A500C	9350	27.86	111.45	9349
1	22	4	A500C	8370	24.94	99.77	8369
1	22	12	A500C	12000	35.76	429.12	11641, 443
1	22	4	A500C	10630	31.68	126.71	10270, 443
1	22	8	A500C	6740	20.09	160.68	6016, 443
1	20	4	A500C	10330	25.52	102.06	9611, 443
1	20	4	A500C	10320	25.49	101.96	9600, 443
1	8	596	A240	1500	0.59	353.43	45°, 104, 45°, 441, 225
					სულ:	1485.2	
ბეტონის მოცულობა (მ3) კლასით: C25/30					სულ:	7.96	

1 – 1
1:20

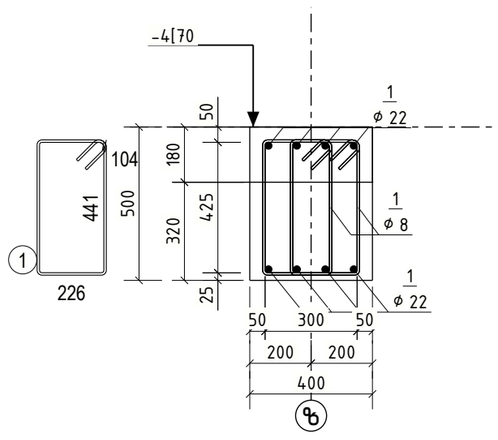

კონსტრუქტორი:

შ.პ.ს "ჯი ენ პი"

ალ.ყაზბეგის გამზირი 14.ბ
0160, თბილისი
საქართველო
+995599150088
gipn.ltd@gmail.com
gnp.com.ge

პროექტის დასახელება:
დუტუ მეგრელის 61–ში მდებარე კულტურული მემკვიდრეობის ძეგლის, რეკონსტრუქცია-რეაბილი

ნახაზების კომპლექტი:

ნახაზის დასახელება:
კ-18

ნახ.№ 517

შეასრულა	შეამოწმა	მთ.კონსტრუქტორი
გ.მენთეშაშვილი	ო.ქვრივიშვილი	ო.ქვრივიშვილი

მასშტაბი	ფორმატი	თარიღი	რევიზია
1:20	420x297		

Tekla Structures

კ–19
1:55

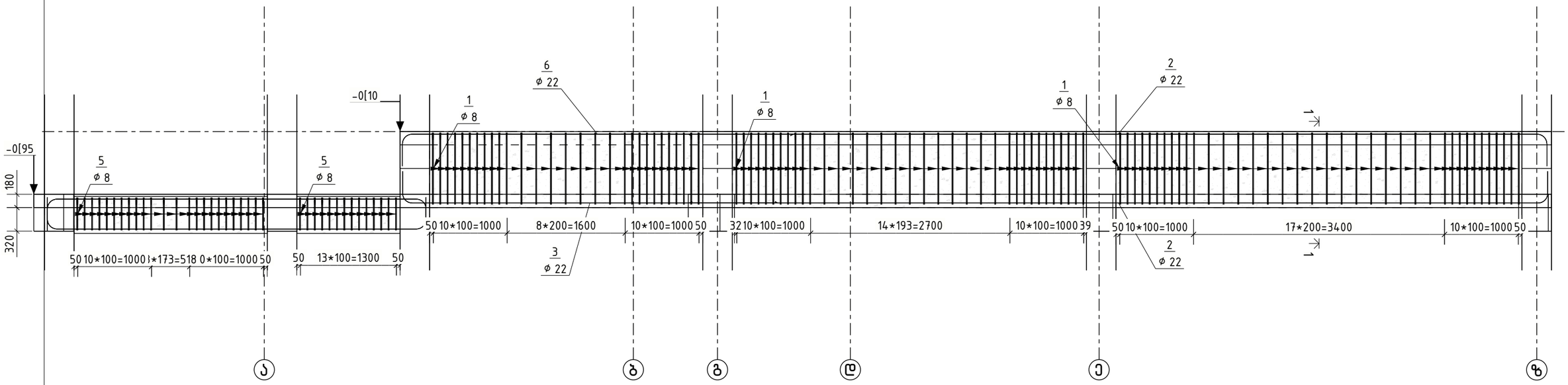

1 – 1
1:20

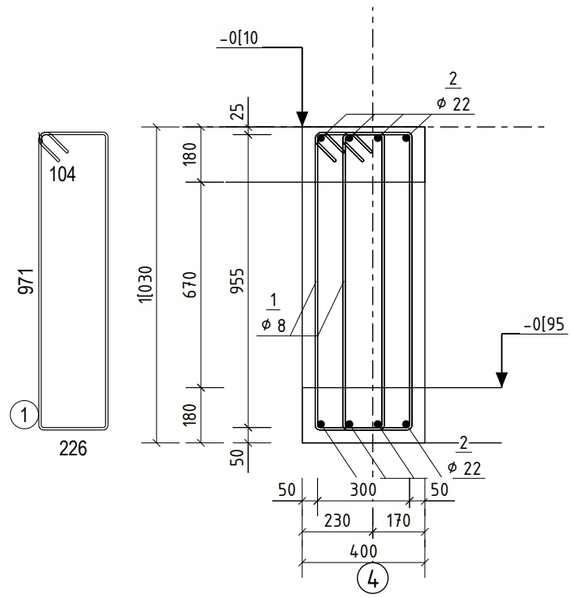

ერთი ელემენტის სპეციფიკაცია: კ–19

პოზ.	ϕ	რაოდ.	კლასი	სიგრძე (მმ)	ერთ. წონა (კგ)	წონა (კგ)	არმატურის ფორმა
1	8	204	A240	2560	1.01	206.24	45° 104 45° 971 225
2	22	8	A500C	12000	35.76	286.08	443 11642
3	22	4	A500C	5450	16.24	64.96	443 5096
4	18	8	A500C	5870	11.74	93.92	439 5147
5	8	76	A240	1500	0.59	45.07	45° 104 45° 441 225
6	22	4	A500C	5670	16.90	67.59	5306 443
					სულ:	763.9	
ბეტონის მოცულობა (მ3) კლასით: C25/30					სულ:	6.57	

კონსტრუქტორი:	
შ.პ.ს "ჯი ენ პი"	ალ.ყაზბეგის გამზირი 14.ბ 0160, თბილისი საქართველო +995599150088 gipn.ltd@gmail.com gnp.com.ge
პროექტის დასახელება:	დუტუ მეგრელის 61–ში მდებარე კულტურული მემკვიდრეობის ძეგლის, რეკონსტრუქცია-რეაბილი
ნახაზების კომპლექტი:	
ნახაზის დასახელება:	კ–19
ნახ.№	518

შეასრულა	შეამოწმა	მთ.კონსტრუქტორი
გ.მენთეშაშვილი	ო.ქვრივიშვილი	ო.ქვრივიშვილი

მასშტაბი	ფორმატი	თარიღი	რევიზია
1:20	420x297		

Tekla Structures

ჯ–20
1:50

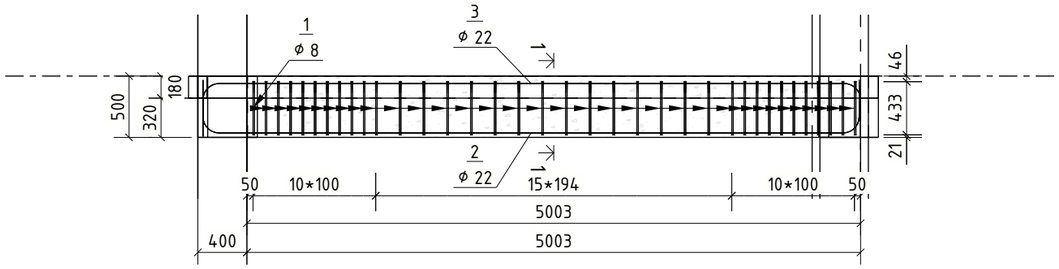

1 – 1
1:20

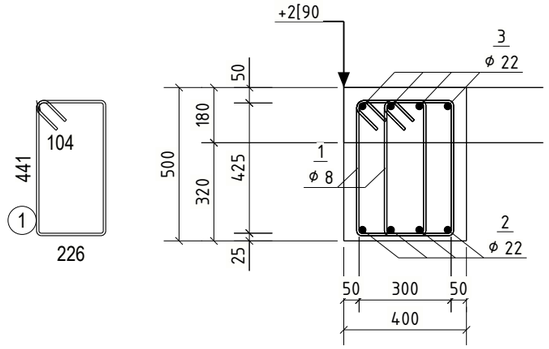

ერთი ელემენტის სპეციფიკაცია: კ–20

პოზ.	Φ	რაოდ.	კლასი	სიგრძე (მმ)	ერთ. წონა (კგ)	წონა (კგ)	არმატურის ფორმა
1	8	72	A240	1500	0.59	42.70	45° 104 45° 441 225
2	22	4	A500C	6090	18.15	72.59	5372 443
3	22	4	A500C	6110	18.21	72.83	5383 443
					სულ:	188.1	
ბეტონის მოცულობა (მ3) კლასით: C25/30					სულ:	0.93	

კონსტრუქტორი:	
შ.პ.ს "ჯი ენ პი"	ალ.ყაზბეგის გამზირი 14.ბ 0160, თბილისი საქართველო +995599150088 gipn.ltd@gmail.com gnp.com.ge
პროექტის დასახელება:	დუტუ მეგრელის 61–ში მდებარე კულტურული მემკვიდრეობის ძეგლის, რეკონსტრუქცია-რეაბილი
ნახაზების კომპლექტი:	
ნახაზის დასახელება:	კ–20
ნახ.№	519

შეასრულა	შეამოწმა	მთ.კონსტრუქტორი
გ.მენთეშაშვილი	ო.ქვრივიშვილი	ო.ქვრივიშვილი

მასშტაბი	ფორმატი	თარიღი	რევიზია
1:20	420x297		

Tekla Structures

ჯ-21
1:50

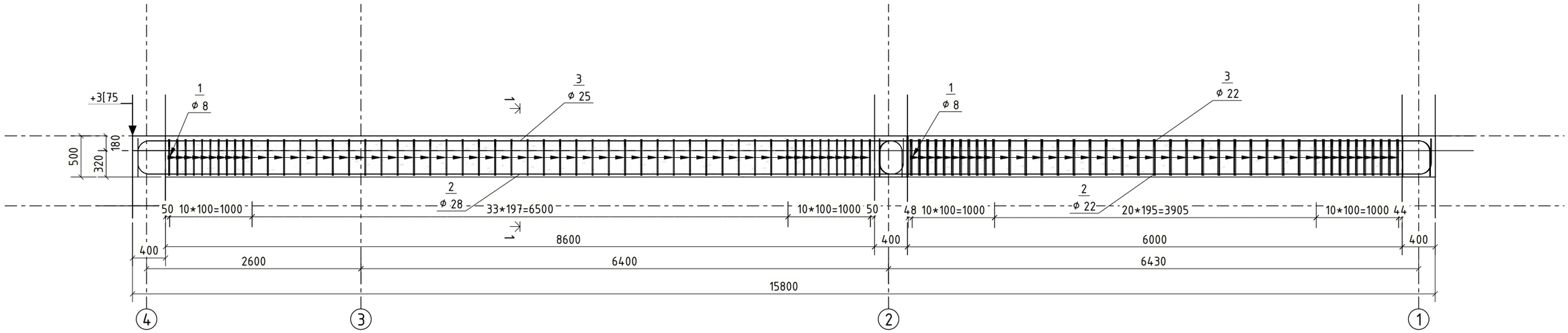

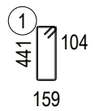

ერთი ელემენტის სპეციფიკაცია: კ-21

პოზ.	ф	რაოდ.	კლასი	სიგრძე (მმ)	ერთ. წონა (კგ)	წონა (კგ)	არმატურის ფორმა
1	8	82	A240	1500	0.59	48.63	45° 441, 45° 104, 225
1	8	108	A240	1360	0.54	58.00	45° 441, 45° 104, 159
2	28	4	A500C	10030	48.65	194.58	9314, 449
2	22	4	A500C	7440	22.17	88.68	6716, 443
3	25	4	A500C	10020	38.58	154.31	9299, 449
3	22	4	A500C	7430	22.14	88.56	6705, 443
					სულ:	632.8	
ბეტონის მოცულობა (მ3) კლასით:Conc***					სულ:	2.49	

1 – 1
1:20

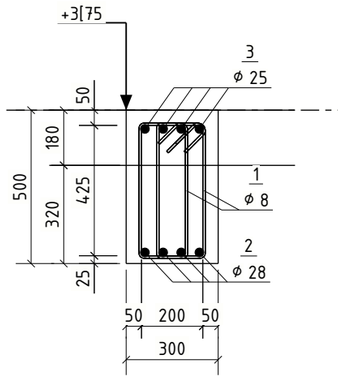

კონსტრუქტორი:

შ.პ.ს "ჯი ენ პი"

ალ.ყაზბეგის გამზირი 14.ბ
0160, თბილისი
საქართველო
+995599150088
gipn.ltd@gmail.com
gnp.com.ge

პროექტის დასახელება:
დუტუ მეგრელის 61–ში მდებარე კულტურული მემკვიდრეობის ძეგლის, რეკონსტრუქცია-რეაბილი

ნახაზების კომპლექტი:

ნახაზის დასახელება:
კ-21

ნახ.№ 520

შეასრულა	შეამოწმა	მთ.კონსტრუქტორი
გ.მენთეშაშვილი	ო.ქვრივიშვილი	ო.ქვრივიშვილი

მასშტაბი	ფორმატი	თარიღი	რევიზია
1:20	420x297		

Tekla Structures

k-22

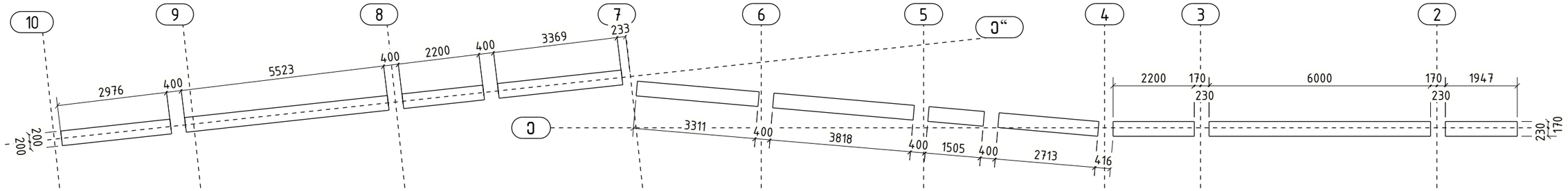

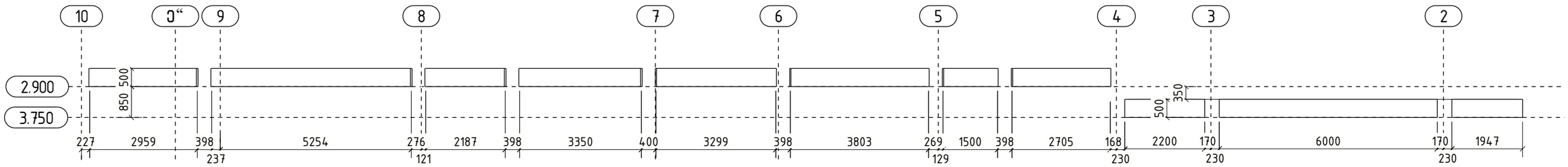

ერთი ელემენტის სპეციფიკაცია: კ-22

პოზ.	⌀	რაოდ.	კლასი	სიგრძე (მმ)	ერთ. წონა (კგ)	წონა (კგ)	არმატურის ფორმა
	8	596	A240	1470	0.58	346.28	225, 437
	22	4	A500C	12680	37.79	151.14	12683
	22	4	A500C	12570	37.46	149.84	12575
	22	4	A500C	12420	37.01	148.05	443, 12062
	22	4	A500C	12330	36.74	146.97	11972, 443
	22	4	A500C	11850	35.31	141.25	11529, 243
	22	4	A500C	11840	35.28	141.13	11519, 243
	22	4	A500C	6720	20.03	80.10	6392, 243
	22	4	A500C	6580	19.61	78.43	6259, 243
					სულ:	1383.2	
ბეტონის მოცულობა (მ3) კლასით: C25/30					სულ:	7.11	

1 – 1
1:20

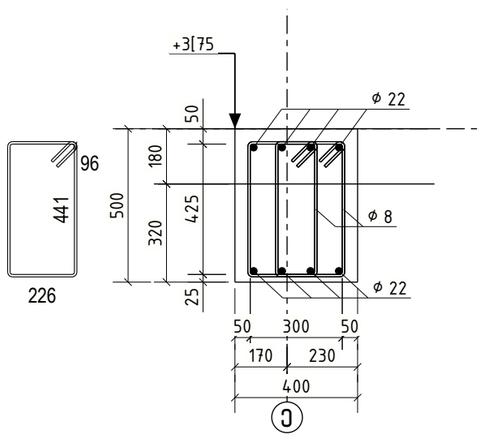

კონსტრუქტორი:

შ.პ.ს“ჯი ენ პი“

ალ.ყაზბეგის გამზირი 14.ბ
0160, თბილისი
საქართველო
+995599150088
gipn.ltd@gmail.com
gnp.com.ge

პროექტის დასახელება:
დუტუ მეგრელის 61–ში მდებარე კულტურული მემკვიდრეობის ძეგლის, რეკონსტრუქცია-რეაბილი

ნახაზების კომპლექტი:

ნახაზის დასახელება:
კ-22

ნახ.№ 521

შეასრულა	შეამოწმა	მთ.კონსტრუქტორი
გ.მენთეშაშვილი	ო.ქვრივიშვილი	ო.ქვრივიშვილი

მასშტაბი	ფორმატი	თარიღი	რევიზია
1:20	420x297		

Tekla Structures

k-23

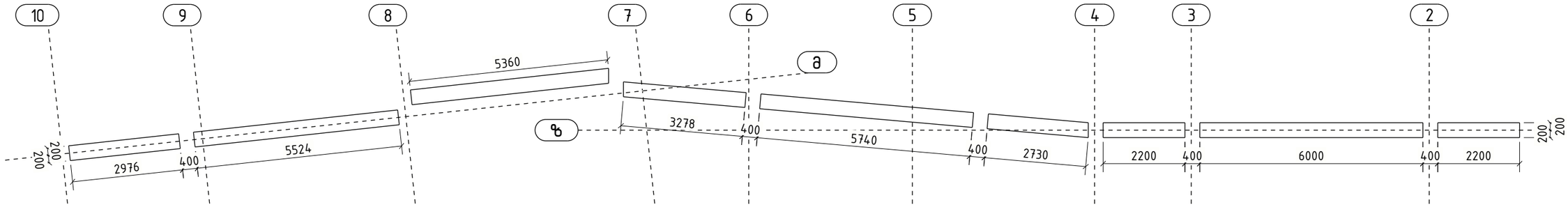

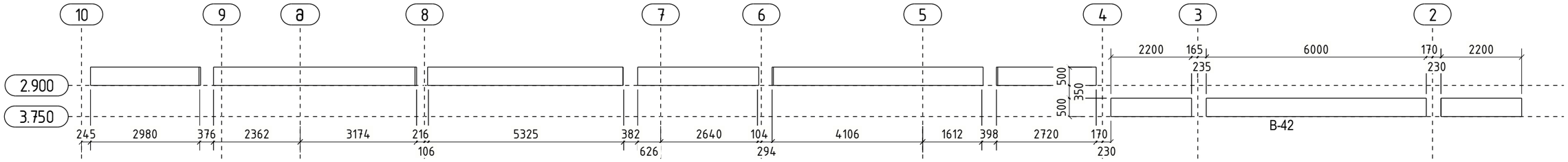

ერთი ელემენტის სპეციფიკაცია: კ-23

პოზ.	∅	რაოდ.	კლასი	სიგრძე (მმ)	ერთ. წონა (კგ)	წონა (კგ)	არმატურის ფორმა
	8	560	A240	1470	0.58	325.36	225, 437
	22	4	A500C	12020	35.82	143.28	12023
	22	4	A500C	12010	35.79	143.16	12017
	22	4	A500C	12350	36.80	147.21	443, 11992
	22	4	A500C	12340	36.77	147.09	11979, 443
	22	4	A500C	12270	36.56	146.26	11550, 443
	22	4	A500C	12180	36.30	145.18	11459, 443
	22	4	A500C	7680	22.89	91.54	7325, 443
	22	4	A500C	7560	22.53	90.12	7200, 443
					სულ:	1379.2	
ბეტონის მოცულობა (მ3) კლასით: C25/30					სულ:	7.20	

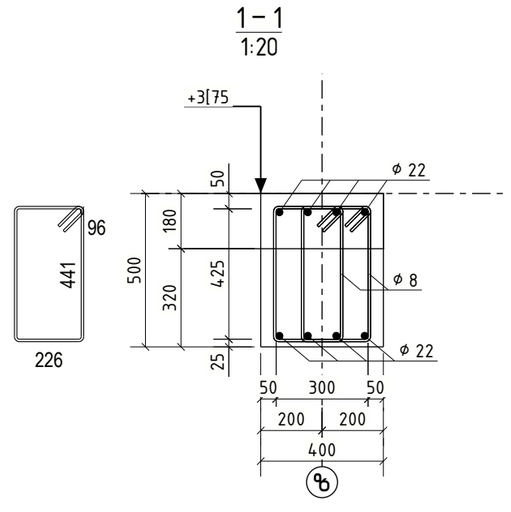

კონსტრუქტორი:

შ.პ.ს "ჯი ენ პი"

ალ.ყაზბეგის გამზირი 14.ბ
0160, თბილისი
საქართველო
+995599150088
gipn.ltd@gmail.com
gnp.com.ge

პროექტის დასახელება:
დუტუ მეგრელის 61–ში მდებარე კულტურული მემკვიდრეობის ძეგლის, რეკონსტრუქცია-რეაბილი

ნახაზების კომპლექტი:

ნახაზის დასახელება:
კ-23

ნახ.№ 522

შეასრულა	შეამოწმა	მთ.კონსტრუქტორი
გ.მენთეშაშვილი	ო.ქვრივიშვილი	ო.ქვრივიშვილი

მასშტაბი	ფორმატი	თარიღი	რევიზია
1:20	420x297		

Tekla Structures

3–24
1:50

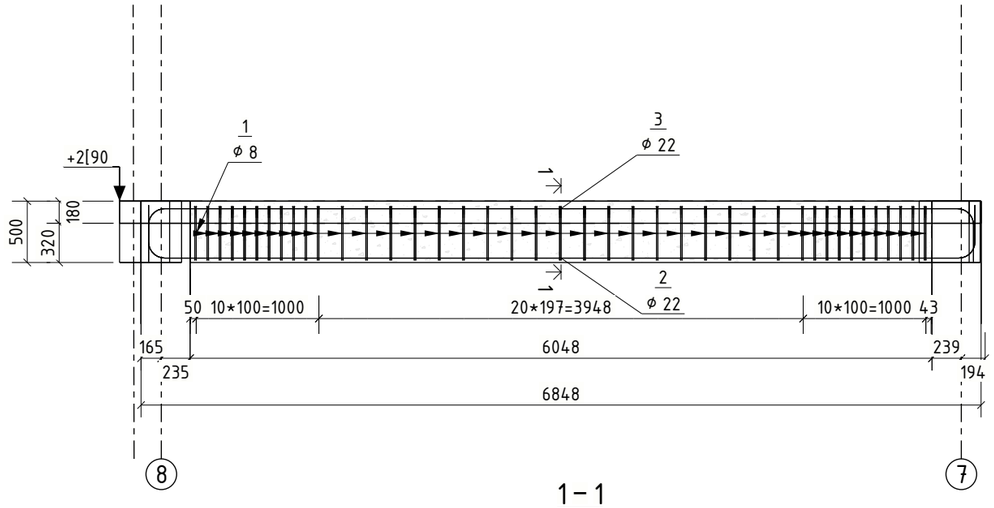

1 – 1
1:20

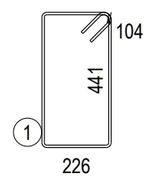

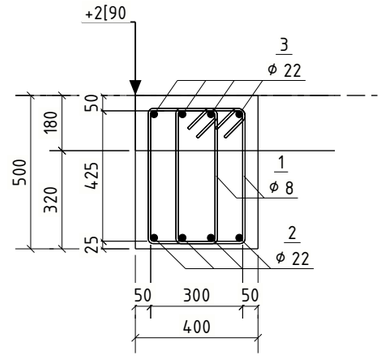

ერთი ელემენტის სპეციფიკაცია: К–24

პოზ.	ϕ	რაოდ.	კლასი	სიგრძე (მმ)	ერთ. წონა (კგ)	წონა (კგ)	არმატურის ფორმა
1	8	82	A240	1500	0.59	48.63	45° 45° 441 104 225
2	22	4	A500C	7480	22.29	89.16	6759 443
3	22	4	A500C	7470	22.26	89.04	6748 443
					სულ:	226.8	
ბეტონის მოცულობა (მ3) კლასით: C25/30					სულ:	1.21	

კონსტრუქტორი:

შ.პ.ს "ჯი ენ პი"

ალ.ყაზბეგის გამზირი 14ბ
0160, თბილისი
საქართველო
+995599150088
gipn.ltd@gmail.com
gnp.com.ge

პროექტის დასახელება:
დუტუ მეგრელის 61–ში მდებარე კულტურული მემკვიდრეობის ძეგლის, რეკონსტრუქცია–რეაბილი

ნახაზების კომპლექტი:

ნახაზის დასახელება:
К–24

ნახ.№ 523

შეასრულა	შეამოწმა	მთ.კონსტრუქტორი
გ.მენთეშაშვილი	ო.ქვრივიშვილი	ო.ქვრივიშვილი

მასშტაბი	ფორმატი	თარიღი	რევიზია
1:20	420x297		

Tekla Structures

კ–25
1:50

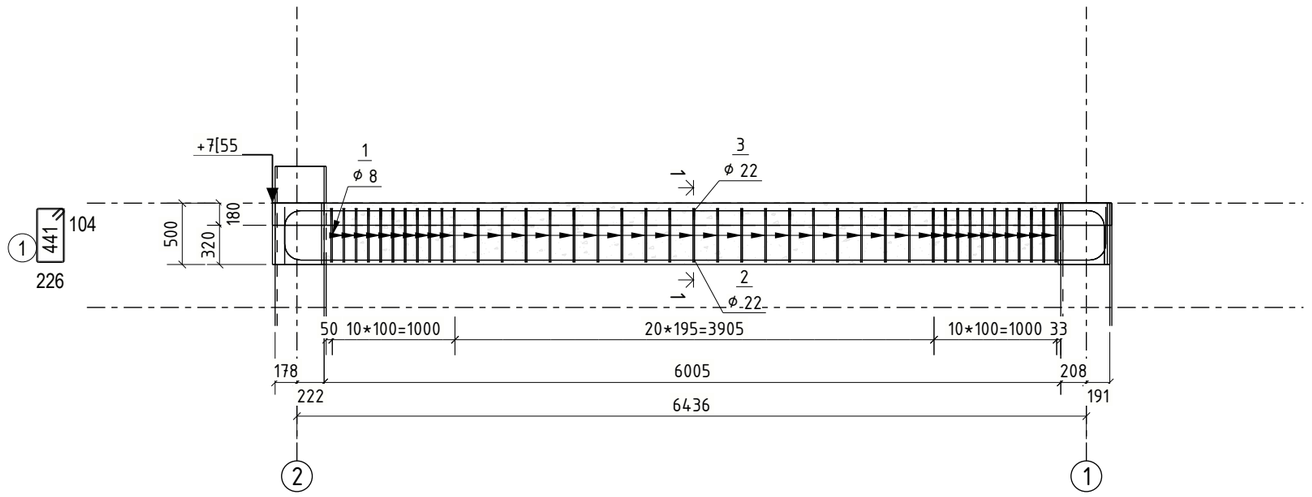

1 – 1
1:20

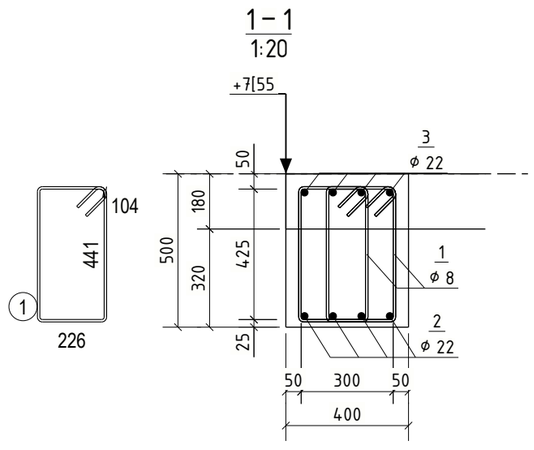

ერთი ელემენტის სპეციფიკაცია: კ–25

პოზ.	ø	რაოდ.	კლასი	სიგრძე (მმ)	ერთ. წონა (კგ)	წონა (კგ)	არმატურის ფორმა
1	8	82	A240	1500	0.59	48.63	45° 45° 104 441 225
2	22	4	A500C	7440	22.17	88.68	6716 443
3	22	4	A500C	7430	22.14	88.56	6705 443
					სულ:	225.9	
ბეტონის მოცულობა (მ3) კლასით: C25/30					სულ:	1.20	

Tekla Structures

კონსტრუქტორი:

GNP
შ.პ.ს "ჯი ენ პი"

ალ.ყაზბეგის გამზირი 14.ბ
0160, თბილისი
საქართველო
+995599150088
gipn.ltd@gmail.com
gnp.com.ge

პროექტის დასახელება:
დუტუ მეგრელის 61–ში მდებარე კულტურული მემკვიდრეობის ძეგლის, რეკონსტრუქცია–რეაბილი

ნახაზების კომპლექტი:

ნახაზის დასახელება:
კ–25

ნახ.№ 524

შეასრულა	შეამოწმა	მთ.კონსტრუქტორი
გ.მენთეშაშვილი	ო.ქვრივიშვილი	ო.ქვრივიშვილი

მასშტაბი	ფორმატი	თარიღი	რევიზია
1:20	420x297		

ჯ–26
1:50

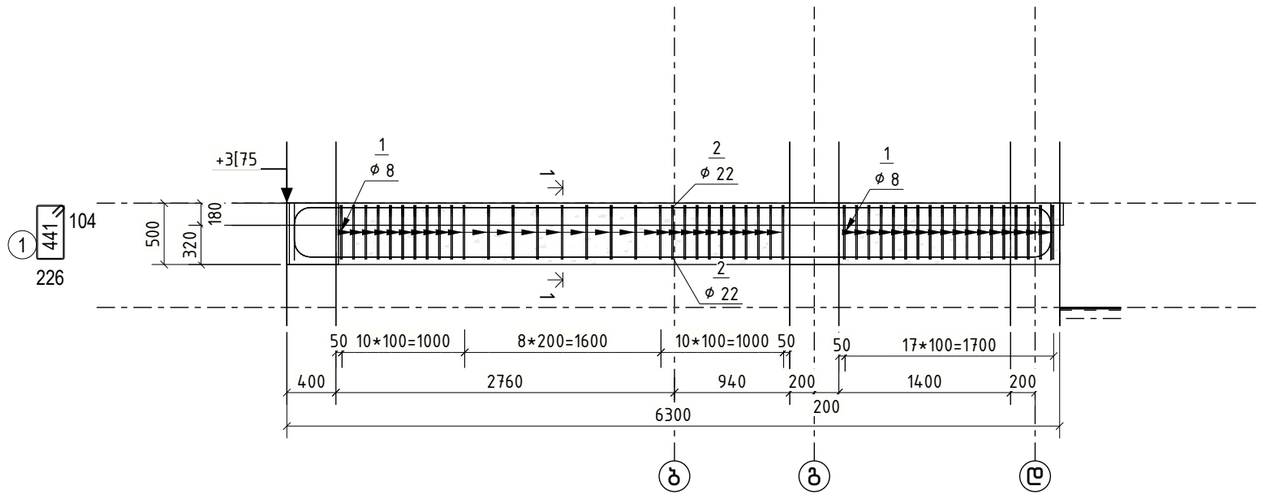

1 – 1
1:20

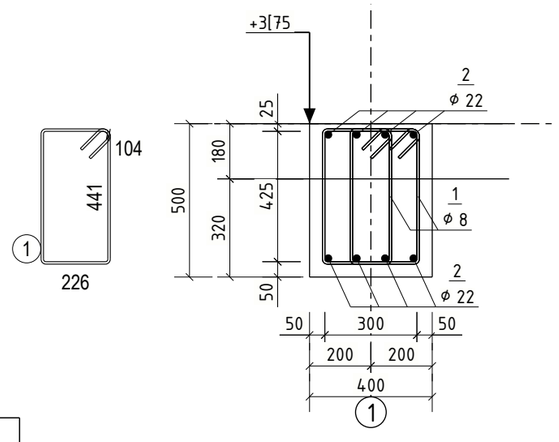

ერთი ელემენტის სპეციფიკაცია: კ–26

პოზ.	ϕ	რაოდ.	კლასი	სიგრძე (მმ)	ერთ. წონა (კგ)	წონა (კგ)	არმატურის ფორმა
1	8	94	A240	1500	0.59	55.74	45° 45° 441 104 225
2	22	8	A500C	6910	20.59	164.74	6188 443
					სულ:	220.5	
ბეტონის მოცულობა (მ3) კლასით: C25/30					სულ:	1.10	

კონსტრუქტორი:

GNP შ.პ.ს "ჯი ენ პი"

ალ.ყაზბეგის გამზირი 14.ბ
0160, თბილისი
საქართველო
+995599150088
gipn.ltd@gmail.com
gnp.com.ge

პროექტის დასახელება:
დუტუ მეგრელის 61–ში მდებარე კულტურული მემკვიდრეობის ძეგლის, რეკონსტრუქცია–რეაბილი

ნახაზების კომპლექტი:

ნახაზის დასახელება:
კ–26

ნახ.№ 525

შეასრულა	შეამოწმა	მთ.კონსტრუქტორი
გ.მენთეშაშვილი	ო.ქვრივიშვილი	ო.ქვრივიშვილი

მასშტაბი	ფორმატი	თარიღი	რევიზია
1:20	420x297		

Tekla Structures

კ-27
1:50

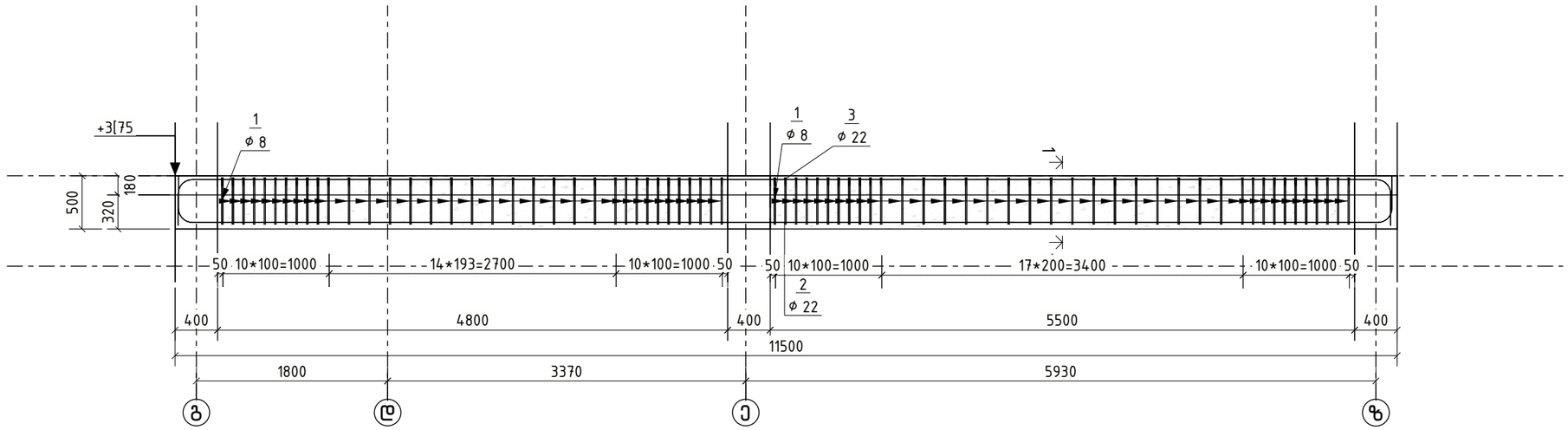

1 – 1
1:20

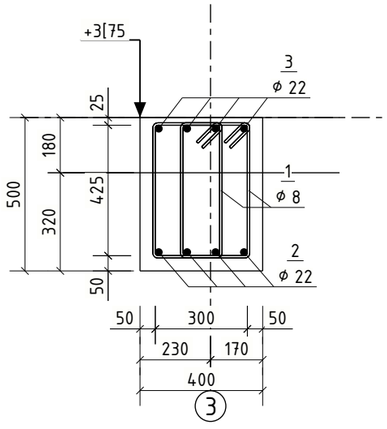

ერთი ელემენტის სპეციფიკაცია: კ-27

პოზ.	ϕ	რაოდ.	კლასი	სიგრძე (მმ)	ერთ. წონა (კგ)	წონა (კგ)	არმატურის ფორმა
1	8	146	A240	1470	0.58	84.83	225 / 437
2	22	4	A500C	12160	36.24	144.95	11441 / 443
3	22	4	A500C	12150	36.21	144.83	443 / 11432
					სულ:	374.6	
ბეტონის მოცულობა (მ3) კლასით: C25/30					სულ:	2.06	

კონსტრუქტორი:
GNP
შ.პ.ს "ჯი ენ პი"
ალ.ყაზბეგის გამზირი 14.ბ
0160, თბილისი
საქართველო
+995599150088
gipn.ltd@gmail.com
gnp.com.ge

პროექტის დასახელება:
დუტუ მეგრელის 61–ში მდებარე კულტურული მემკვიდრეობის ძეგლის, რეკონსტრუქცია-რეაბილი

ნახაზების კომპლექტი:

ნახაზის დასახელება:
კ-27

ნახ.№ 526

შეასრულა	შეამოწმა	მთ.კონსტრუქტორი
გ.მენთეშაშვილი	ო.ქვრივიშვილი	ო.ქვრივიშვილი

მასშტაბი	ფორმატი	თარიღი	რევიზია
1:20	420x297		

Tekla Structures

ჯ–28
1:50

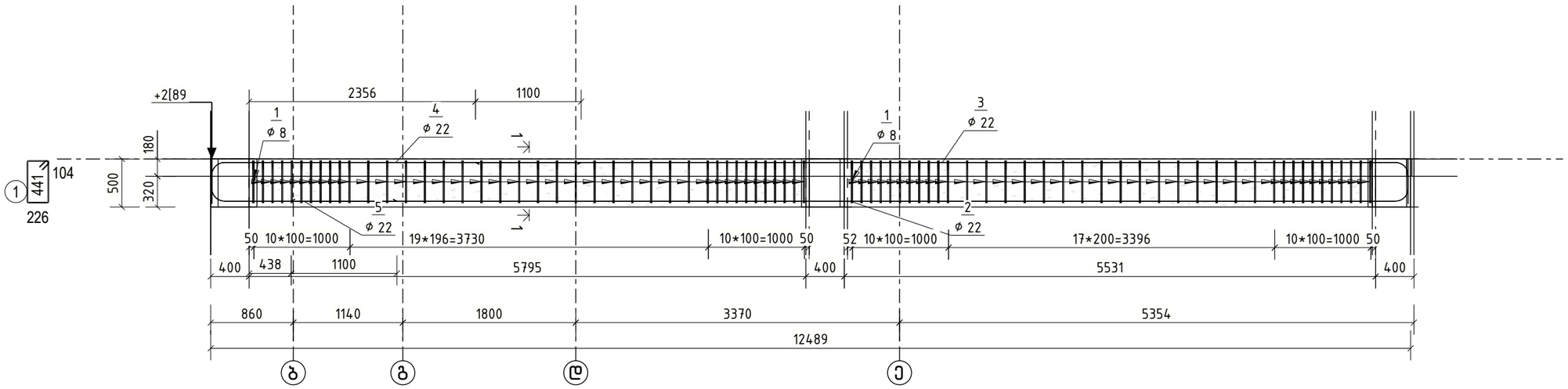

1 – 1
1:20

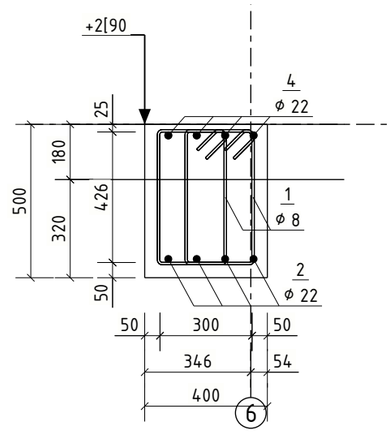

ერთი ელემენტის სპეციფიკაცია: კ–28

პოზ.	ϕ	რაოდ.	კლასი	სიგრძე (მმ)	ერთ. წონა (კგ)	წონა (კგ)	არმატურის ფორმა
1	8	156	A240	1500	0.59	92.51	45° 104 45° 441 225
2	22	4	A500C	12000	35.76	143.04	443 11639
3	22	4	A500C	10080	30.04	120.15	9719 443
4	22	4	A500C	4210	12.55	50.18	443 3856
5	22	4	A500C	2300	6.85	27.42	1938 443
					სულ:	433.3	
ბეტონის მოცულობა (მ3) კლასით: C25/30					სულ:	2.26	

კონსტრუქტორი:

GNP
შ.პ.ს "ჯი ენ პი"
ალ.ყაზბეგის გამზირი 14.ბ
0160, თბილისი
საქართველო
+995599150088
gipn.ltd@gmail.com
gnp.com.ge

პროექტის დასახელება:
დუტუ მებრელის 61–ში მდებარე კულტურული მემკვიდრეობის ძეგლის, რეკონსტრუქცია–რეაბილი

ნახაზების კომპლექტი:

ნახაზის დასახელება:
ჯ–28

ნახ.№ 527

შეასრულა	შეამოწმა	მთ.კონსტრუქტორი
გ.მენთეშაშვილი	ო.ქვრივიშვილი	ო.ქვრივიშვილი

მასშტაბი	ფორმატი	თარიღი	რევიზია
1:20	420x297		

Tekla Structures

k-29

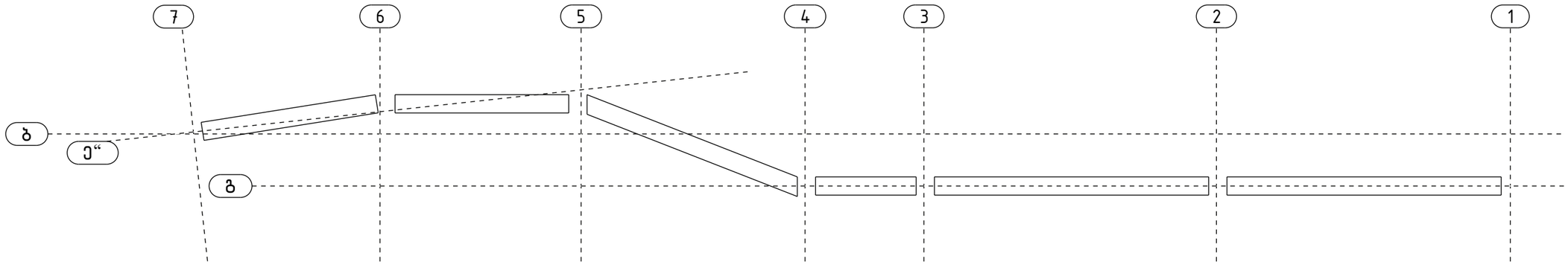

გვერდითი ჭრილი

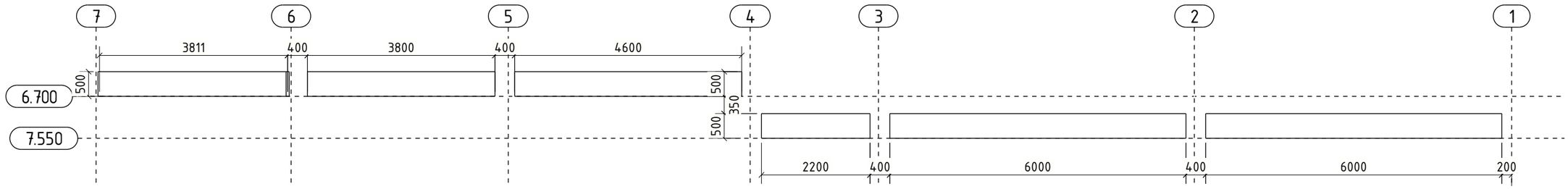

ერთი ელემენტის სპეციფიკაცია: კ-29

პოზ.	ø	რაოდ.	კლასი	სიგრძე (მმ)	ერთ. წონა (კგ)	წონა (კგ)	არმატურის ფორმა
1	22	8	A500C	7780	23.18	185.47	7782
1	22	4	A500C	5290	15.76	63.06	5299
1	22	4	A500C	4940	14.72	58.88	4949
1	22	4	A500C	4550	13.56	54.24	4550
1	22	4	A500C	4200	12.52	50.06	4200
1	22	4	A500C	6910	20.59	82.37	6549, 443
1	22	4	A500C	5930	17.67	70.68	443, 5569
1	8	400	A240	1500	0.59	237.20	45°, 45°, 104, 441, 225
2	22	4	A500C	12000	35.76	143.04	11641, 443
2	22	4	A500C	10630	31.68	126.71	10270, 443
					სულ:	1071.7	
ბეტონის მოცულობა (მ3) კლასით: C25/30					სულ:	5.36	

1 – 1
1:20

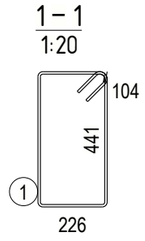

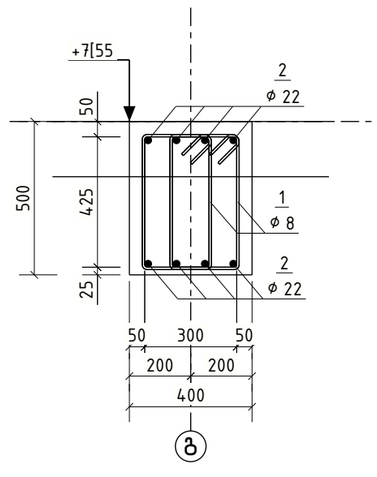

კონსტრუქტორი:

შ.პ.ს“ჯი ენ პი“

ალ.ყაზბეგის გამზირი 14.ბ
0160, თბილისი
საქართველო
+995599150088
gipn.ltd@gmail.com
gnp.com.ge

პროექტის დასახელება:
დუტუ მეგრელის 61–ში მდებარე კულტურული მემკვიდრეობის ძეგლის, რეკონსტრუქცია-რეაბილი

ნახაზების კომპლექტი:

ნახაზის დასახელება:
კ-29

ნახ.№ 528

შეასრულა	შეამოწმა	მთ.კონსტრუქტორი
გ.მენთეშაშვილი	ო.ქვრივიშვილი	ო.ქვრივიშვილი

მასშტაბი	ფორმატი	თარიღი	რევიზია
1:20	420x297		

Tekla Structures

k-30

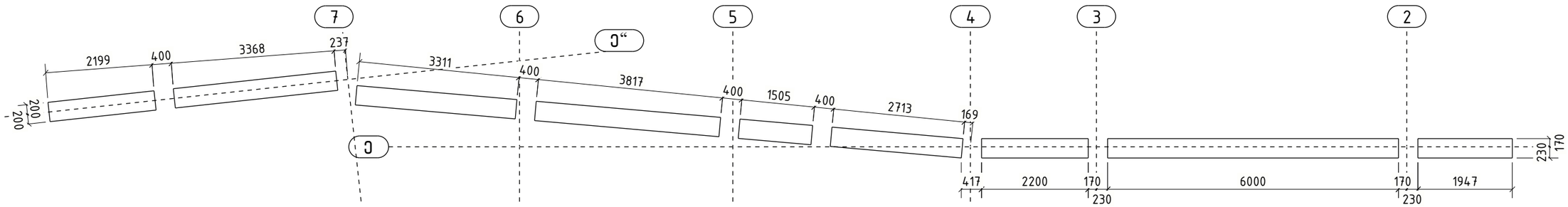

გვერდხედი

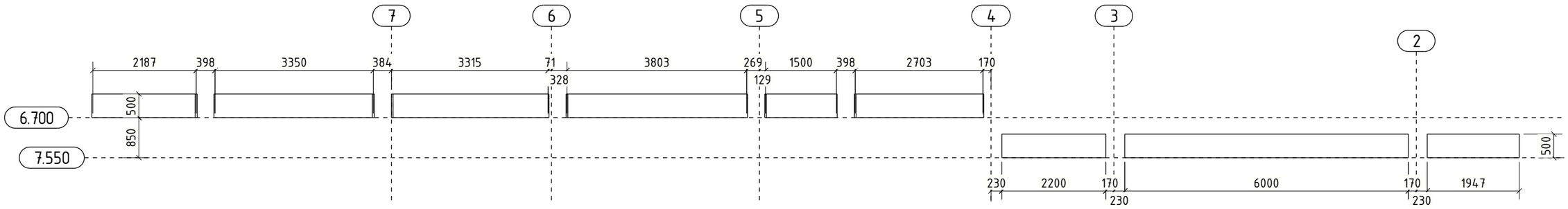

ერთი ელემენტის სპეციფიკაცია: კ-30

პოზ.	⌀	რაოდ.	კლასი	სიგრძე (მმ)	ერთ. წონა (კგ)	წონა (კგ)	არმატურის ფორმა
1	22	8	A500C	12000	35.76	286.08	443, 11644
1	22	4	A500C	9460	28.19	112.76	9099, 443
1	22	4	A500C	9410	28.04	112.17	9054, 443
1	22	4	A500C	7560	22.53	90.12	7200, 443
1	22	4	A500C	6910	20.59	82.37	6549, 443
1	22	4	A500C	6180	18.42	73.66	5820, 443
1	22	4	A500C	5930	17.67	70.68	443, 5569
1	8	460	A240	1500	0.59	272.78	45°, 104, 45°, 441, 225
					სულ:	1100.6	
ბეტონის მოცულობა (მ3) კლასით: C25/30					სულ:	5.41	

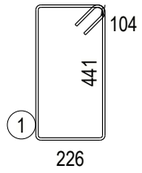

1 – 1
1:20

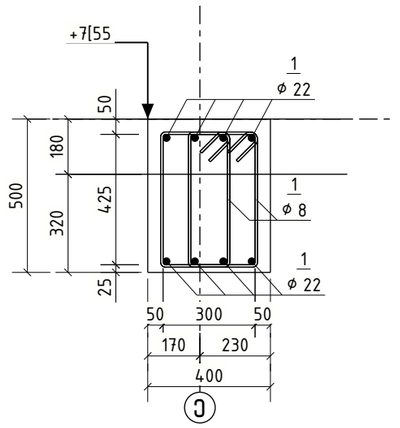

კონსტრუქტორი:

GNP
შ.პ.ს“ჯი ენ პი“

ალ.ყაზბეგის გამზირი 14.ბ
0160, თბილისი
საქართველო
+995599150088
gjpn.ltd@gmail.com
gnp.com.ge

პროექტის დასახელება:
დუტუ მეგრელის 61–ში მდებარე კულტურული მემკვიდრეობის ძეგლის, რეკონსტრუქცია-რეაბილი

ნახაზების კომპლექტი:

ნახაზის დასახელება:
კ-30

ნახ.№ 529

შეასრულა	შეამოწმა	მთ.კონსტრუქტორი
გ.მენთეშაშვილი	ო.ქვრივიშვილი	ო.ქვრივიშვილი

მასშტაბი	ფორმატი	თარიღი	რევიზია
1:20	420x297		

Tekla Structures

ჯ–31
1:60

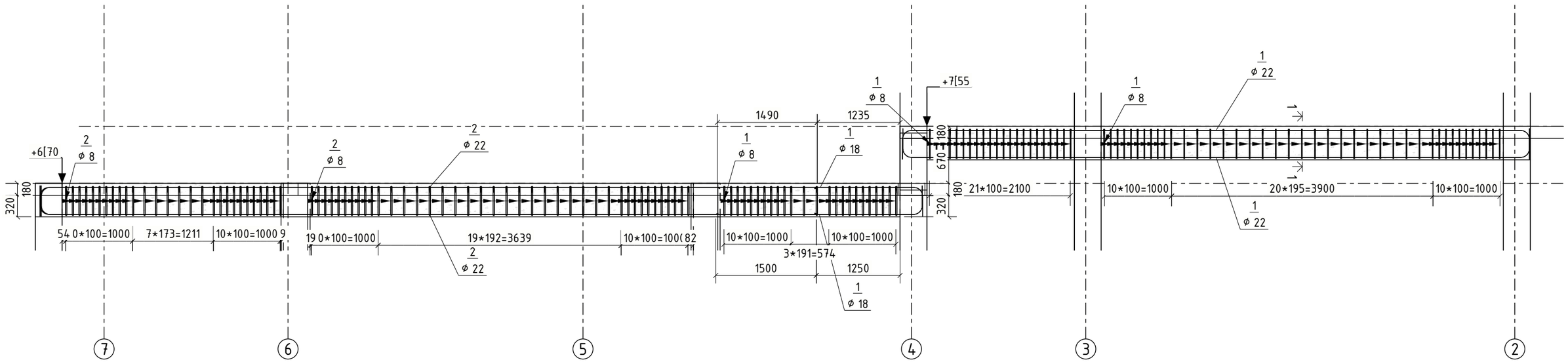

ერთი ელემენტის სპეციფიკაცია: კ–31

პოზ.	ϕ	რაოდ.	კლასი	სიგრძე (მმ)	ერთ. წონა (კგ)	წონა (კგ)	არმატურის ფორმა
1	22	4	A500C	10100	30.10	120.39	9374, 443
1	22	4	A500C	10090	30.07	120.27	9370, 443
1	18	4	A500C	3450	6.90	27.60	3089, 439
1	18	4	A500C	3430	6.86	27.44	3069, 439
1	8	174	A240	1500	0.59	103.18	45°, 104, 441, 45°, 225
2	22	8	A500C	12000	35.76	286.08	443, 11644
2	8	136	A240	1500	0.59	80.65	45°, 104, 441, 45°, 225
					სულ:	765.6	
ბეტონის მოცულობა (მ3) კლასით: C25/30					სულ:	3.99	

1 – 1
1:20

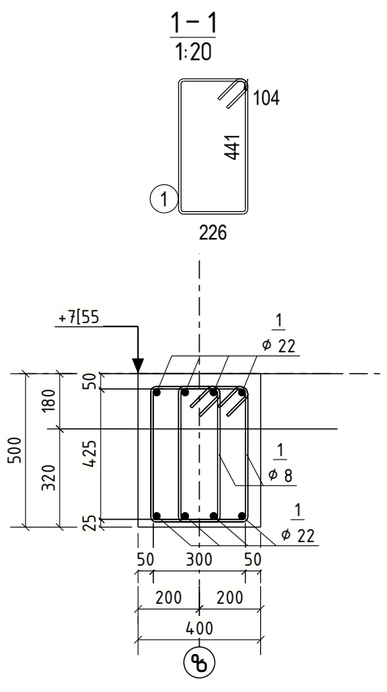

კონსტრუქტორი:

შ.პ.ს "ჯი ენ პი"

ალ.ყაზბეგის გამზირი 14.ბ
0160, თბილისი
საქართველო
+995599150088
gipn.ltd@gmail.com
gnp.com.ge

პროექტის დასახელება:
დუტუ მეგრელის 61–ში მდებარე კულტურული მემკვიდრეობის ძეგლის, რეკონსტრუქცია–რეაბილი

ნახაზების კომპლექტი:

ნახაზის დასახელება:
კ–31

ნახ.№ 530

შეასრულა	შეამოწმა	მთ.კონსტრუქტორი
გ.მენთეშაშვილი	ო.ქვრივიშვილი	ო.ქვრივიშვილი

მასშტაბი	ფორმატი	თარიღი	რევიზია
1:20	420x297		

Tekla Structures

ჯ–32
1:50

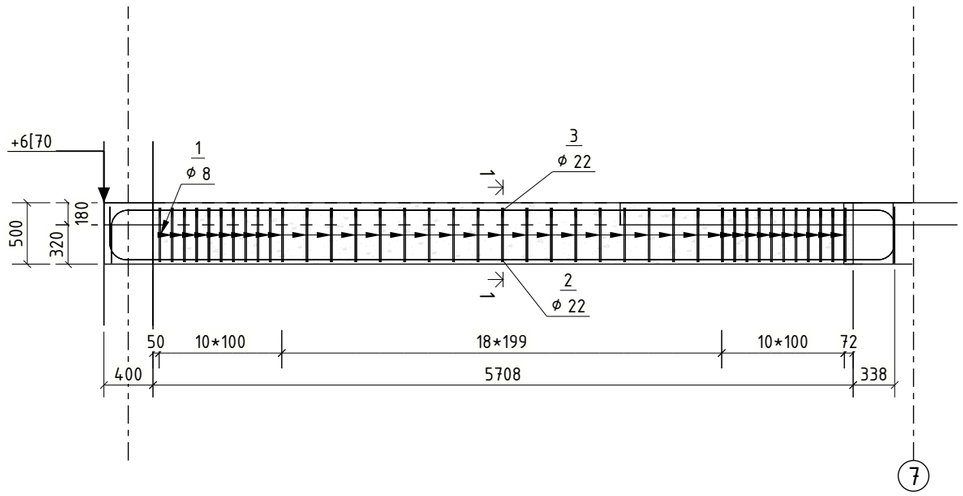

1 – 1
1:20

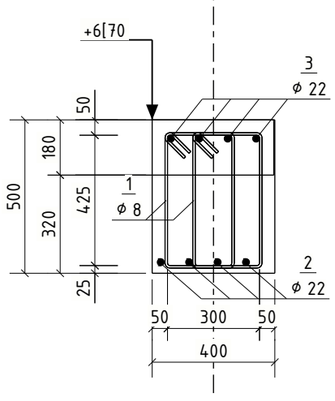

ერთი ელემენტის სპეციფიკაცია: კ–32

პოზ.	ϕ	რაოდ.	კლასი	სიგრძე (მმ)	ერთ. წონა (კგ)	წონა (კგ)	არმატურის ფორმა
1	8	78	A240	1470	0.58	45.32	225 / 437
2	22	4	A500C	7140	21.28	85.11	6420 / 443
3	22	4	A500C	7130	21.25	84.99	443 / 6408
					სულ:	215.4	
ბეტონის მოცულობა (მ3) კლასით: C25/30					სულ:	1.14	

კონსტრუქტორი:
შ.პ.ს "ჯი ენ პი"
ალ.ყაზბეგის გამზირი 14.ბ
0160, თბილისი
საქართველო
+995599150088
gipn.ltd@gmail.com
gnp.com.ge

პროექტის დასახელება:
დუტუ მეგრელის 61–ში მდებარე კულტურული მემკვიდრეობის ძეგლის, რეკონსტრუქცია–რეაბილი

ნახაზების კომპლექტი:

ნახაზის დასახელება:
კ–32

ნახ.№ 531

შეასრულა	შეამოწმა	მთ.კონსტრუქტორი
გ.მენთეშაშვილი	ო.ქვრივიშვილი	ო.ქვრივიშვილი

მასშტაბი	ფორმატი	თარიღი	რევიზია
1:20	420x297		

Tekla Structures

k-33

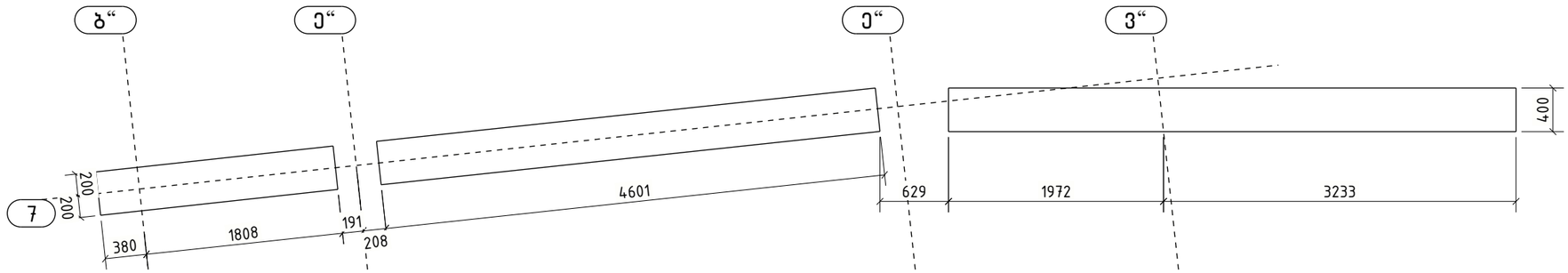

გვერდხედი

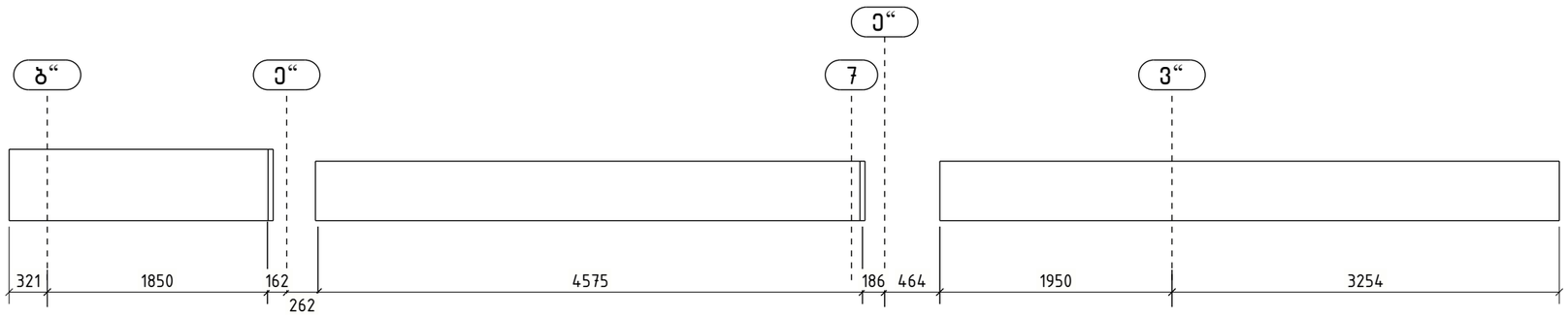

ერთი ელემენტის სპეციფიკაცია: კ-33

პოზ.	⌀	რაოდ.	კლასი	სიგრძე (მმ)	ერთ. წონა (კგ)	წონა (კგ)	არმატურის ფორმა
1	8	74	A240	1480	0.58	43.29	229, 437
1	8	68	A240	1470	0.58	39.51	225, 437
1	22	8	A500C	12000	35.76	286.08	443, 11639
1	22	4	A500C	3570	10.64	42.56	443, 3211
1	22	4	A500C	3550	10.58	42.32	443, 3196
1	8	44	A240	1500	0.59	26.09	45°, 104, 45°, 441, 225
					სულ:	479.8	
ბეტონის მოცულობა (მ3) კლასით: C25/30					სულ:	2.49	

1 – 1
1:20

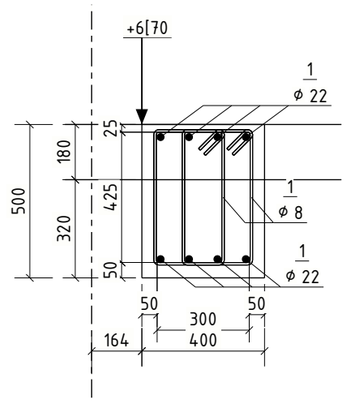

კონსტრუქტორი:

შ.პ.ს“ჯი ენ პი“

ალ.ყაზბეგის გამზირი 14ბ
0160, თბილისი
საქართველო
+995599150088
gipn.ltd@gmail.com
gnp.com.ge

პროექტის დასახელება:
დუტუ მეგრელის 61–ში მდებარე კულტურული მემკვიდრეობის ძეგლის, რეკონსტრუქცია–რეაბილი

ნახაზების კომპლექტი:

ნახაზის დასახელება:
კ-33

ნახ.№ 532

შეასრულა	შეამოწმა	მთ.კონსტრუქტორი
გ.მენთეშაშვილი	ო.ქვრივიშვილი	ო.ქვრივიშვილი

მასშტაბი	ფორმატი	თარიღი	რევიზია
1:20	420x297		

Tekla Structures

ჯ–34
1:50

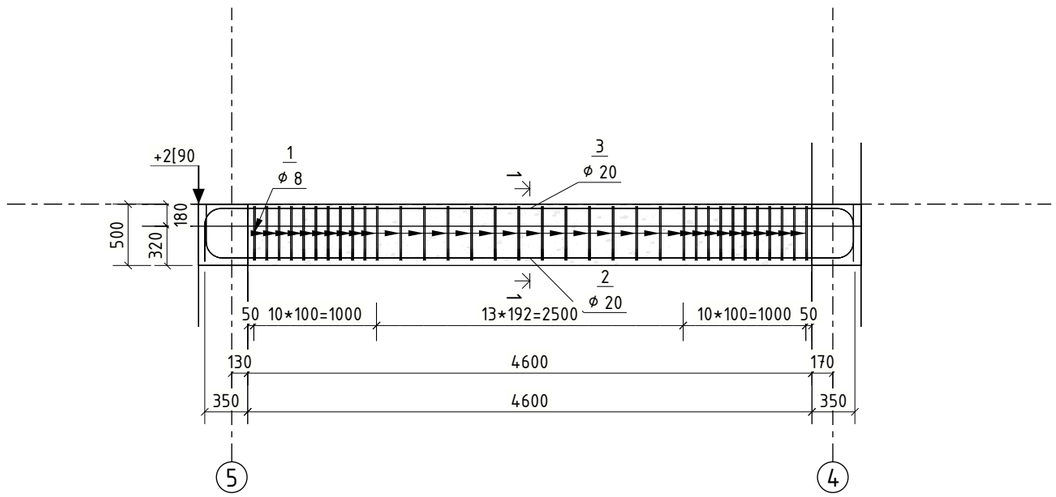

1 – 1
1:20

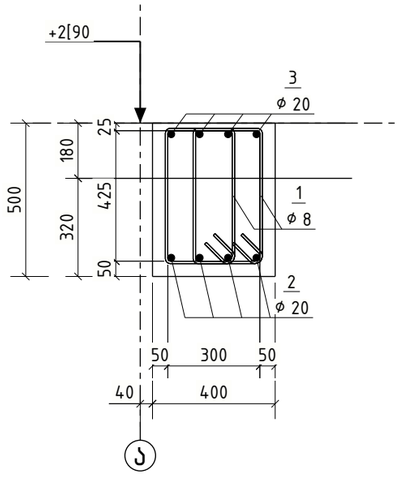

ერთი ელემენტის სპეციფიკაცია: კ–34

პოზ.	ø	რაოდ.	კლასი	სიგრძე (მმ)	ერთ. წონა (კგ)	წონა (კგ)	არმატურის ფორმა
1	8	68	A240	1500	0.59	40.32	45° 45° 104 441 225
2	20	4	A500C	6020	14.87	59.48	5300 443
3	20	4	A500C	6030	14.89	59.58	443 5311
					სულ:	159.4	
ბეტონის მოცულობა (მ3) კლასით: C25/30					სულ:	0.92	

კონსტრუქტორი:	
შ.პ.ს "ჯი ენ პი"	ალ.ყაზბეგის გამზირი 14.ბ 0160, თბილისი საქართველო +995599150088 gipn.ltd@gmail.com gnp.com.ge
პროექტის დასახელება:	დუტუ მეგრელის 61–ში მდებარე კულტურული მემკვიდრეობის ძეგლის, რეკონსტრუქცია-რეაბილი
ნახაზების კომპლექტი:	
ნახაზის დასახელება:	კ–34
ნახ.№	533

შეასრულა	შეამოწმა	მთ.კონსტრუქტორი
გ.მენთეშაშვილი	ო.ქვრივიშვილი	ო.ქვრივიშვილი

მასშტაბი	ფორმატი	თარიღი	რევიზია
1:20	420x297		

Tekla Structures

Армирование ЦЗ-1

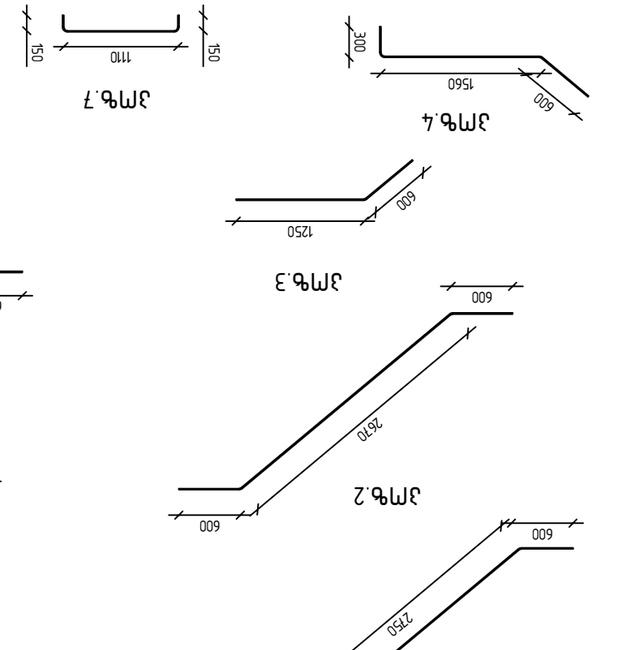

Разрез 1-1

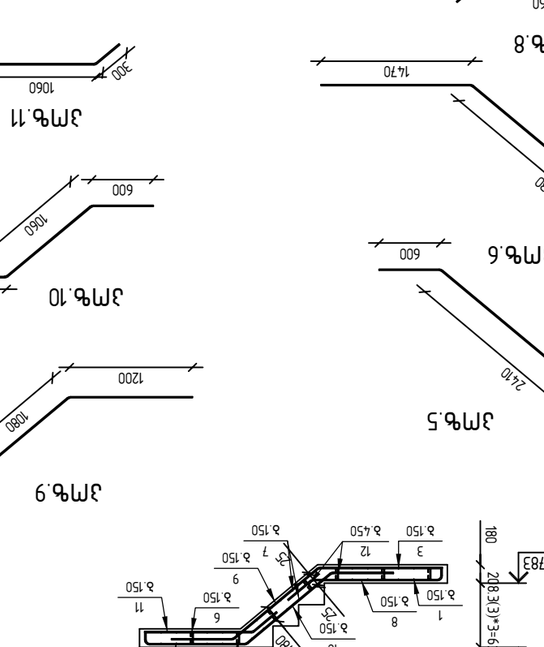

Разрез 2-2

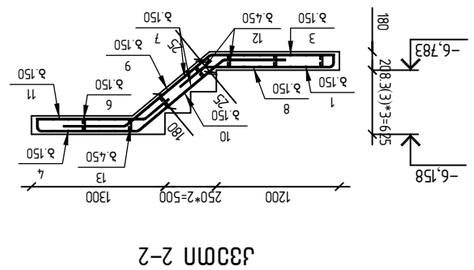

Эм№.1

Эм№.2

Эм№.3

Эм№.4

Эм№.5

Эм№.6

Эм№.7

Эм№.8

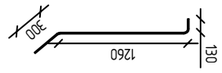

Эм№.9

Эм№.10

Эм№.11

Эм№.12



Эм№.13



Эм№	Эскиз	Ø, мм	Длина, мм	Кол-во	Масса 1 эл., кг
	Ведомость деталей Эм№.1				
1		Ø 12	2750	8	4.30
2		Ø 12	2570	8	3.44
3		Ø 12	1250	8	1.64
4		Ø 12	1560	8	2.18
5		Ø 12	2410	8	3.21
6		Ø 12	2430	8	4.00
7		Ø 10	1110	78	0.87
8		Ø 12	1260	7	1.50
9		Ø 12	1080	7	2.56
10		Ø 12	1060	9	2.46
11		Ø 12	980	9	1.21
12		Ø 6	1060	32	0.04
13		Ø 6	1060	6	0.06
		Закладная			
		С25/30 Дмузлнь бзфмбп			2.28 м³

Изм.	Кол.уч.	Лист	№док.	Подп.	Дата
ГИП	Фамилия				
Н.контр.	Фамилия				
Разработал	Фамилия				

Эм№.ВК

Армирование ЦЗ-1

Стадия	Лист	Листов
Р	1	1

ООО "ЗиО-Подольск"

Заказчик: ООО "ЗиО-Подольск"

Объект: Здание ЦЗ-1 с административно-бытовыми помещениями и помещениями для ремонта и обслуживания автомобилей, расположенное по адресу: Московская область, г. Подольск, ул. Кирова, д.3

Разработано в программе nanoCAD СПДС 23.1.0.0

Копирование без разрешения ООО "НТР" запрещено

ООО "НТР"
Адрес: 115114, г. Москва, Дербеневская наб., д. 7, стр. 8, этаж 4, пом. 1, ком. 1
Тел.: +7 (495) 995-59-88
E-mail: info@ntr.com
Сайт: www.ntr.ru

Эмбетмонтажен план ЭЗ-2

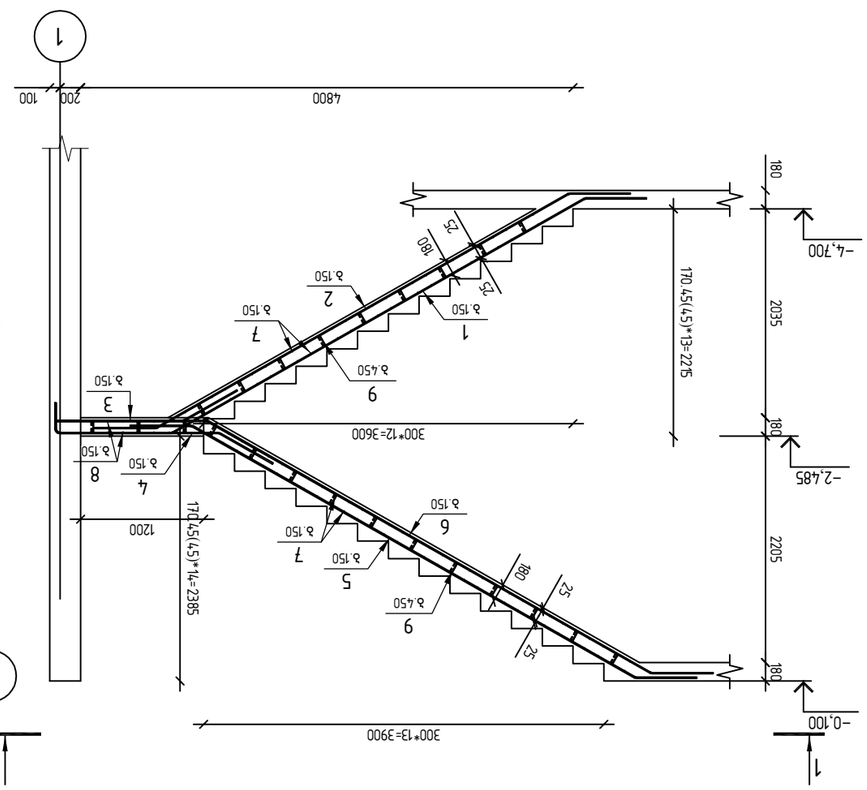

Эзмонтаж 1-1

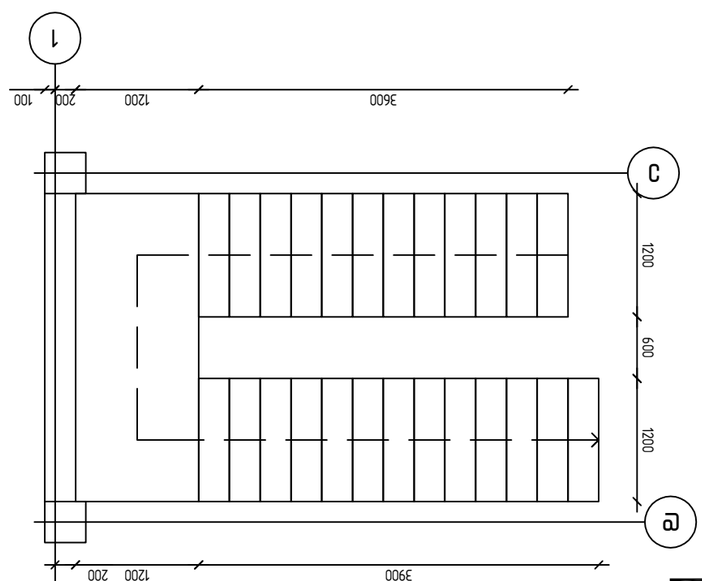

Эмбь.	Элементы	Размеры	Кол.	Эскиз
		Эмбетмонтажен план эз-2		
		Ребристые		
1	ø 12	A500c ℓ= 6640	8	5.90 кэ
2	ø 12	A500c ℓ= 5830	8	5.18 кэ
3	ø 12	A500c ℓ= 1840	8	1.63 кэ
4	ø 12	A500c ℓ= 2490	8	2.21 кэ
5	ø 12	A500c ℓ= 6170	8	5.48 кэ
6	ø 12	A500c ℓ= 7060	8	6.27 кэ
7	ø 10	A500c ℓ= 1410	118	0.87 кэ
8	ø 12	A500c ℓ= 3210	16	2.85 кэ
9	ø 6	A240 ℓ= 200	58	0.04 кэ
		Закладные		
		C25/30 Дюзынь бэбмбэп		3.29 ə³

Эмь.8

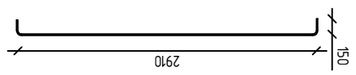

Эмь.4

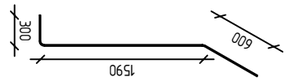

Эмь.5

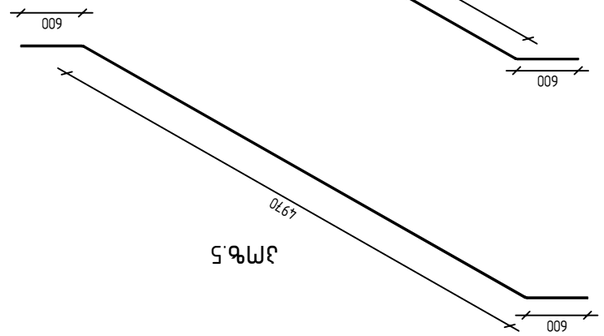

Эмь.6

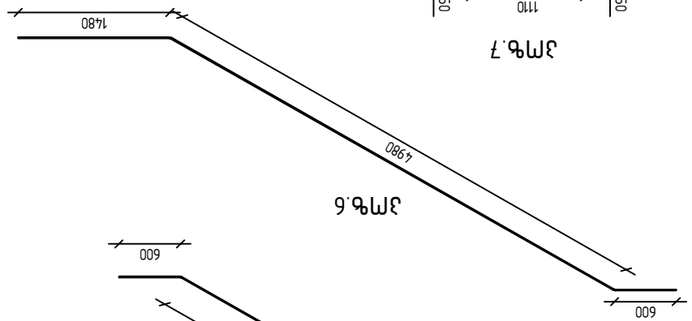

Эмь.7

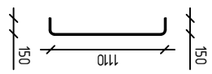

Эмь.9



Эмь.1

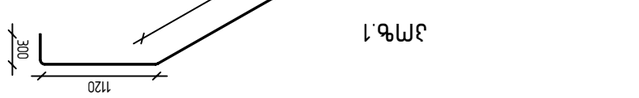

Эмь.2

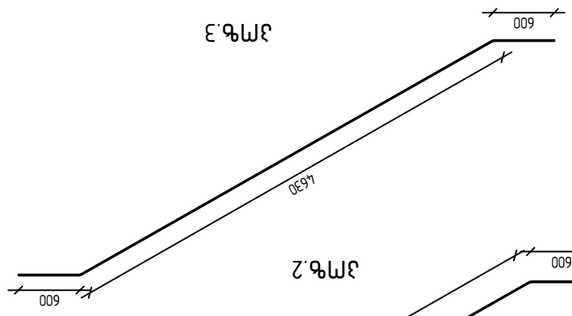

Эмь.3

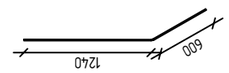

Эмь.	Ед.кг
Эзмонтажбэдмэнбэдмэн	701
Эзмонтажбэдмэнбэдмэн	Эзмонтажбэдмэнбэдмэн

მონოლითური კიბე კბ-3

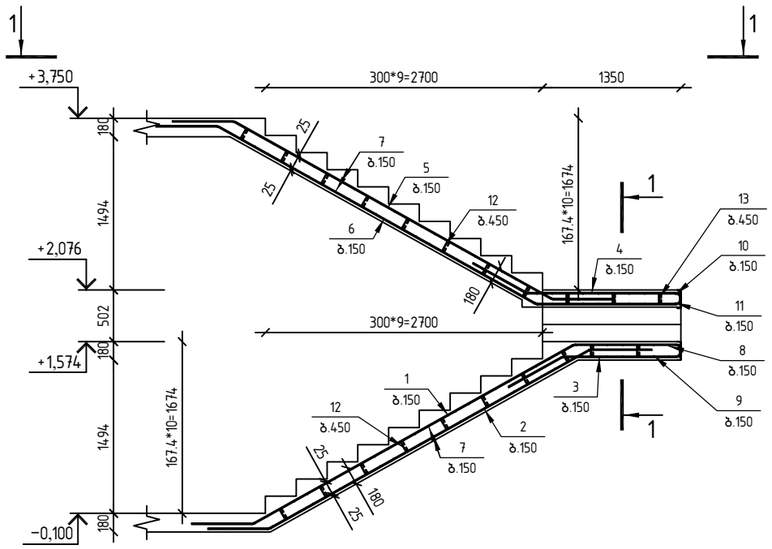

კვეთი 1-1

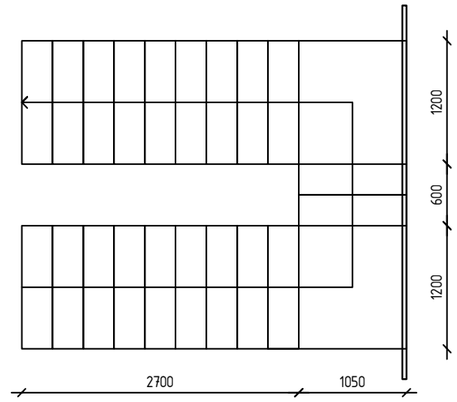

კვეთი 2-2

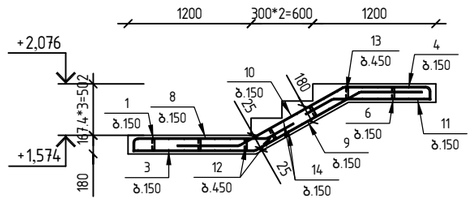

პოზ.	ა ღ ნ ი შ ვ ნ ა	დ ა ს ა ხ ე ლ ე ბ ა	რაოდ.	შენიშვნა
		მონოლითური კიბე კბ-3		
		დეტალები		
1		ф 12 A500c ℓ= 5320	8	4.72 კგ
2		ф 12 A500c ℓ= 4780	8	4.24 კგ
3		ф 12 A500c ℓ= 1850	8	1.64 კგ
4		ф 12 A500c ℓ= 2190	8	1.94 კგ
5		ф 12 A500c ℓ= 4750	8	4.22 კგ
6		ф 12 A500c ℓ= 5650	8	5.02 კგ
7		ф 10 A500c ℓ= 1410	90	0.87 კგ
8		ф 12 A500c ℓ= 1710	7	1.52 კგ
9		ф 12 A500c ℓ= 2960	7	2.63 კგ
10		ф 12 A500c ℓ= 2720	10	2.41 კგ
11		ф 12 A500c ℓ= 1240	10	1.10 კგ
12		ф 6 A240 ℓ= 200	42	0.04 კგ
13		ф 6 A240 ℓ= 187	6	0.04 კგ
14		ф 12 A500c ℓ= 1260	14	1.12 კგ
		მასალები		
		C25/30 კლასის ბეტონი		2.66 მ³

პოზ.1

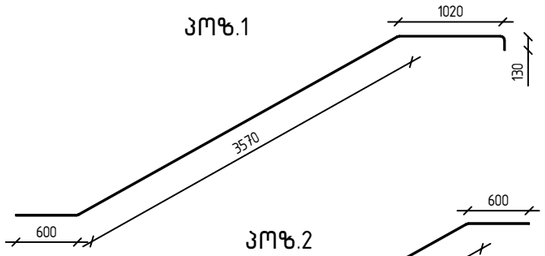

პოზ.2

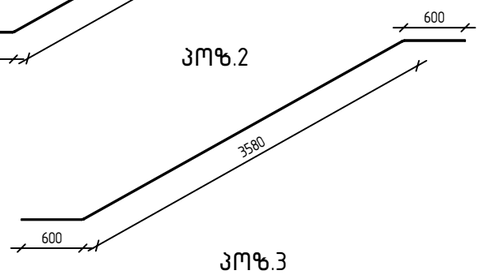

პოზ.3

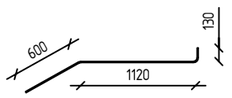

პოზ.4

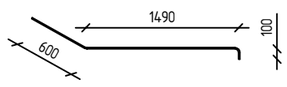

პოზ.5

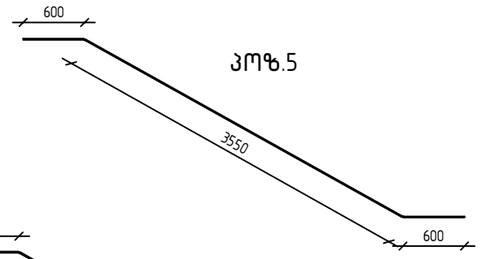

პოზ.6

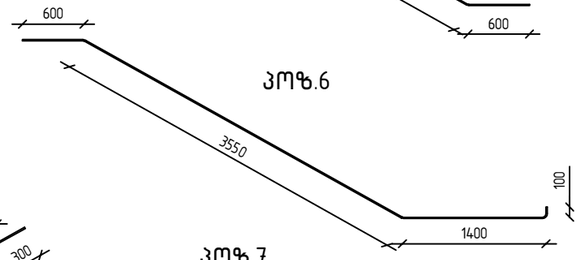

პოზ.7

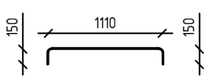

პოზ.8

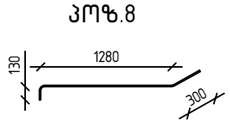

პოზ.9

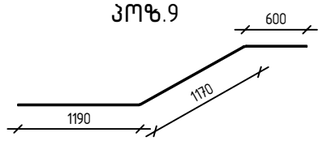

პოზ.10

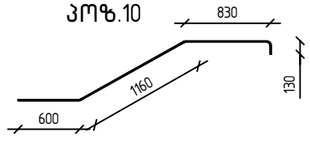

პოზ.11

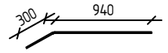

პოზ.14

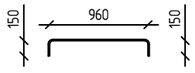

პოზ.12



პოზ.13



კონსტრუქტორი:

შ.პ.ს "ჯი ეს პი"

ალ.ყაზბეგის გამზირი №5 0160, თბილისი საქართველო
+ 995599150088
gjpn.ltd@gmail.com
gnp.com.ge

პროექტის დასახელება:

ღუბუ მეგრელის №1-ში მდებარე კულტურული მემკვიდრეობის ძეგლის რეკონსტრუქცია-რეაბილიტაციის პროექტი

ნახაზების კომპლექტი: **მონოლითური კიბე**

ნახაზის დასახელება:

მონოლითური კიბე კბ-3

ნახ.№ 702

შეასრულა	შეამოწმა	მთ.კონსტრუქტორი

მასშტაბი	ფორმატი	თარიღი	რევიზია
1:50	420x297		

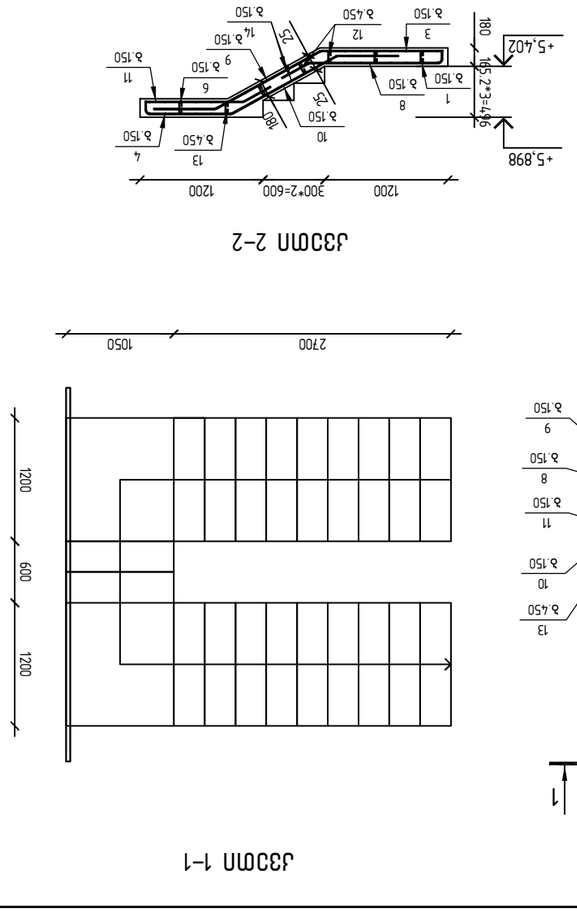
1200
300*2=600
1200
+5,898
+5,402
180
165.2*3=496
3.150
3.450
3.150
3.150
3.150

მონოლითური კიბე კბ-5

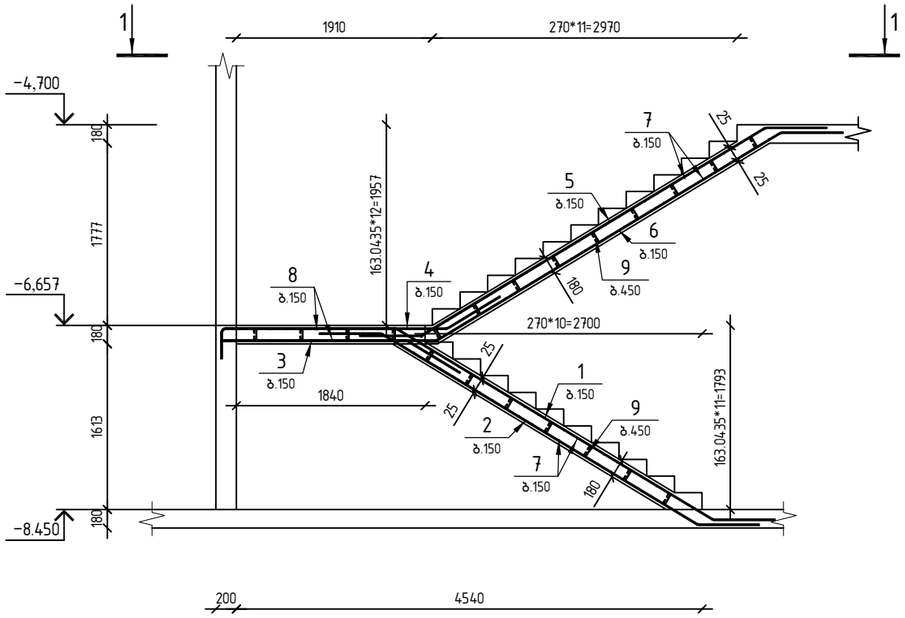

კვეთი 1-1

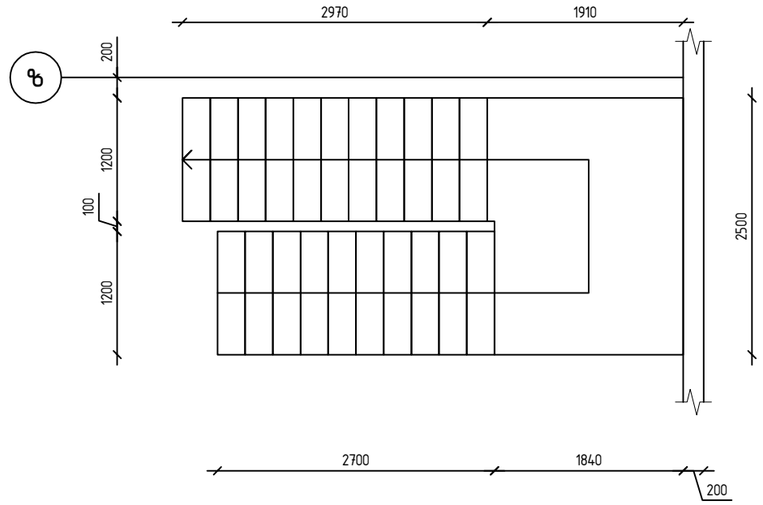

პოზ.1

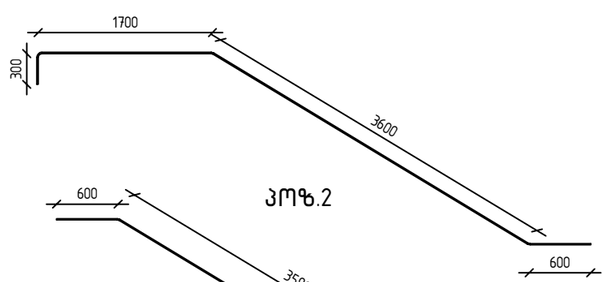

პოზ.2

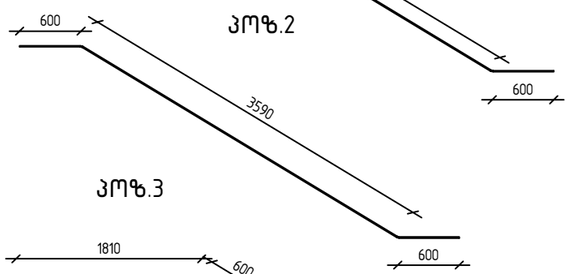

პოზ.3

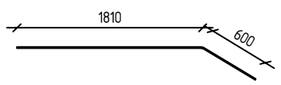

პოზ.4

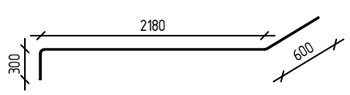

პოზ.5

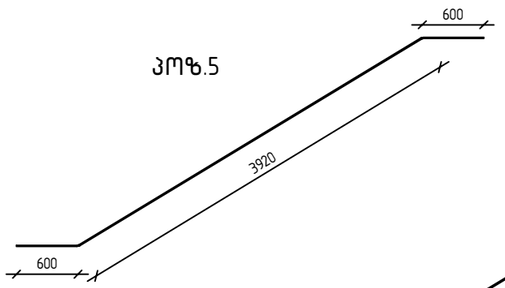

პოზ.6

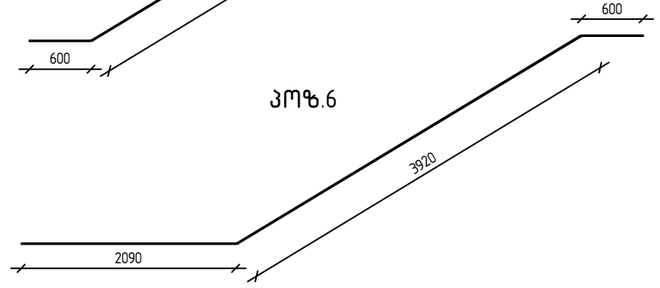

პოზ.7

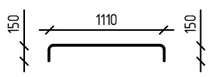

პოზ.8

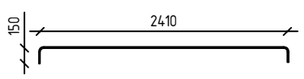

პოზ.9



პოზ.	აღნიშვნა	დასახელება	რაოდ.	შენიშვნა
		მონოლითური კიბე კბ-5		
		<u>დეტალები</u>		
1		ф 12 A500c ℓ= 6200	8	5.50 კბ
2		ф 12 A500c ℓ= 4790	8	4.25 კბ
3		ф 12 A500c ℓ= 2410	8	2.14 კბ
4		ф 12 A500c ℓ= 3080	8	2.73 კბ
5		ф 12 A500c ℓ= 5120	8	4.55 კბ
6		ф 12 A500c ℓ= 6610	8	5.87 კბ
7		ф 10 A500c ℓ= 1410	94	0.87 კბ
8		ф 12 A500c ℓ= 2710	22	2.41 კბ
9		ф 6 A240 ℓ= 200	52	0.04 კბ
		<u>მასალები</u>		
		B25 კლასის ბეტონი		2.85 მ³

კონსტრუქტორი:

შ.პ.ს "ჯი ენ პი"

ალ.ყაზბეგის გამზირი №3 0160, თბილისი
საქართველო
+995 599150088
gnp.ltd@gmail.com
gnp.com.ge

პროექტის დასახელება:

დუბტუ მეგრელის №1-ში მდებარე კულტურული მემკვიდრეობის ძეგლის რეკონსტრუქცია-რეაბილიტაციის პროექტი

ნახაზების კომპლექტი: მონოლითური კიბე

ნახაზის დასახელება:

მონოლითური კიბე კბ-5

ნახ.№ 704			
შეასრულა	შეამოწმა	მთ.კონსტრუქტორი	
მასშტაბი 1:50	ფორმატი 420x297	თარიღი	რევიზია

Эмбетмонтажные детали ЭД-6

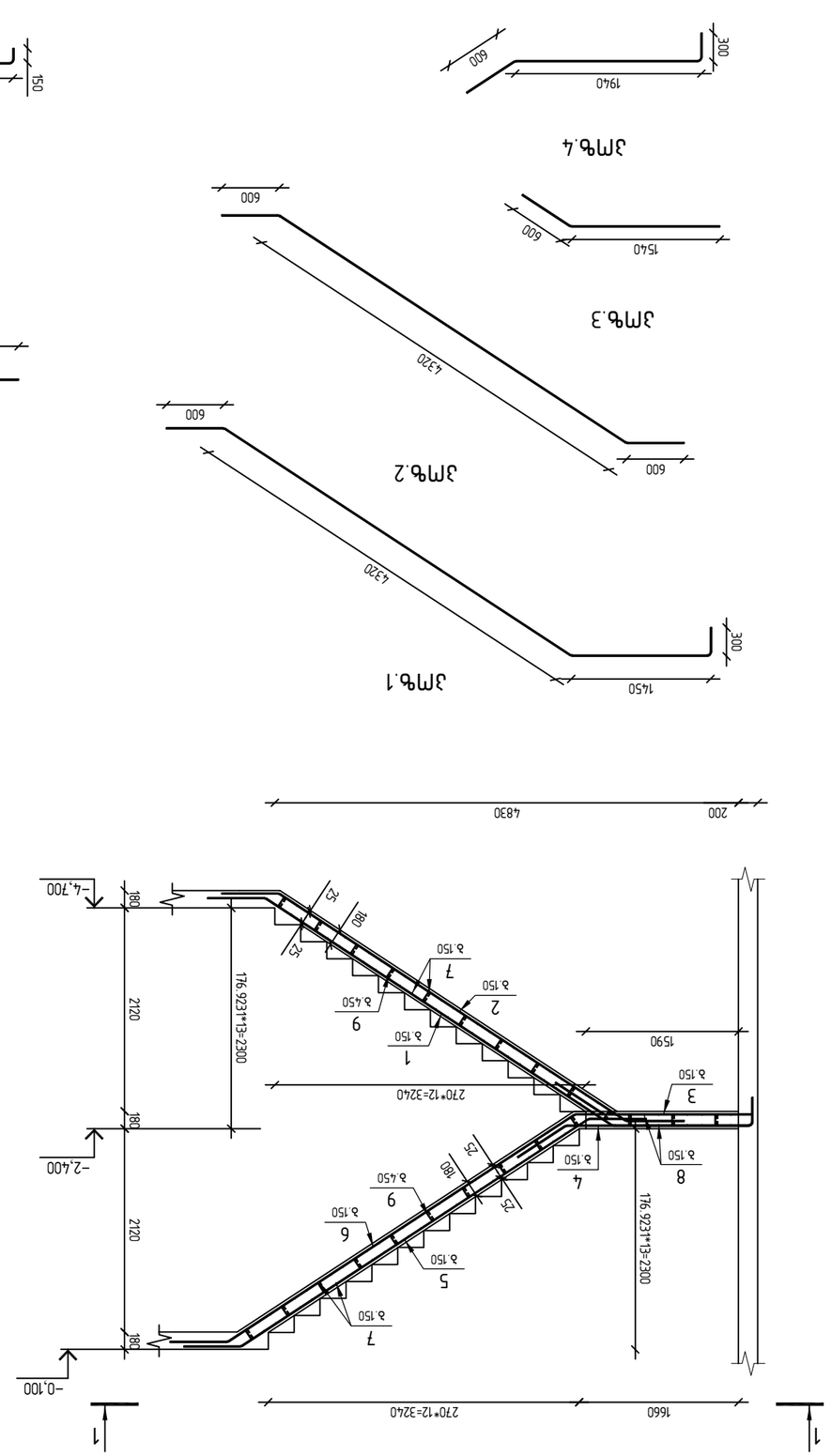
1
1
-0,100
-2,400
-4,700
180
2120
180
2120
180
176.9231*13=2300
176.9231*13=2300
25
180
25
180
25
270*12=3240
1660
1590
200
4830
1450
300
4320
600
600
1850
4320
600
600
1540
600
600
4320
600
600
1940
600
300
150
2410
150
110
150
150
120
40
40
2500
1200
100
1200
200
3240
1660
3240
1590
200
Эмбетмонтажные детали ЭД-6
Эмбетмонтаж
Эмбетмонтаж
Эмбетмонтаж

ЭМБЕМЕНТЫ АЛЯ ОСЬЮ 1-7 ДО ОСЬ А-Ж

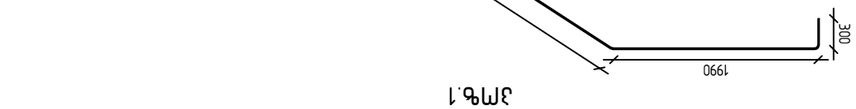

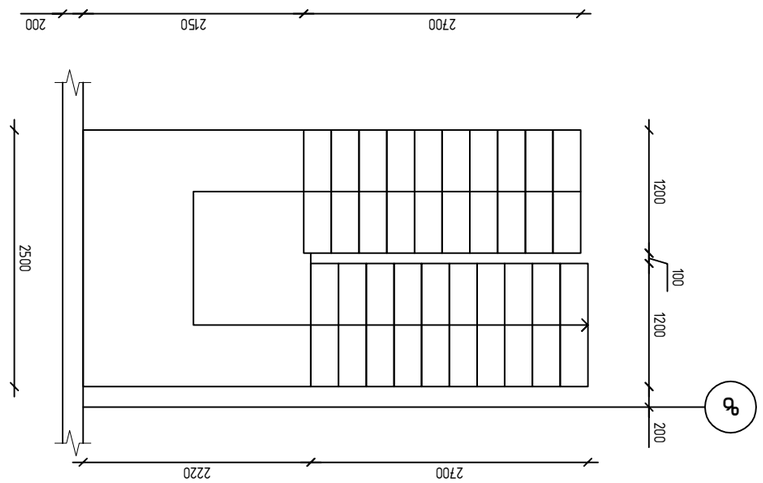

ЭЛЕМЕНТЫ ЛЯ ОСЬЮ 1-7

ЭМ Ф.1

ЭМ Ф.2

ЭМ Ф.3

ЭМ Ф.4

ЭМ Ф.5

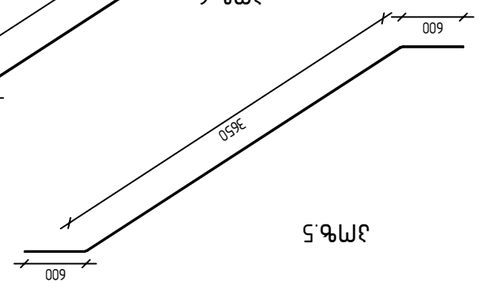

ЭМ Ф.6

ЭМ Ф.7

ЭМ Ф.8

ЭМ Ф.9



ЭМФ.	ЭЛЕМЕНТЫ	ШТУК	ЭЛЕМЕНТЫ ЛЯ ОСЬЮ 1-7
1	1 2 3 4 5 6 7 8 9	1	ЭМБЕМЕНТЫ ЛЯ ОСЬЮ 1-7
2	1 2 3 4 5 6 7 8 9	1	ЭЛЕМЕНТЫ ЛЯ ОСЬЮ А-Ж
3	1 2 3 4 5 6 7 8 9	1	ЭЛЕМЕНТЫ ЛЯ ОСЬЮ 1-7

ЭЛЕМЕНТЫ ЛЯ ОСЬЮ 1-7

ЭМФ.	ПОЗ.	ОБОЗНАЧЕНИЕ	НАИМЕНОВАНИЕ	КОЛ.	МАССА ЕД., КГ	ПРИМЕЧАНИЕ
1		Ф12 А500С ℓ= 6560		8	5.82	кг
2		Ф12 А500С ℓ= 4870		8	4.32	кг
3		Ф12 А500С ℓ= 2710		8	2.41	кг
4		Ф12 А500С ℓ= 3400		8	3.02	кг
5		Ф12 А500С ℓ= 4850		8	4.31	кг
6		Ф12 А500С ℓ= 6680		8	5.93	кг
7		Ф10 А500С ℓ= 1410		92	0.87	кг
8		Ф12 А500С ℓ= 2710		26	2.41	кг
9		Ф 6 А240 ℓ= 200		57	0.04	кг
			Арматурные изделия			
			Бетон тяжелый В25		3.04	м³

Данные для заказа арматурных изделий:

Заказчик: ООО "Дорстройсервис"

Объект строительства: Строительство мостового перехода через реку Ангара в районе населенного пункта Усть-Илимск-Коршуново-Чунский

Наименование изделия: **ЭЛЕМЕНТЫ ЛЯ ОСЬЮ 1-7**

Марка конструкции: Мостовой переход

Чертеж: ЭЛЕМЕНТЫ ЛЯ ОСЬЮ 1-7

Лист № 706

Главный инженер проекта	Начальник отдела	Гип
Исполнитель	Проверил	Дата

Масштаб	Формат	Листов
1:50	А2(420x297)	

ООО "Дорстройсервис"
Юридический адрес: 665709, Иркутская область, г. Усть-Илимск, ул. Героев Труда, 12
Тел.: +7 (3953) 33-44-55
E-mail: info@dorstroy.ru

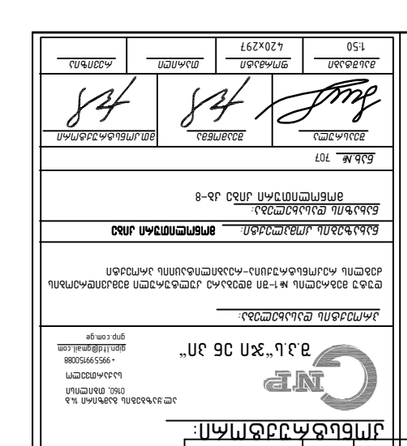

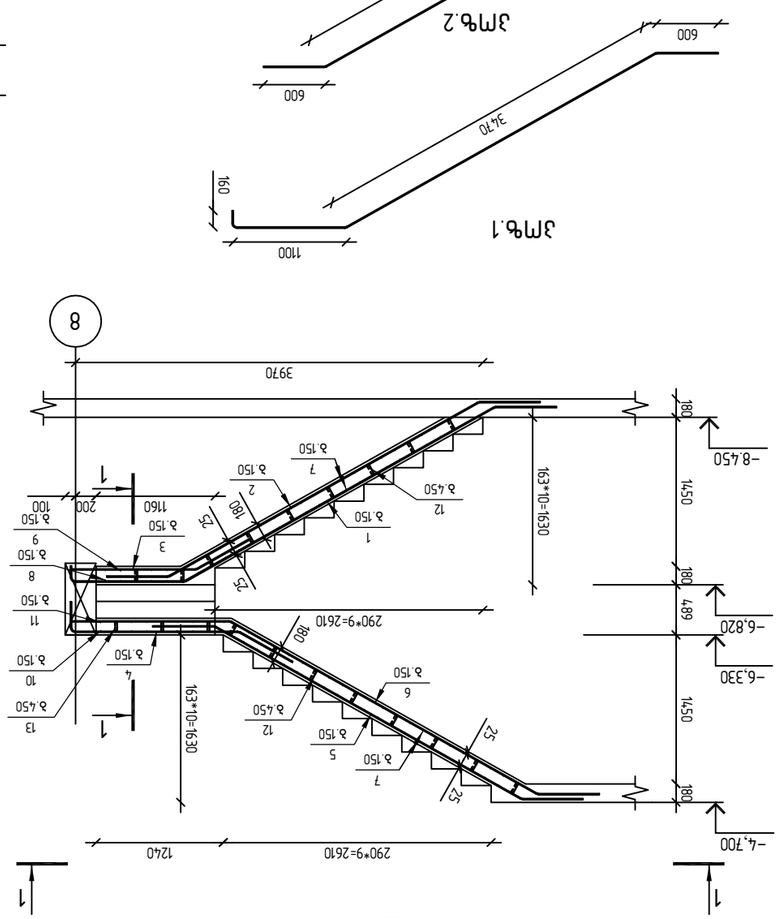

ЭМ9.1 ЭЛЕМЕНТЫ ЛЕСТН. ЛМ-9

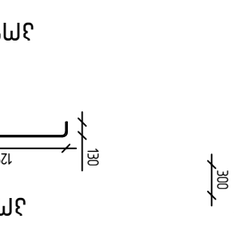

ЭМ9.1

ЭМ9.3

ЭМ9.2

ЭМ9.4

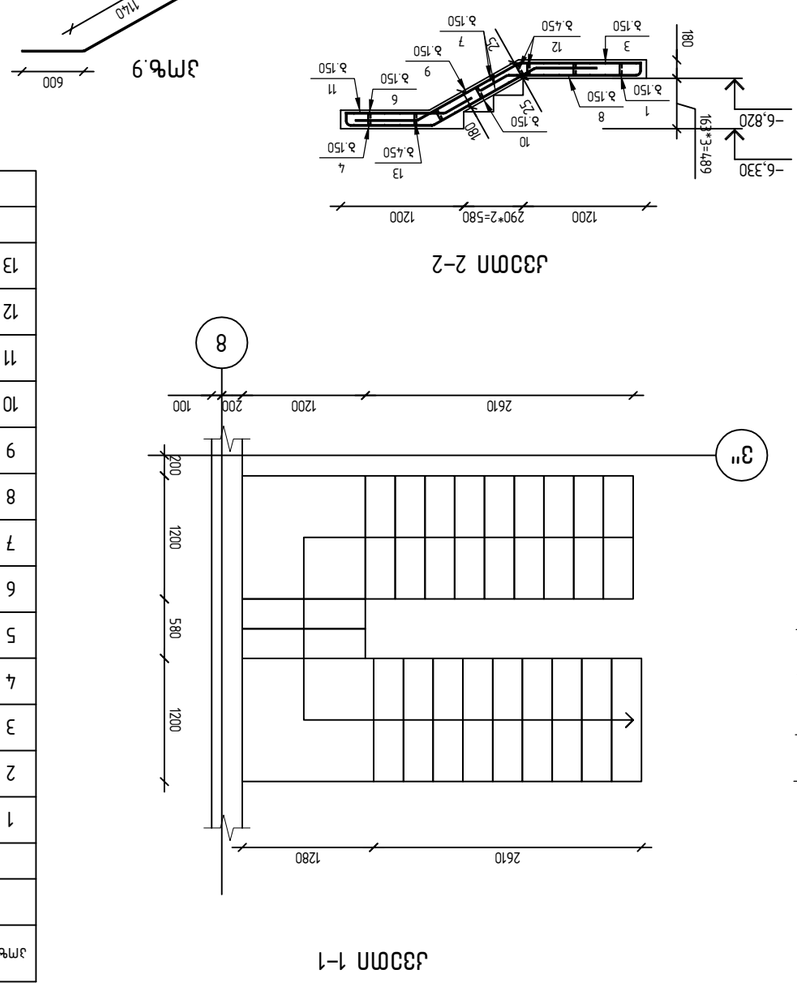

ЭЛЕМ 2-2

ЭЛЕМ 1-1

ЭМ9.5

ЭМ9.6

ЭМ9.9

ЭМ9.10

ЭМ9.8

ЭМ9.11

ЭМ9.12

ЭМ9.13

ЭМ9.7

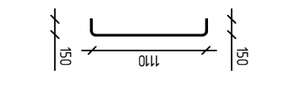

ЭМ9.	Элементы	Размеры	Кол.	Масса
		ЭМ9 Лестница ЛМ-9		
		Изделия		
1	Ø12 A500c	ℓ= 5330	8	4.73 кг
2	Ø12 A500c	ℓ= 4670	8	4.15 кг
3	Ø12 A500c	ℓ= 1830	8	1.62 кг
4	Ø12 A500c	ℓ= 2540	8	2.26 кг
5	Ø12 A500c	ℓ= 4630	8	4.11 кг
6	Ø12 A500c	ℓ= 5590	8	4.96 кг
7	Ø10 A500c	ℓ= 1410	98	0.87 кг
8	Ø12 A500c	ℓ= 1720	6	1.53 кг
9	Ø12 A500c	ℓ= 2930	6	2.60 кг
10	Ø12 A500c	ℓ= 2710	9	2.41 кг
11	Ø12 A500c	ℓ= 1270	9	1.13 кг
12	Ø6 A240	ℓ= 200	42	0.04 кг
13	Ø6 A240	ℓ= 187	6	0.04 кг
		Закладные		
		С25/30 Лестница бетон		2.66 м³

Изм.	Кол.уч.	Лист	№док.	Подп.	Дата
ГИП	Ивлиев				
Нач.отд.	Ивлиев				
Н.контр.	Ивлиев				
Разраб.	Ивлиев				

ЭМ9 Лестница ЛМ-9

Стадия: Р | Лист: 1 | Листов: 1

ООО "Завод ЖБИ №1" г.Ивантеевка, ул.Заводская, д.1

Альбом ЭМ9 Лестница ЛМ-9

Инв.№ 708

Согласовано: Взам.инв.№ | Подпись и дата | Инв.№подл.

Копировал: Формат А3

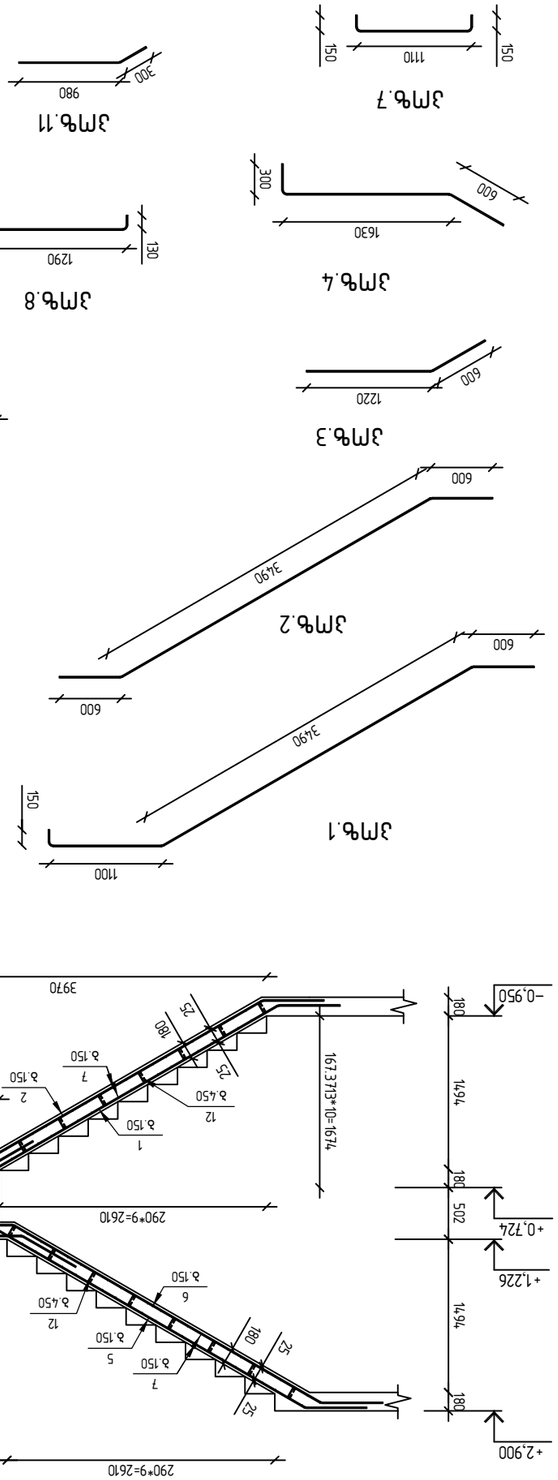

ЭМ-01 ПЛАН ЭТАЖА ОТ. –0.950 –11

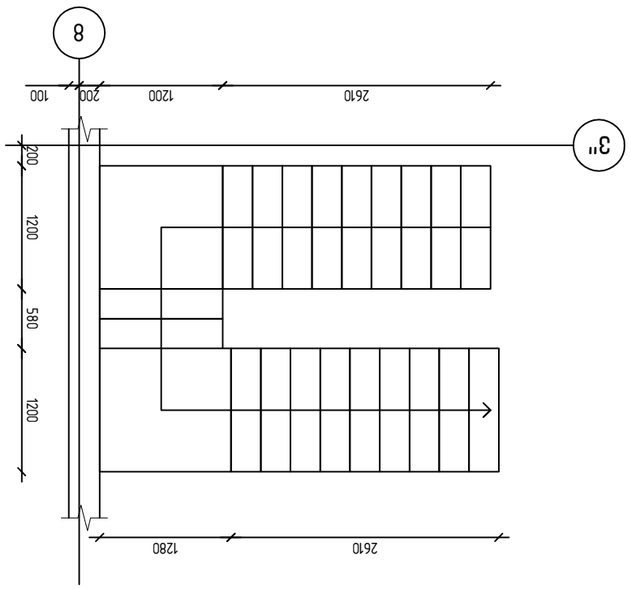

Э1-1 МАСШ 1:25

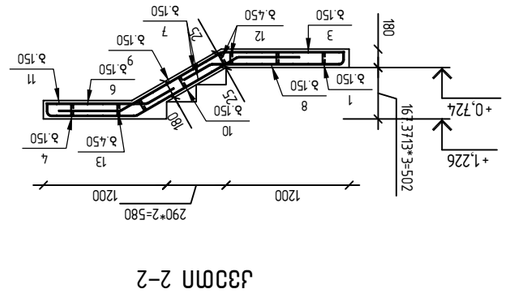

Э2-2 МАСШ 1:25

ЭМ-1

ЭМ-2

ЭМ-3

ЭМ-4

ЭМ-8

ЭМ-11

ЭМ-7

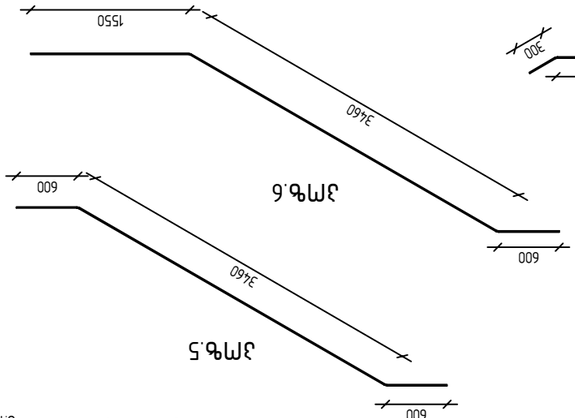

ЭМ-6

ЭМ-5

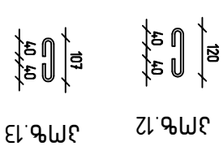

ЭМ-12

ЭМ-13

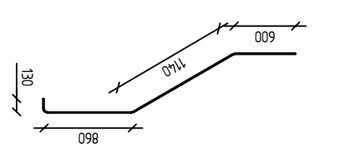

ЭМ-10

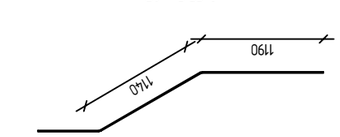

ЭМ-9

Эмбл.	Элементы	Размеры	Кол.	Масса
		Эмбмпотжки ЭЛ-11		
		Железобетон		
1	Ø 12 А500с	ℓ= 5340	8	4.74 кг
2	Ø 12 А500с	ℓ= 4690	8	4.16 кг
3	Ø 12 А500с	ℓ= 1820	8	1.62 кг
4	Ø 12 А500с	ℓ= 2530	8	2.25 кг
5	Ø 12 А500с	ℓ= 4660	8	4.14 кг
6	Ø 12 А500с	ℓ= 5610	8	4.98 кг
7	Ø 10 А500с	ℓ= 1410	104	0.87 кг
8	Ø 12 А500с	ℓ= 1720	6	1.53 кг
9	Ø 12 А500с	ℓ= 2930	6	2.60 кг
10	Ø 12 А500с	ℓ= 2730	8	2.42 кг
11	Ø 12 А500с	ℓ= 1280	8	1.14 кг
12	Ø 6 А240	ℓ= 200	44	0.04 кг
13	Ø 6 А240	ℓ= 187	6	0.04 кг
		Закладные		
		С25/30 Лмсальнь бэфмбл		2.66 м³

Змбл.	Элементы	Кол.	Масса
	С25/30 Лмсальнь бэфмбл		2.66 м³

Змбмпотжки ЭЛ-11

Железобетон

1	Ø 12 А500с	ℓ= 5340	8	4.74 кг
2	Ø 12 А500с	ℓ= 4690	8	4.16 кг
3	Ø 12 А500с	ℓ= 1820	8	1.62 кг
4	Ø 12 А500с	ℓ= 2530	8	2.25 кг
5	Ø 12 А500с	ℓ= 4660	8	4.14 кг
6	Ø 12 А500с	ℓ= 5610	8	4.98 кг
7	Ø 10 А500с	ℓ= 1410	104	0.87 кг
8	Ø 12 А500с	ℓ= 1720	6	1.53 кг
9	Ø 12 А500с	ℓ= 2930	6	2.60 кг
10	Ø 12 А500с	ℓ= 2730	8	2.42 кг
11	Ø 12 А500с	ℓ= 1280	8	1.14 кг
12	Ø 6 А240	ℓ= 200	44	0.04 кг
13	Ø 6 А240	ℓ= 187	6	0.04 кг

Закладные

Змбл. Элементы Кол. Масса

С25/30 Лмсальнь бэфмбл 2.66 м³

Лмсальнь бэфмбл

Змбмпотжки ЭЛ-11

Змбмпотжки Лмсальнь бэфмбл

Змбмпотжки

