შ.პ.ს. ,,საქაერონავიგაცია“

ქალაქი თბილისი , ქვემო ალექსეევკის II ქუჩა , N 20, ს/კ: 01.19.24.010.048 - შ.პ.ს. ,,საქაერონავიგაციის“ ტერიტორიაზე არსებული შენობის დაშლის მშენებლობის ორგანიზაციის პროექტი

თბილისი 2021

შ.პ.ს. ,,საქაერონავიგაცია“

ქალაქი თბილისი , ქვემო ალექსეევკის II ქუჩა , N 20, ს/კ: 01.19.24.010.048 - შ.პ.ს. ,,საქაერონავიგაციის“ ტერიტორიაზე არსებული შენობების დაშლის

მშენებლობის ორგანიზაციის პროექტი

მთ. არქიტექტორი ზ.დავითულიანი

შეადგინა ზ.დავითულიანი

სარჩევი

1. ობიექტის და მიმდებარე ტერიტორიის დასახელება
2. დაშლის სამუშაოების განხორციელების ცალკეული ეტაპების გრაფიკი
3. დაშლის სამუშაოთა წარმოების წესები და მეთოდები
4. მოსამზადებელი სამუშაოების და დასაშლელ სამუშაოთა წარმოების ორგანიზაცია
5. მანქანა-მექანიზმების და ინსტრუმენტ-დანადგარების შერჩევა
6. მომუშავეთა შრომის უსაფრთხოების წესების თაობაზე
7. ბუნების დაცვითი და ჰაერის გაბინძურების საწინააღმდეგო ღონისძიებები
8. ფოტო მასალა არსებულ მდგომარეობაზე
9. დაშლის სამუშაოთა ორგანიზაციის გენერალირი გეგმა, ექსპლიკაცია, პირობითი აღნიშვნები, მითითებები

მშენებლობის ორგანიზაციის პროექტი

ქალაქი თბილისი , ქვემო ალექსეევკის II ქუჩა , N 20, ს/კ: 01.19.24.010.048 - შ.პ.ს. „საქაერონავიგაციის“ ტერიტორიაზე არსებული შენობის დაშლა (1/1)

1. ობიექტების და მიმდებარე ტერიტორიის დახასიათება

1.1. დაშლის სამუშაოთა ორგანიზაციის პროექტის შედგენის წინ მოხდა შენობისის და ეზოს ტერიტორიის დათვალიერება დაშლის პირობების გაანალიზებითა და შესწავლით.

1.2. <u>აღნიშნულ მისამართზე წითელ ხაზებს შორის მოქცეული ტერიტორიის ფართობი 748.00 კვადრატული მეტრია.</u> ტერიტორიაზე განთავსებულია სამი ერთ სართულიანი შენობები, აქედან სადემონტაჟოა ორი შენობა (1/1), ტერიტორიაზე
განთავსებული სადემონტაჟო შენობა ოთხკუთხედი - შემდგომ მიშენებებით:
ავტოფარეხი 1/1- 6,50მX4,00მ. შენობის საძირკველი
ლენტური ტიპისაა, კედლებისა და ტიხრების შევსება შესრულებულია:
წიდაბეტონის ბლოკით, სილიკატური აგურით, წითელი აგურით, რომელსაც კრავს მონოლითური სარტყელი. შენობა მიწის დონიზე არის,
გადახურვა მოწყობილია რკინაბეტონის ფილით .
შენობის შიდა და ფასადის კედლები შელესილია ქვიშა–ცემენტის ხსნარით და შეღებილია. სადემონტაჟო შენობა დღეისთვის არ ფუნქციონირებს

1.3. ტერიტორიის და დასაშლელი ნაგებობის ტექნიკურ–ეკონომიკური მაჩვენებლები;

1. მიწის ნაკვეთის ფართობი (კვ.მ) – 748.00
2. საერთო ფართობი (კვ.მ) –21.00
3. სადემონტაჟო შენობა-ნაგებობის ჯამური ფართობი (კვ.მ) – 26.00
4. სამშენებლო მოცულობა (კუბ.მ) – 62.40
5. 0.00 ნიშნულის ზევით (კუბ.მ) – 62.40
6. 0.00 ნიშნულის ქვევით (კუბ.მ) – 0.00
7. შენობა-ნაგებობის კონსტრუქციული სიმაღლე (მ) – 2.40
8. 0.00 ნიშნულის ზევით (მ) – 2.40

8. 0.00 ნიშნულის ქვევით (მ) – 0.00

1.4. დაშლის სამუშაოთა დაწყების წინ აუცილებელია მოეწყოს დროებითი ღობე სამუშაოთა წარმართვისა და ორგანიზაციის გენგეგმის მიხედვით. ნაგებობის მასშტაბიდან გამომდინარე დაშლის

სამუშაოების განხორციელება მიზანშეწონილია ხელის სანგრევი მექანიზმების გამოყენებით. მობილური ამწე საჭირო გახდება გადახურვის კოჭების მოსახსნელად. სამუშაოთა ორგანიზაციის პროექტით ნაგებობის დაშლა გათვალისწინებულია 2 თვეში.

2. დაშლის სამუშაოების განხორციელების ცალკეული ეტაპების გრაფიკი

№	ეტაპების დასახელება	დღეები	კალენდარული თვეები			
			I თვე			
			1	2	3	4
1	მოსამზადებელი სამუშაოები	10	*			
2	ნაგებობის დაშლა	50		*	*	*
3	სამშენებლო ნაგვის გატანა	30			*	

3. დაშლის სამუშაოთა წარმოების წესები და მეთოდები

3.1. დაშლის სამუშაოთა წარმართვა უნდა მოხდეს მოქმედი სამშენებლო ნორმებისა და წესების შესაბამისობით.

32. ქვემოთ ჩამოთვლილია მოქმედი ნორმები და წესები, რომლე ბითაც უნდა იხელმძღვანელოს სამუშაოთა მწარმოებელმა ფირმამ სამუშაოთა წარმოების დროს:

- სნ და წ 111–17—78 „ქვის კონსტრუქციები";
- სნ და წ 111–3-14-78 „იატაკები";
- სნ და წ 111–4-80 „უსაფრთხოების ტექნიკა";
- სახანძრო უსაფრთხოების წესები სამშენებლო-სამონტაჟო სამუშაოთა წარმოების დროს;

3.3. აგრეთვე საჭიროა საქართველოს პარლამენტის მიერ მიღებული შემდეგი კანონებით ხელმძღვანელობაც:

– გარემოს დაცვის თაობაზე, 1996 წელი;
– წყლის გამოყენების შესახებ, 1997 წელი;
– მავნე ქიმიური ელემენტები, მათი კლასიფიკაცია და უსაფრთხოება, 1998 წელი.
– ქალაქ თბილისის მთავრობის დადგენილება №12.18243 (16.05.2006 წელი) ქ. თბილისის ტერიტორიაზე სამშენებლო მოედნების მოწესრიგების, ავტოსატრანსპორტო საშუალებების მოძრაობის, მიწის გრუნტისა და სხვა სამშენებლო მასალების გადაზიდვის დროს გზის სავალი ნაწილების დაბინძურების აღსაკვეთი ღონისძიების შესახებ.

4. მოსამზადებელი სამუშაოები და დასაშლელ სამუშაოთა წარმოების ორგანიზაცია

4.1. დასაშლელ სამუშაოთა წარმართვა სასურველია ხელით, საავტომობილო ამწის გამოყენება რეკომენდებულია დაშლილი სამშენებლო მასალებისა და ნაგვის დასატვირთად.

42. სამუშაოები იწყება მოსაპირკეთებელი მასალის მოხსნით, იატაკების აყრით, შემდეგ სახურავის კონსტრუქციის მოხსნით. ბოლოს კი გარე კედლების დაშლით.

4.3. შენობა ეყრდნობა ბეტონის ლენტურ საძირკველს. მის დასაშლელად საჭირო გახდება სანგრევი ჩაქუჩების გამოყენება.

4.4. ობიექტი საჭიროა აღიჭურვოს დაშლითი სამუშაოების ჩასატარებლად ცხრილში ჩამოთვლილი სამშენებლო მექანიზმებითა და ინსტრუმენტებით.

4.5. დაშლითი სამუშაოები აუცილებელია განხორციელდეს მოქმედი სამშენებლო ნორმების, წესების და სახელმწიფო სტანდარტების (მათ შორის ხანძარფეთქებადი და შრომის უსაფრთხოების) შესაბამისობით ტექნიკური ზედამხედველობის ქვეშ.

5. მანქანა-მექანიზმების და ინსტრუმენტ–დანადგარების შერჩევა

5.1. დასაშლელ სამუშაოთა წარმოებისათვის საჭიროა მანქანა–მექანიზმები, დანადგარები და ინსტრუმენტები, რომელთა რეკომენდირებული ჩამონათვალი მოცემულია ცხრილში

#	დასახელება	რაოდენობა ცალი
1	„ბოლგარკის“ ტიპის ან ფეხრომთანამედროვე კონსტრუქციების საჭრელიმოწყობილობა	2
2	სანგრევი ჩაქუჩები	2
3	მეტალიდ საჭრელი აპარატები	2
4	თვითმცლელი, ძარიანი და სპეცავტოტრანსპორტი	1
5	მობილური ამწე	1
6	ჩასაბმელი სამარჯვები	4
7	სხვადასხვა დანიშნულების ხელისმოწყობილობა-ინსტრუმენტები: ნიჩბები,ბარები, ლომები, წერაქვები და სხვა	12
8	ლითონის ან ხის მაგიდა-სადგომები	6
9	ბეტონის საბურღ–სანგრევი ხელის აპარატი	4
10	პერფორატორები	2
11	ხელით საგორავი ერთთვალა ურიკები	3

6. მომუშავეთა შრომის უსაფრთხოების წესების დაცვის თაობაზე

მომუშავთა შრომის უსაფრთხოების პირობების დაცვა შენობის დაშლის ცალკეულ ეტაპებზე აუცილებელია სნ და წ III-4–80* „უსაფრთხოების ტექნიკა მშენებლობაზე” და სხვა ნორმატულ–საკანონმდებლო დოკუმენტების შესაბამისობით. მათგან ყურადღებას ვამახვილებთ შემდეგზე:

6.1. სამუშაო ადგილები მუშაობის პირობებისა და ტექნოლოგიურობის გათვალისწინებით უზრუნველყოფილი უნდა იყოს კოლექტიური დაცვის საშუალებებით.

6.2 ელექტროუსაფრთხოების წესები ჩამოყალიბებულია სახელმ-

წიფო სტანდარტში 12.1.013-88· ელექტროკარადა ყოველთვის უნდა იყოს ჩაკეტილ მდგომარეობაში, ელექტროკაბელები, ელექტროსადენები და ელექტრომოწყობილობები კი იზოლირებული. გაშიშვლებული სადენების გამოყენება აკრძალულია.

6.3. დაშლით ოპერაციებში დასაქმებული მუშაკები დაცული უნდა იყვნენ თავის დამცავი ჩაფხუტებით (კასკებით).

6.4. დაუშვებელია ხელსაწყოებისა და მოწყობილობების დატოვება ჩართულ მდგომარეობაში ზედამხედველობის გარეშე. ცხადია მათი ტექნიკური მომსახურეობაც უნდა მოხდეს ძრავის გამორთვის შემდეგ

65. ლითონის ელემენტების ჩაჭრისას ელექტრო ან აიროვანი აპარატებით 5 მეტრის რადიუსში ფართობები უნდა გავანთავისუფლოთ წვადი მასალებისაგან, ხოლო 10 მეტრის რადიუსში ასაფეთქებელი (მაგალითად ჟანგბადის ბალონები) მასალებისაგან.

6.6. დასაშლელ სამუშაოებზე დასაქმებულმა ყველა შუშაკმა (როგორც მუშამ, ასევე მოსამსახურემ) უნდა შეისწავლოს შრომის უსაფრთხოების წესები, გაიაროს ინსტრუქტაჟი, ჩააბაროს გამოცდა სპეციალურ ჟურნალში ხელმოწერების დაფიქსირებით.

7. ბუნების დაცვითი და ჰაერის დაბინძურების საწინააღმდეგო ღონისძიებები

7.1. გარემოს დაცვის სამსახურის ნებართვის გარეშე იკრძალება მრავალწლიანი ხეებისა და ნარგავების მოჭრა, ამოძირკვა ან განადგურება.

7.2. სამშენებლო ნაგვის ტრანსპორტირება ფხვიერ მდგომარეობაში რეკომენდებული არ არის. პოლიეთილენის ტომრებში ჩატვირთვის შემდეგ მათი ზედაპირი დაინამოს.

ს/პ: 01.19.24.010.048 - გენგეგმა მ. 1:100

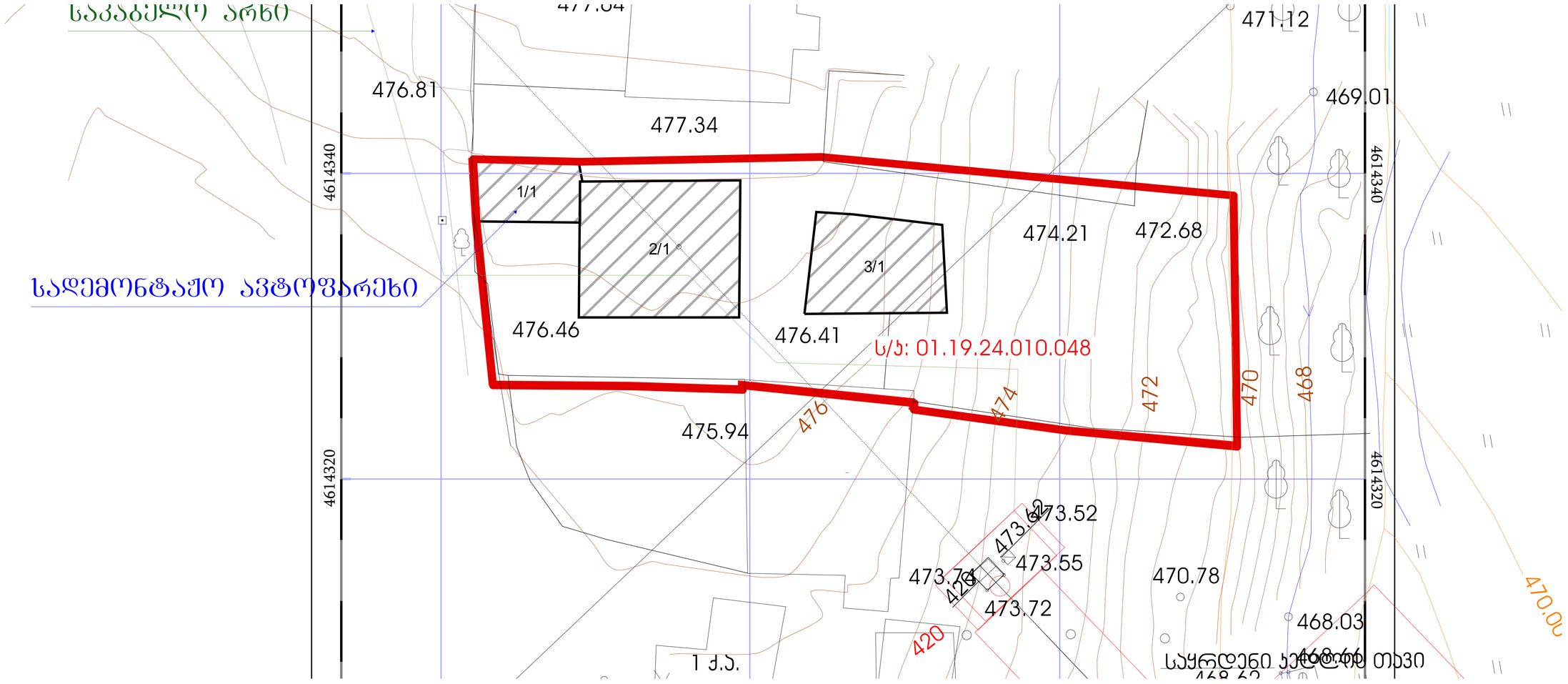

ს/პ: 01.19.24.010.048 - გენგეგმა მ. 1:100

SAKAERONAVIGATSIA LTD
AGL DESIGN SERVICES FOR CAT I APPROACH 13R

DETAILED DESIGN
AIRFIELD LIGHTING
LOCATION PLAN
GENERAL LAYOUT
SHEET 1/8

DD-A1000-E01-1-10000 A

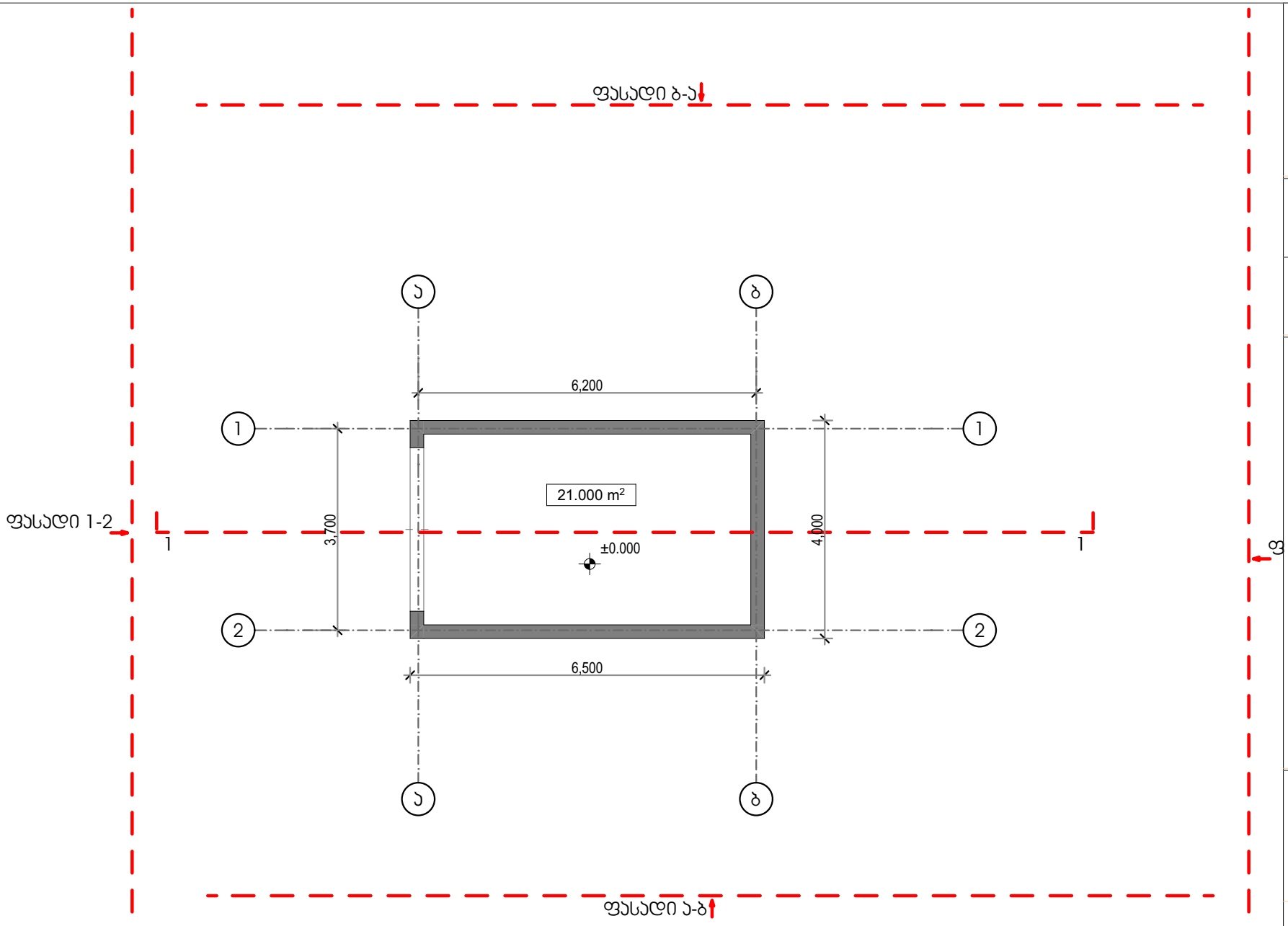

პრ. ავტორი
მ.დავითულიანი
+(995) 598 00 16 00

ავტოფარეხი გეგმა ნიშნულზე 0.000

1/1 შენობა

მისამართი: ქალაქი თბილისი , ქვემო ალექსეევკის II ქუჩა , ნ. 20

დაჯგეთა №		
სტადია	მარჯა	ფ-ბი
ა.ნ		

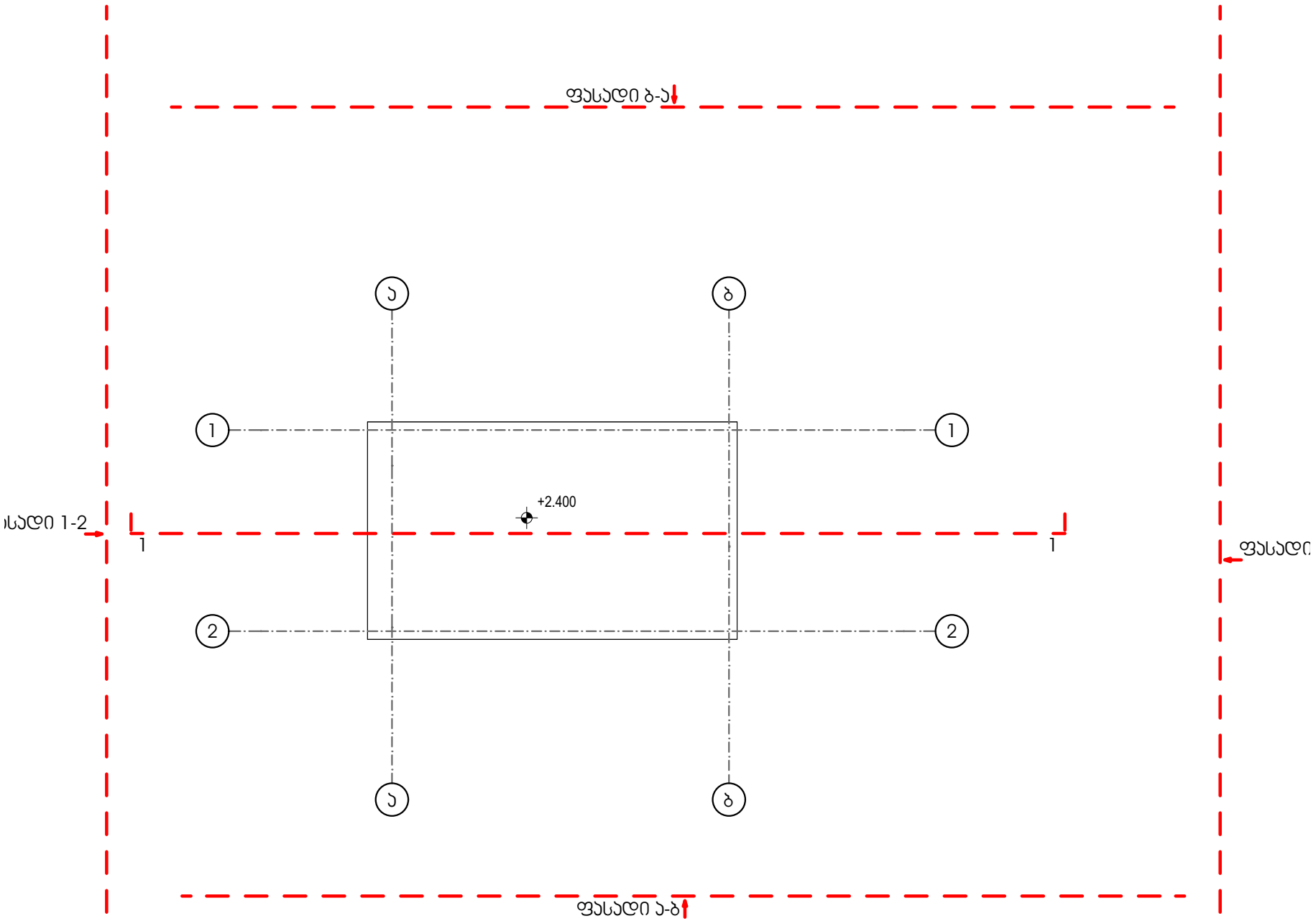

ჰრ. ავტორი
მ.დავითულიანი
+(995) 598 00 16 00

სახურავის გეგმა ნიშნულზე +2.400

1/1 შენობა

მისამართი: ქალაქი თბილისი , ქვემო ალექსეევკის II ქუჩა , ნ. 20

დაჯგუფა №		
სტადია	მარჯა	ფ-ბი
ა.ნ		

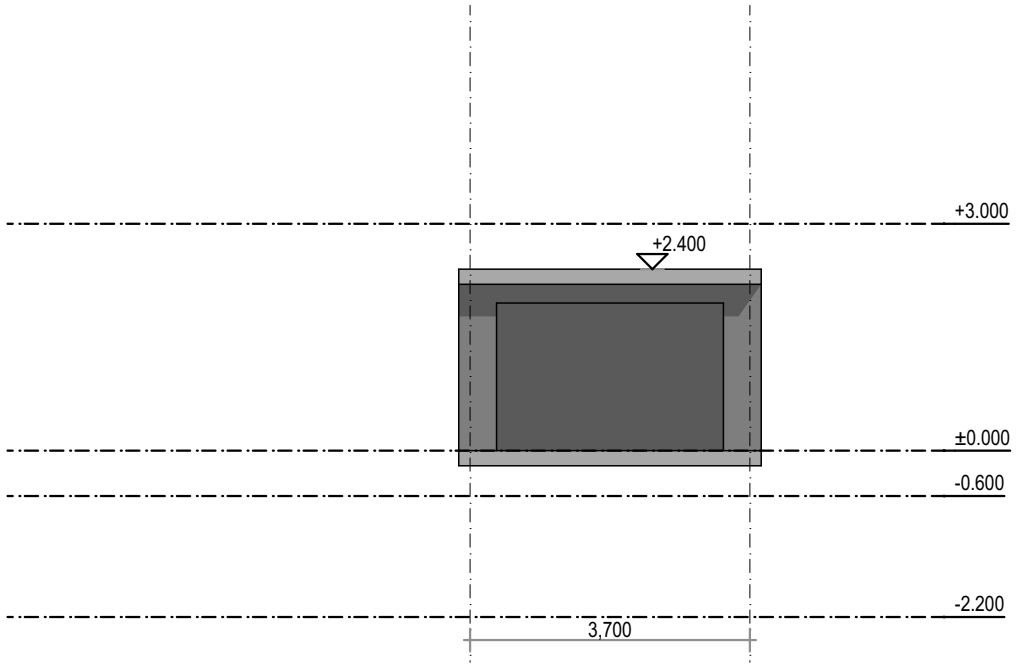

პრ. ავტორი
მ.დავითულიანი
+(995) 598 00 16 00

ფასადი 1-2

1/1 შენობა

მისამართი: ქალაქი თბილისი , ქვემო ალექსეევკის II ქუჩა , ნ. 20

დაჯგეთა №		
სტადია	მარჯა	ფ-ბი
ა.ნ		

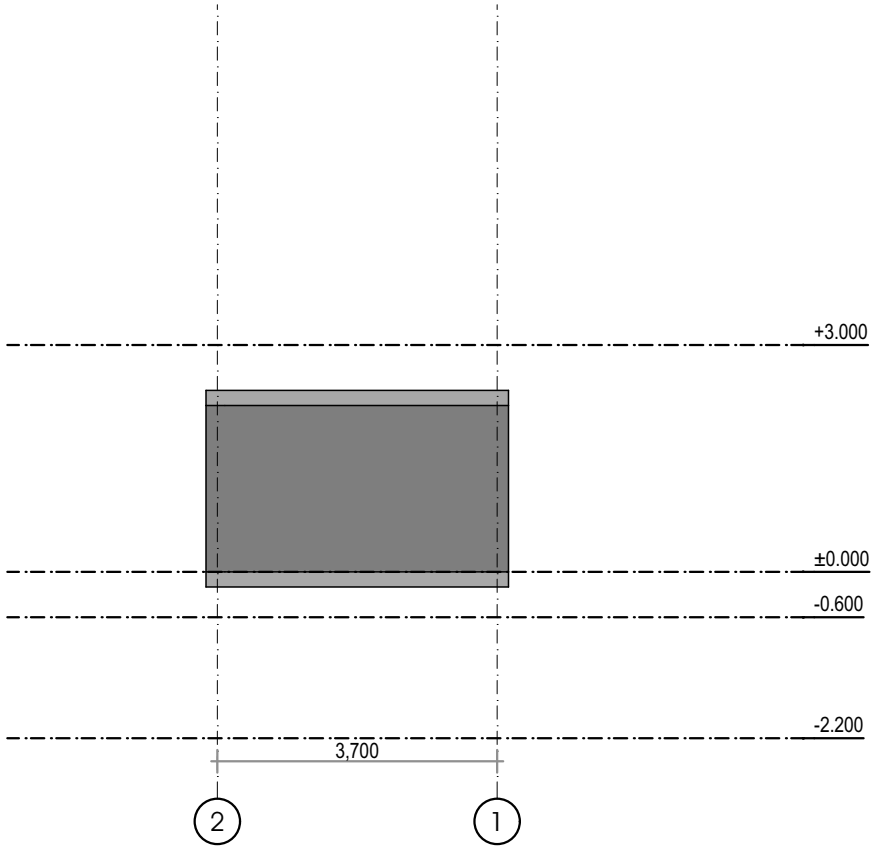

პრ. ავტორი
მ.დავითულიანი
+(995) 598 00 16 00

ფასადი 2-1

1/1 შენობა

მისამართი: ქალაქი თბილისი , ქვემო ალექსეევკის II ჯეჯა , ნ. 20

დაკვეთა №		
სტადია	მარჯა	ფ-ბი
ა.ნ		

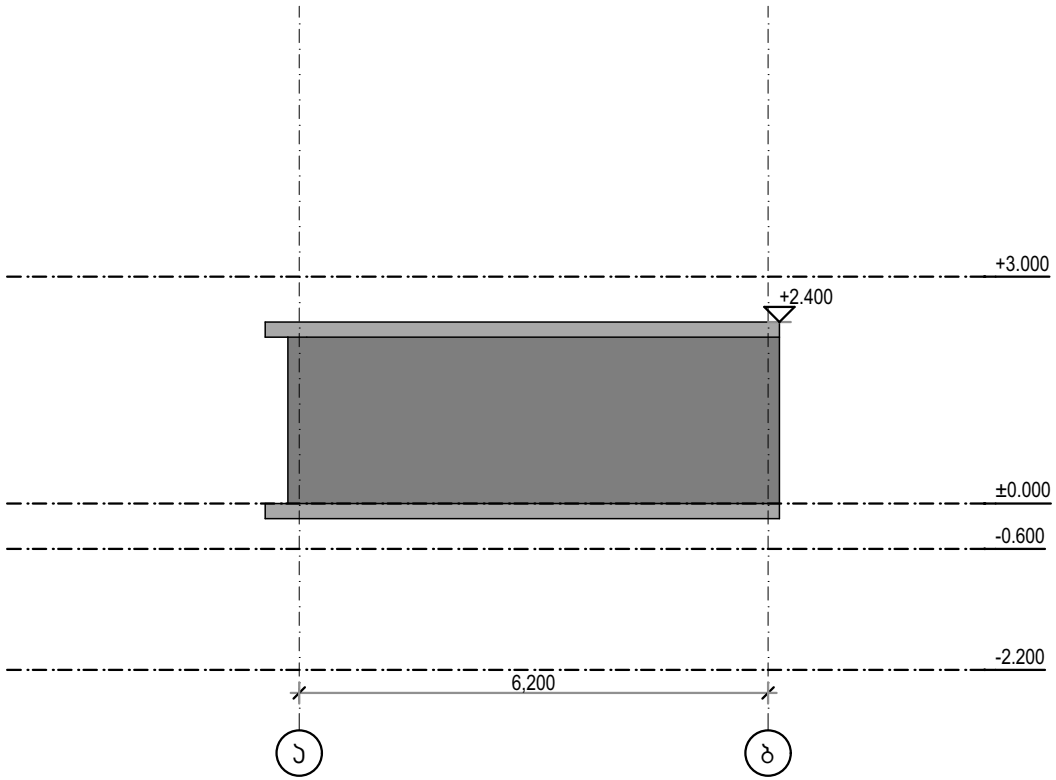

ავტორი
გ.დავითულიანი
+(995) 598 00 16 00

ფასადი ა-ბ

1/1 შენობა

მისამართი: ქალაქი თბილისი , ქვემო ალექსეევკის II ქუჩა , ნ. 20

დაყვეთა №		
სტადია	მარჯა	ფ-ბი
ა.ნ		

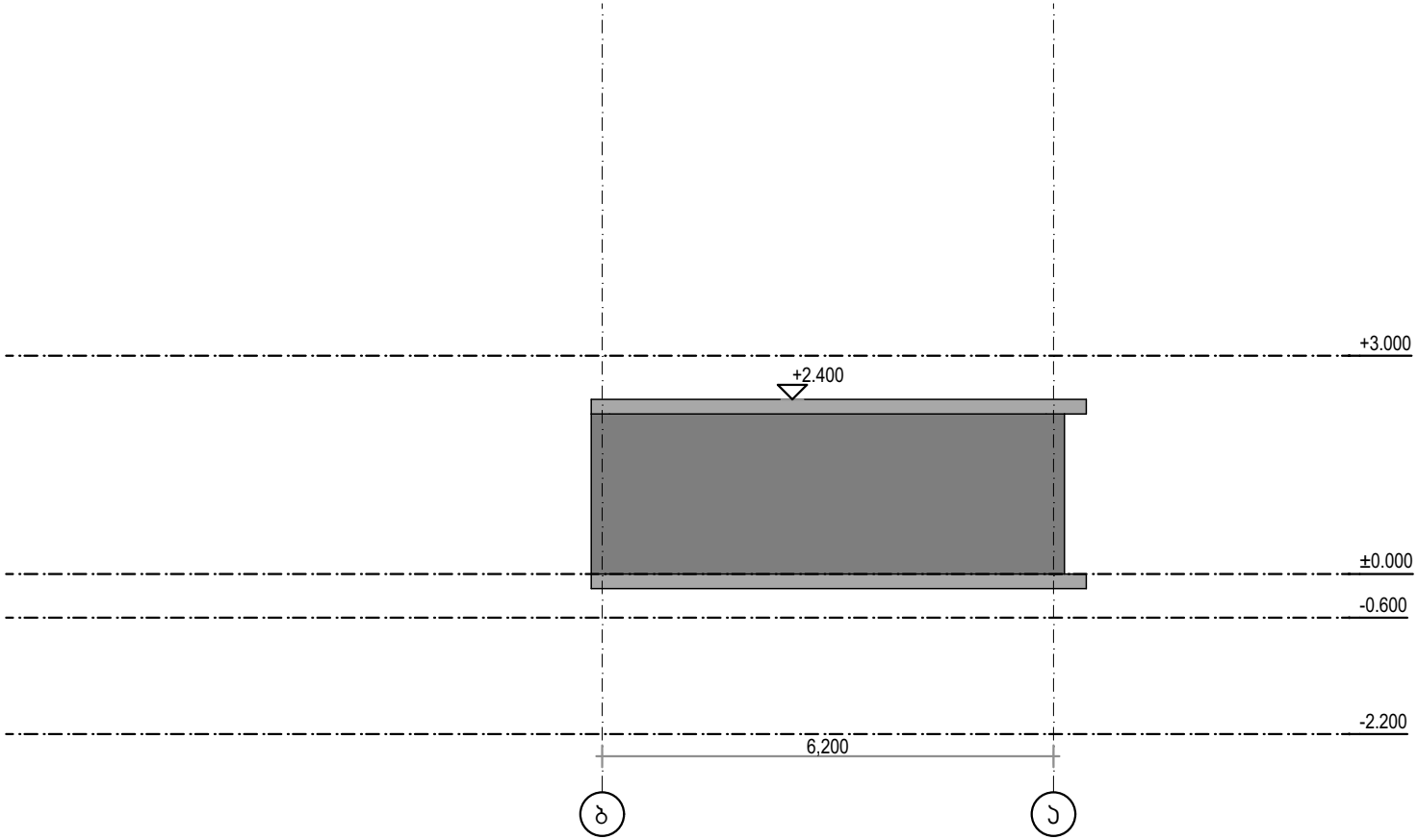

პრ. ავტორი
მ.დავითულიანი
+(995) 598 00 16 00

ფასადი ბ-ა

1/1 შენობა

მისამართი: ქალაქი თბილისი , ქვემო ალექსეევკის II ქუჩა , ნ. 20

დაჯვეთა №		
სტადია	მარჯა	ფ-ბი
ა.ნ		

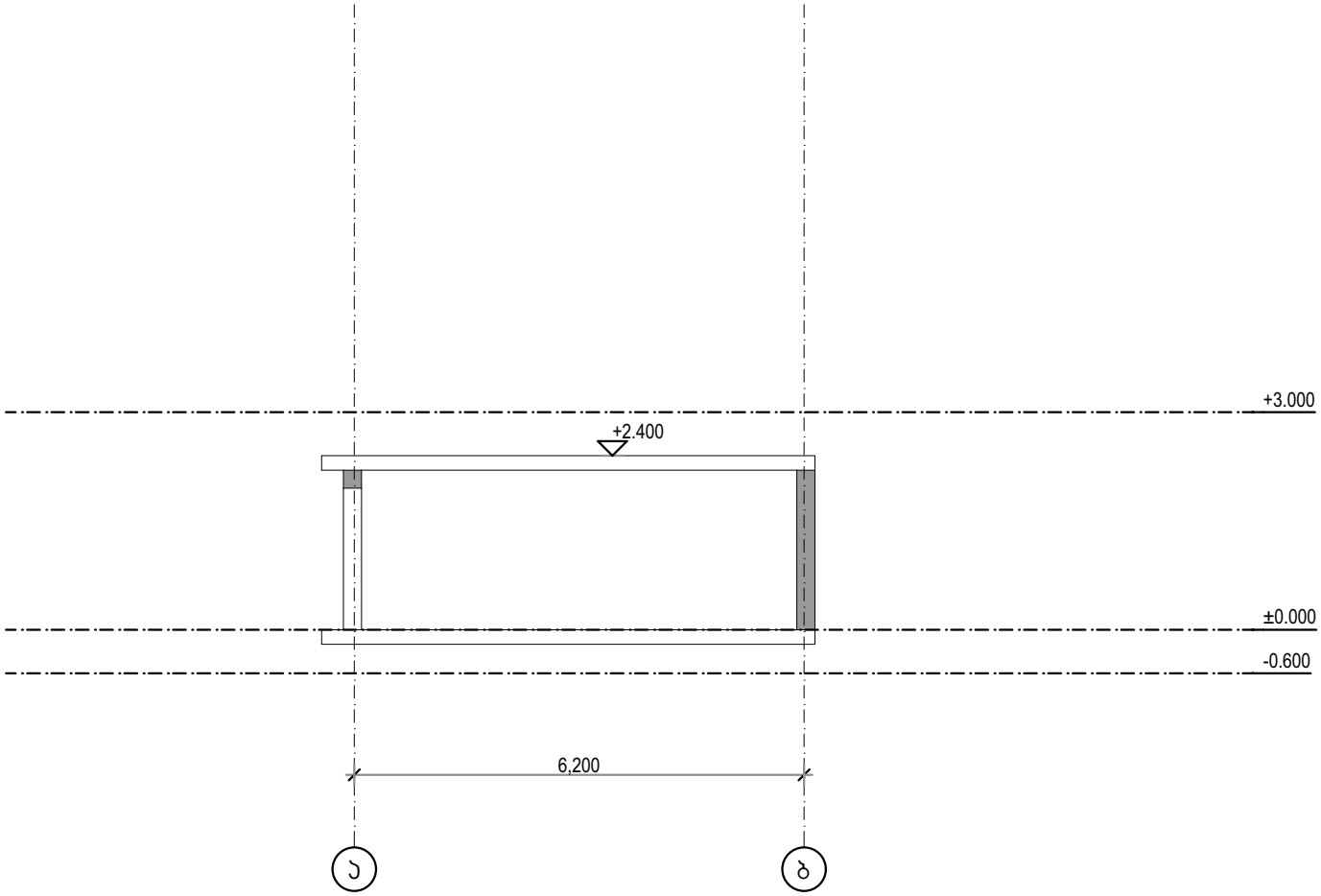

პრ. ავტორი
გ.დავითულიანი
+(995) 598 00 16 00

ქრილი 1-1

1/1 შენობა

მისამართი: ქალაქი თბილისი , ქვემო ალექსეევკის II ქუჩა , ნ. 20

დაყვეთა №		
სტადია	მარჯა	ფ-ბი
ა.ნ		