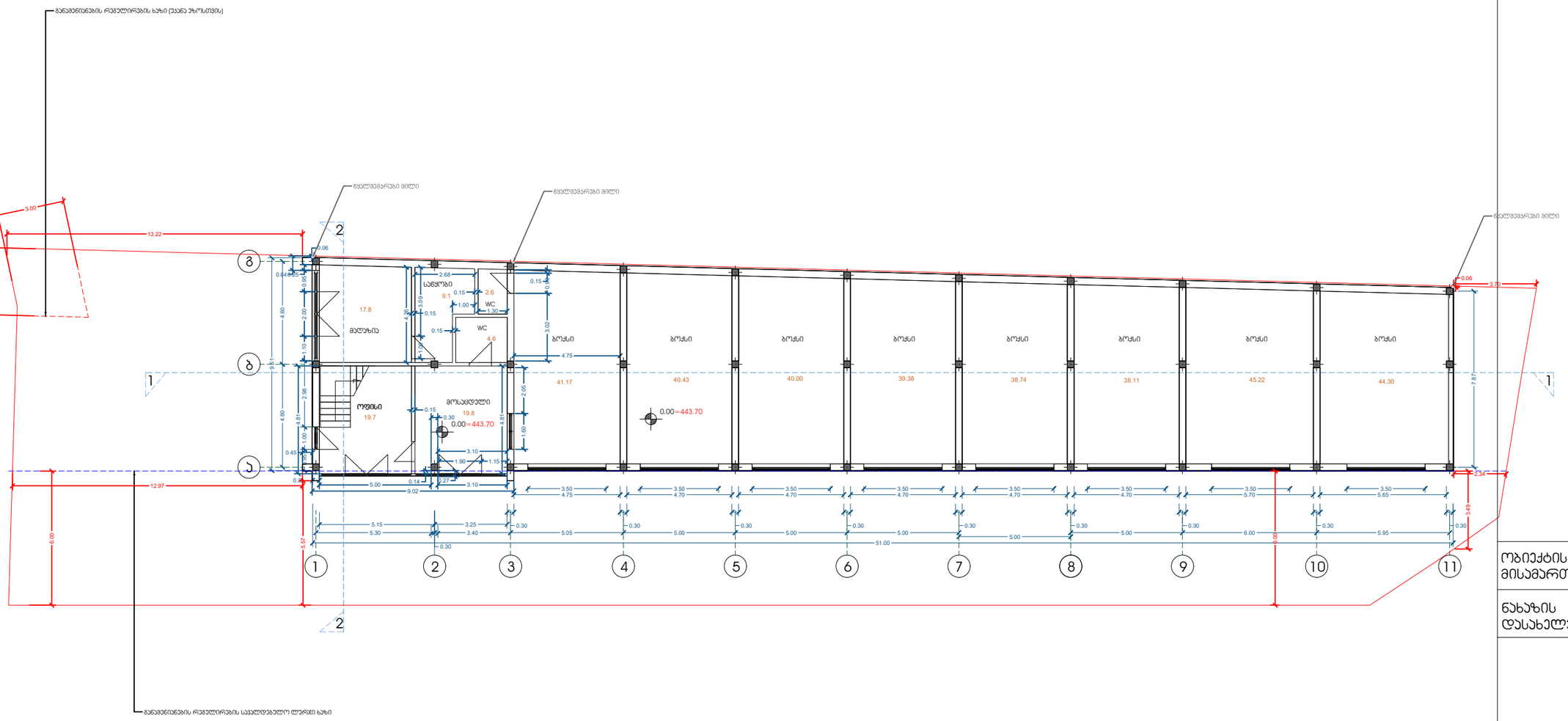

ობიექტის მისამართი	თბილისი, სოფელი დიღომი, ჯვრაცხოვლის ქ. № 84 ს/კ 01.72.14.034.453
ნახაზის დასახელება	გეგმა 0.00 ნიშნულზე

არქიტექტორი		ც.ომსარაშვილი
დაინტერესებული პირი		შ.პ.ს. აპტო დეტალ სერვისი
მასშტაბი	1:100	ფურცელი A-3
თარიღი	2021	

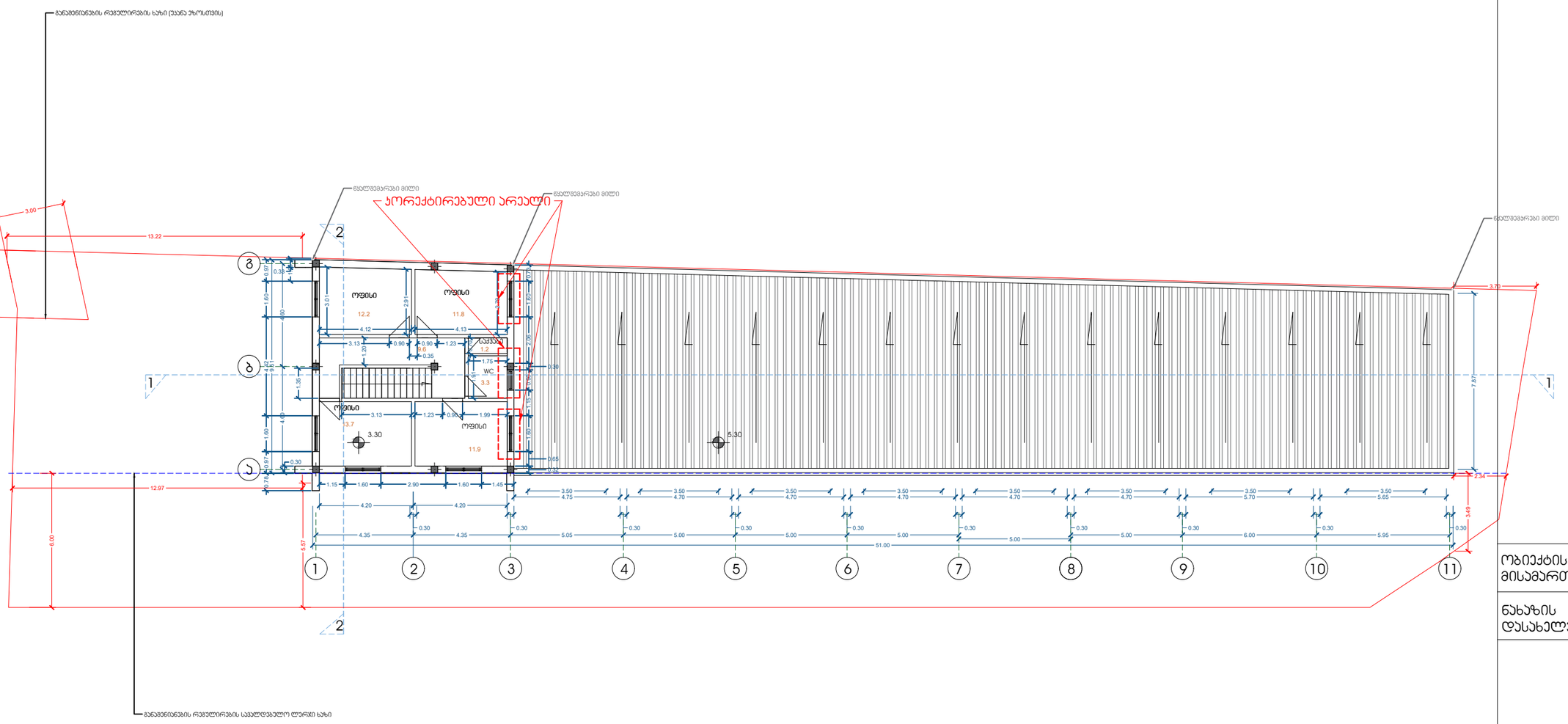

ობიექტის მისამართი	თბილისი, სოფელი დიღომი, ჯვრისცხოვლის ქ. № 84 ს/კ 01.72.14.034.453
ნახაზის დასახელება	გეგმა 3.30 ნიშნულზე

არქიტექტორი		ც.ომსარაშვილი
დაინტერესებული პირი		შ.პ.ს. ავტო დეტალ სერვისი
მასშტაბი	1:100	ფურცელი A-3
თარიღი	2021	

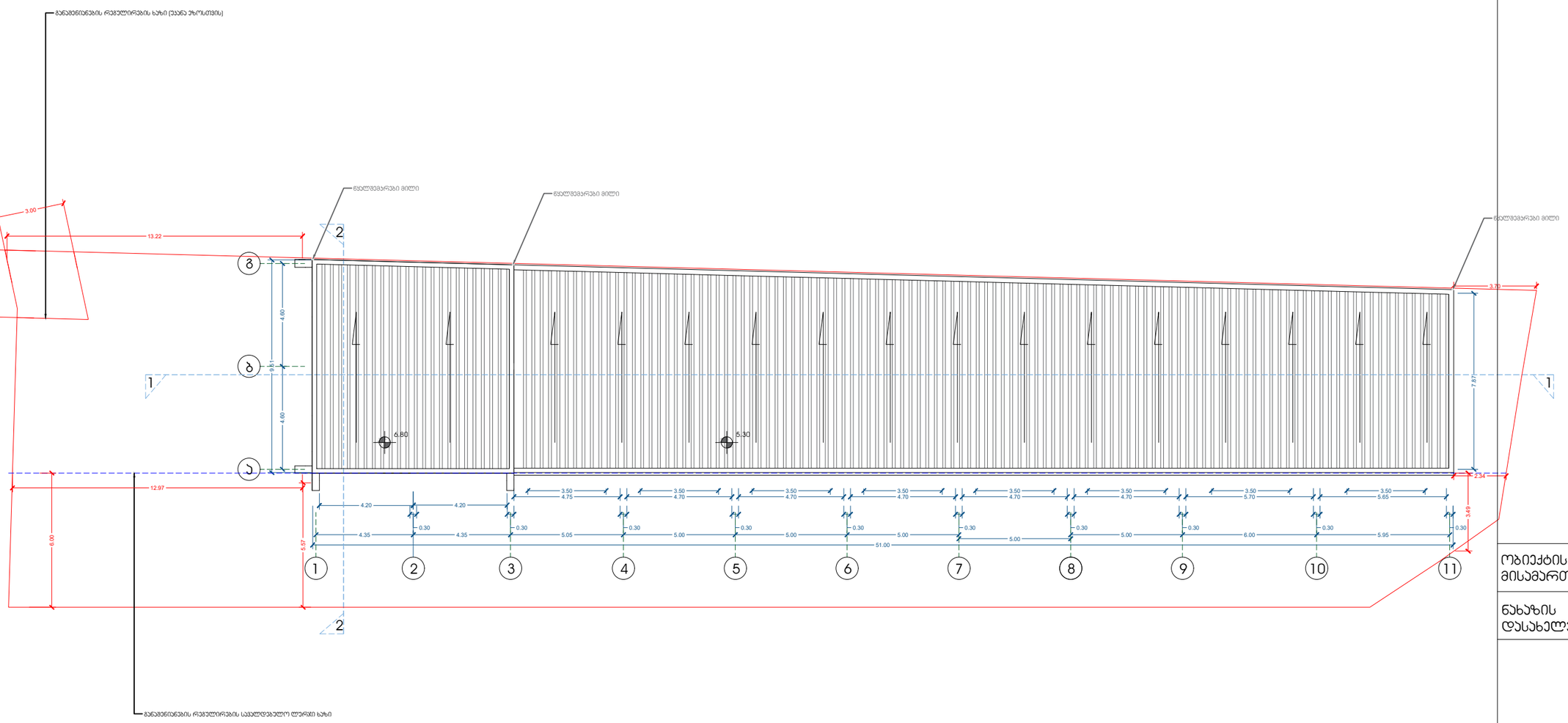

ობიექტის მისამართი	თბილისი, სოფელი დიღომი, ჯვირაცხოვლის ქ. № 84 ს/ე 01.72.14.034.453
ნახაზის დასახელება	გადახურვის გეგმა

არქიტექტორი		ც.ომსარაშვილი
დაინტერესებული პირი		შ.პ.ს. ავტო დეტალ სერვისი
მასშტაბი	1:100	ფურცელი A-3
თარიღი	2021	

პირობითი აღნიშვნები



ქ.თბილისი სოფელი დიღომი კვირაცხოვლის ქუჩა №84
ნაკვეთის საკ. კოდი 01.72.14.034.453

ტოპოგრაფიული გეგმა

სიტუაციური გეგმა

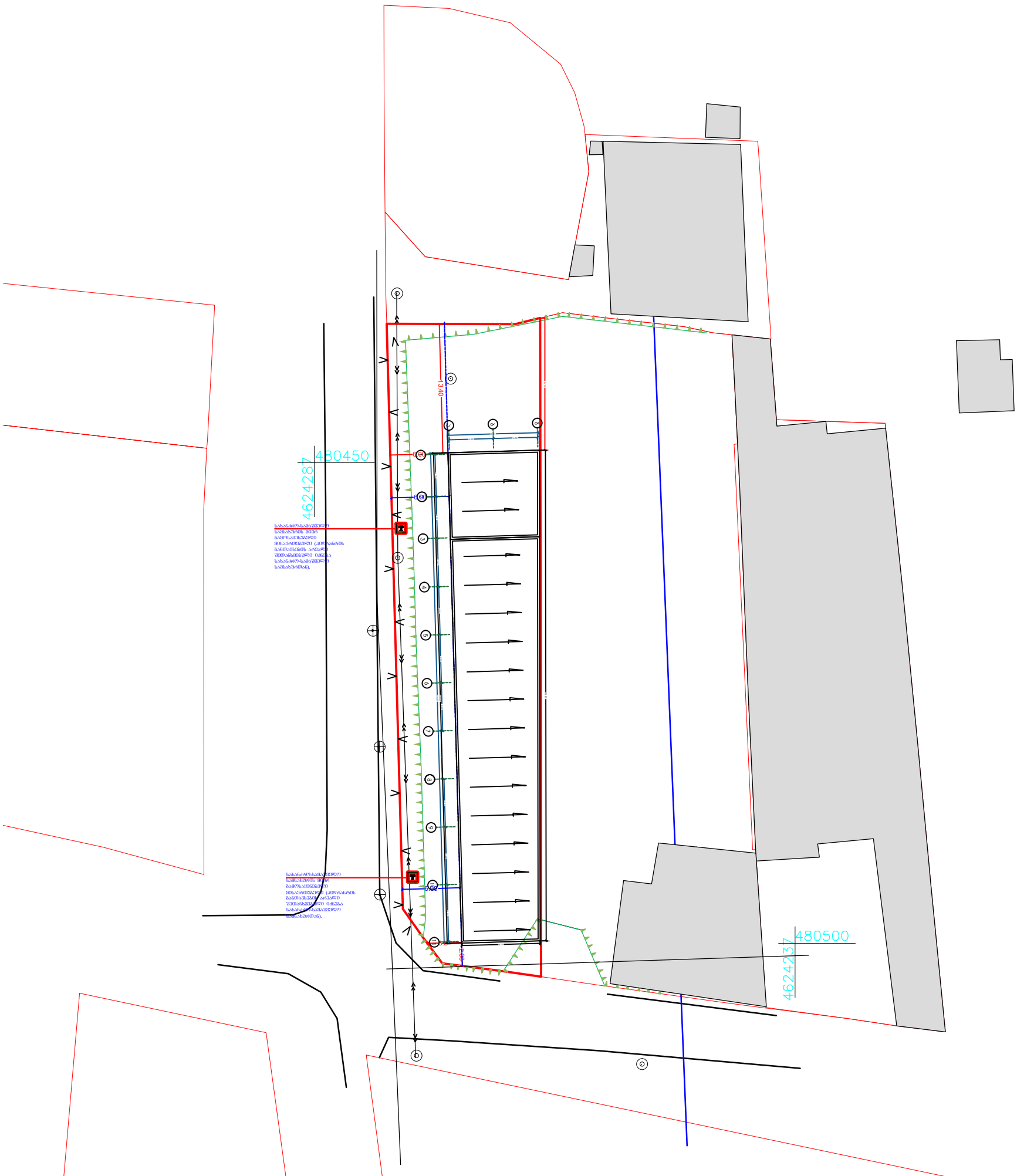

შენიშვნა: საამზომველო სამუშაოები შესრულებულია საქართველოს მუდმივმოქმედი რეფერენს სადგურების ქსელი - GEOCORS -ის გამოყენებით.

პირობითი აღნიშვნები	კორექტირებული საზღვარი	ღობე	წყ — წყალგაყვანილობა
UTM (საერთაშორისო) სისტემის კოორდინატები	რეგისტრირებული საზღვარი	კედელი	გ — გაზი
ადგილობრივი სისტემის სამუშაო კოორდინატები	ფარდული	მაღალი ძაბვის ელექრო გადამცემი ხაზი	კ — კანალიზაცია
არასაცხოვრებელი შენობა	სატრანსფორმა-ტორო ჯიხური	ხეები	კ — კაეშირგაბმულობა
საცხოვრებელი შენობა	რეზერვუარი	სამეთვალყურეო ჭა	ელ. ქსელები
	დამცავი რკინის ბოძი	რელიეფი გარე განათება	სკ — სანიაღვრე
	საკომუნიკაციო ბოძი		ბორდიური

შპს "ქორსიარდი"		ტელ. 599 95 75 58
დირექტორი	ჯ.ელბაძიძე	
შემსრულებელი	ჯ.ელბაძიძე	
დამკვეთი		
მასშტაბი 1:500	18.11.2020	

160□1000□0.2

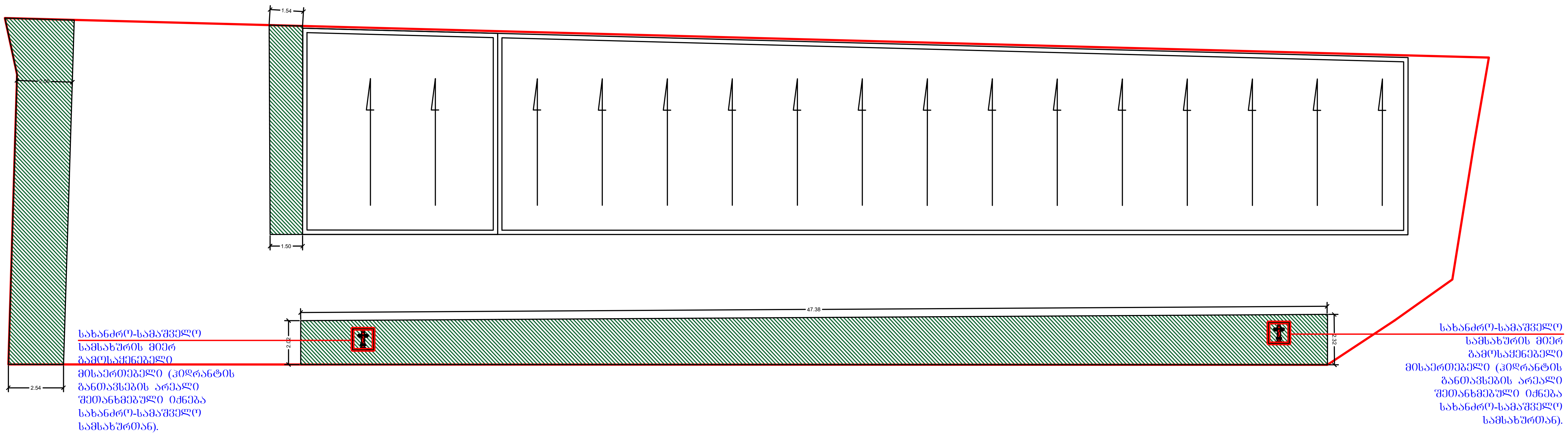

1.54
1.50
47.38
2.54
სახანძრო-სამაშველო სამსახურის მიერ გამოსაყენებელი მისაერთებელი (ჰიდრანტის განთავსების არეალი შეთანხმებული იქნება სახანძრო-სამაშველო სამსახურთან).
სახანძრო-სამაშველო სამსახურის მიერ გამოსაყენებელი მისაერთებელი (ჰიდრანტის განთავსების არეალი შეთანხმებული იქნება სახანძრო-სამაშველო სამსახურთან).

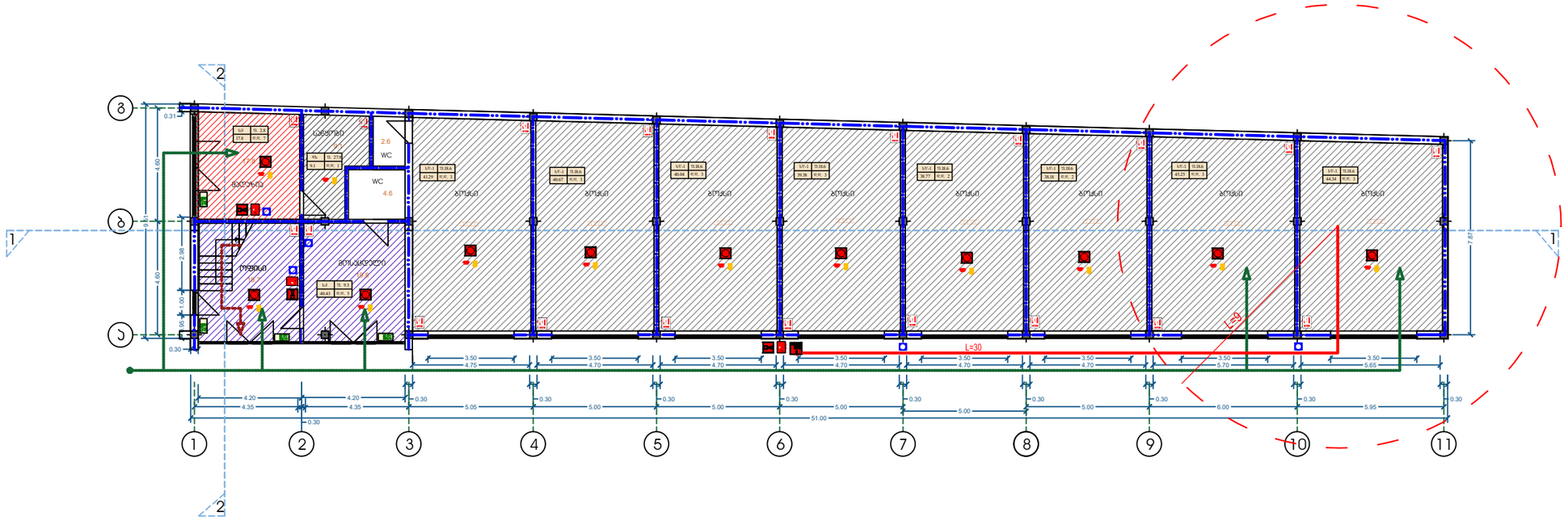
WC
2.6
WC
4.6
L=30
L=9
4.20
4.35
0.30
5.05
5.00
51.00
6.00
5.95
3.50
4.75
4.70
5.70
5.65
0.31
1.60
2.98
4.00
0.30
1.80
1
2
3
4
5
6
7
8
9
10
11

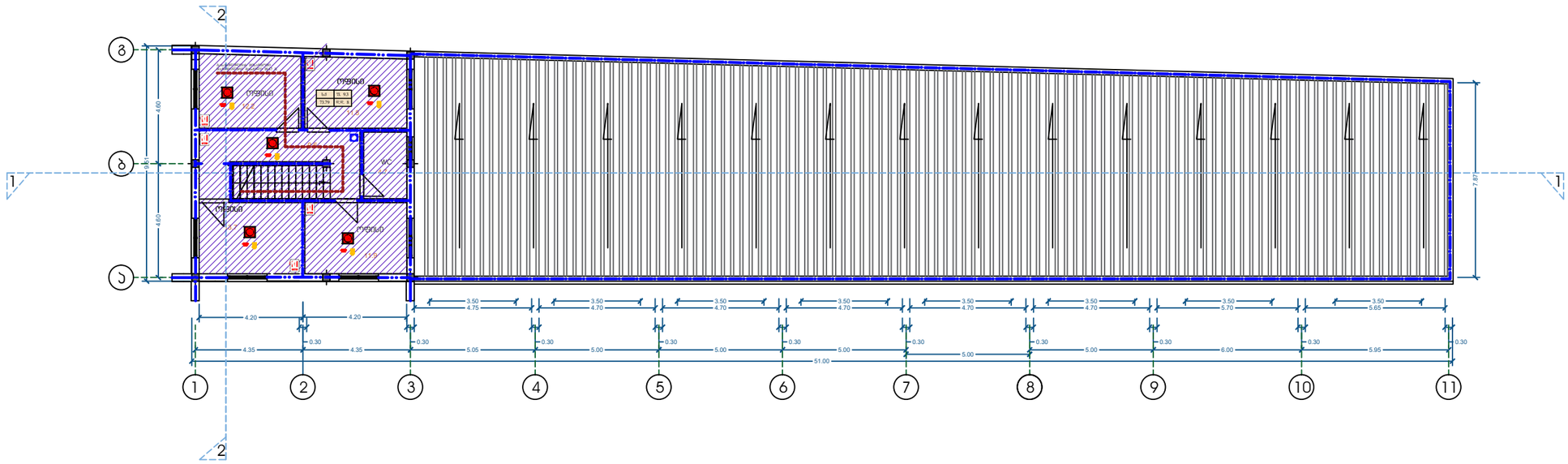
2
8
7
1
1
2
4.60
4.60
17.87
WC
3.50
4.75
3.50
4.70
3.50
4.70
3.50
4.70
3.50
4.70
3.50
4.70
3.50
4.70
3.50
5.70
3.50
5.65
4.20
4.20
0.30
0.30
0.30
0.30
0.30
0.30
0.30
0.30
0.30
0.30
4.35
4.35
5.05
5.00
5.00
5.00
5.00
5.00
6.00
5.95
0.30
51.00
1
2
3
4
5
6
7
8
9
10
11

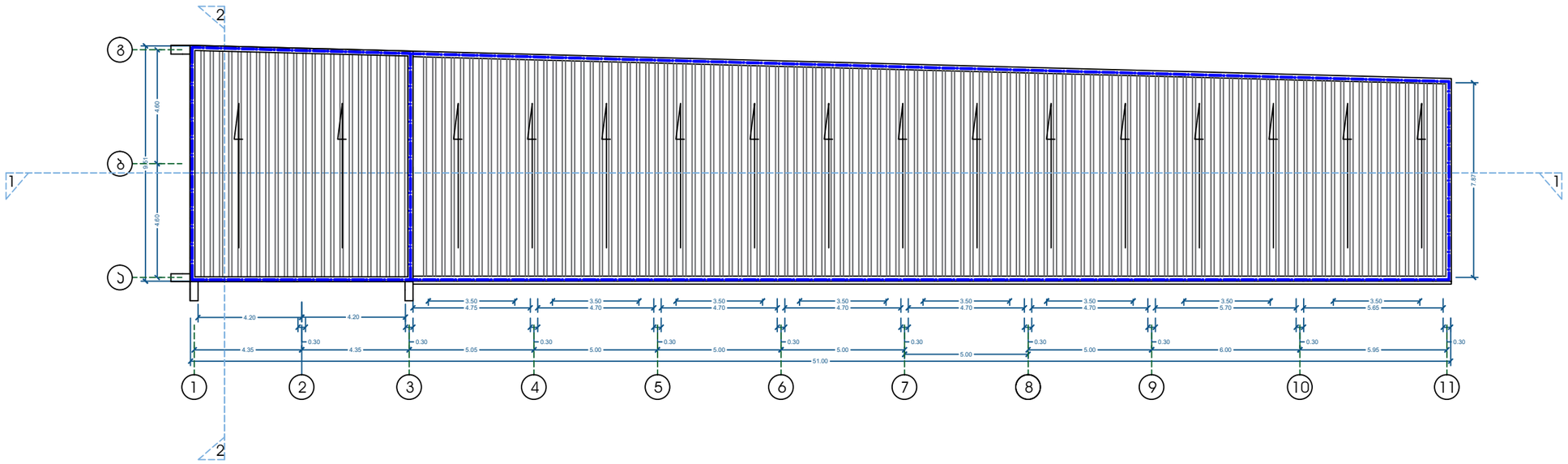
2
8
1
4.60
0.80
4.60
1
1
7.87
3
2
4.20
4.20
3.50
4.75
3.50
4.70
3.50
4.70
3.50
4.70
3.50
4.70
3.50
4.70
3.50
5.70
3.50
5.65
0.30
0.30
0.30
0.30
0.30
0.30
0.30
0.30
0.30
4.35
4.35
5.05
5.00
5.00
5.00
5.00
5.00
6.00
5.95
51.00
1
2
3
4
5
6
7
8
9
10
11
2

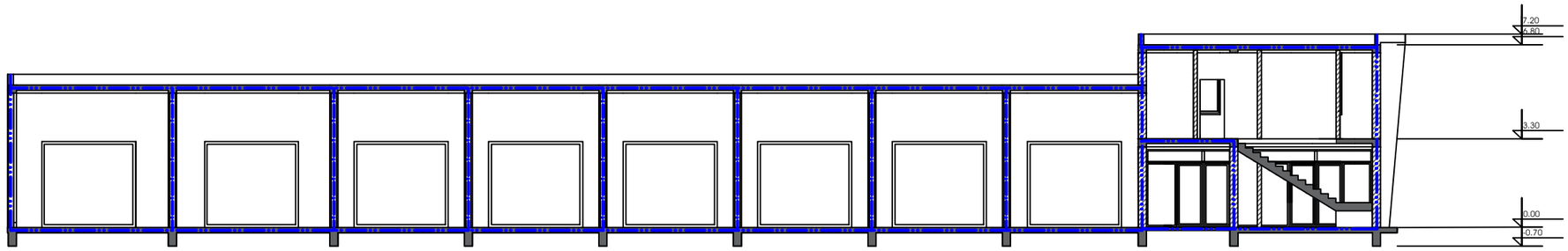
7.20
6.80
3.30
0.00
-0.70

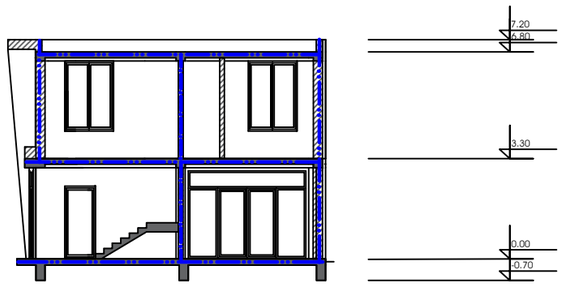
7.20
6.80
3.30
0.00
-0.70

მისაწვდომობის ეროვნული სტანდარტების გრაფიკული აღნიშვნების ექსპლიკაცია

პიროგოთი აღნიშვნ ა	მნიშვნელოგა
2.000	მანძილი, რომელიც გვიჩვენებს საერთაშორისო ერთეულებს
0.015	მანძილი პატარა ზომებისთვის
0.990 - 1.040	მანძილი, რომელიც გვიჩვენებს დიაპაზონს მინიმალურად მაქსიმალურამდე
მინ. (min.)	მინიმალური
მაქს. (max.)	მაქსიმალური
□	მეტი
≥	ტოლი ან მეტი
□	ნაკლები
≤	ნაკლები ან ტოლი
– – – – – – – –	იატაკის თავისუფალი სივრცის ან მანევრირებისათვის გამოყოფილი თავისუფალი სივრცის საზღვარი
– · —— · —— · —	შუახაზი
⇒	სავალი ან მისაწვდომი მიმართულება
	კედელი, იატაკი, ჭერი ან სხვა ელემენტი გაჭრილი ჭრილში ან გეგმაზე
	გამოკვეთილი ელემენტი ჭრილში ან გეგმაზე
	ელემენტის, სამართავის ან მოწყობილობის მდებარეობის ზონა
0.900	მისაწვდომი სვლაბეზი შენობის შიგნით
1.200	მისაწვდომი სვლაბეზი შენობის გარეთ
0.760 1.300	იატაკის თავისუფალი სივრცე - ახალი შენობები
	წრიული მოსატრიალებელი სივრცე - ახალი შენობები ~~შენიშვნა~~: იძ სადაც მოსატრიალებელი სივრცე მოიცავს მუხლის სიმაღლემდე და ფეხის ფალანგისთვის განსაზღვრულ თავისუფალ სივრცეს მოწყობილობების ქვემოთ, მათი გადაფარვა დასაშვებია წარმოდგენილი სქემის მიხედვით.
	□-ის ფორმის მოსატრიალებელი სივრცე ები - ახალი შენობა -ნაგებობისთვის ~~შენიშვნა~~: იძ სადაც მოსატრიალებელი სივრცე მოიცავს მუხლის სიმაღლემდე და ფეხის ფალანგისთვის განსაზღვრულ თავისუფალ სივრცეს მოწყობილობების ქვემოთ, მათი გადაფარვა დასაშვებია წარმოდგენილი სქემის მიხედვით.

თავისუფალი სივრცე კართან მანევრირებისთვის - ანგამებიანი კარი - წინიდან მისაწვდომი - გამოწვევით გადება

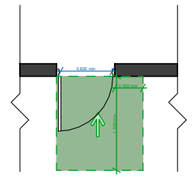

თავისუფალი სივრცე კართან მანევრირებისთვის - ანგამებიანი კარი - წინიდან მისაწვდომი - მიწოლით გადება - ახალი შენობები

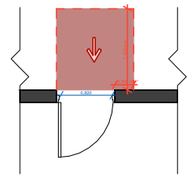

* თუ მოწყობილია მიმხურავი და საკეტი

თავისუფალი სივრცე კართან მანევრირებისთვის - ანგამებიანი კარი - საკეთის მხრიდან მისაწვდომი - მიწოლით გადება

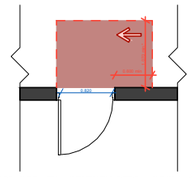

* 1200 მინ. თუ მოწყობილია მიმხურავი

ექსპლიკაცია

პიროგითი აღნიშვნები

შენიშვნები

მისაწვდომობის ეროვნული სტანდარტების შესაბამისი დოკუმენტაცია

ექსპლიკაცია

პირობითი აღნიშვნები

კარი-1-ის სპეციფიკაცია - ტიპიური

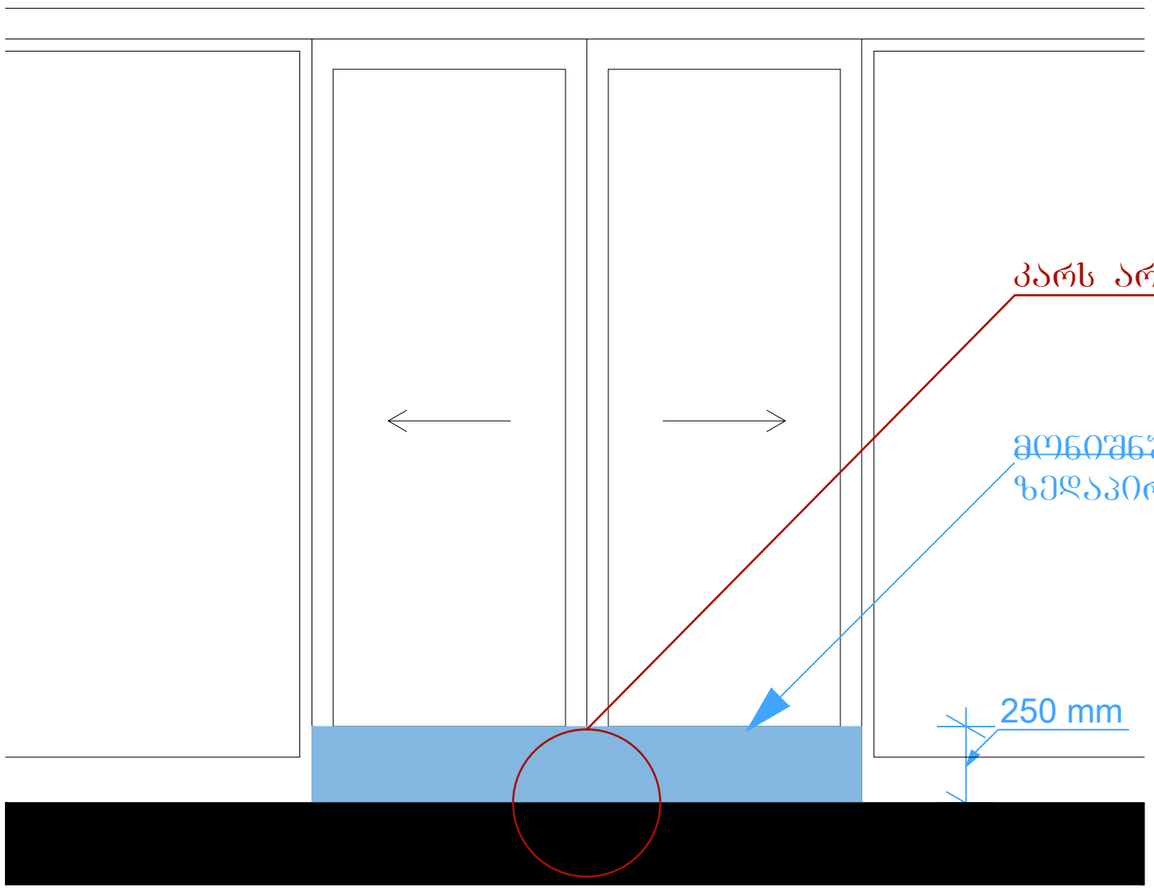

ავტომატურად გაღებადი, ელექტროენერგიაზე მომუშავე კარი - არ გააჩნია სახელური

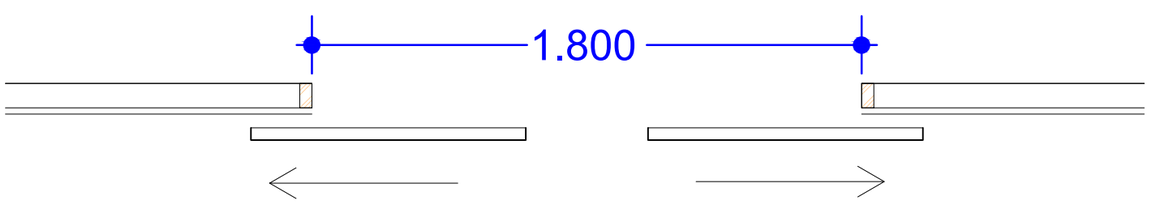

~~შენიშვნა:~~

- სახელურები, ჩამოსაწევი სახელურები, საკეტები, რაზები და მისაწვდომი კარის სხვა სამართავები ისეთი ფორმის იქნება, რომ ადვილად შეიძლებოდეს ერთი ხელით მოჭიდება და მის ასამუშავებლად საჭირო არ იქნება მაბრად მოჭიდება, წვალება ან მაქის ტრიალი.
- დახურული კარის კავეულის გასაღებები ნაწილები და გაღებისათვის განკუთვნილი ძალა შესაბამისობაში იქნება შემდეგთან:

1. წინიდან მისაწვდომობისას, გამოწევით ან მიწოლით გაღებადი, არაუმეტეს 66.7 ნიუტონი;
2. ბრუნვითი მოძრაობით გასაღები, არაუმეტეს 315 ნიუტონი სმ.

- კარის მიმხურავები ისე მოეწყობა, რომ 90 გრადუსით, ღია მდგომარეობიდან 12 გრადუსით გაღებულ მდგომარეობამდე კარის მისახურად საჭირო დრო არაუმცირეს 5 წამი იქნება.
- კარის ზამბარიანი ანჯამები ისე მოეწყობა, რომ 70 გრადუსით ღია მდგომარეობიდან დახურულ მდგომარეობამდე კარი არაუმცირეს 1.5 წამში გადავა.
- კარის მიწოლით ან გამოწევით გაღებისათვის საჭირო ძალა შესაბამისობაში იქნება შემდეგთან:

1. შენობაში განთავსებული ანჯამიანი კარი : არაუმეტეს 22.2 ნიუტონი.

შენიშვნები

მისაწვდომობის ეროვნული სტანდარტების შესაბამისი დოკუმენტაცია

კარი-2-ის სპეციფიკაცია - ტიპიური

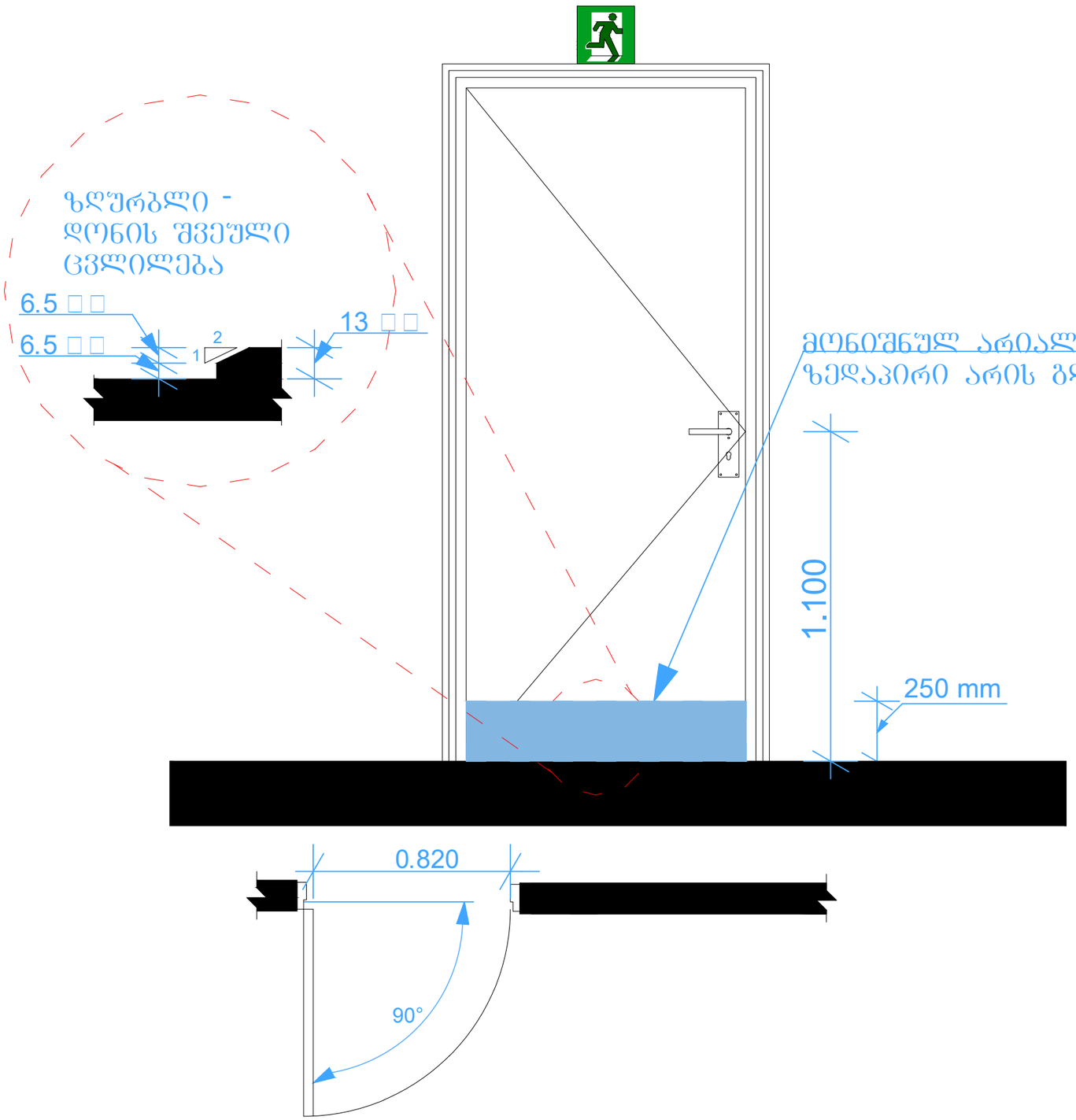

~~შენიშვნა:~~

- სახელურები, ჩამოსაწევი სახელურები, საკეტები, რაზები და მისაწვდომი კარის სხვა სამართავები ისეთი ფორმის იქნება, რომ ადვილად შეიძლებოდეს ერთი ხელით მოჭიდება და მის ასამუშავებლად საჭირო არ იქნება მაბრად მოჭიდება, წვალება ან მაქის ტრიალი.
- დახურული კარის კავეშულის გასაღებები ნაწილები და გაღებისათვის განკუთვნილი ძალა შესაბამისობაში იქნება შემდეგთან:

1. წინიდან მისაწვდომობისას, გამოწევით ან მიწოლით გაღებადი, არაუმეტეს 66.7 ნიუტონი;
2. ბრუნვითი მოძრაობით გასაღები, არაუმეტეს 315 ნიუტონი სმ.

- კარის მიმხურავები ისე მოეწყობა, რომ 90 გრადუსით, ღია მდგომარეობიდან 12 გრადუსით გაღებულ მდგომარეობამდე კარის მისახურად საჭირო დრო არაუმცირეს 5 წამი იქნება.
- კარის ზამბარიანი ანჯამები ისე მოეწყობა, რომ 70 გრადუსით ღია მდგომარეობიდან დახურულ მდგომარეობამდე კარი არაუმცირეს 1.5 წამში გადავა.
- კარის მიწოლით ან გამოწევით გაღებისათვის საჭირო ძალა შესაბამისობაში იქნება შემდეგთან:

1. შენობაში განთავსებული ანჯამიანი კარი: არაუმეტეს 22.2 ნიუტონი.

ექსპლიკაცია

პირობითი აღნიშვნები

შენიშვნები

მისაწვდომობის ეროვნული სტანდარტების შესაბამისი დოკუმენტაცია

დ-1 - ნიშნების დეტალი

ნიშნის მდებარეობა - სიმბოლოების
მდებარეობა - სიმბოლოების ზომები

ნიშანი განთავსებულია კარის
გასწვრივ საკეტიან მხარეს

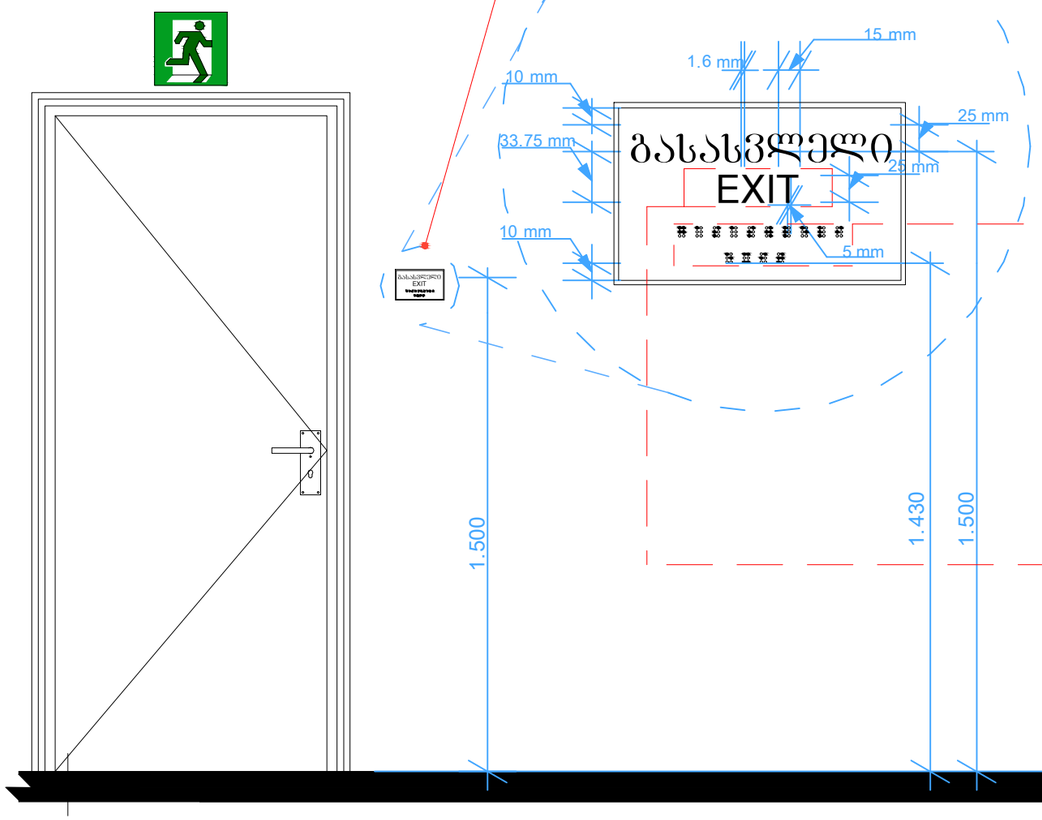

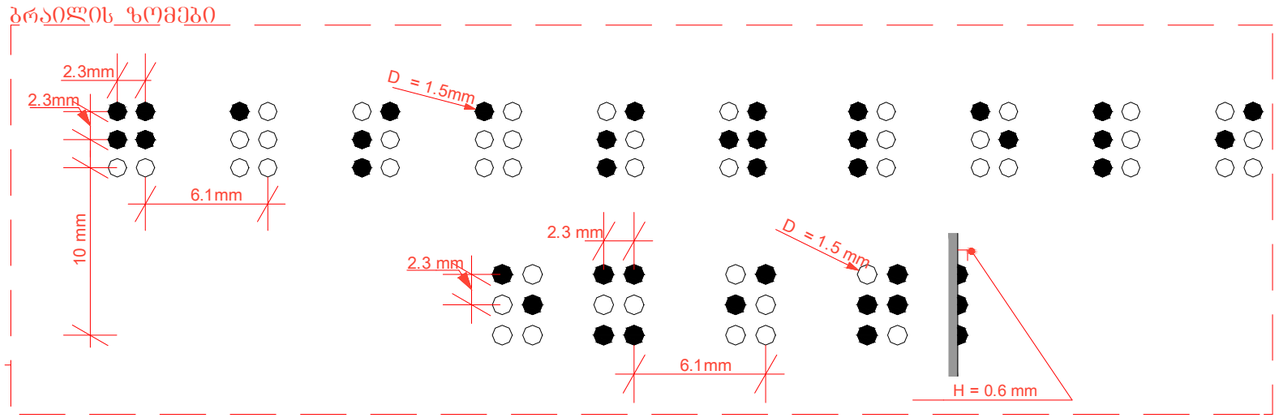

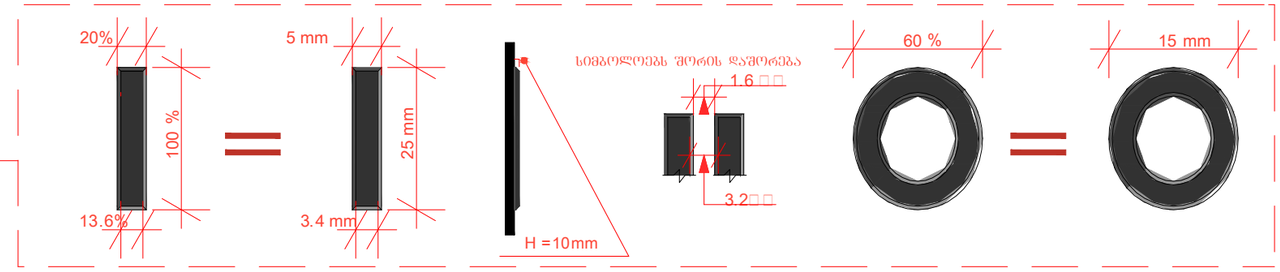

შენიშვნა: სიმბოლოები არ არის ამრეკლავი ზედაპირის და მათი ფერი ფონის კონტრასტულია .

- სიმბოლოების ზედაპირი და მათი ფონი არ აჭარბებს 19 გლოსს, 60 გრადუსზე ამრეკლავის საზომით (გლოსმეტრით)გაზომვისას.

ექსპლიკაცია

პირობითი აღნიშვნები

შენიშვნები

მისაწვდომობის ეროვნული სტანდარტების შესაბამისი დოკუმენტაცია

დ-1 - ნიშნების დეტალი

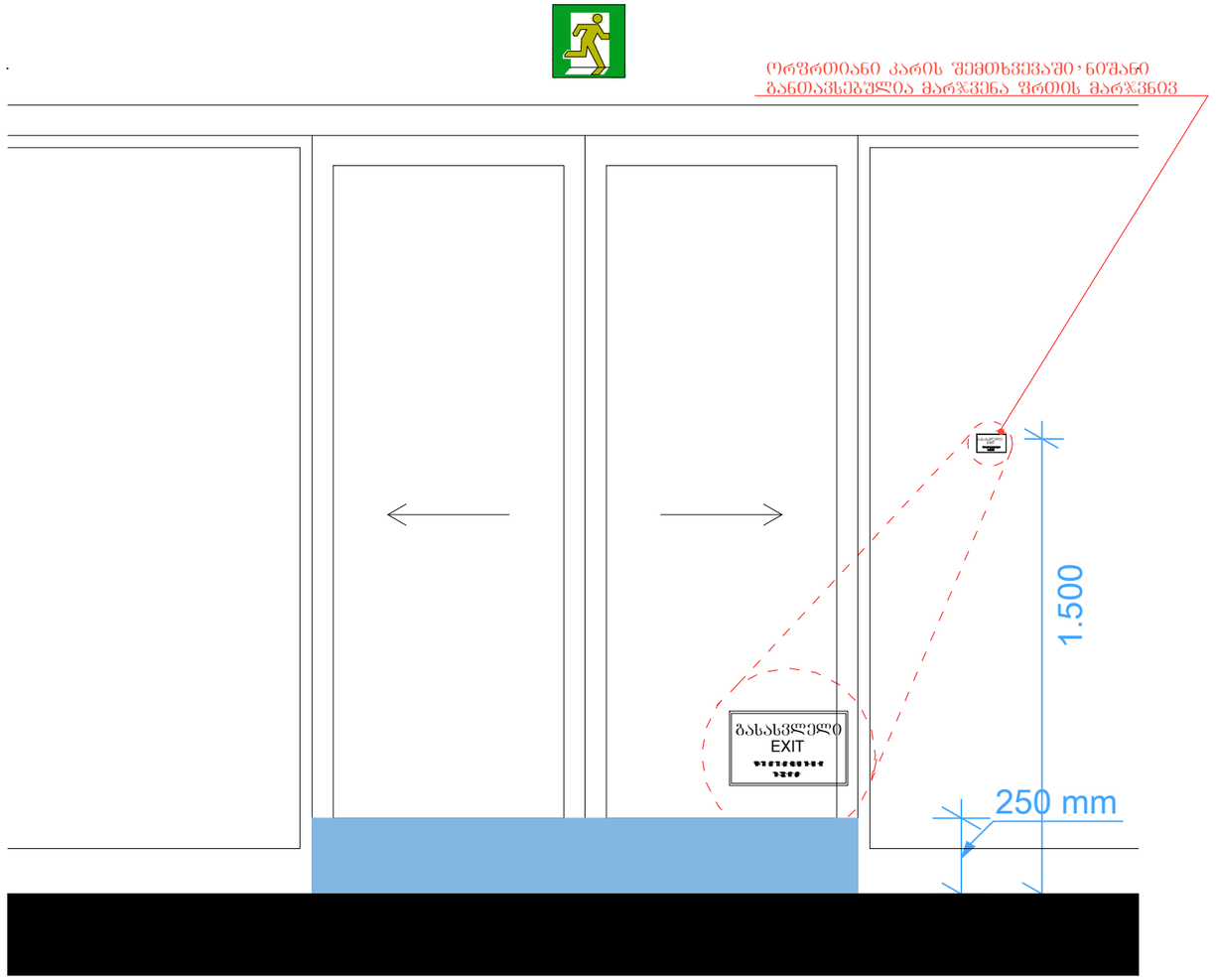

კართან არსებული ნიშნების მდებარეობა -
იატაკის თავისუფალი სივრცე მ 1:20

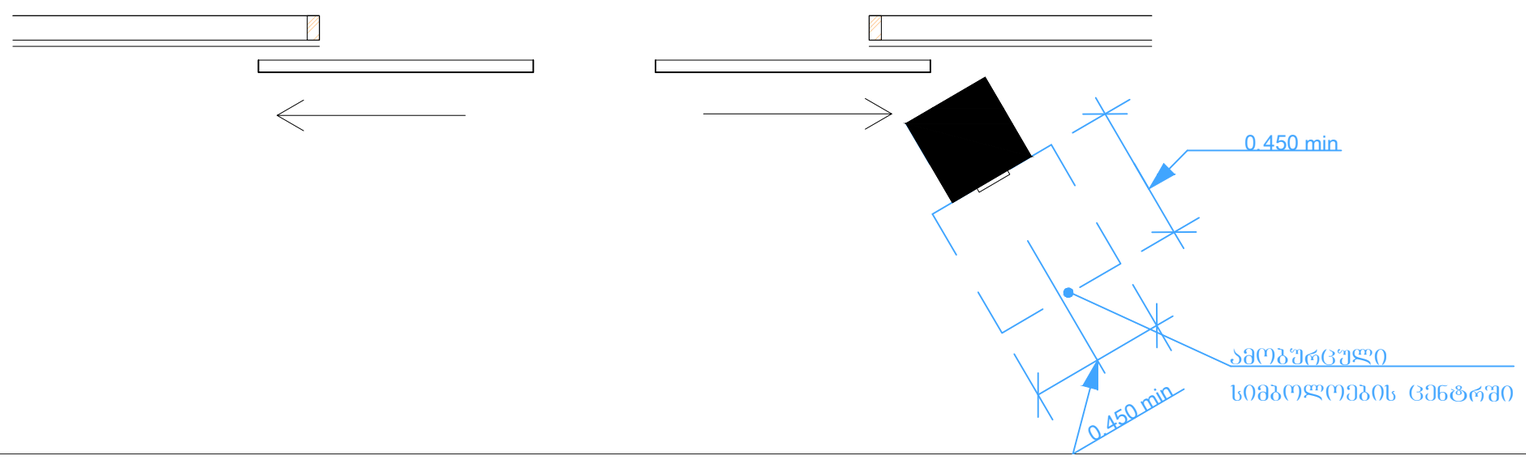

ექსპლიკაცია

პირობითი აღნიშვნები

შენიშვნები

მისაწვდომობის ეროვნული სტანდარტების შესაბამისი დოკუმენტაცია

ექსპლიკაცია

პიროგითი აღნიშვნები

დ1 - ნიშნების დეტალი

ნიშნის მდებარეობა - სიმბოლოების მდებარეობა - პიქტოგრამების მდებარეობა - სიმბოლოების ზომები

ნიშანი განთავსებულია
გასწვრივ საკეტიან მხარეს კარის

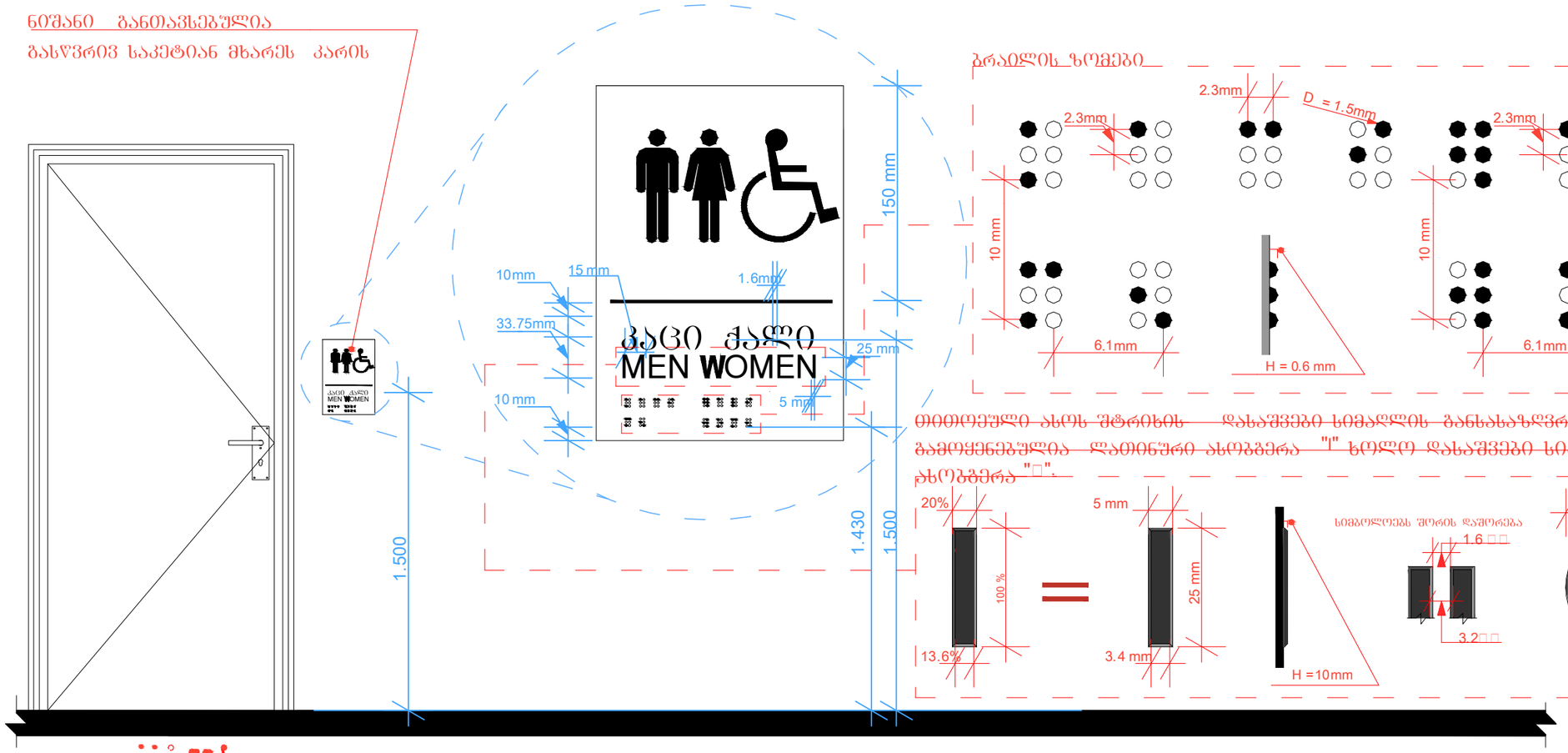

ბრაილის ზომები

თითოეული ასოს შტრიხის დასაშვები სიმაღლის განსასაზღვრად გამოყენებულია ლათინური ასოგბერა "I" ხოლო დასაშვები სიგანის განსასაზღვრად ლათინურ ასოგბერა "□".

შენიშვნა: სიმბოლოები არ არის ამრეკლავი ზედაპირის და მათი ფერი ფონის კონტრასტულია .
- მისაწვდომობის სიმბოლოების ზედაპირი და მათი ფონი არ აჭარბებს 19 გლოსს, 60 გრადუსზე ამრეკლავის საზომით (გლოსმეტრით) გაზომვისას.

კართან არსებული ნიშნების
მდებარეობა - იატაკის თავისუფალი სივრცე

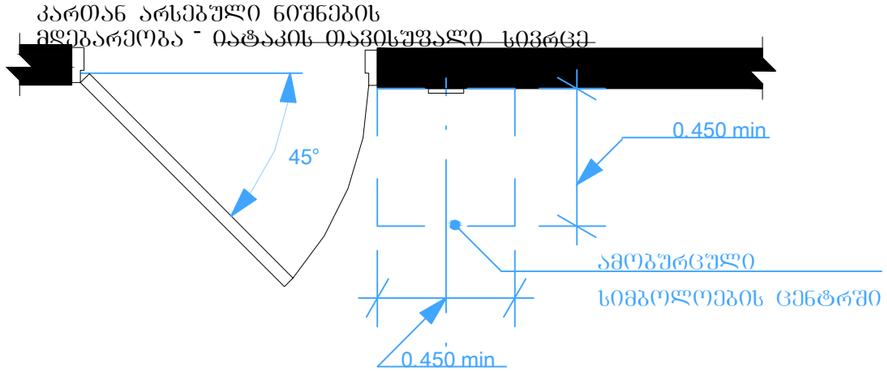

შენიშვნები

მისაწვდომობის ეროვნული სტანდარტების შესაბამისი დოკუმენტაცია

დ-4 - ტუალეტებში განსავსებული მოწყობილობების დეტალი

უნიტაზთან დამონტაჟებული ხელმოსაჭიდი ძელი გვერდითა კედელზე

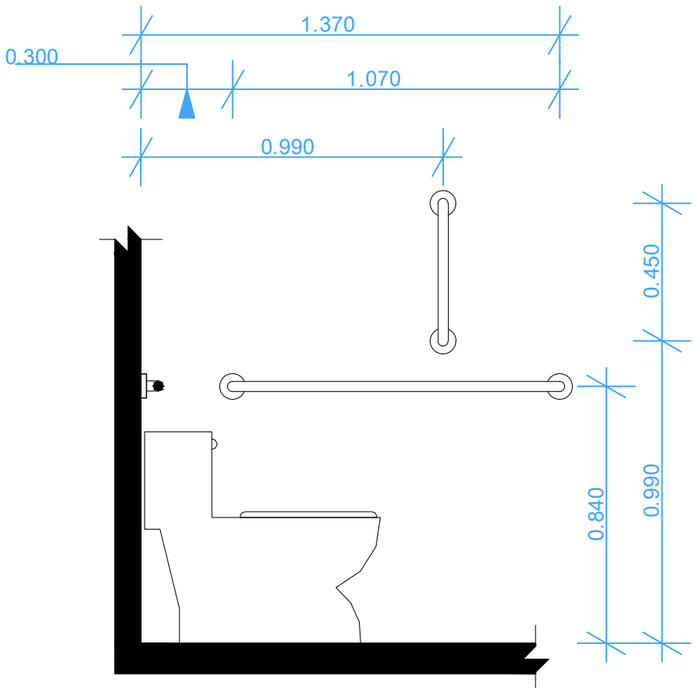

ხელმოსაჭიდი ძელი უნიტაზის უკან მდებარე კედელზე

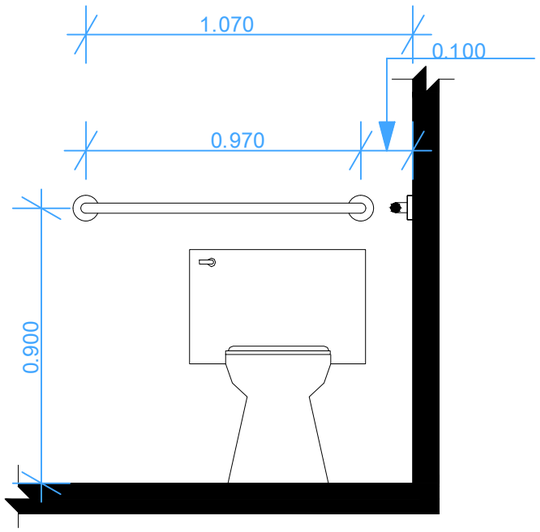

უნიტაზის დასაჯდომის სიმაღლე - ზრდასრულები

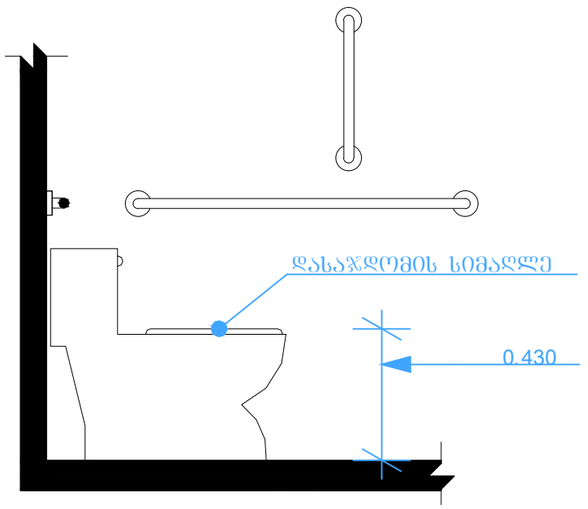

დისპენსერის ჭრილის მდებარეობა გამოშვერილი დისპენსერი ხელმოსაჭიდი ძელის ქვემოთ

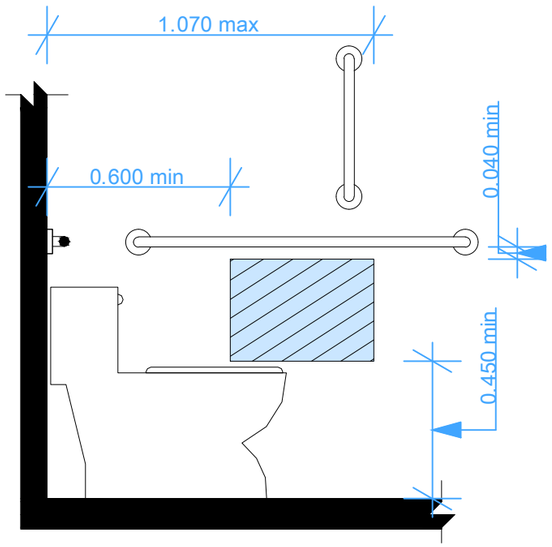

დისპენსერის ჭრილის მდებარეობა - გამოშვერილი დისპენსერი - ხელმოსაჭიდი ძელის ზემოთ

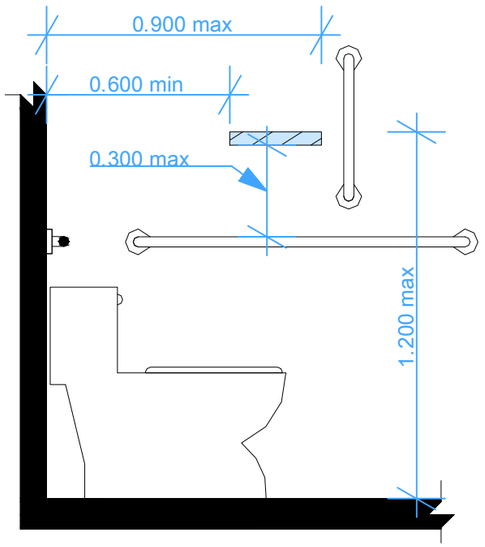

ხელმოსაჭიდი ძელების ზომა

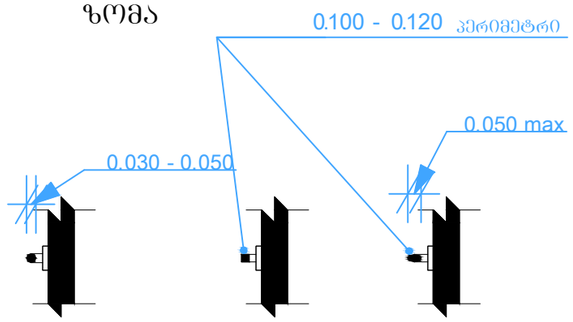

სივრცე ხელმოსაჭიდი ძელები სათვის

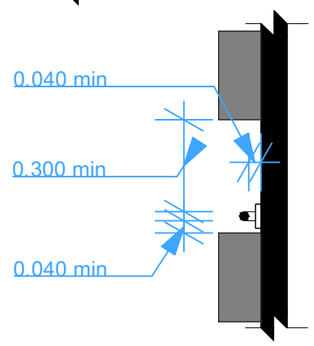

ექსპლიკაცია

პირობითი აღნიშვნები

შენიშვნები

დ-4 - ტუალეტებში განსავსებული მოწყობილობების დეტალი

ხელსაბანებისა და ნიშარების სიმაღლე

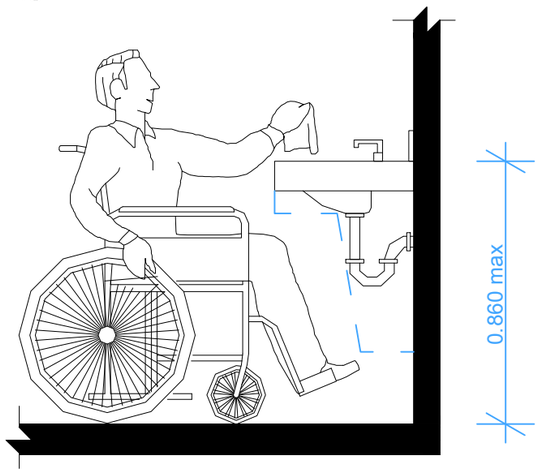

ფეხის ფალანგის სივრცე - ამაღლება

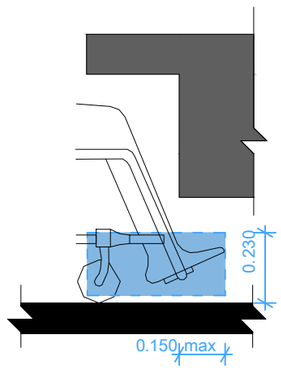

მუხლის სიმაღლემდე სივრცე - ამაღლება

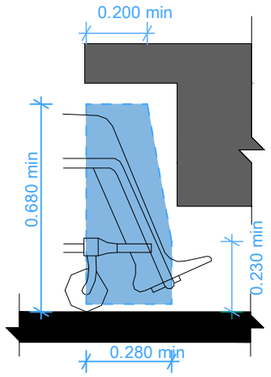

მუხლის სიმაღლემდე სივრცე - გეგმა

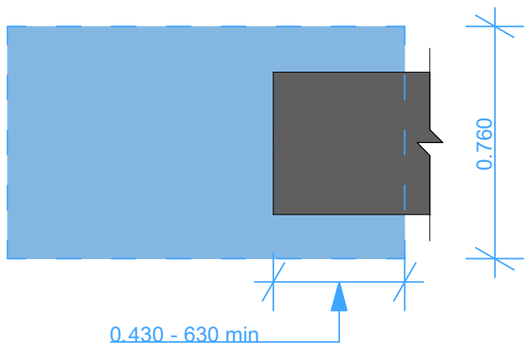

ფეხის ფალანგის სივრცე - გეგმა

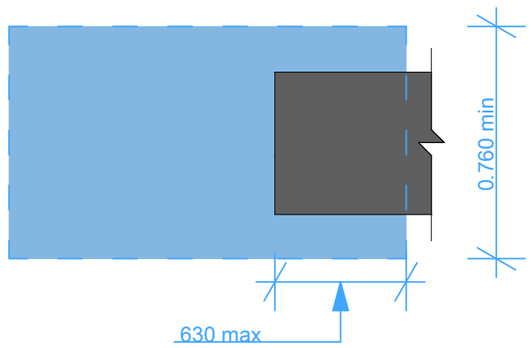

ექსპლიკაცია

პირობითი აღნიშვნები

შენიშვნები

დ-5 - სალაროს დეტალი მ 1:20

სალაროს დახლების სიმაღლე

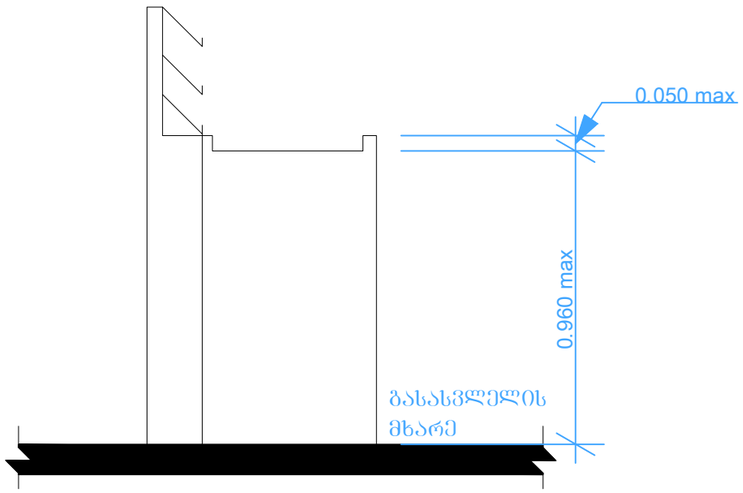

ექსპლიკაცია

პირობითი
აღნიშვნები

შენიშვნები

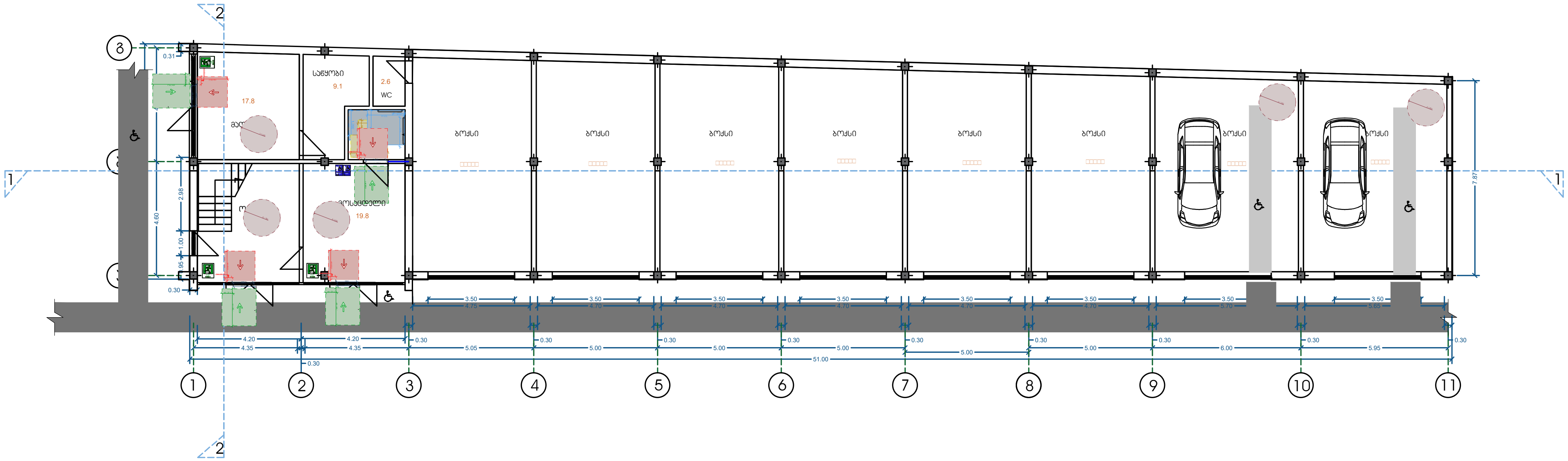

საწყობი
9.1
2.6
WC
17.8
19.8
ბოქსი
ბოქსი
ბოქსი
ბოქსი
ბოქსი
ბოქსი
ბოქსი
ბოქსი
1
1
2
2
1
2
3
4
5
6
7
8
9
10
11
51.00