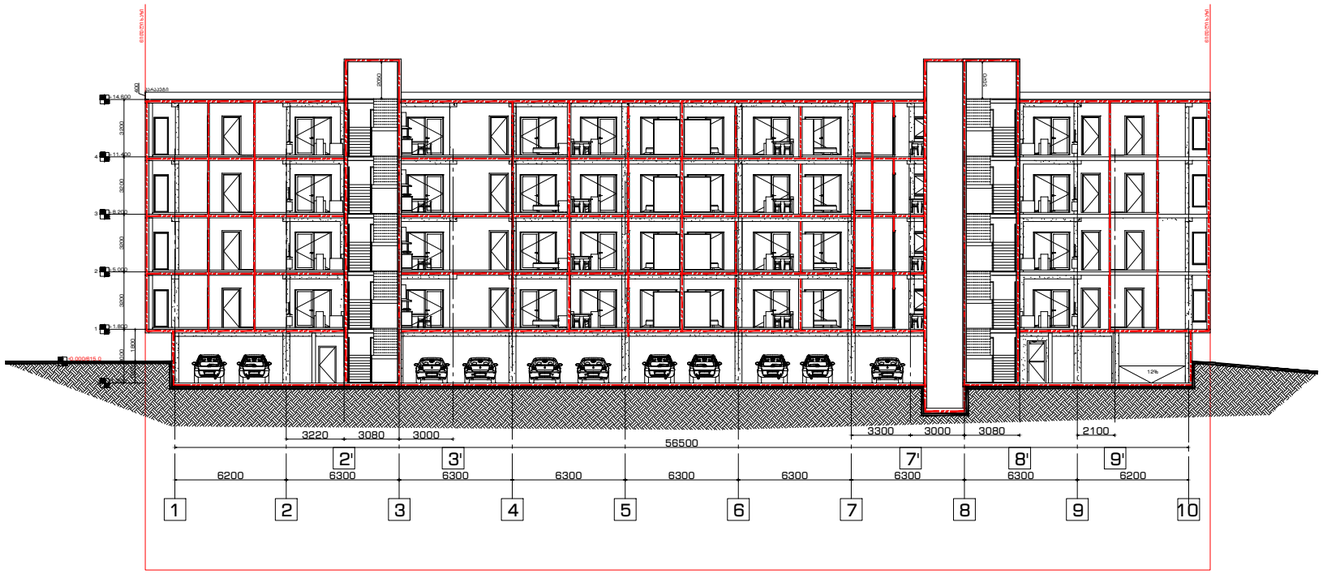

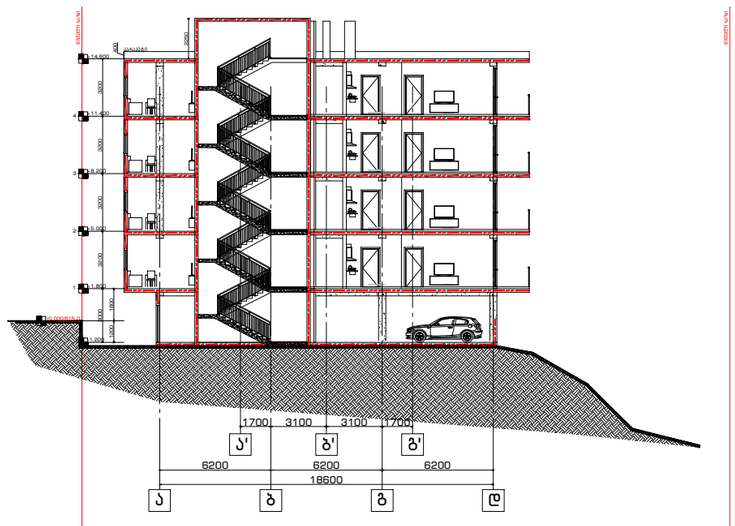

გენგეგმა:

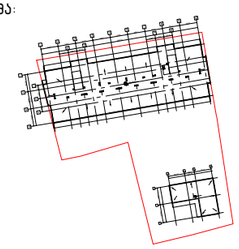

მიწის ნაკვეთის ფართობი – 3176 მ²
განაშენიანების კოეფიციენტის საანგარიშო ფართობი
– 1255.5 მ²; კ1 = 0.4
განაშენიანების ინტენსივობის კოეფიციენტის
საანგარიშო ფართობი
– 4920.2 მ²; კ2 = 1.5
გამწვანების კოეფიციენტის საანგარიშო ფართობი
– 1143.5 მ²; კ3 = 0.4

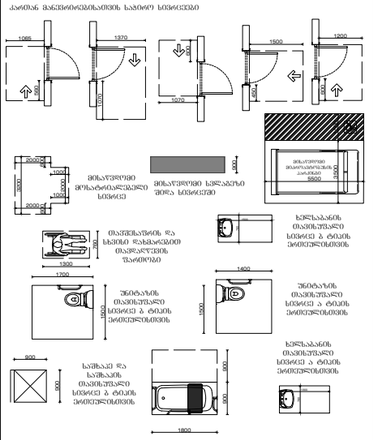

ნახაზი:
ჭრილი 1-1, ჭრილი 2-2

პროექტი:
საცხოვრებელი კომპლექსი

დამკვეთი:
შპს "პილარ ჯგუფი"

შემსრულებელი:

GURGENIDZE
არქიტექტურა
architecture

დირექტორი	ლ.გურგენიძე	
პრ.ავტორი	მ.გურგენიძე	
არქიტექტორი	ლ.გურგენიძე	
არქიტექტორი	თ.ჩხაიძე	

ფორმატი	მასშტაბი	სტადია	თარიღი	ფურც.
A1	1:100	შპ	13.09.21	A-200

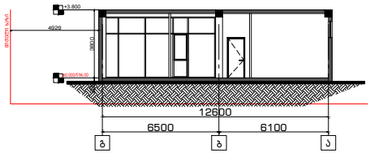

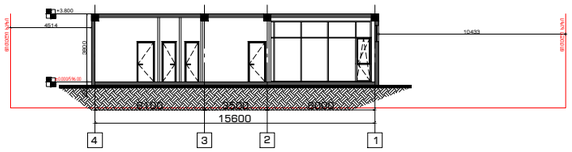

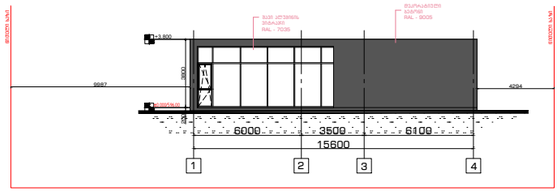

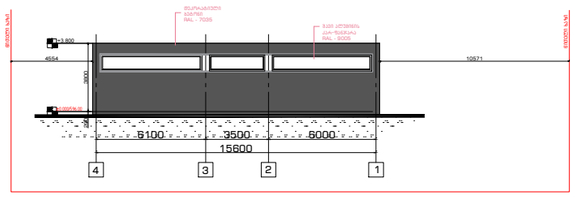

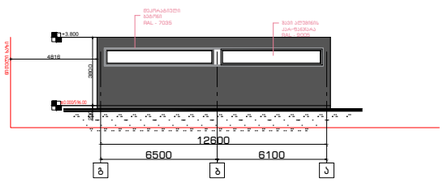

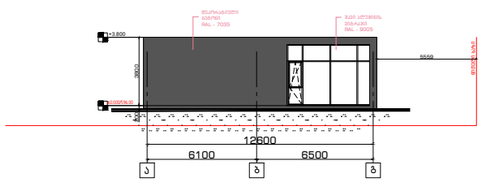

გენგეგმა:

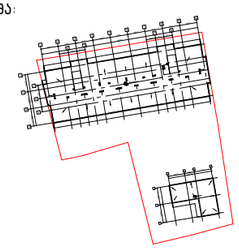

მიწის ნაკვეთის ფართობი – 3176 მ²
განაშენიანების კოეფიციენტის საანგარიშო ფართობი – 1255.5 მ²; კ1 = 0.4
განაშენიანების ინტენსივობის კოეფიციენტის საანგარიშო ფართობი – 4920.2 მ²; კ2 = 1.5
გამწვანების კოეფიციენტის საანგარიშო ფართობი – 1143.5 მ²; კ3 = 0.4

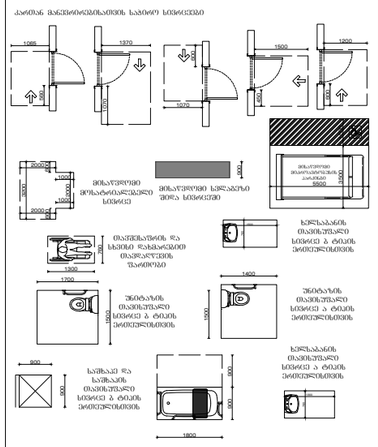

ნახაზი:	ჭრილი , ფასადი
პროექტი:	საცხოვრებელი კომპლექსი
დამკვეთი:	შპს "პილარ ჯგუფი"

შემსრულებელი:

GURGENIDZE
არქიტექტურა
architecture

დირექტორი	ლ.გურგენიძე	
პრ.ავტორი	მ.გურგენიძე	
არქიტექტორი	ლ.გურგენიძე	
არქიტექტორი	თ.ჩხაიძე	

ფორმატი	მასშტაბი	სტადია	თარიღი	ფურც.
A1	1:100	შპ	13.09.21	A-201