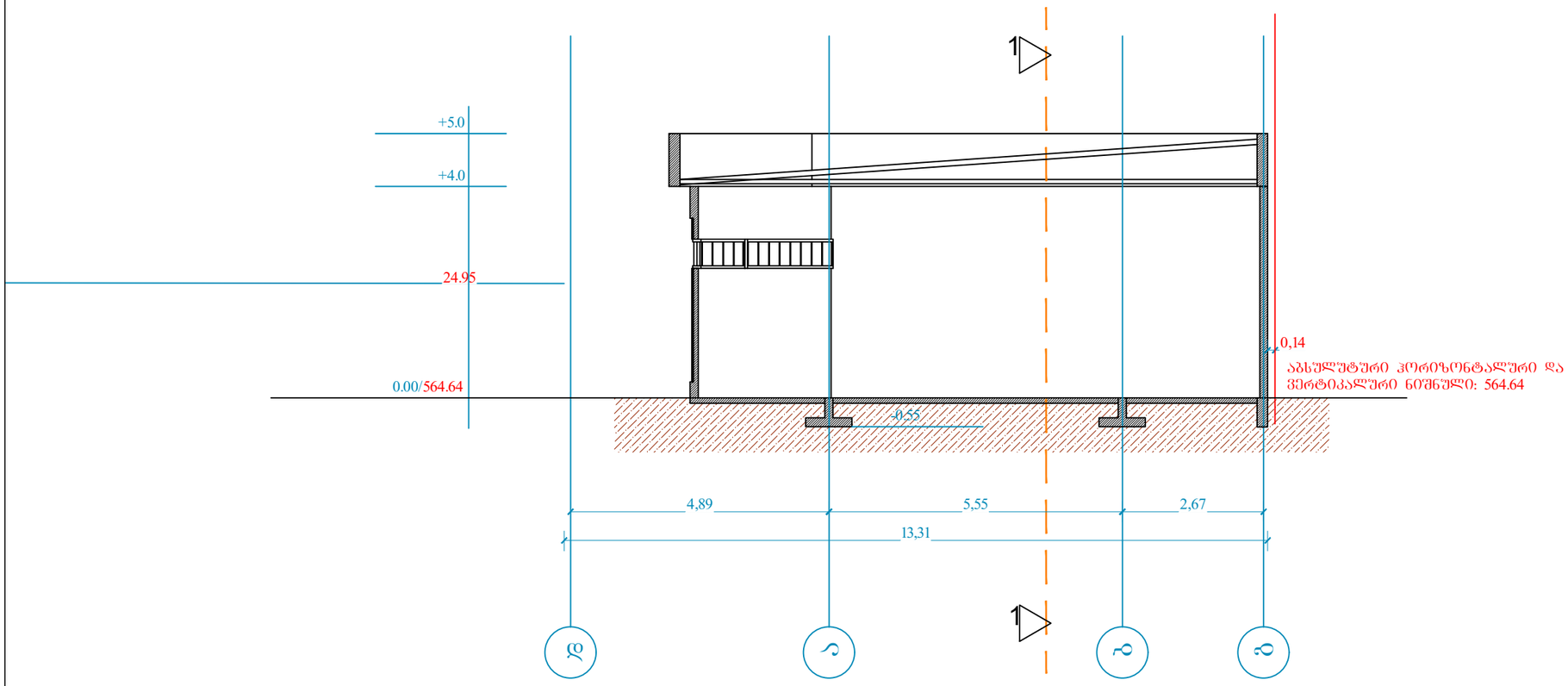

ჭრილზე დატანილია ღერძული და გაბარიტული ზომები, აგრეთვე არქიტექტურული ნაწილების ვერტიკალური ნიშნულები

ფორმატი A-3 | თბილისი 2021 წ. | დაკვეთა №

ექსპლიკაცია:

პირობითი ნიშნები

ნაკვეთის საზღვარი

შენიშვნები:

1. ნახაზზე საპროექტო შენობის ნული შეესაბამება აბსოლუტურ ნიშნულს - 564.64
2. ნახაზზე ზომები მოცემულია მეტრებში
3. ნახაზის ყველა ცვლილება მშენებლობისას შეთანხმებული უნდა იყოს პროექტის ავტორთან

დამკვეთი შპს "ლილო მოლი"	მისამართი:
შეთანხმებულია დამკვეთთან	

პროექტის სახელწოდება

შპს "ლილო მოლი"-ს მაღაზიის პროექტი
კოდი: 01.19.13.002.041
01.19.13.002.049

LM Architect
ტელ/ფაქსი (995 551) 09 04 42
ელ-ფოსტა: levanmamisashvili78@gmail.com

თანამდებობა	გვარი	ხელმოწერა	თარიღი
დირექტორი	ა.ყოყობერიშვილი		23/08/21
პროექტის ავტორი დაამუშავა	ლ. მამისაშვილი		23/08/21
მასშტაბი	1:100	ჭრილი 2-2	
თარიღი	23/08/21		

სტადია	შენობის კლასი
II-III	II

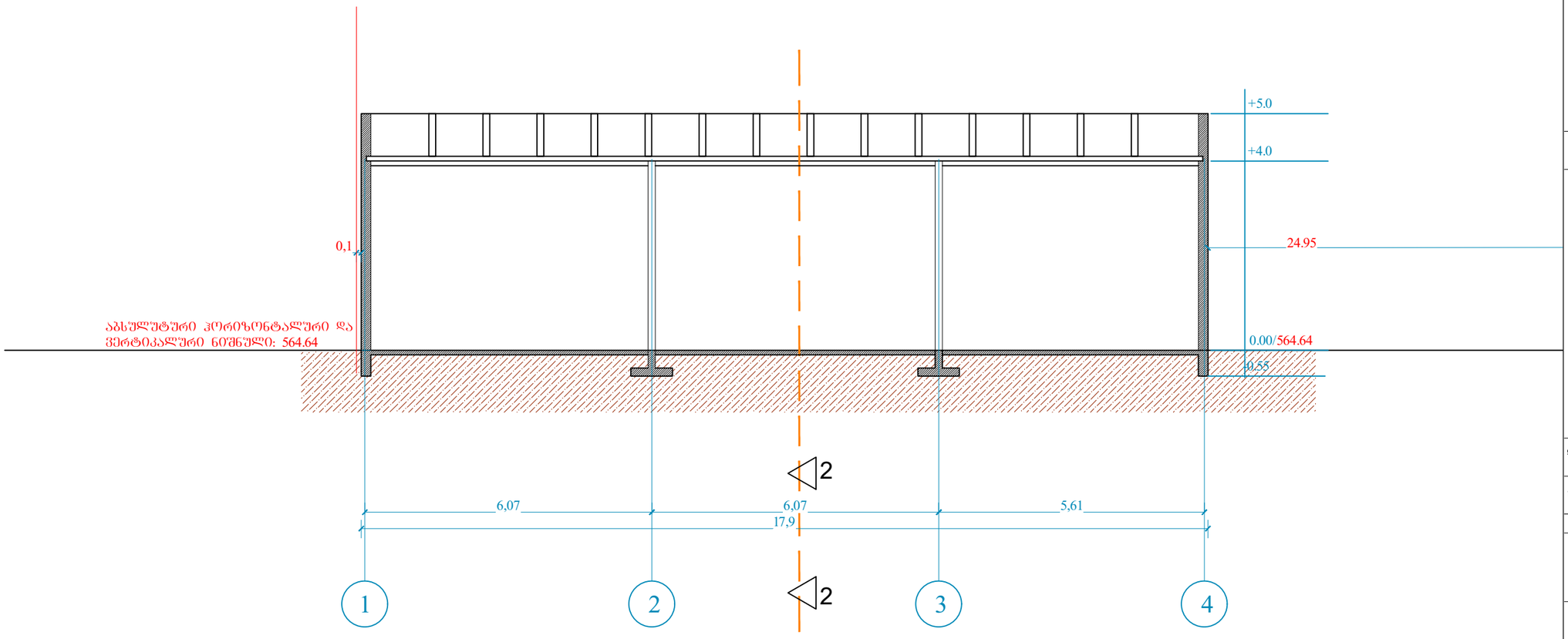

ჭრილზე დატანილია ღერძული და გაბარიტული ზომები, აგრეთვე არქიტექტურული ნაწილების ვერტიკალური ნიშნულები

ფორმატი A-3

თბილისი 2021 წ.

დაკვეთა №

ექსპლიკაცია:

პირობითი ნიშნები

ნაკვეთის საზღვარი

შენიშვნები:

1. ნახაზზე საპროექტო შენობის ნული შეესაბამება აბსოლუტურ ნიშნულს - 564.64
2. ნახაზზე ზომები მოცემულია მეტრებში
3. ნახაზის ყველა ცვლილება მშენებლობისას შეთანხმებული უნდა იყოს პროექტის ავტორთან

დამკვეთი
შპს "ლილო მოლი"

მისამართი:

შეთანხმებულია დამკვეთთან

პროექტის სახელწოდება

შპს "ლილო მოლი"-ს მაღაზიის პროექტი
კოდი: 01.19.13.002.041
01.19.13.002.049

LM Architect

ტელ/ფაქსი (995 551) 09 04 42

ელ-ფოსტა:
levanmamisashvili78@gmail.com

თანამდებობა	გვარი	ხელმოწერა	თარიღი
დირექტორი	ა.გოგობერიშვილი		23/08/21
პროექტის ავტორი დაამუშავა	ლ. მამისაშვილი		23/08/21
მასშტაბი	1:100	ჭრილი 1-1	
თარიღი	23/08/21		

სტადია	შენობის კლასი
II-III	II