I სართულის გეგმა მ. 1 : 100

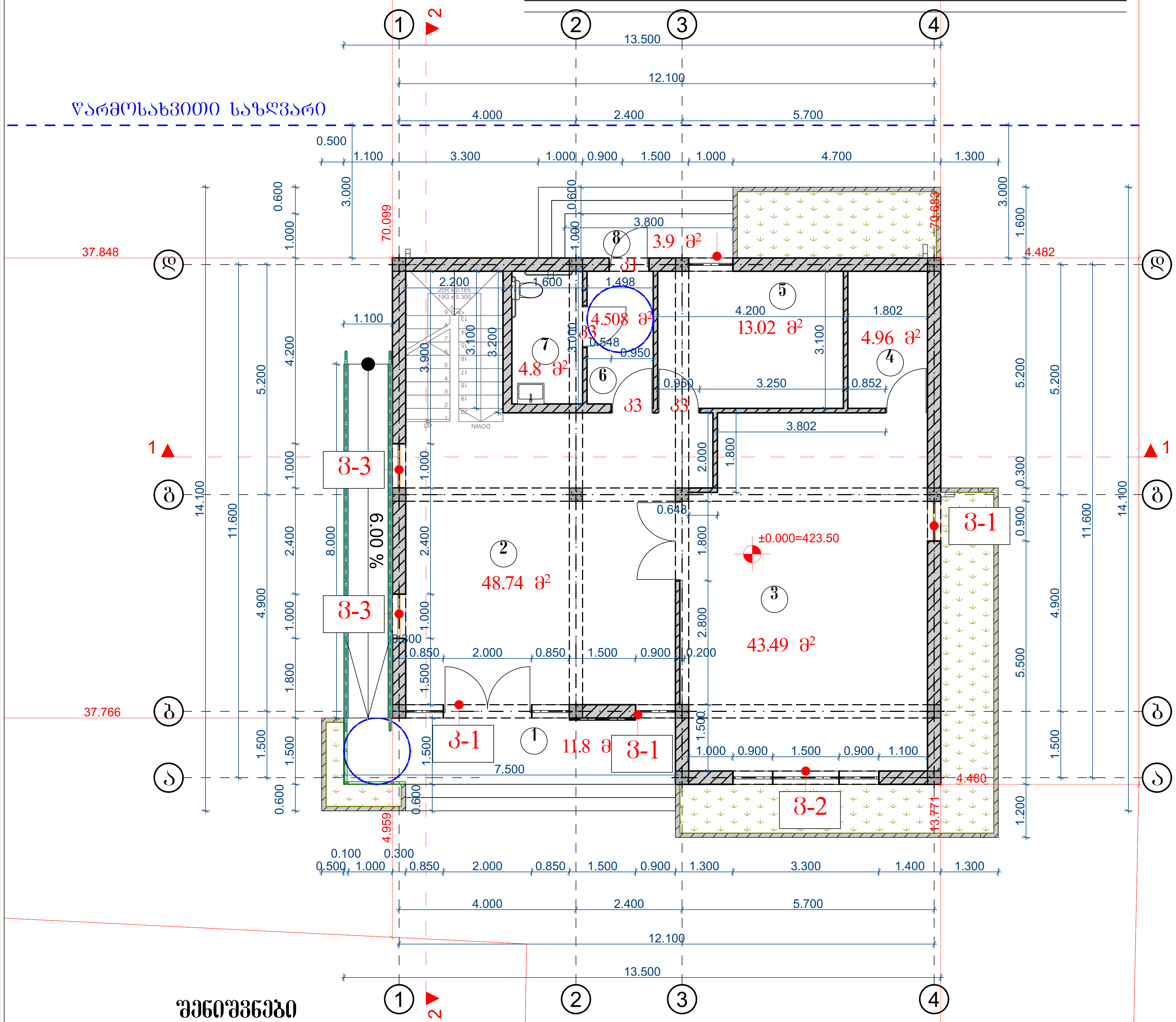

ექსპლიკაცია

1. აივანი = 11.8მ²
2. ჰოლი = 48.74მ²
3. მასალების სადემონსტრაციო სივრცე = 43.49მ²
4. სათავსო = 4.96მ²
5. კაბინეტი = 13.02მ²
6. დერეფანი = 4.508მ²
7. სან.კვანძი = 4.8მ²
8. აივანი = 3.9მ²

საერთო ფართი = 135.2 მ²

შენიშვნები

1. ჭრილი 1-1 იხილეთ ფურც. ას-9
2. ჭრილი 2-2 იხილეთ ფურც. ას-10

დირექტორი		გელა ტოკლიკიშვილი	შ.პ.ს „ტოკლი" ტელ: 599 78 38 64	შ.პ.ს. "მარულა" - ს ოფისი მის : ქ. თბილისი, ფიქრების ქუჩა №21 მიწის საკადასტრო კოდი 01.11.04.029.118			
ავტორი		მარიამ წითლანაძე					
			ნაწილი : არქიტექტურული		დაკვეთა №19/11/2019		
არქიტექტორი		მარიამ წითლანაძე	I სართულის გეგმა	სტად.	ფურც.	რაოდ.	მასშ.
დამკვეთი		შ.პ.ს. "მარულა"-ს დირექტორი სერგო გიორგაძე		ტ. მ.	ას-2	10	100

II სართულის გეგმა მ. 1 : 100

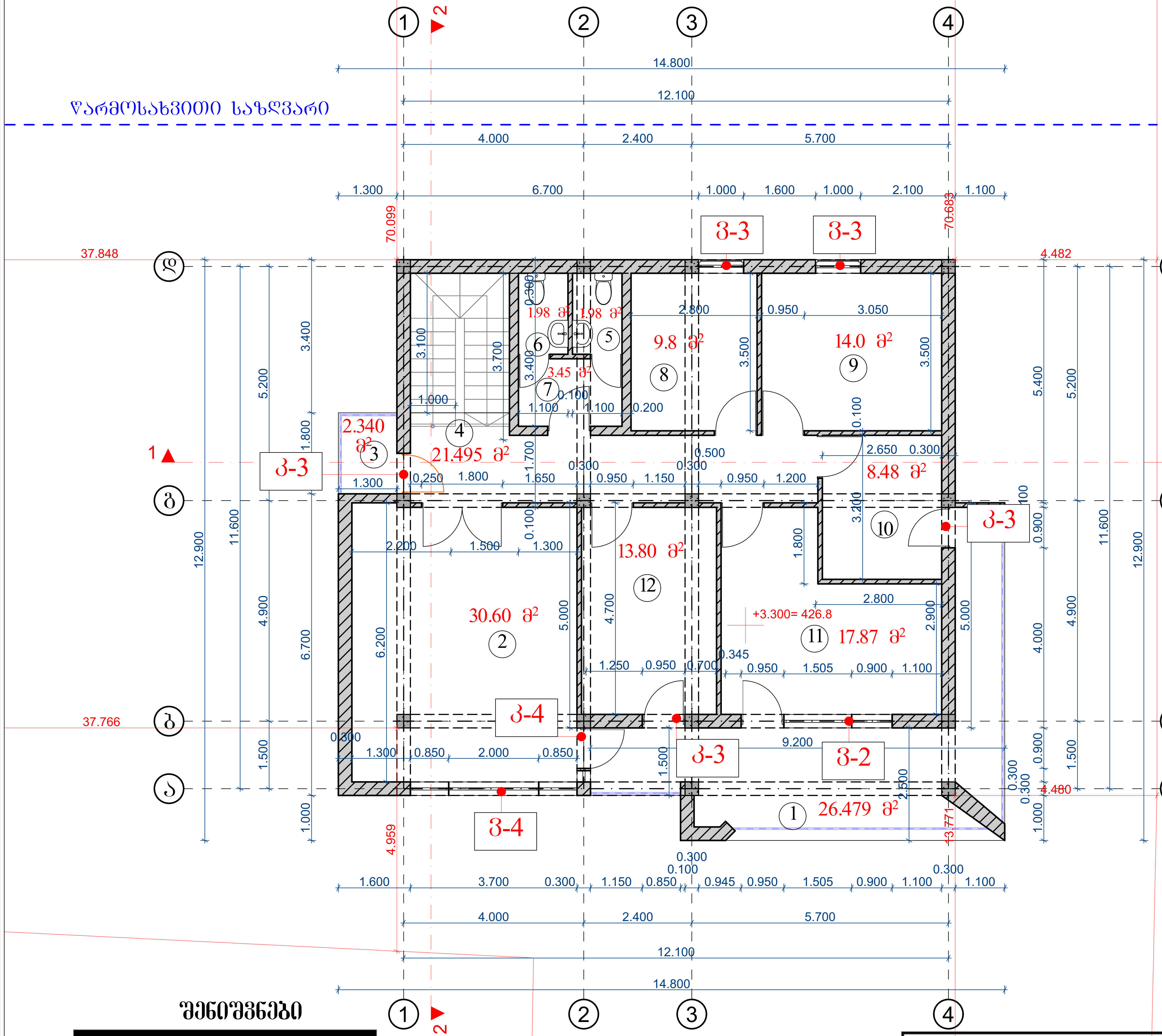

ექსპლიკაცია

1.	აივანი	= 26.479მ²
2.	კაფეტერია	= 30.60მ²
3.	აივანი	= 2.340მ²
4.	დერეფანი	= 21.495მ²
5.	სან.კვანძი	= 1.980მ²
6.	სან.კვანძი	= 1.980მ²
7.	დერეფანი	= 3.45მ²
8.	კაბინეტი	= 9.80მ²
9.	კაბინეტი	= 14.00მ²
10.	კაბინეტი	= 8.48მ²
11.	კაბინეტი	= 17.87მ²
12.	საკონფერენციო	= 13.80მ²

საერთო ფართი = 152.27 მ²

შენიშვნები

1. ჭრილი 1-1 იხილეთ ფურც. ახ-9
2. ჭრილი 2-2 იხილეთ ფურც. ახ-10

დირექტორი	გელა ტოკლიკიშვილი	შ.პ.ს "ტოკლი" ტელ: 599 78 38 64	შ.პ.ს. "მარუსა" - ს ოფისი მის : ქ. თბილისი, ფეიქრების ქუჩა №21 მიწის საკადასტრო კოდი 01.11.04.029.118
ავტორი	მარიამ წითლანაძე		
		ნაწილი : არქიტექტურული	დაკვეთა №19/11/2019
არქიტექტორი	მარიამ წითლანაძე	II სართულის გეგმა	სტად. ტ. მ. / ფურც. ახ-3 / რაოდ. 10 / მასშ. 100
დამკვეთი	შ.პ.ს. "მარუსა"-ს დირექტორი სერგო გიორგაძე		

მისაწვდომობის ეროვნული სტანდარტის შესაბამისი დოკუმენტაცია

შ.პ.ს. "მარულა" – ს ოფისი
მის : ქ. თბილისი, ფეიქრების ქუჩა №21
მიწის საკადასტრო კოდი 01.11.04.029.118

საქართველოს მთავრობის 2016 წლის 28 იანვრის №41 დადგენილებასთან "ტექნიკური რეგლამენტის შენობა-ნაგებობის უსაფრთხოების წესების დამტკიცების თაობაზე" შესაბამისობის ანალიზი

თ.ჯინჭარაძე
tatiajincharadze27@gmail.com
მობ:599 730364

04.09.2021წ

საპროექტო მიწის ნაკვეთის მდებარეობა და აღწერა:

შ.პ.ს. "მარჯანა" - ს ოფისი
მის : ქ. თბილისი, ფეიქრების ქუჩა №21
მიწის საკადასტრო კოდი 01.11.04.029.118.
ნაკვეთის ფართი შეადგენს 4840.00კვ.მ.
ტერიტორია სწორი რელიეფით ხასიათდება.
საპროექტო შენობა ორ სართულიანია და ემსახურება ამავე ტერიტორიაე უკვე მშენებლობის ნებართვის მქონე სასაწყობე შენობას.
პირველ სართულზე განთავსებულია ჰოლი,შ.შ.მ.პ თათვის მისაწვდომი კიბე. აივანი, სან.კვანძი (მისაწვდომი ტუალეტი), კაბინეტი და სათავსო.
მეორე სართულზე განთავსებულია კაბინეტები, სან.კვანძი, აივანი და კაფეტერია.
ფასადები შელესილია და შეღებილია ნაცრისფერი და თეთრი ფერის საღებავით.
მოაჯირების მასალა არის მინა,ხოლო კარ-ფანჯრის მასალა ალუმინი.
შენობა კონსტრუქციულად გადაწყვეტილია რკინაბეტონის კარკასულ ვარიანტში.
რკინაბეტონის კოლონებით, რიგელებითა და რკინაბეტონის ფილებით. საძირკველი კომბინირებულია როგორც ლენტური ასევე წერტლოვანი. შენობას ბრტყელი გადახურვა აქვს.
შენობის 0.000 დონე შეესაბამება 423.50 +3.300 შეესაბამება 426.8 აბსოლიტურ ნიშნულს, +6.600 შეესაბამება 430.1 აბსოლიტურ ნიშნულს.

მისაწვდომობის მოთხოვნებს არეგულირებს "ტექნიკური რეგლამენტის მისაწვდომობის
ეროვნული სტანდარტები"-ს საქართველოს მთავრობის 2020 წლის 4 დეკემბრის #732 დადგენილება.

102.1 ზოგადი. ამ ტექნიკური რეგლამენტის 3-10 თავებსა და 1002, 1003 და 1006 ქვეთავებში წარმოდგენილი ტექნიკური კრიტერიუმები ადგილებს, საშუალებებს, შენობებსა და ელემენტებს იმ ადამიანებისთვის მისაწვდომსა და გამოყენებადს ხდის, რომელთაც ფიზიკური შეზღუდული შესაძლებლობის გამო არ შეუძლიათ გადაადგილება, სიარულისას დამოკიდებულნი არიან დამხმარე საშუალებებზე, არიან უსინათლონი და მცირემხედველნი, ყრუ და სმენადაქვეითებულნი, არ შეუძლიათ კოორდინაცია, არ შეუძლიათ რამესთან მიღწევა და მანიპულაცია/ხელის მტევნისა და თითების მოძრაობა, ნაკლებ ამტანები არიან, უჭირთ გრძნობიერი ინფორმაციის გადმოცემა და მასზე რეაგირება და ახასიათებთ ფიზიკური ზომის უკიდურესობები. ამ ქვეთავების მიზანია, შეზღუდული შესაძლებლობის მქონე პირს შესაძლებლობა მისცეს, დამოუკიდებლად მიუახლოვდეს, შევიდეს და გამოიყენოს ადგილი, საშუალება, შენობა ან ელემენტი.

<u>დ ა ს კ ვ ნ ა</u>

წარმოდგენილი დოკუმენტაციისა და მოწოდებული მასალების საფუძველზე, საპროექტო ტერიტორია ქ. თბილისში, ფეიქრების ქუჩა #21 არსებულ მიწის ნაკვეთზე საკადასტრო კოდით 01.11. 04. 029 .118. ნაკვეთის ფართი შეადგენს 4840.00კვ.მ.

შენობის პროექტის არქიტექტურული ნაწილის ექსპერტიზის შედეგად შეიძლება აღინიშნოს, წარმოდგენილი პროექტის არქიტექტურული ნაწილი შესრულებულია საქართველოში მოქმედი "ტექნიკური რეგლამენტის მისაწვდომობის ეროვნული სტანდარტები"-ს საქართველოს მთავრობის 2020 წლის 4 დეკემბრის #732 დადგენილების მოთხოვნების შესაბამისად, წარმოდგენილი პროექტის არქიტექტურულ ნაწილს ეძლევა დადებითი შეფასება.

ტექნიკური რეგლამენტი „მისაწვდომობის ეროვნული სტანდარტები" -ის შესაბამისობის ანალიზი მოიცავს შემდეგი პარამეტრების შეფასებას:

<u>მისაწვდომი სვლა გეზი:</u>

*მისაწვდომი სვლა გეზის სავალი ზედაპირები
*თითოეული კარები და კართან მანევრირებისათვის საჭირო სივრცეები
*პანდუსები
*ლიფტები

<u>ადგილისა დ შენობის ზოგადი ელემენტები:</u>

*მისაწვდომი გზა-კიბეები
*ფანჯრები

<u>წყალსადენის ელემენტები და მოწყობილობები:</u>

*ტუალეტების ოთახები
*უნიტაზები
*ხელსაბანები

<u>საკომუნიკაციო ელემენტები და ფუნქციები:</u>

*ნიშნები

<u>ჩაშენებული ავეჯი ა ოწყობილობები:</u>

*სავაჭრო მომსახურებისათვის განკუთვნილი დახლები

<u>მისაწვდომი სვლაგეზი:</u>

საპროექტო მიწის ნაკვეთსა და საპროექტო შენობაში მისაწვდომი სვლაგეზები შეესაბამება ტექნიკური რეგლამენტი - „მისაწვდომობის ეროვნული სტანდარტები"-ს მე-4 თავის დებულებებს. მისაწვდომი სვლაგეზი მოიცავს არაუმეტეს 1:20 დახრილ სავალ ზედაპირებს, კარებს, და ლიფტს, რაც შეესაბამება 402.2 ქვეთავის მოთხოვნებს.

1.მისაწვდომი სვლაგეზის სავალი ზედაპირები შეესაბამება 403 ქვეთავის მოთხოვნებს, კერძოდ:

-იატაკის ზედაპირები არის მდგრადი, მყარი და არასრიალა, რაც შეესაბამება 302 ქვეთავის მოთხოვნას.

-საზოგადოებრივი სივრციდან საპროექტო მიწის ნაკვეთის გავლით მოწყობილი სავალი ზედაპირის დახრილი სვლა არ არის 1:20-ზე მეტად დახრილი, ხოლო სავალი ზედაპირის განივი დახრა არ აღემატება 1:48-ს, თანახმად 403.3 ქვეთავისა.

-იატაკის ზედაპირებზე დონე არ იცვლება, შესაბამისად დაკმაყოფილებულია 303-ე ქვეთავის მოთხოვნა.

-მისაწვდომი სვლაგეზის მინიმალური თავისუფალი სიგანე შენობაში უტოლდება 900 მმ-ს, ხოლო შენობის გარეთ - 1200 მმ-ს, რაც შეესაბამება 403.5.1 ქვეთავის მოთხოვნას.
-სადაც მისაწვდომი სვლაგეზი აკეთებს 180 გრადუსიან ბრუნს (სასაწყობო, საქმიან და სავაჭრო ფართში, თაროებს შორის), თავისუფალი სიგანე მოსატრიალებელთან მიახლოებისას და მოსატრიალებლიდან მოშორებისას აკმაყოფილებს 403.5.2.1 ქვეთავით განსაზღვრულ ყველა კრიტერიუმს.
-სადაც მისაწვდომი სვლაგეზი აკეთებს 90 გრადუსიან ბრუნს, თავისუფალი სიგანე მოსატრიალებელთან მიახლოებისას და მოსატრიალებლიდან მოშორებისას აკმაყოფილებს 403.5.3.1 ქვეთავით განსაზღვრულ ყველა კრიტერიუმს.
-საპროექტო შენობაში მისაწვდომი სვლაგეზები მოიცავს გვერდასავლელ სივრცეებს, რაც შეესაბამება 403.5.4.1 ქვეთავის მოთხოვნას.
2.კარები და გზა-კარები, რომლებიც მისაწვდომი სვლაგეზის ნაწილია შეესაბამება 404 ქვეთავის მოთხოვნებს, კერძოდ:
-მისაწვდომ სვლაგეზზე არსებული ყველა გზა-კარის თავისუფალი სიგანე არ არის 820 მმ-ზე ნაკლები, რაც შეესაბამება 404.2.2 ქვეთავის მოთხოვნას.
-მისაწვდომ სვლაგეზზე არსებულ ყველა კართან და გზა-კართან უზრუნველყოფილია მანევრირებისათვის თავისუფალი სივრცე 404.2.3.2 ცხრილის შესაბამისად. მანევრირებისთვის აუცილებელ თავისუფალ სივრცეში, იატაკის ზედაპირი შეესაბამება 302-ე ქვეთავს და მათი ზედაპირი არ არის 1:48-ზე მეტად დახრილი. ყოველივე აღნიშნული შეესაბამება 404.2.3 და 404.2.3.1 ქვეთავების მოთხოვნებს.
-გზა-კარების ზღურბლების სიმაღლე არაუმეტეს 13 მმ-ია, რაც შეესაბამება 404.2.4 ქვეთავის მოთხოვნას. რაც შეეხება ამავე ქვეთავით განსაზღვრულ იატაკის დონეებს შორის ცვლილების საკითხს, კარებთან იატაკის დონეები უცვლელია.
-კარის კავეულის სიმაღლე მდებარეობს არაუმცირეს 860 მმ და არაუმეტეს 1200 მმ სიმაღლეზე, რაც შეესაბამება 404.2.6.1 ქვეთავის მოთხოვნას.
-იატაკიდან 250 მმ-ის საზღვრებში, შვეულად გაზომვისას, კარების ზედაპირები გლუვია მიწოლის მხარეს და ასეთი გლუვი ზედაპირები კარის მთელ სიგანეზე გრძელდება. კარის კავეული და ნებისმიერი სხვა შემაფერხებელი ან გამოშვერილი ნაწილი, არ არის მოწყობილი იატაკიდან 250 მმ-ის საზღვრებში. ყოველივე აღნიშნული აკმაყოფილებს 404.2.9 ქვეთავის მოთხოვნებს.

ადგილის და შენობის ელემენტები:
1.საპროექტო შენობაში მისაწვდომი კიბის ვალდებულების საკითხი დარეგულირებულია საქართველოს მთავრობის 28.01.2016 წლის №41-ე დადგენილების საფუძველზე. ასეთი მისაწვდომი კიბისადმი მოთხოვნები ასევე შეესაბამება ტექნიკური რეგლამენტი - „მისაწვდომობის ეროვნული სტანდარტები“-ს მე-5 თავის დებულებებს, კერძოდ:
-კიბის მარშის ყველა საფეხურს აქვს თანაბარი სიმაღლის ამაღლებები და თანაბარი სიღრმის საბიჯელები. კიბის ამაღლების სიმაღლე უტოლდება 160 მმ და საბიჯელების სიღრმე განსაზღვრულია 300 მმ-ის სახით, რაც შეესაბამება 504.2 ქვეთავს.

-კიბის მარშის საზღვრებში არ არის მოწყობილი ღია შუბლები, რაც შეესაბამება 504.3 ქვეთავს.
-საფეხურის საბიჯელები შეესაბამება 302-ე ქვეთავს და დაქანება არ არის 1:48-ზე მეტი.
-კიბის ყოველი საფეხურის და საბიჯელის 40 მმ სავალ ნაწილს, რომელიც იზომება საფეხურის ნაშვერიდან თარაზულად, აქვს ერთგვაროვანი ფერის მქონე ზედაპირი, რომელიც საფეხურის დანარჩენი ნაწილისგან მკვეთრად განსხვავებულია (მუქი ღია ფონზე). ხილვადი კონტრასტი გრძელდება ყოველი საფეხურის ერთი კიდიდან საფეხურის მეორე კიდემდე.

-კიბის საზღვრებში მოწყობილია 505 ქვეთავის შესაბამისი სახელურები.
-ამოწეული სიმბოლოებითა და ბრაილის ასოებით შექმნილი, ნიშანი, წარწერით - „გასასვლელი/EXIT“ გასასვლელის გზა-კიბეში შესასვლელ ყველა კართან არის განთავსებული და ასეთივე ნიშანი განთავსებულია კიბის უჯრედიდან გარეთ გამავალ კართან. აღნიშნული ნიშანი შეესაბამება 703.3 და 703.4 ქვეთავების მოთხოვნებს.
-სართულის ამოსაცნობად, შიგა გასასვლელის გზაკიბის საზღვრებში, თითოეული სართულის ბაქანთან, დერეფანში გამავალი კარის მომიჯნავედ განთავსებულია 703.3 და 703.4 ქვეთავების შესაბამისი ნიშნები. სართულის აღმნიშვნელი ნიშანი ამობურცულია და იგი გამეორებულია ბრაილში, თანახმად 703.3.1 ქვეთავისა. ბრაილის ტექსტი შეესაბამება 703.4 ქვეთავს. ასევე აღსანიშნავია, რომ ამობურცული სიმბოლოების და ბრაილის შემცველი ნიშანი განთავსებულია კარის გასწვრივ საკეტიან მხარეს. ამობურცული სიმბოლოების და ბრაილის შემცველი ნიშნები ისეა განთავსებული, რომ კარის 45 გრადუსით გაღებისას, ნიშნის წინ შენარჩუნებულია 450X450 მმ იატაკის თავისუფალი სივრცე, თანახმად 703.3.11 ქვეთავისა.

წყალსადენი ელემენტები და მოწყობილობები:
1.საპროექტო ფართში განთავსებული ტუალეტები შეესაბამება 603 ქვეთავის მოთხოვნებს, კერძოდ:
-ტუალეტის ოთახებში უზრუნველყოფილია საპროექტო შენობებისათვის განკუთვნილი T-ს ფორმის მოსატრიალებელი სივრცე, რაც შეესაბამება 603.2.1 ქვეთავის მოთხოვნას.
-ტუალეტის ოთახების კარის გაღებისას, ისინი არ იჭრებიან მოწყობილობებისათვის განკუთვნილ იატაკის თავისუფალ სივრცეებში, რაც შეესაბამება 603.2.2 ქვეთავს.
2.ტუალეტის ოთახებში განთავსებული უნიტაზები შეესაბამება 604 ქვეთავის მოთხოვნებს, კერძოდ:
-უნიტაზის განთავსებულია კედელთან ახლოს და უნიტაზის ცენტრიდან კედლის ზედაპირამდე მანძილი განსაზღვრულია 450 მმ-ით, რაც შეესაბამება 604.2 ქვეთავის მოთხოვნას.
-უნიტაზთან მოწყობილია იატაკის თავისუფალი სივრცე 1400 მმ სიღრმისა და 1500 მმ სიგანის სახით, სადაც არ იჭრება რაიმე სახის დეტალი, რაც აკმაყოფილებს 604.3 ქვეთავის მოთხოვნას.
-უნიტაზის დასაჯდომის სიმაღლე განთავსებულია 450 მმ-ზე იატაკის ზედაპირიდან, რაც შეესაბამება 604.4 ქვეთავს.
-უნიტაზთან მოწყობილია ხელჩასაჭიდი ძელები 604.5 ქვეთავის მოთხოვნების დაცვით.
-უნიტაზთან მოწყობილი ძელები შეესაბამება 609 ქვეთავის მოთხოვნებს.
3.ტუალეტის ოთახებში განთავსებული ხელსაბანები შეესაბამება 606 ქვეთავის მოთხოვნებს, კერძოდ:
-ხელსაბანთან მოწყობილია იატაკის თავისუფალი სივრცე, 606.2 ქვეთავის შესაბამისად.
-ხელსაბანის განთავსების სიმაღლე შესაბამისობაშია 606,3 ქვეთავის მოთხოვნასთან.

საკომუნიკაციო ელემენტები დაფუნქციები:

1.საპროექტო შენობაში დაკმაყოფილებულია საქართველოს მთავრობის 28.01.2016 წლის №41-ე დადგენილების მოთხოვნები შენობებში მისაწვდომობის ნიშნების მოწყობისა და ადგილმდებარეობის თაობაზე და ყველა ასეთი ნიშანი შეესაბამება ტექნიკური რეგლამენტი - „მისაწვდომობის ეროვნული სტანდარტები“-ს მოთხოვნებს, კერძოდ ნიშნები მოწყობილია ქვემოთ ჩამოთვლილ ადგილებში:

-გასასვლელის გზა-კიბეში შესასვლელ ყველა კართან, კიბის უჯრედიდან გარეთ გამავალ კართან და 0.00 ნიშნულზე გარეთ გამავალ ყველა კართან მოწყობილია ნიშანი ამოწეული სიმბოლოებითა და ბრაილის ასოებით, წარწერით - „გასასვლელი/EXIT“. აღნიშნული ნიშანი შეესაბამება 703.3 და 703.4 ქვეთავების მოთხოვნებს, ამობურცულ სიმბოლოებსა და ბრაილთან მიმართებაში.

-სართულის ამოსაცნობად, შიგა გასასვლელის გზა-კიბეების საზღვრებში, თითოეული სართულის ბაქანთან, დერეფანში გამავალი კარის მომიჯნავედ განთავსებულია იატაკის დონის ამოსაცნობი ნიშანი. აღნიშნული ნიშანი შეესაბამება 703.3 და 703.4 ქვეთავების მოთხოვნებს, ამობურცულ სიმბოლოებსა და ბრაილთან მიმართებაში.

-მისაწვდომობის საერთაშორისო სიმბოლო მოწყობილია საზოგადოებრივ სივრცეებში განთავსებულ ყველა მისაწვდომ ერთადგილიან ტუალეტის ოთახთან. ნიშანი შეესაბამება 703.6.3 და 703.2 ქვეთავებს.

-მისაწვდომობის საერთაშორისო სიმბოლო მოწყობილია მისაწვდომი მსუბუქი ავტომობილის და მიკროავტობუსის ავტოსადგომ სივრცეებში. ნიშანი შეესაბამება 703.6.3 და 703.2 ქვეთავებს.

•ზემოაღნიშნულ ნიშნებში გამოყენებული ვიზუალური სიმბოლოები შეესაბამება 703.2 ქვეთავის მოთხოვნებს, კერძოდ:

-სიმბოლოებს ტრადიციული ფორმა აქვთ. სიმბოლოები არ არის დაწერილი იტალიკით, დახრილად, გაკრული შრიფტით, მეტისმეტად დეკორატიულად ან სხვა უჩვეულო ფორმით.

-სიმბოლოების ზომა, სიგანე, შტრიხის სიგანე, სიმბოლოებს და სტრიქონებს შორის დაშორება შეესაბამება 703.2.4 – 703.2.8 ქვეთავების მოთხოვნებს.

-ვიზუალური სიმბოლოების იატაკიდან განთავსების სიმაღლე შეესაბამება 703.2.4 ცხრილს.

-სიმბოლოებისა და მათი ფონის ზედაპირი არ კაშკაშებს. სიმბოლოები ფონისგან განირჩევა, ანუ სიმბოლო სიმბოლო მუქი ფერისაა, ფონი კი ღია ფერის, რაც შეესაბამება 703.2.10 ქვეთავის მოთხოვნას.

•ზემოაღნიშნულ ნიშნებში გამოყენებული ამობურცული სიმბოლოები შეესაბამება 703.3 ქვეთავის მოთხოვნებს, კერძოდ:

-ამობურცული სიმბოლოები უკანა სიბრტყიდან ამობურცულია 703.3.2 ქვეთავის შესაბამისად.

-ლათინური სიმბოლოები ასახულია დიდი ასობგერებით, თანახმად 703.3.3 ქვეთავისა.

-ლათინური სიმბოლოებისთვის გამოყენებულია „SANS SERIF“-ის ტიპის შრიფტი. სიმბოლოები არ არის შესრულებული იტალიკით, დახრილად, ხელნაწერის სახით, მეტისმეტად დეკორატიულად ან სხვა უჩვეულო ფორმით, თანახმად 703.3.4 ქვეთავისა.

-შრიფტის ყველა სიმბოლოს დასაშვები სიმაღლე, სიგანე, სიმბოლოებს შორის დაშორება, სტრიქონებს შორის დაშორება განსაზღვრულია 703.3.5 – 703.3.9 ქვეთავების შესაბამისად.

-სიმბოლოების იატაკის დონიდან განთავსების სიმაღლე შეესაბამება 703.3.10 ქვეთავის მოთხოვნას.

-ამობურცული სიმბოლოების და ბრაილის შემცველი ნიშანების განთავსების არეალები შეესაბამება 703.3.11 ქვეთავის მოთხოვნებს.

-სიმბოლოები ფონისგან განირჩევა (მუქი ფერის სიმბოლოებს ღია ფერის ფონი აქვთ), თანახმად 703.3.12 ქვეთავისა.

•ზემოაღნიშნულ ნიშნებში გამოყენებული ბრაილი შეესაბამება 703.4 ქვეთავის მოთხოვნებს, კერძოდ:

-ნიშნებზე გამოყენებულია მე-2 ხარისხის ბრაილი, თანახმად 703.4.1 ქვეთავისა.

-ბრაილის წერტილებს აქვს გუმბათისებური ფორმა და ისინი უნდა შეესაბამება 703.4.3 ცხრილს.

-ბრაილის განთავსების პოზიცია შეესაბამება 703.4.4 ქვეთავს.

-ბრაილის იატაკიდან განთავსების სიმაღლე შეესაბამება 703.4.5 ქვეთავს.

•ზემოაღნიშნულ ნიშნებში გამოყენებული მისაწვდომობის სიმბოლო შეესაბამება 703.6 ქვეთავის მოთხოვნებს, კერძოდ:

-მისაწვდომობის სიმბოლოები მკვეთრად განირჩევა ფონისგან, ანუ მუქი ფერის სიმბოლო მოწყობილია ღია ფერის ფონზე, თანახმად 703.6.2 ქვეთავისა.

-მისაწვდომობის საერთაშორისო სიმბოლო შეესაბამება 703.6.3.1 სურათს.

-მისაწვდომობის სიმბოლოები და მათი ფონები არ არის ამრეკლავი.

ჩაშენებული ავეჯი და მოწყობილობები:

1.სავაჭრო მომსახურებისათვის განკუთვნილი დახლი შეესაბამება 904 ქვეთავის მოთხოვნას, კერძოდ:

-დახლის ყველა ნაწილი მდებარეობს მისაწვდომ სვლაგეზზე.

-სალაროს დახლის ზედაპირის სიმაღლე შეესაბამება 904.4.2 ქვეთავის მოთხოვნას.

მისაწვდომობის შეფასება განხორციელდა დამკვეთის მიერ მოწოდებულ არქიტექტურულ პროექტზე დაყრდნობით უნდა აღინიშნოს, რომ საპროექტო დოკუმენტაციის ცვლილება ან მშენებლობის დროს განხორციელებული რაიმე სახის ცვლილება, რომელიც იქნება აღნიშნულ არქიტექტურულ პროექტთან შეუსაბამო, ავტომატურად გამოიწვევს წარმოდგენილი საექსპერტო დასკვნის და შეფასებების გაუქმებას, ასევე საჭიროს გახდის არქიტექტურული პროექტის კორექტირებას და ახალი სამშენებლო ნებართვის მიღების აუცილებლობას.

თარიღი: 22.09.2021წ

ხელმოწერა: ----------

სართულის გეგმა +0.000 ნიშნულზე
მისაწვდომი სვლაგეზი I სართულის გეგმა

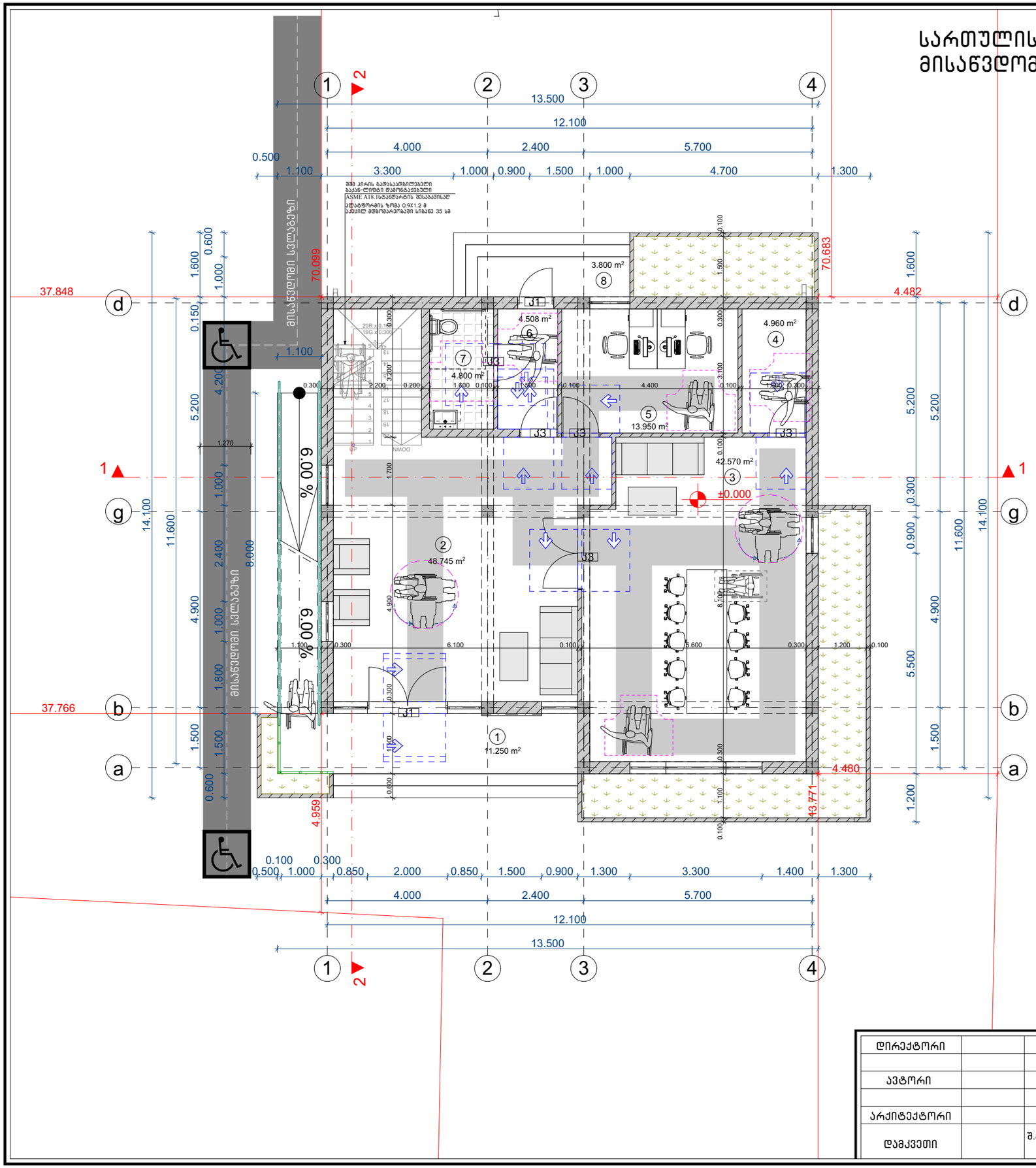

ექსპლიკაცია

1. აივანი – 11.25მ²
2. ჰოლი – 48.75მ²
3. მასალების სადემონსტრაციო სივრცე – 42.57მ²
4. სათავსო – 4.96მ²
5. კაბინეტი – 13.95მ²
6. დერეფანი – 4.50მ²
7. სან.კვანძი – 4.80მ²
8. აივანი – 3.80მ²

საპროექტო შენობაში გამოყენებული თავისუფალი სივრცეები კართან მანევრირებისთვის

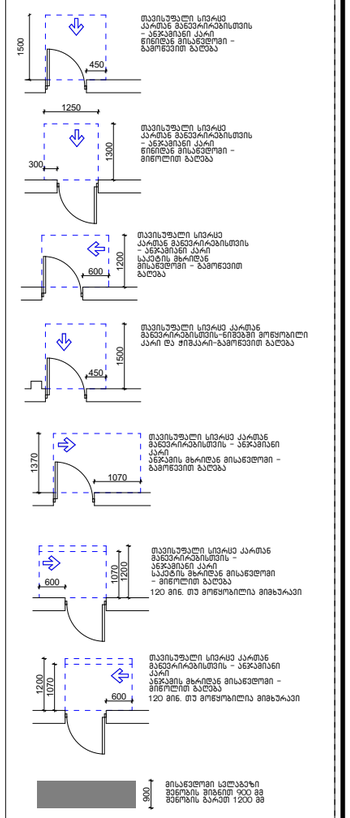

შენობაში გამოყენებული ბლოკები

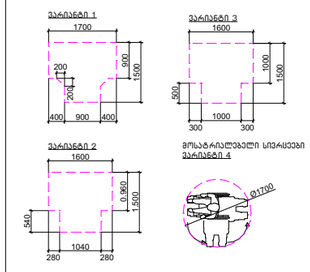

. შენიშვნა

. იატაკის ზედაპირები უნდა იყოს მდგრადი, მყარი, და არასასრიალო და უნდა შეესაბამებოდეს 302-ქვეთავს.
იატაკის ზედაპირებზე დონის ცვლილება უნდა შეესაბამებოდეს 303-ე ქვეთავს
. ავტომატურად მოძრავი კარი უნდა შეესაბამებოდეს 404.3 ქვეთავის მოთხოვნებს
. საპროექტო დოკუმენტაციის ცვლილება ან მშენებლობის დროს განხორციელებული რაიმე სახის ცვლილება,რომელიც იქნება აღნიშნულ არქიტექტურულ პროექტთან შეუსაბამო, ავტომატურად გამოიწვევს წარმოდგენილი შეფასების გაუქმებას, ასევე გახდის არქიტექტურული პროექტის კორექტირებას და ახალი სამშენებლო ნებართვის მიღების აუცილებლობას.

დირექტორი		გელა ტოკლიკიშვილი	შ.პ.ს.	"ტოკლი" ტელ: 599 78 38 64	შ.პ.ს. "მარულა" – ს ოფისი მის : ქ. თბილისი, ფეიქრების ქუჩა №21 მიწის საკადასტრო კოდი 01.11.04.029.118
ავტორი		მარიამ წითლანაძე			
არქიტექტორი		მარიამ წითლანაძე			დაკვეთა N №19/11/2019
დამკვეთი		შ.პ.ს. "მარულა"-ს დირექტორი სერგო გიორგაძე	I სართულის გეგმა		სტად. ფურც. რაოდ. მასშ.
					ტ. მ. ას-8 -- 1:100

სართულის გეგმა +3.300 ნიშნულზე
მისაწვდომი სვლაგეზი II სართულის გეგმა

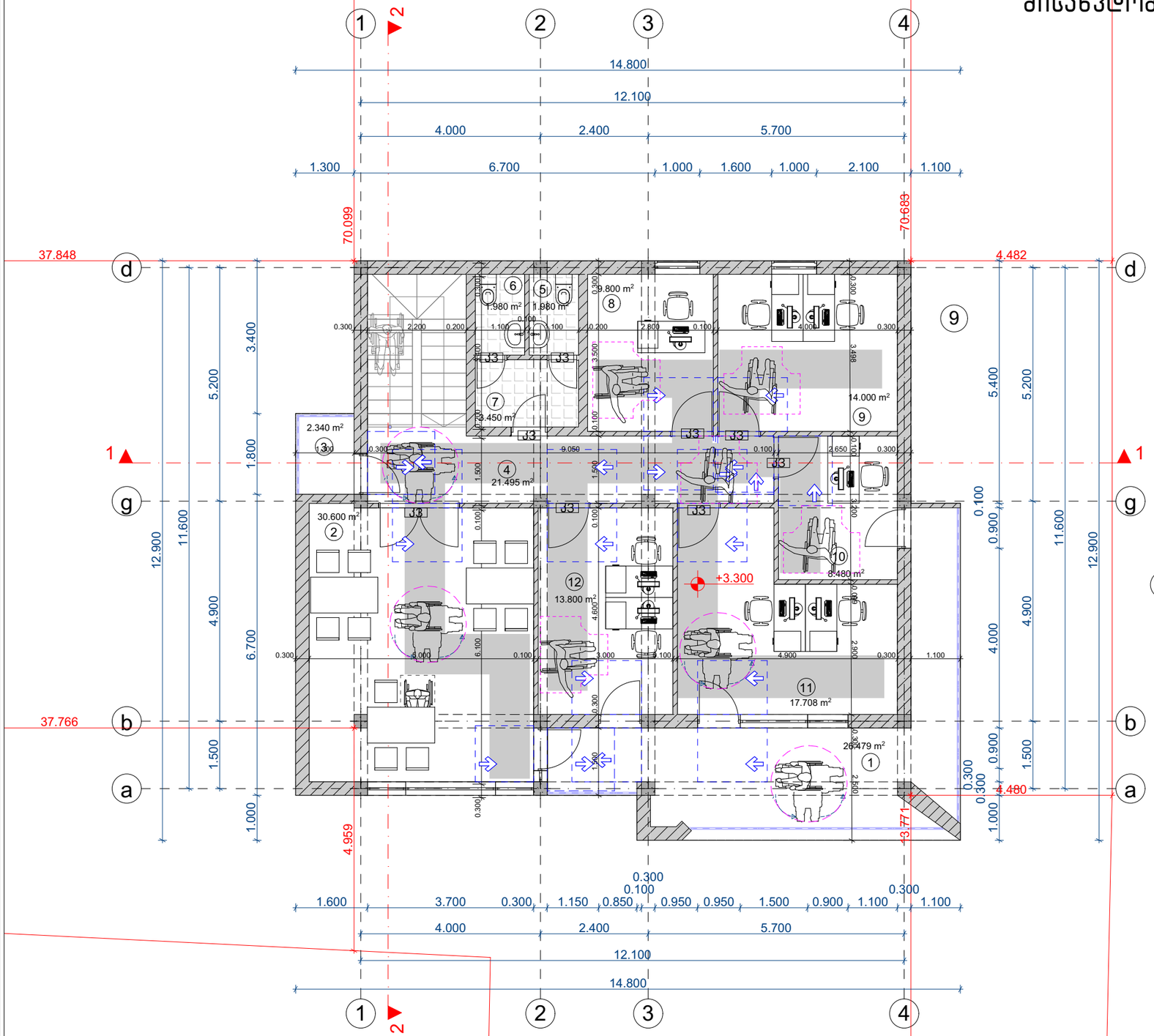

ექსპლიკაცია

1. აივანი – 26.48მ²
2. კაფეტერია – 30.34მ²
3. აივანი – 2.34მ²
4. დერეფანი – 21.50მ²
5. სან.კვანძი – 1.96მ²
6. სან.კვანძი – 1.96მ²
7. დერეფანი – 3.45მ²
8. კაბინეტი – 9.80მ²
9. კაბინეტი – 14.00მ²
10. კაბინეტი – 8.48მ²
11. კაბინეტი – 17.70მ²
12. კაბინეტი – 13.80მ²

საპროექტო შენობაში გამოყენებული თავისუფალი სივრცეები კართან მანევრირებისთვის

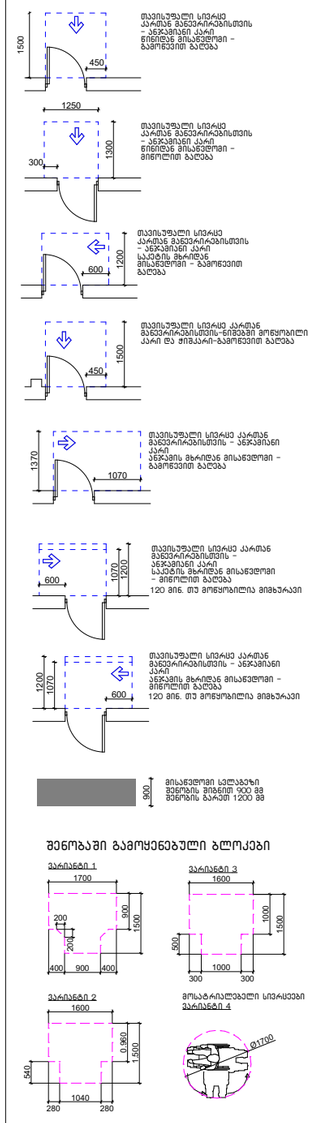

. შენიშვნა

. იატაკის ზედაპირები უნდა იყოს მდგარადი, მყარი, და არასასრიალო და უნდა შეესაბამებოდეს 302-ქვეთავს.
იატაკის ზედაპირებზე ღონის ცვლილება უნდა შეესაბამებოდეს 303-ე ქვეთავს
. ავტომატურად მოძრავი კარი უნდა შეესაბამებოდეს 404.3 ქვეთავის მოთხოვნებს
. საპროექტო დოკუმენტაციის ცვლილება ან მშენებლობის დროს განხორციელებული რაიმე სახის ცვლილება,რომელიც იქნება აღნიშნულ არქიტექტურულ პროექტთან შეუსაბამო, ავტომატურად გამოიწვევს წარმოდგენილი შეფასების გაუქმებას. ასევე გახდის არქიტექტურული პროექტის კორექტირებას და ახალი სამშენებლო ნებართვის მიღების აუცილებლობას.

დირექტორი		გელა ტოკლიკიშვილი	შ.პ.ს.	"ტოკლი" ტელ: 599 78 38 64	შ.პ.ს. "მარულა" – ს ოფისი მის : ქ. თბილისი, ფეიქრების ქუჩა №21 მიწის საკადასტრო კოდი 01.11.04.029.118		
ავტორი		მარიამ წითლანაძე					
					დაკვეთა N №19/11/2019		
არქიტექტორი		მარიამ წითლანაძე	II სართულის გეგმა		სტად.	ფურც.	რაოდ.	მასშ.
დამკვეთი		შ.პ.ს. "მარულა"-ს დირექტორი სერგო გიორგაძე			ტ. მ.	ას-8	--	1:100

საოფისე სივრცეში არსებული მისაწვდომი ტუალეტი +0.000 ნიშნულზე

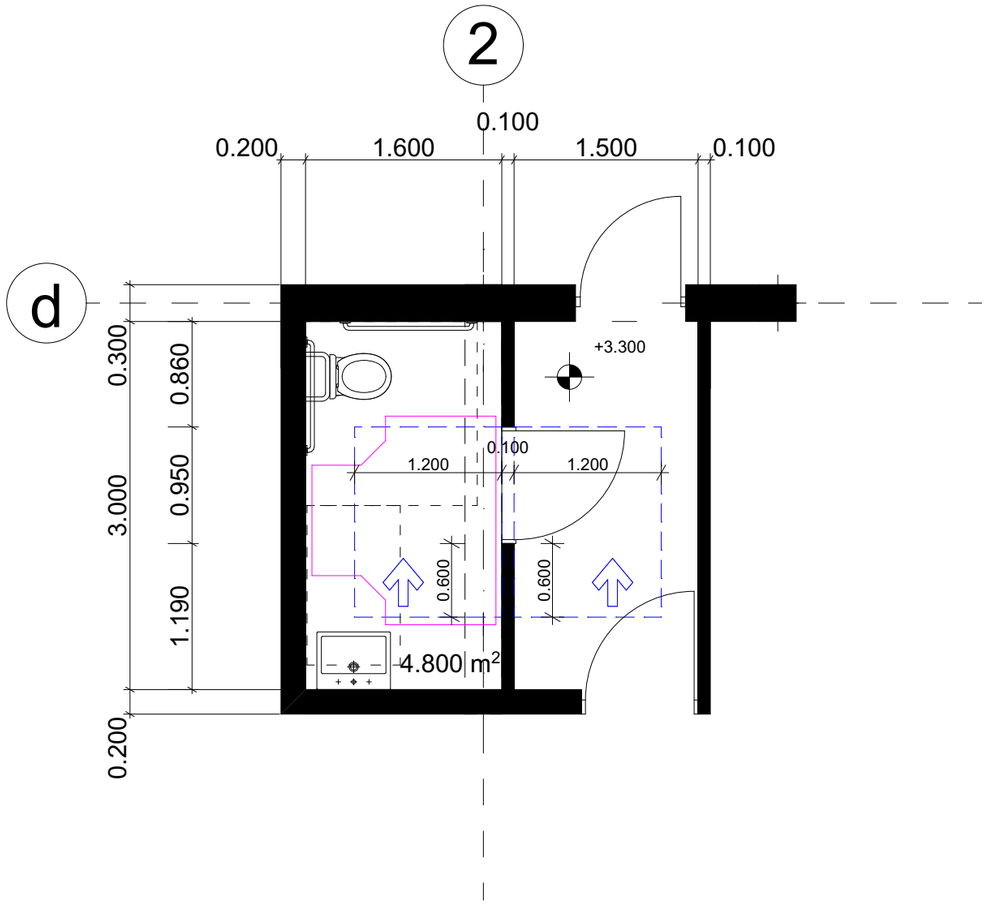

არსებულ ერთეულში გამოყენებული ბლოკი

ვარიანტი 1

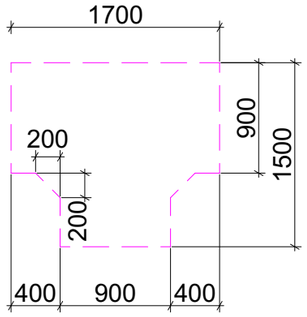

თავისუფალი სივრცე ფეხის ფალანგისთვის

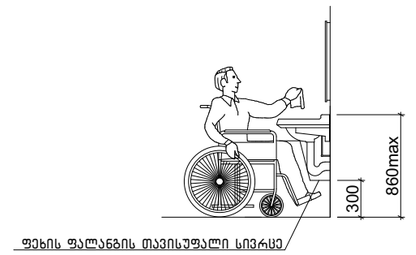

604.7.1 (ა) დისპენსერის მდებარეობა

გამოშვერილი დისპენსერი

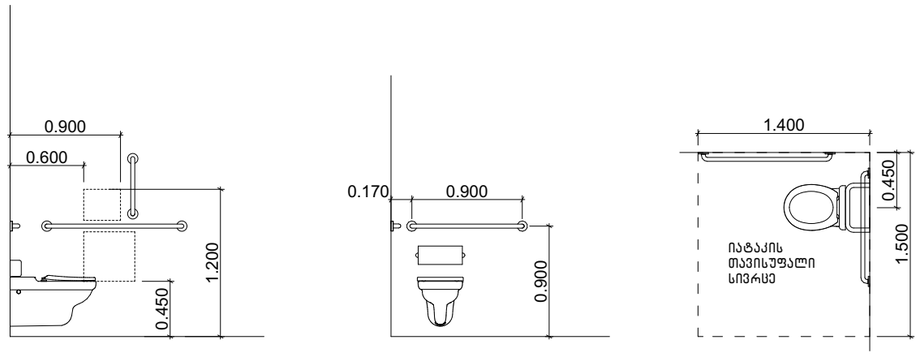

ხელსაბანის მდებარეობა

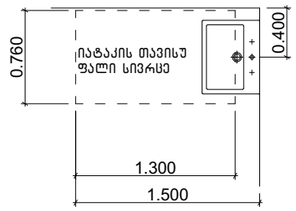

აბაზანის კაბინაზე მიწვდომა

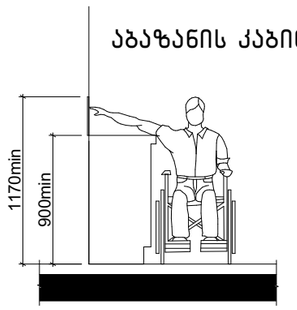

დირექტორი		გელა ტოკლიკიშვილი	შ.პ.ს.	"ტოკლი" ტელ: 599 78 38 64	შ.პ.ს. "მარულა" – ს ოფისი მის : ქ. თბილისი, ფეიქრების ქუჩა №21 მიწის საკადასტრო კოდი 01.11.04.029.118			
ავტორი		მარიამ წითლანაძე						
					დაკვეთა N №19/11/2019			
არქიტექტორი		მარიამ წითლანაძე	მისაწვდომი ტუალეტი		სტად.	ფურც.	რაოდ.	მასშ.
დამკვეთი		შ.პ.ს. "მარულა"-ს დირექტორი სერგო ბიორგაძე			ტ. მ.	ას-8	--	1:50

კ–1 კარი ზღურბლის გარეშე მიმხურავით

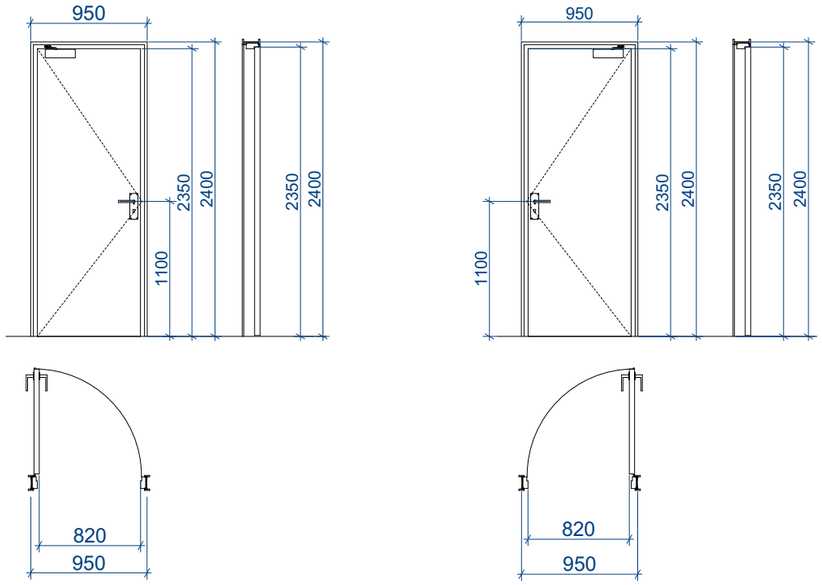

კ–2 კარი ზღურბლით მიმხურავის გარეშე

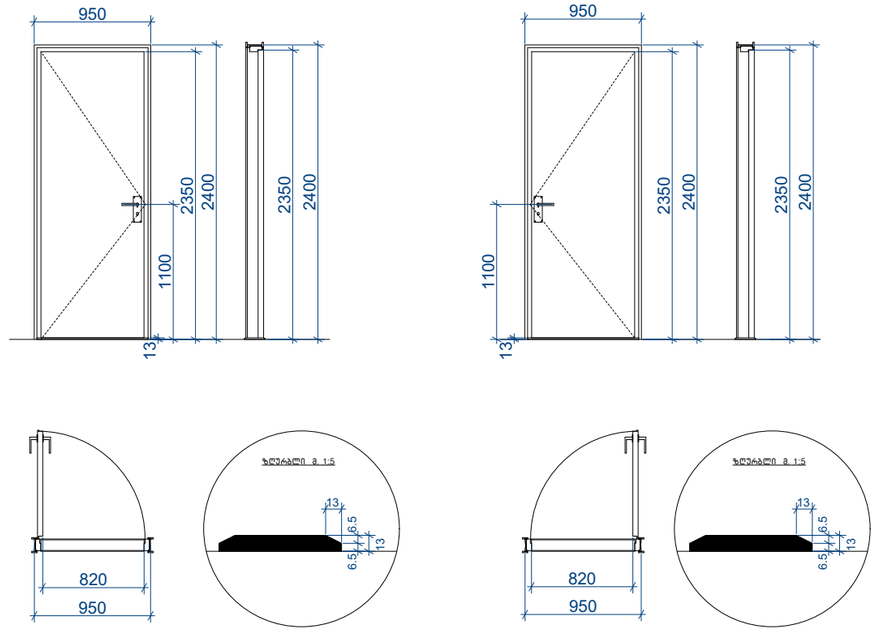

კ–3 კარი ზღურბლის და მიმხურავის გარეშე

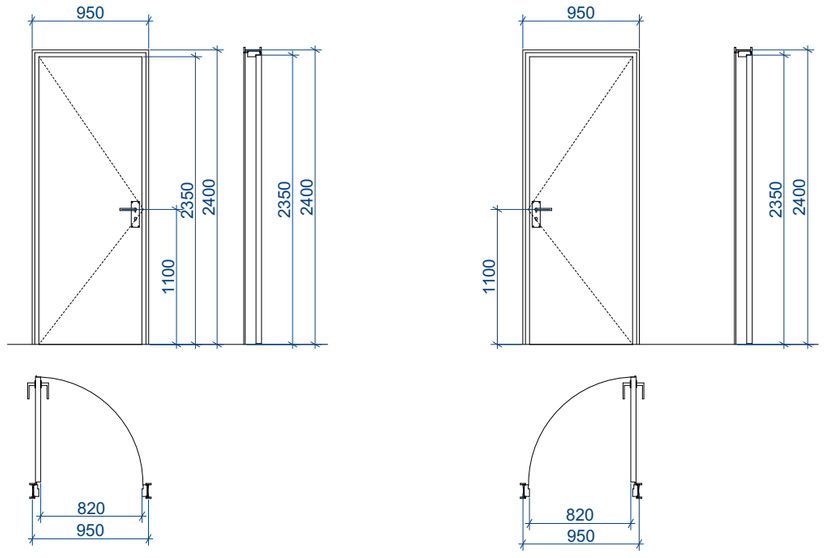

შენიშვნები:

კარის ზედაპირი უნდა იყოს გლუვი იატაკიდან მინიმუმ 250
მმ-ის საზღვრებში.

- სახელურები, ჩამოსაწევი სახელურები, საკეტები, რაზები
და მისაწვდომი კარის სხვა სამართავები ისეთი ფორმის
იქნება, რომ ადვილად შეიძლებოდეს ერთი ხელით
მოჭიდება და მის ასამუშავებლად საჭირო არ იქნება
მაგრად მოჭიდება, წვალება ან მაჯის ტრიალი.
- დახურული კარის კავეულის გასაღები ნაწილები და გაღებისათვის განკუთვნილი ძალა შესაბამისობაში იქნება

შემდეგთან:
1. წინიდან მისაწვდომობისას, გამოწევით ან მიწოლით გაღებადი, არაუმეტეს 66.7 ნიუტონი.
2. ბრუნვითი მოძრაობით გასაღები, არაუმეტეს 315 ნიუტონი სმ.

• გასასვლელის კომპონენტებს (გზა-კიბე და ვესტიბიული)
ემსახურება მიმხურავით აღჭურვილი კარებები.

- კარის მიმხურავები ისე მოეწყობა, რომ 90 გრადუსით, ღია მდგომარეობიდან 12 გრადუსით გაღებულ მდგომარეობამდე კარის მისახურად საჭირო დრო არაუმცირეს 5 წამი იქნება.
- კარის ზამბარიანი ანჯამები ისე მოეწყობა, რომ 70 გრადუსით ღია მდგომარეობიდან დახურულ მდგომარეობამდე კარი არაუმცირეს 1.5 წამში გადავა.
- ცეცხლმედეგი კარისგან განსხვავებული კარის მიწოლით ან
გამოწევით გაღებისათვის საჭირო ძალა შესაბამისობაში
იქნება შემდეგთან:
1. შენობაში განთავსებული ანჯამიანი კარი: არაუმეტეს 22.2 ნიუტონი.
- კარებების ცეცხლმედეგობა მითითებულია ხანძარსაწინააღმდეგო გეგმებზე.
- კარებების გაღების მიმართულება მითითებულია
გეგმებზე.
- კერის ზღურბლი მითითბულია გეგმებზე
- არცერთი კარის სუფთა სიმაღლე არ იქნება 2,05 მეტრზე

დირექტორი		გელა ტოკლიკიშვილი	შ.პ.ს	"ტოკლი" ტელ: 599 78 38 64	შ.პ.ს. "მარულა" – ს ოფისი მის : ქ. თბილისი, ფეიქრების ქუჩა №21 მიწის საკადასტრო კოდი 01.11.04.029.118			
ავტორი		მარიამ წითლანაძე						
			ნაწილი : არქიტექტურული		დაკვეთა N № 19/11/2019			
არქიტექტორი		მარიამ წითლანაძე	კარი,ფანჯარა მ. 1 : 50		სტად.	ფურც.	რაოდ.	მასშ.
დამკვეთი		შ.პ.ს. "მარულა"-ს დირექტორი სერგო გიორგაძე			ტ. მ.	ას-8	--	1:50

საპროექტო შენობაში გამოყენებული თავისუფალი სივრცეები კართან მანევრირებისთვის მ1:50

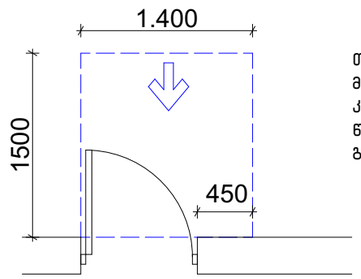

თავისუფალი სივრცე კართან მანევრირებისთვის – ანჯამიანი კარი
წინიდან მისაწვდომი – გამოწევით გაღება

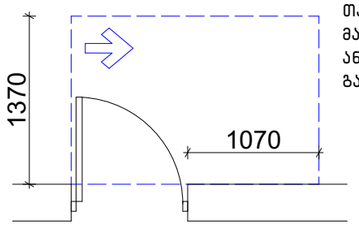

თავისუფალი სივრცე კართან მანევრირებისთვის – ანჯამიანი კარი ანჯამის მხრიდან მისაწვდომი – გამოწევით გაღება

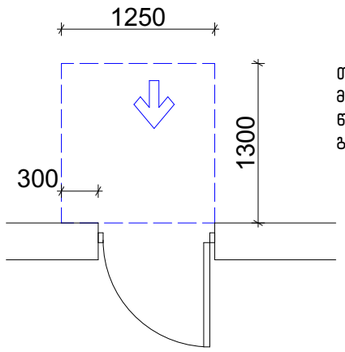

თავისუფალი სივრცე კართან მანევრირებისთვის – ანჯამიანი კარი წინიდან მისაწვდომი – მიწოლით გაღება

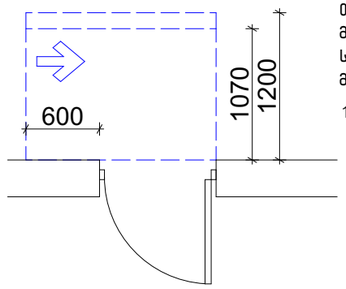

თავისუფალი სივრცე კართან მანევრირებისთვის – ანჯამიანი კარი საკეტის მხრიდან მისაწვდომი – მიწოლით გაღება

120 მინ. თუ მოწყობილია მიმახურავი

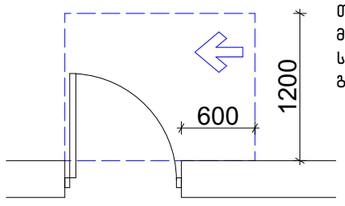

თავისუფალი სივრცე კართან მანევრირებისთვის – ანჯამიანი კარი საკეტის მხრიდან მისაწვდომი – გამოწევით გაღება

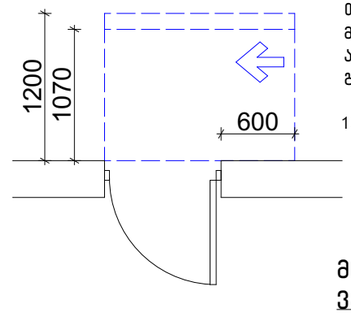

თავისუფალი სივრცე კართან მანევრირებისთვის – ანჯამიანი კარი ანჯამის მხრიდან მისაწვდომი – მიწოლით გაღება

120 მინ. თუ მოწყობილია მიმახურავი

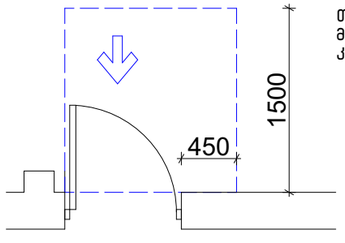

თავისუფალი სივრცე კართან მანევრირებისთვის-ნიშებში მოწყობილი კარი და ჭიშკარი-გამოწევით გაღება

მოსატრიალებელი სივრცეები

ვარიანტი 4

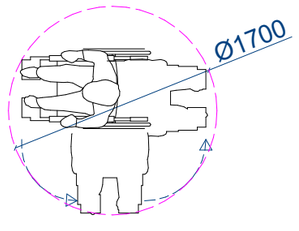

შენობაში გამოყენებული ბლოკები

ვარიანტი 1

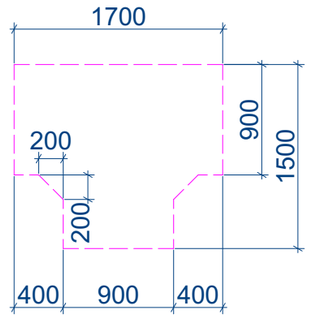

ვარიანტი 2

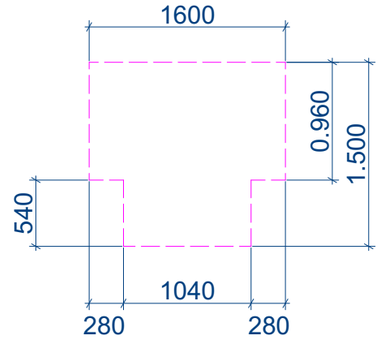

ვარიანტი 3

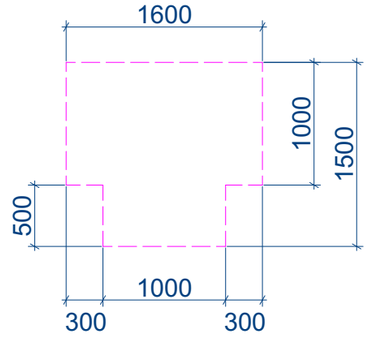

დირექტორი		გელა ტოკლიკიშვილი	შ.პ.ს.	"ტოკლი" ტელ: 599 78 38 64	შ.პ.ს. "მარულა" – ს ოფისი მის : ქ. თბილისი, ფეიქრების ქუჩა №21 მიწის საკადასტრო კოდი 01.11.04.029.118
ავტორი		მარიამ წითლანაძე			
			ნაწილი : არქიტექტურული		დაკვეთა N № 19/11/2019
არქიტექტორი		მარიამ წითლანაძე	თავისუფალი სივრცეები კართან მანევრირებისთვის მ.1:50		სტად. ფურც. რაოდ. მასშ.
დამკვეთი		შ.პ.ს. "მარულა"-ს დირექტორი სერგო გიორგაძე			ტ. მ. ას-8 -- 1:50

ნიშანი ამობურცული სიმბოლოებით და ბრაილით გზა-ჯიბის შესასვლელთან და გარეთ გამავალ ყველა კართან

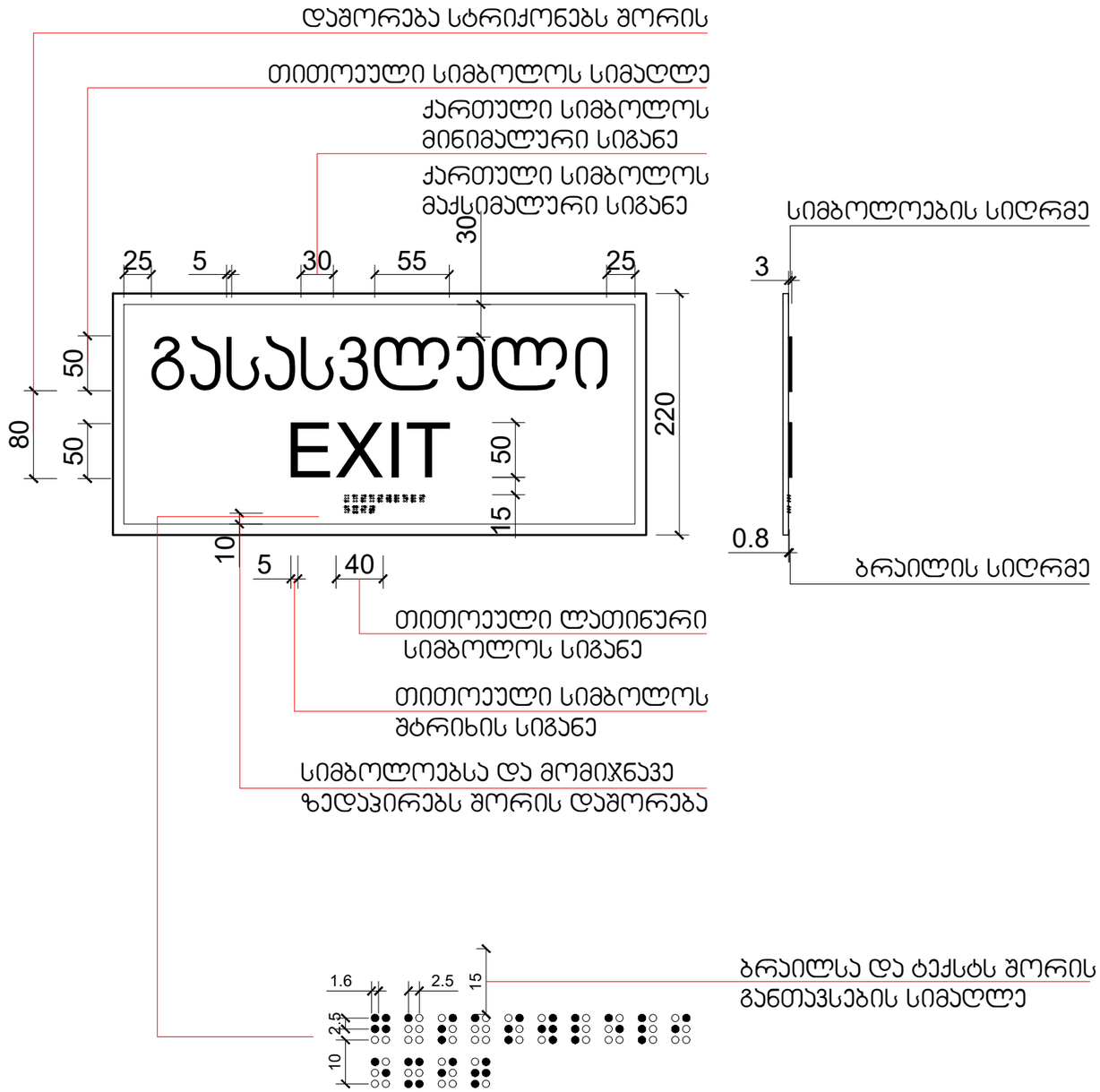

გასასვლელის განათებული ნიშანი

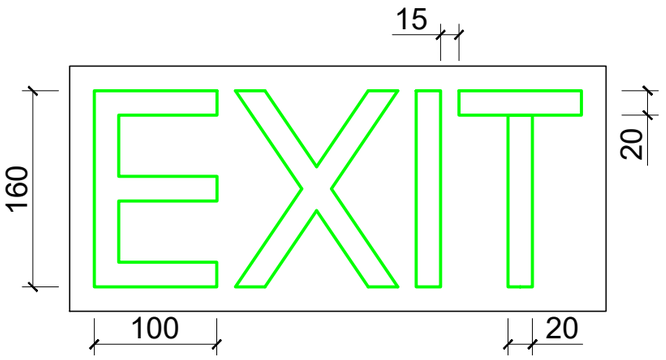

დირექტორი		გელა ტოკლიკიშვილი	შ.პ.ს	"ტოკლი" ტელ: 599 78 38 64	შ.პ.ს. "მარულა" – ს ოფისი მის : ქ. თბილისი, ფეიქრების ქუჩა №21 მიწის საკადასტრო კოდი 01.11.04.029.118			
ავტორი		მარიამ წითლანაძე						
					დაკვეთა N №19/11/2019			
არქიტექტორი		მარიამ წითლანაძე			სტად.	ფურც.	რაოდ.	მასშ.
დამკვეთი		შ.პ.ს. "მარულა"–ს დირექტორი სერგო ბიორგაძე		ნიშნები	ტ. მ.	ას-8	--	1:100

პანდუსის დეტალიზაცია მ1:50
მისაწვდომი პანდუსი

·პანდუსის სახელურები არ იტრიალებს მათი ბუდეების საზღვრებში
სახელურები და ნებისმიერი კედელი
·ან მათ მომიჯნავედ მდებარე სხვა ზედაპირი არ შეიცავს ბასრ ან უხეშ ელემენტებს

ჭრილი

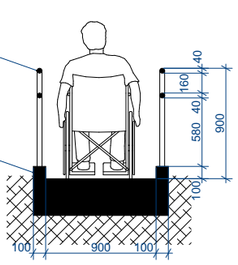

ჭრილი 1-1

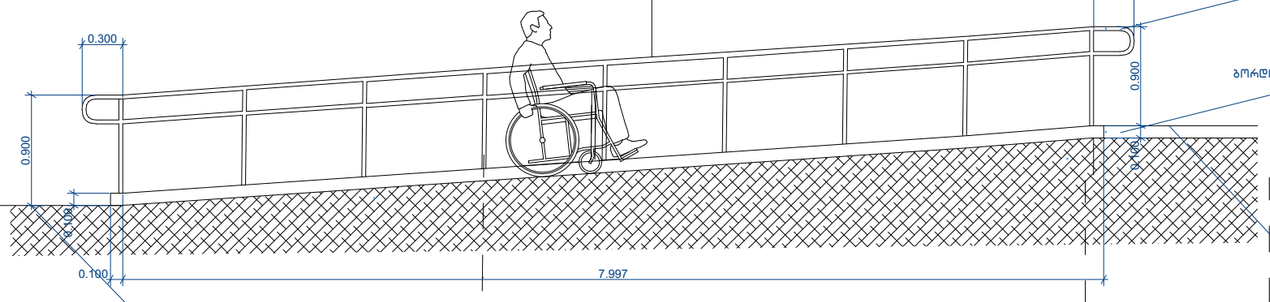

გეგმა

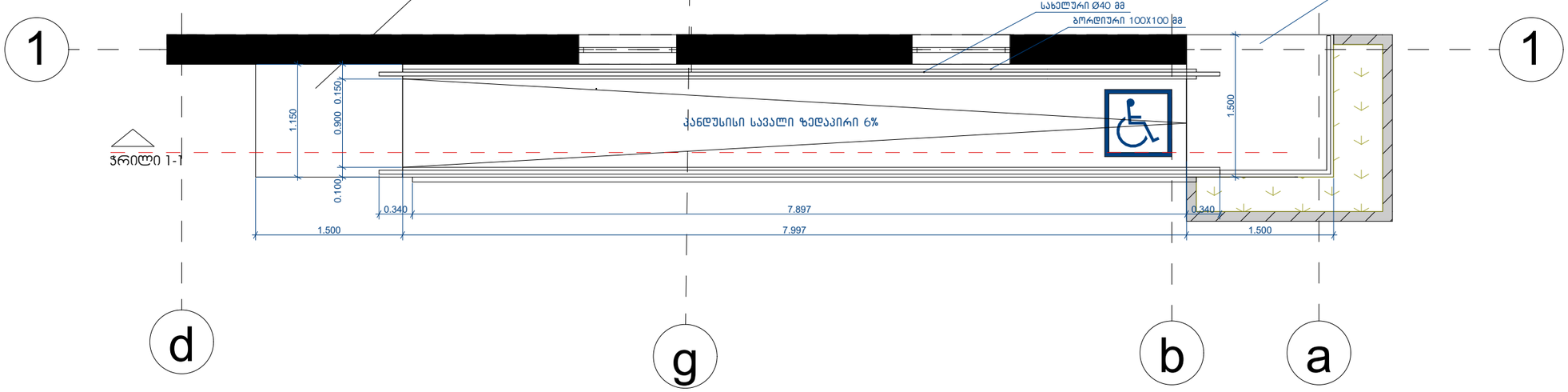

შენიშვნა:
პანდუსის ზედაპირი იქნება მდგრადი, მყარი და არასასრიალა შენობის გარეთ მდებარე პანდუსები ისე დაგეგმარდება, რომ სავალი ზედაპირზე წყალი არ დაგროვდება
პანდუსის განივი კვეთის დახრა არ აღემატება 1/48-ს

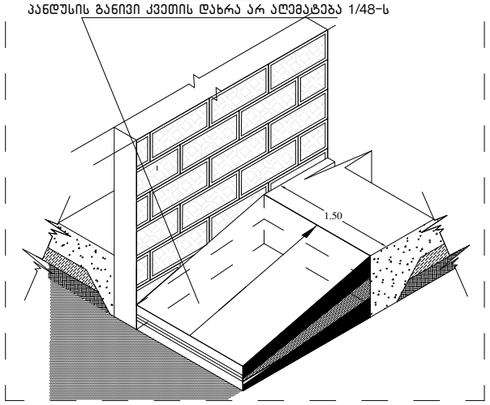

დირექტორი		გელა ტოკლიკიშვილი	შ.პ.ს	"ტოკლი" ტელ: 599 78 38 64	შ.პ.ს. "მარულა" - ს ოფისი მის : ქ. თბილისი, ფეიქრების ქუჩა №21 მიწის საკადასტრო კოდი 01.11.04.029.118
ავტორი		მარიამ წითლანაძე			დაკვეთა N №19/11/2019
არქიტექტორი		მარიამ წითლანაძე	შ.შ.მ.პ პანდუსი		სტად. ფურც. რაოდ. მასშ.
დამკვეთი		შ.პ.ს. "მარულა"-ს დირექტორი სერგო გიორგაძე			ტ. მ. ას-8 -- 1:50

ბორდიურის პანდუსი

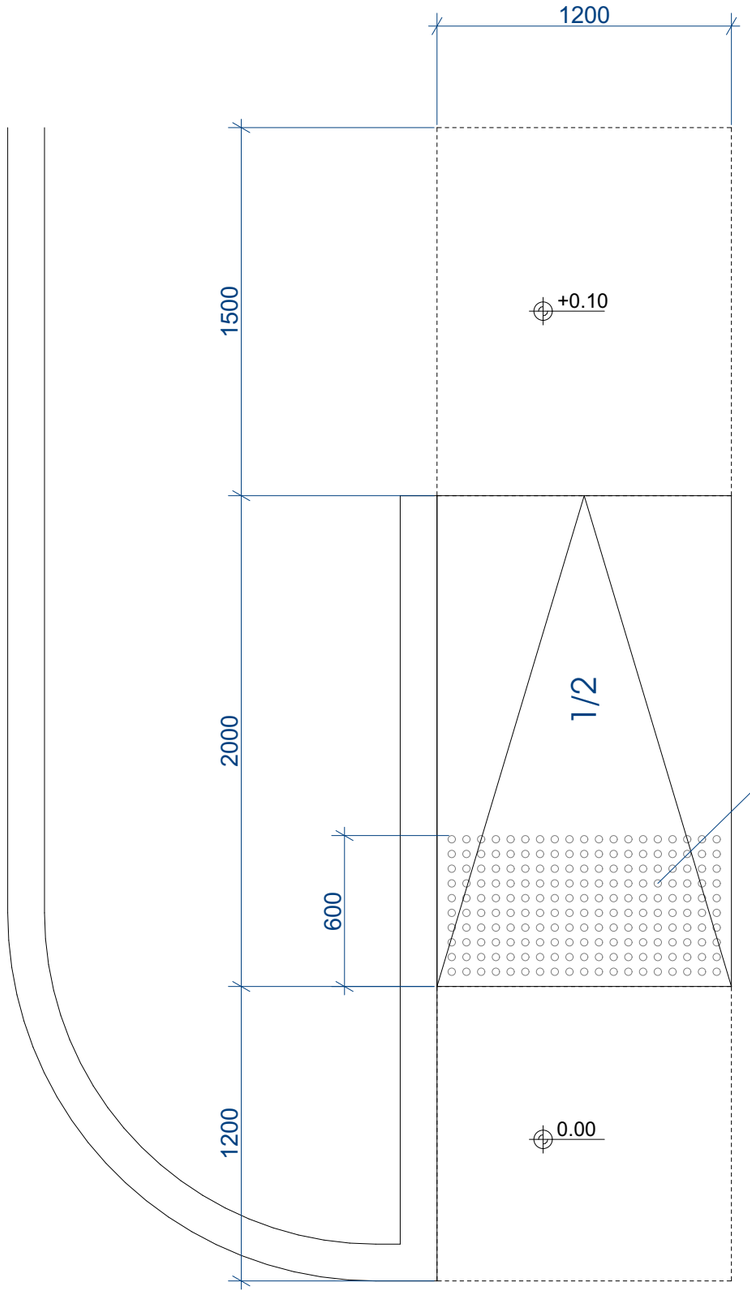

ამოცნობადი გამაფრთხილებელის დეტალიზაცია

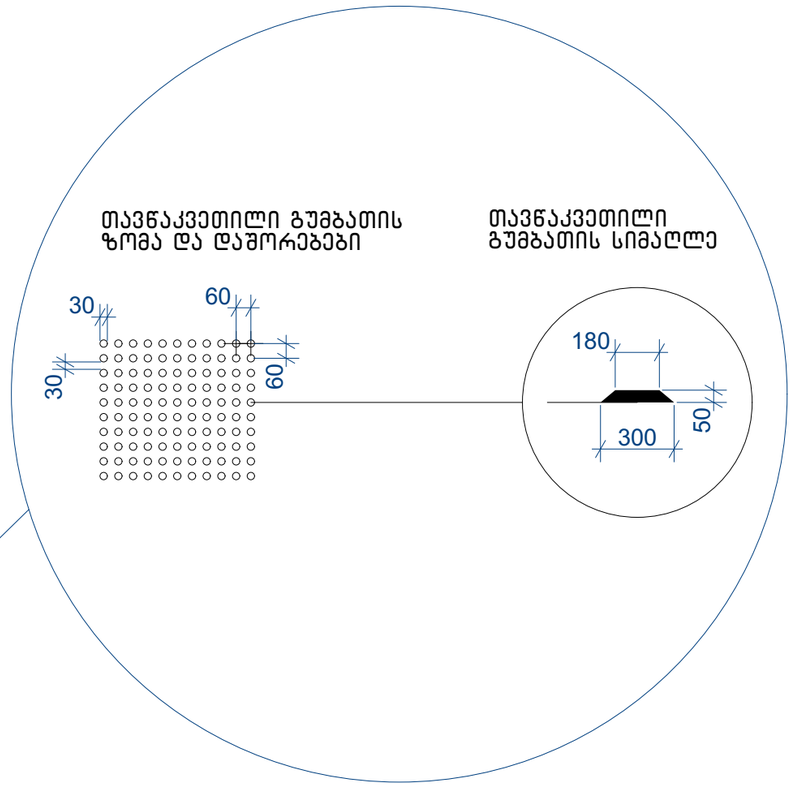

შენიშვნები:

პანდუსების და ბაქნების ზედაპირი იქნება მდგრადი, მყარი და არასრიალა.

- პანდუსების სახელურები არ იტრიალებს მათი ბუდეების საზღვრებში.
- სახელურები და ნებისმიერი კედელი ან მათ მომიჯნავედ მდებარე სხვა ზედაპირი არ შეიცავს ბასრ ან უხეშ ელემენტებს.
- შენობის გარეთ მდებარე პანდუსები ისე დაგეგმარდება, რომ სავალ ზედაპირზე წყალი არ დაგროვდება.
- პანდუსის და ბაქნების განივი კვეთის დახრა არ აღემატება 1/48-ს.

ამოცნობადი გამაფრთხილებლების ზედაპირები ვიზუალურად უნდა განსხვავდებოდეს მომიჯნავე ზედაპირებისგან და უნდა იყოს ღია ფერზე მუქი ან მუქ ფერზე ღია.

- გამაფრთხილებლებს უნდა ჰქონდეს თავწაკვეთილი გუმბათის ფორმა და უნდა შეესაბამებოდეს შემდეგ მოთხოვნებს:
- თავწაკვეთილი გუმბათები კვადრატული ბადის სახით უნდა იყოს დალაგებული.
- თავწაკვეთილი გუმთათების ფუძის დიამეტრი უნდა იყოს, არაუმცირეს 23 მმ და, არაუმეტეს, 36 მმ, ხოლო წვეროს დიამეტრი ფუძი დიამეტრის, არაუმცირეს 50% და, არაუმეტეს, 65%.
- თავწაკვეთილი გუმბათების სიმაღლე უნდა იყოს 5,0 მმ.
- თავწაკვეთილი გუმბათების ცენტრიდან ცენტრამდე დაშორება უნდა იყოს, არაუმცირეს, 40 მმ და, არაუმეტეს, 60 მმ, ხოლო ფუძიდან ფუძემდე დაშორება, არაუმცირეს, 16,5 მმ დაფაზე ყველაზე ახლოს მდებარე გუმბათებს შორის გაზომვისას.
- თავწაკვეთილი გუმბათები კვადრატული ბადის სახით უნდა იყოს დალაგებული.

დირექტორი		გელა ტოკლიკიშვილი	შ.პ.ს.	"ტოკლი" ტელ: 599 78 38 64	შ.პ.ს. "მარუსა" – ს ოფისი მის : ქ. თბილისი, ფეიქრების ქუჩა №21 მიწის საკადასტრო კოდი 01.11.04.029.118			
ავტორი		მარიამ წითლანაძე						
			ნაწილი : არქიტექტურული		დაკვეთა N № 19/11/2019			
არქიტექტორი		მარიამ წითლანაძე	ბორდიულის პანდუსი მ.1:25		სტად.	ფურც.	რაოდ.	მასშ.
დამკვეთი		შ.პ.ს. "მარუსა"-ს დირექტორი სერგო გიორგაძე			ტ. მ.	ას-8	--	1:25

GEORGIAN TECHNICAL UNIVERSITY

DIPLOMA

STU N 000511

This is to certify that Mr./Ms. Tamar Jincharadze

was enrolled in 2000 and in 2005 completed Georgian Technical University the full study programme of the Faculty of Architecture with a major in Architecture

By the decision of the Qualification Commission 11.30. 2005 (Month, Day, Year)

was awarded an Academic Degree of Certified Specialist and the qualification of Architect

Seal

Rector R. Khurodze

Dean

City Tbilisi

Registration No 00601

საქართველოს ტექნიკური უნივერსიტეტი

დიპლომი

STU N 000511

ეძლევა თამარ ჯინჭარაძეს

მას შემდეგ, რაც იგი 2000 წელს ჩაირიცხა და 2005 წელს დაამთავრა საქართველოს ტექნიკური უნივერსიტეტის არქიტექტურის ფაკულტეტის

დიპლომირებული სპეციალისტის სრული კურსი არქიტექტურის სპეციალობით

საკვალიფიკაციო კომისიის 2005 30. 11 (წელი, რიცხვი, თვე) გადაწყვეტილებით

თამარ ჯინჭარაძეს მიენიჭა

დიპლომირებული სპეციალისტის აკადემიური ხარისხი და

არქიტექტორის კვალიფიკაცია

ბ.ა.

რექტორი

დეკანი

ქ. თბილისი

სარეგისტრაციო № 00601

CURRICULUM VITAE

სახელი	თამარ
გვარი	ჯინჭარაძე
სქესი	მდედრობითი
მოქალაქეობა	ქართველი
დაბადების თარიღი	27.01.1982წ.
დაბადების ადგილი	თბილისი, საქართველო
მისამართი	ქ. თბილისი, მუხიანი IV ა/რ
ტელეფონი	599 730364
ელ-ფოსტა	tatiajincharadze27@gmail.com

განათლება

2000-2004 წ საქართველოს ტექნიკური უნივერსიტეტის, არქიტექტურის ინსტიტუტი; გეგმარების კათედრა,არქიტექტორის სპეციალობა, ბაკალავრის ხარისხი და არქიტექტორის კვალიფიკაცია.

1987-1998 წ ქ.თბილისის №181 საშუალო სკოლა;

სამუშაო გამოცდილება

2021 წ არქიტექტურული ნაწილების შესაბამისობა „ტექნიკური რეგლამენტი-შენაბო-ნაგებობის უსაფრთხოების წესების დამტკიცების თაობაზე" საქართველოს მთავრობის 2016 წლის 28 იანვრის №41 დადგენილება. ტექნიკური რეგლამენტი-„მისაწვდომობის ეროვნული სტანდარტები"

2019-2020 წ **Hualing international special economic zone**

პროექტების მართვისა და კონტროლის დეპარტამენტი, არქიტექტორის თანამდებობა.
ძირითადი მოვალეობები: პროექტირება, პროექტის შეთანხმება და კონტრაქტორ კომპანიებთან ურთიერთობა.
მიმდინარე მშენებლობების პროცესში ჩართულობა და ვადების კონტროლი.

http://hualing.ge

2016 –2018 წ **ECO HOUSE**

სამშენებლო კომპანია მთავარი არქიტექტორის თანამდებობა.
ძირითადი მოვალეობები: წინა საპროექტო კვლევების მომზადება, პროექტირება და პროექტის შეთანხმება.
სამშენებლო დოკუმენტაციის მომზადება.

https://ecohouse.ge/

2015– 2016 წ

MOREisLOVE

მოდის ინტერნეტ მაღაზია რომელიც მუშაობს ექსპორტზე.
დიზაინერი-კონსტრუქტორის თანამდებობაზე ძირითადი ფუნქცია: ახალი პროდუქციის შექმნა წარმოებაში ჩაშვება,თარგების მომზადება,შეკვეთის გაკეთება.

https://moreislove.com/

2009 – 2016 წ

ISES

სამშენებლო კომპანია არქიტექტორის თანამდებობა.
ძირითადი მოვალეობები: წინა საპროექტო კვლევების მომზადება, პროექტირება და პროექტის შეთანხმება.
სამშენებლო დოკუმენტაციის მომზადება.

https:// panex.ge/

2005– 2009 წ

ARTSTUDIO PROJECT

საპროექტო კომპანია არქიტექტორის თანამდებობა.
ძირითადი მოვალეობები: წინა საპროექტო კვლევების მომზადება, პროექტირება და პროექტის შეთანხმება.
სამშენებლო დოკუმენტაციის მომზადება.

http://artstudio.ge/