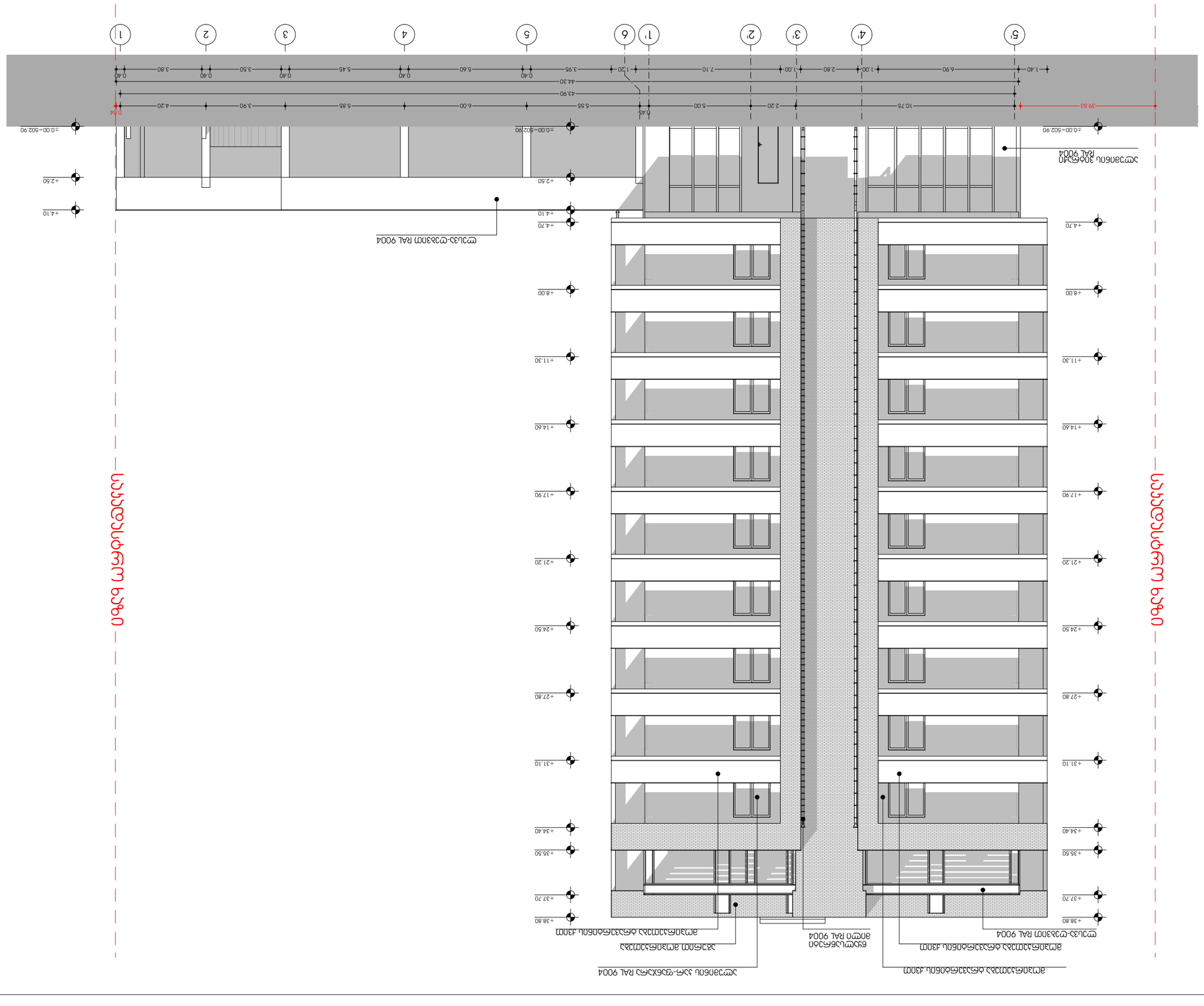

Фасад с торца 5-1

Фасад

Материалы и цветовое решение фасадов

Архитектурная концепция

Дизайн-проект

Стадия

Р

Лист

54

Формат

А3

Копировал

Дизайн фасадов

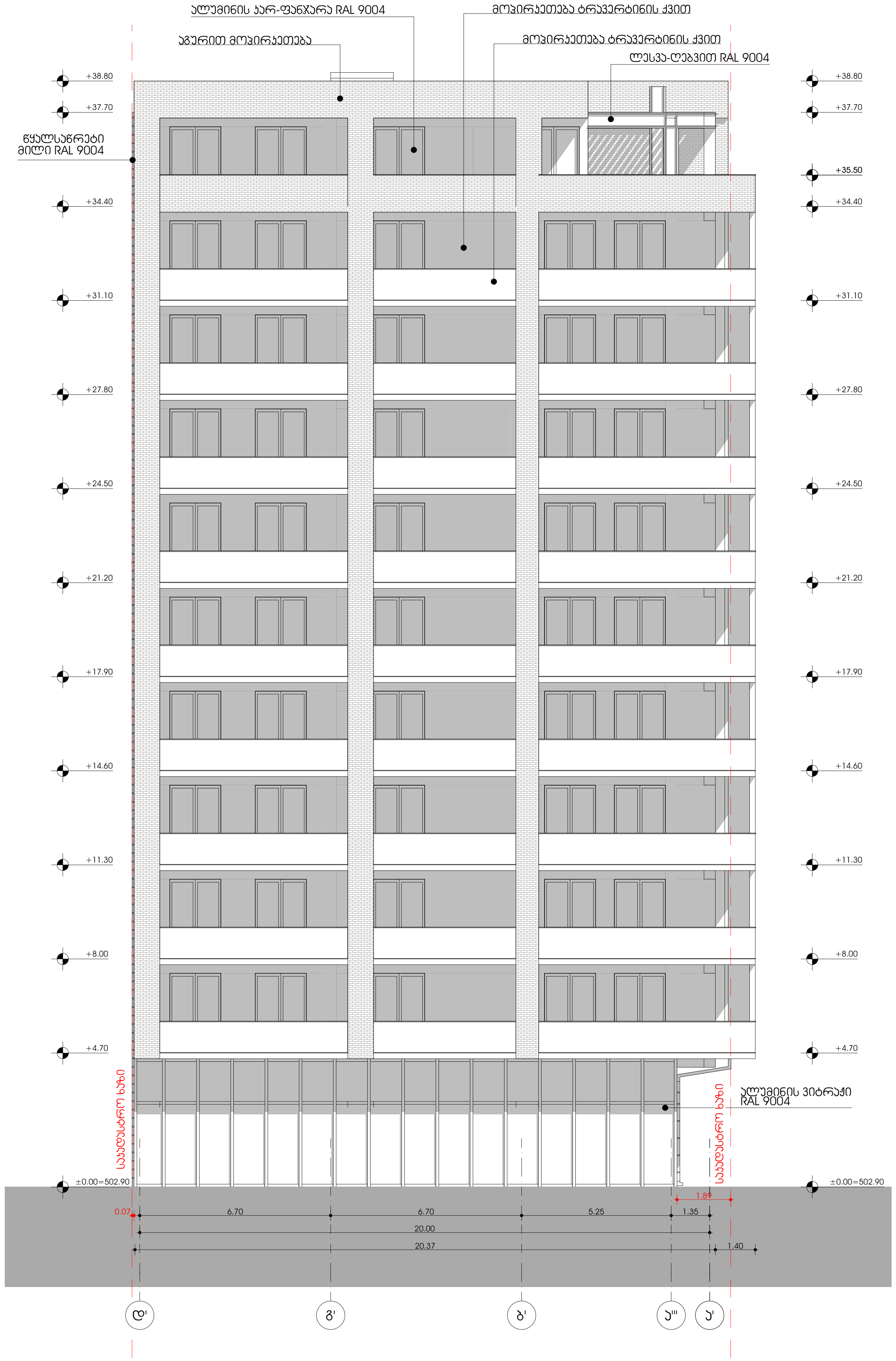

პროექტი

მრავალბინიანი საცხოვრებელი სახლი

პროექტის მისამართი

მიხეილ გახოკიძის ქუჩა N 54

დამკვეთი

ალექსი გუმაშვილი

არქიტექტურა

კონსტანტინე ურუშაძე
ბექა გიორგაძე

ნახაზი

ფასადი დ'-ა'

A3 ფორმატი

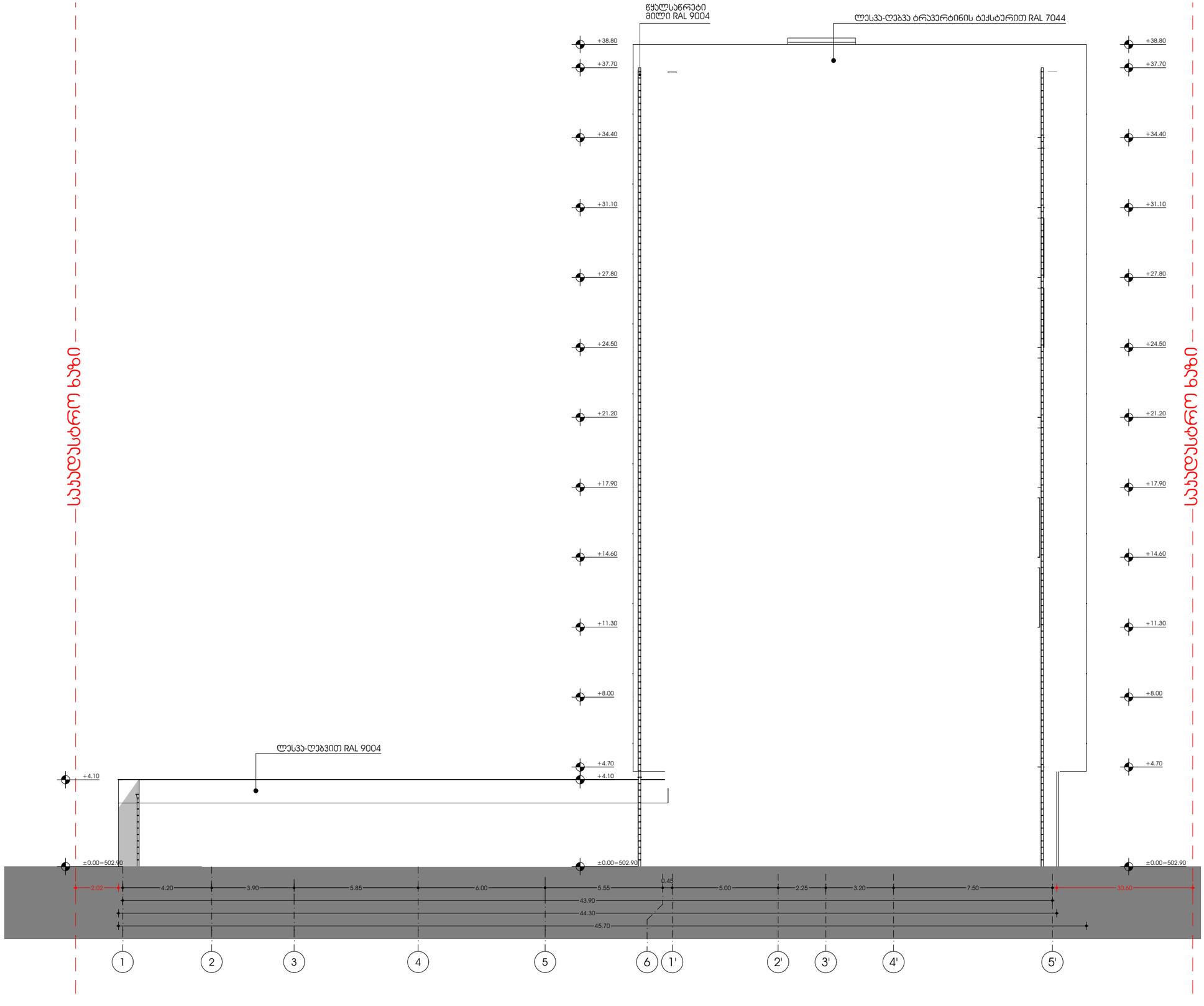

პროექტი

მრავალბინიანი საცხოვრებელი სახლი

პროექტის მისამართი

მიხეილ გახოკიძის ქუჩა N 54

დამკვეთი

ალექსი გუმაშვილი

არქიტექტურა

კონსტანტინე ურუშაძე
ბექა გიორგაძე

ნახაზი

ფასადი 1-5'

A3 ფორმატი


ა
ბ
გ
დ
ე
ვ
ზ
თ
ი
კ
ლ
მ
ნ
+0.00=502.90
+4.50
+4.70
+5.80
+8.00
+11.30
+14.60
+17.90
+21.20
+24.50
+27.80
+31.10
+34.40
+35.50
+37.70
+38.80
2.90
1.80
3.55
2.40
5.35
20.00
4.30
1.80
13.10
2.60
21.80
0.30
1.76
0.30
ალუმინის ფანჯრის ბლოკი RAL 9004
ალუმინის ფანჯრის ბლოკი RAL 9004
ალუმინის ფანჯრის ბლოკი RAL 9004


1
2
3
4
5
6
1'
2'
3'
4'
5'
±0.00=502.90
+38.80
+37.70
+37.20
+34.40
+32.20
+31.10
+28.90
+27.80
+25.60
+24.60
+22.30
+21.20
+19.00
+17.90
+15.70
+14.60
+12.40
+11.30
+9.10
+8.00
+5.80
+4.70
+4.50
+2.50
+4.50
+7.50
+7.80
+10.80
+11.10
+14.10
+14.40
+17.40
+17.70
+20.70
+21.00
+24.00
+24.30
+27.30
+27.60
+30.60
+30.90
+33.90
+34.20
+37.50
+4.10
+3.00
+2.50
±0.00=502.90
3.80
2.20
2.20
2.20

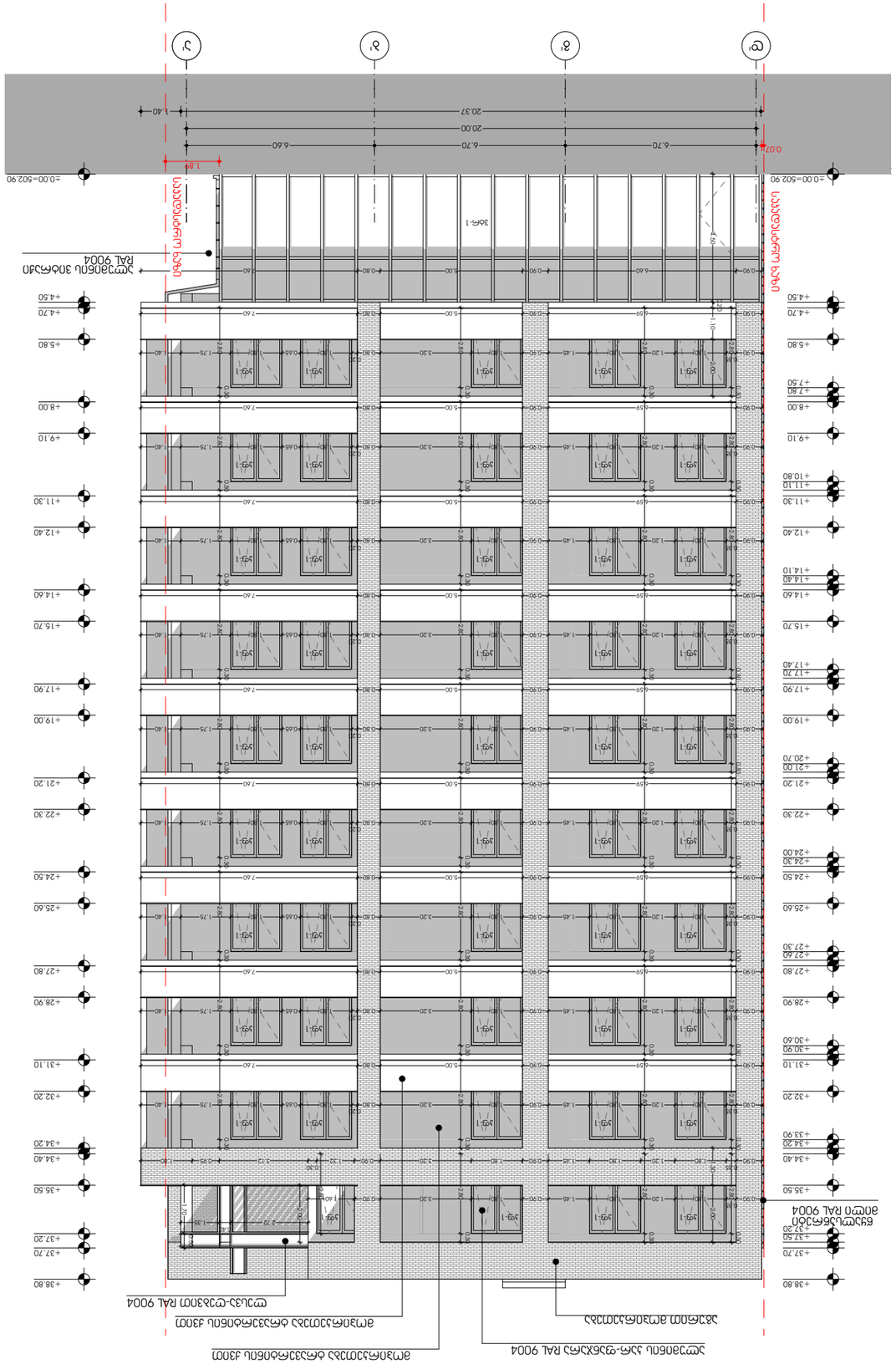

חתכים

חתכים א'-ה' ומבט חזית מערבית

קבוצת רפאלי בע"מ
קבוצת רפאלי בע"מ

רפאלי קבוצת

קבוצת רפאלי בע"מ

תכנון

תכנון מתחם מגורים ומסחר
רח' הנחושת פינת הברזל
N 54

שלב

היתר

גודל

A3 מידות בסנטימטרים

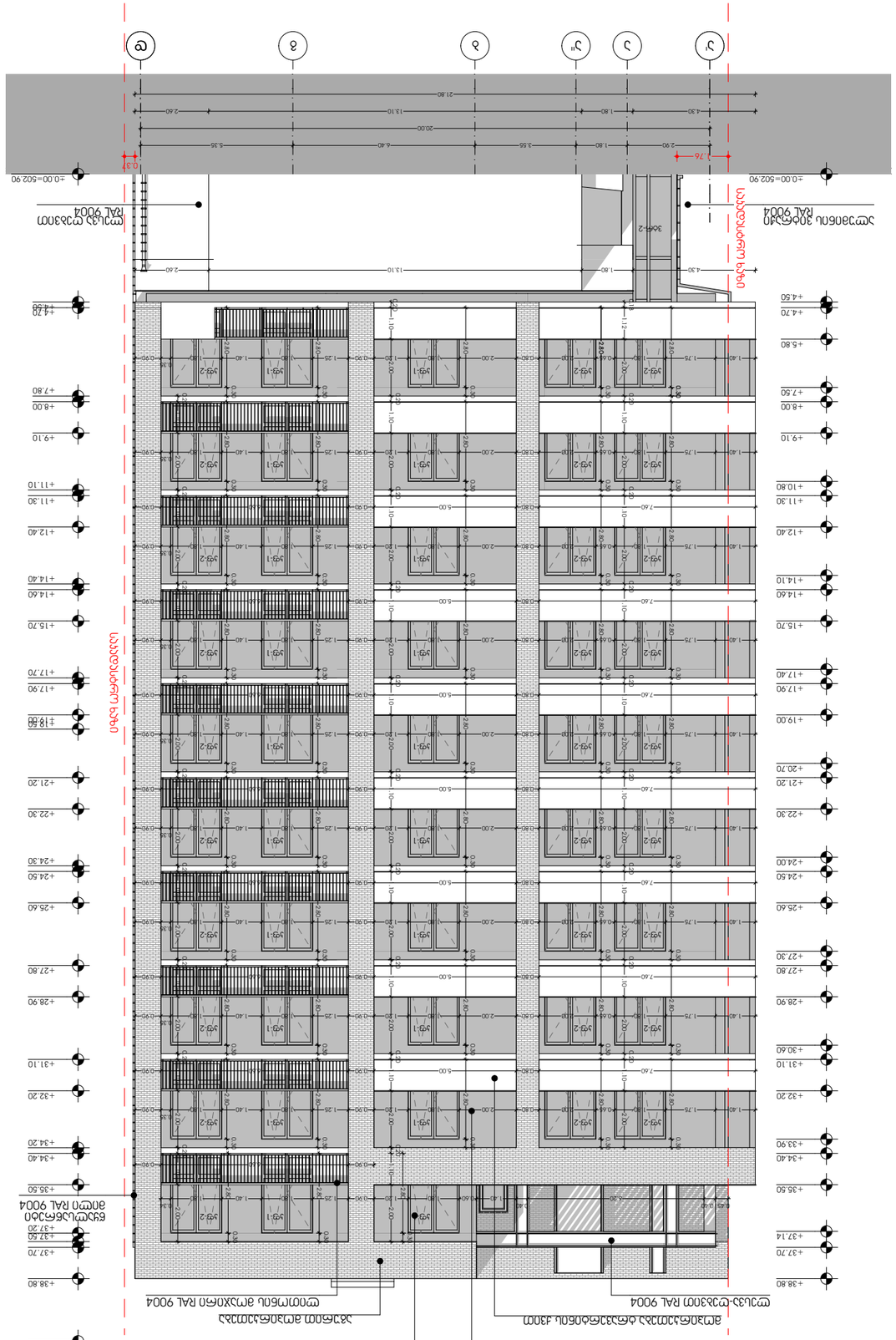
ა
ბ
გ
დ
ე
ვ
ზ
თ
ი
კ
ლ
მ
ნ
ო
პ
ჟ
რ
ს
ტ
უ
ფ
ქ
ღ
ყ
შ
ჩ
ც
ძ
წ
ჭ
ხ
ჯ
ჰ
ჱ
ჲ
ჳ
ჴ
ჵ
ჶ
ჷ
ჸ
ჹ
ჺ
ჽ
ჾ
ჿ
ᄀ
ᄁ
ᄂ
ᄃ
ᄄ
ᄅ
ᄆ
ᄇ
ᄈ
ᄉ
ᄊ
ᄋ
ᄌ
ᄍ
ᄎ
ᄏ
ᄐ
ᄑ
ᄒ

ჯვანძი 1 - ფასადი ა'-დ

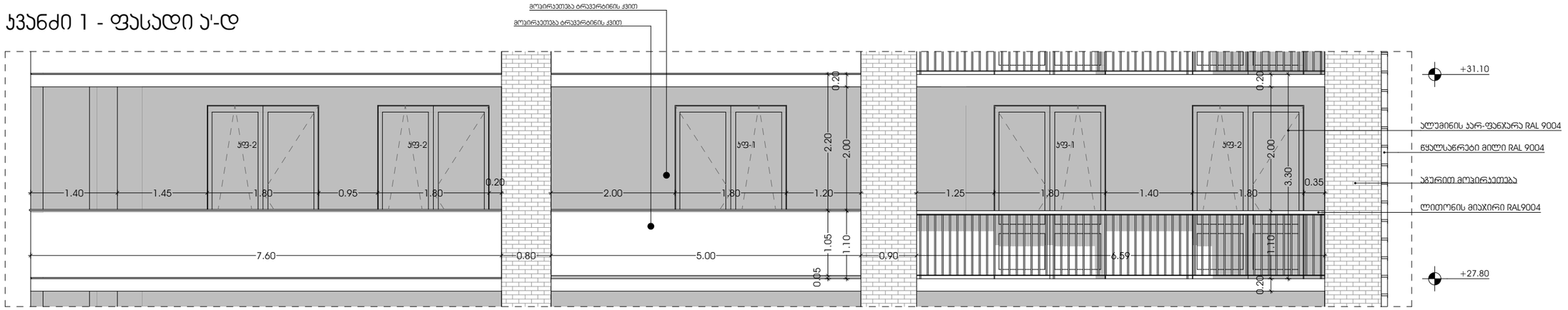

ჯვანძი 1- გეგმა

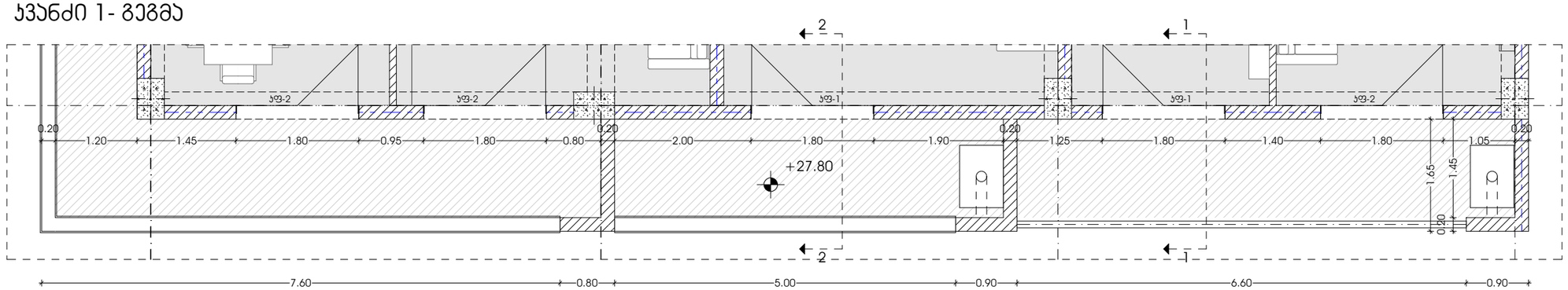

ჭრილი 1-1

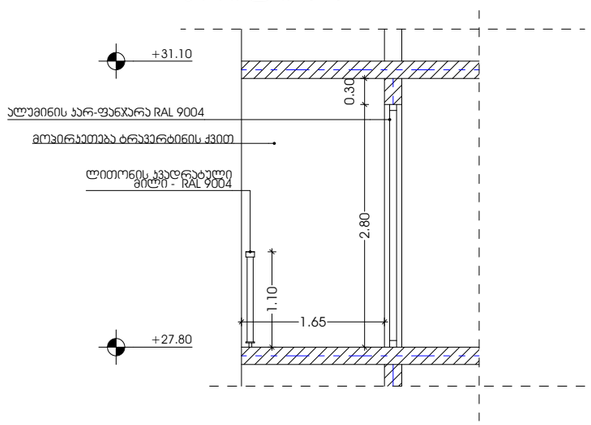

ჭრილი 2-2

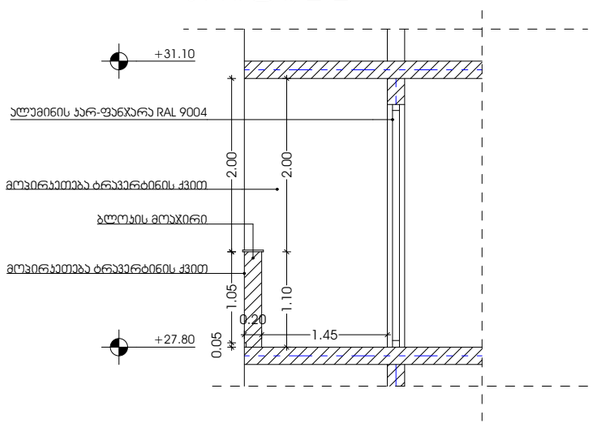

პროექტი
მრავალბინიანი საცხოვრებელი სახლი

პროექტის მისამართი
მიხეილ გახოკიძის ქუჩა N 54

დამკვეთი
ალექსი გუმაშვილი

არქიტექტურა
კონსტანტინე ურუშაძე
ბექა გიორგაძე

ნახაზი
ფასადის ჯვანძი - 1

A3 ფორმატი

კვანძი 1- ფასადი ა'-დ

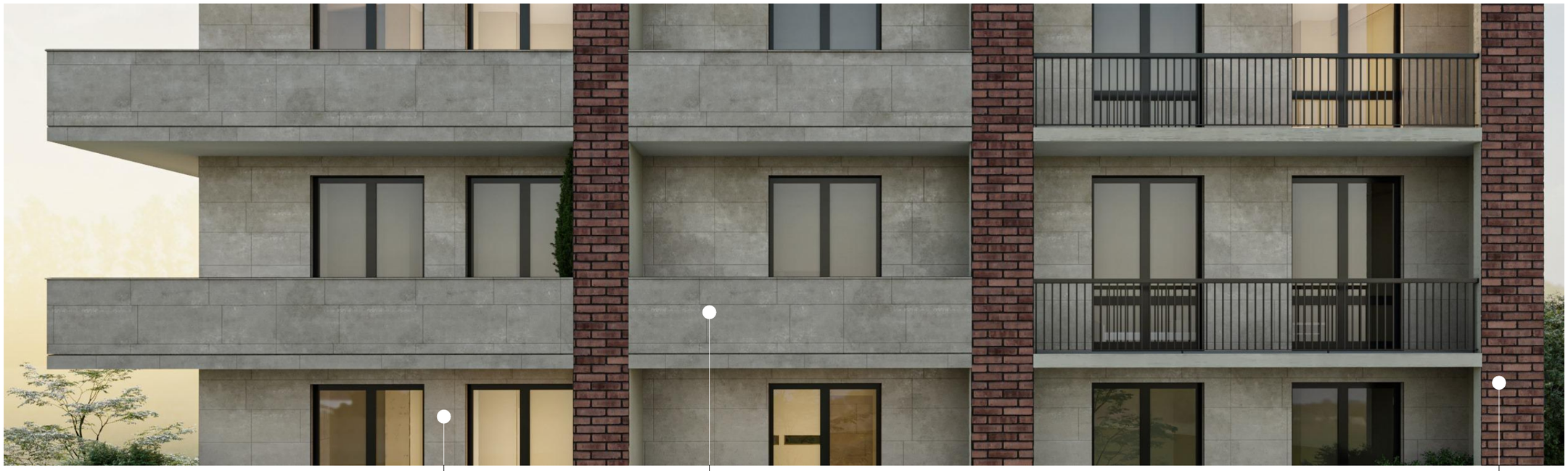

ბრავერტინის ქვით მოპირკეთების კვანძი

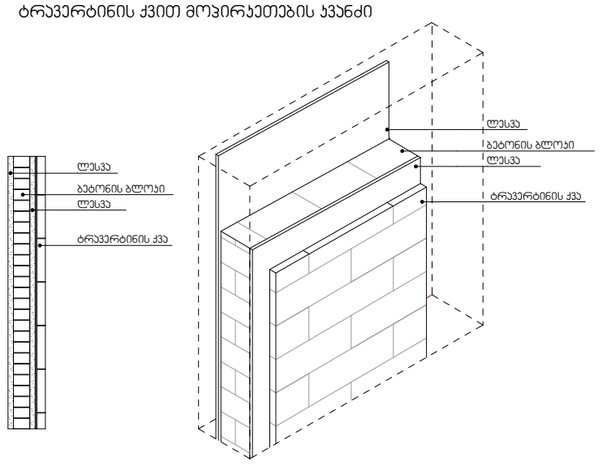



აგურით მოპირკეთების კვანძი

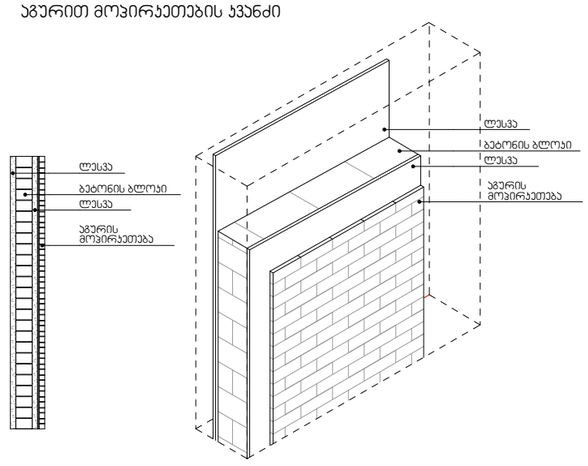

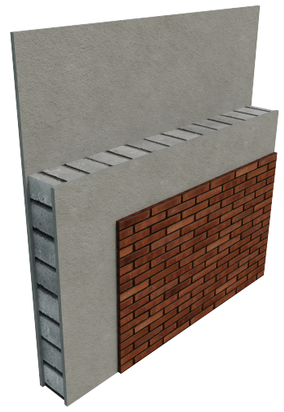

პროექტი

მრავალბინიანი საცხოვრებელი სახლი

პროექტის მისამართი

მიხეილ გახოკიძის ქუჩა N 54

დამკვეთი

ალექსი გუმაშვილი

არქიტექტურა

კონსტანტინე ურუშაძე
ბექა გიორგაძე

ნახაზი

A3 ფორმატი

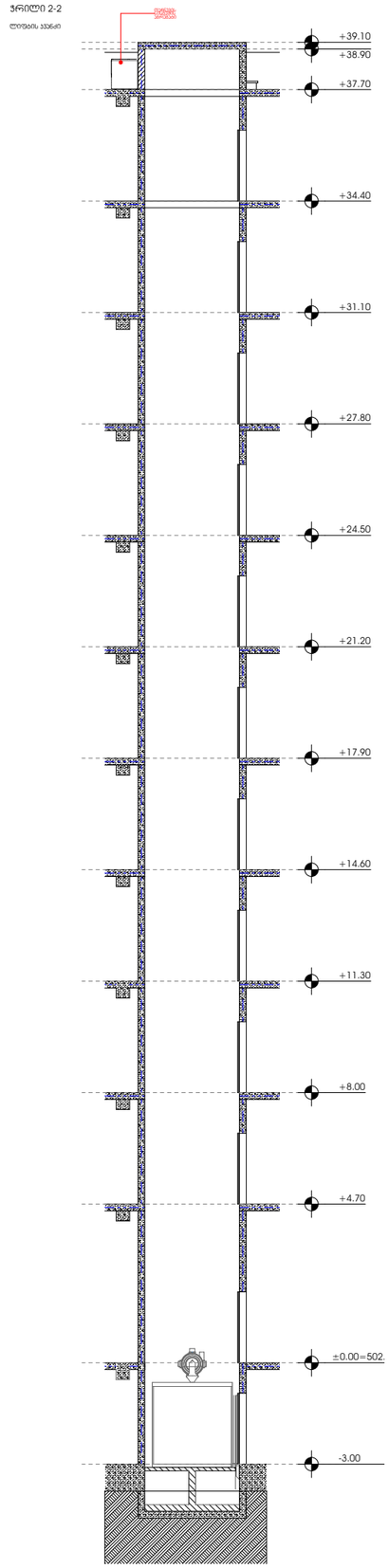

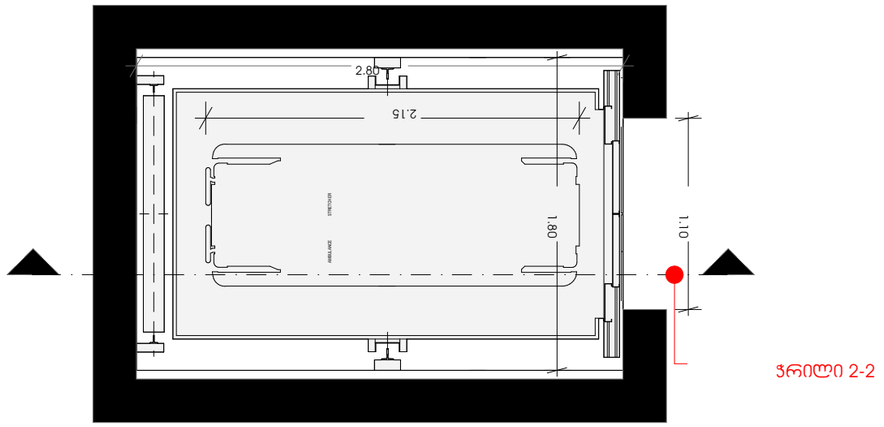

პროექტი

მრავალბინიანი საცხოვრებელი სახლი

პროექტის მისამართი

მიხეილ გახოკიძის ქუჩა N 54

დამკვეთი

ალექსი გუმაშვილი

არქიტექტურა

კონსტანტინე ურუშაძე
ბექა გიორგაძე

ნახაზი

A3 ფორმატი

დასახელება		მასალა	რაოდენობა	მ²	მ²-სულ
ჯფ-1	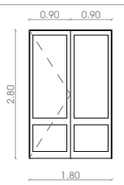	ალუმინის ჯარ-ფანჯარა	78	5.04	393.12
ჯფ-2	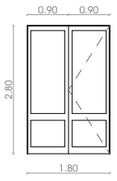	ალუმინის ჯარ-ფანჯარა	37	5.04	186.48
ჯ-1	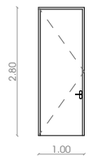	მეტალის ჯარი	1	2.80	2.80
ვტრ-2	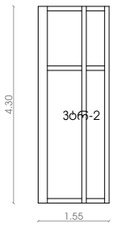	ალუმინის ვიტრაჟი	1	6.67	6.67
ვტრ-3	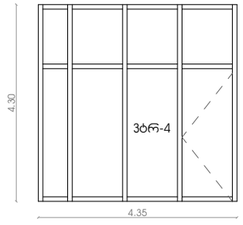	ალუმინის ვიტრაჟი	1	18.71	18.71
ვტრ-4	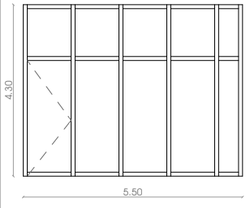	ალუმინის ვიტრაჟი	1	23.65	23.65
ვტრ-1	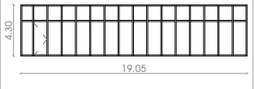	ალუმინის ვიტრაჟი	1	81.92	81.92
სულ-ალუმინის ჯარფანჯარა	579.60				
სულ-ლითონის ჯარი	2.80				
სულ-ალუმინის ვიტრაჟი	130.95				

პროექტი

მრავალბინიანი საცხოვრებელი სახლი

პროექტის მისამართი

მიხეილ გახოკიძის ქუჩა N 54

დამკვეთი

ალექსი გუმაშვილი

არქიტექტურა

კონსტანტინე ურუშაძე
ბექა გიორგაძე

ნახაზი

A3 ფორმატი