შენობა-ნაგებობის უსაფრთხოების წესებთან შესაბამისობის ანალიზი

გამოყენებული წესები - „შენობა-ნაგებობის უსაფრთხოების წესები“

ჩამოთვალეთ შენობის დაკავებულებები და აღწერეთ თითოეული გამოყენება
სასაწყობო ჯგუფი სწ-2 (*ავტოსადგომი)*
სავაჭრო ჯგუფი სვ *(კომერციული ფართი)*
საცხოვრებელი ჯგუფი სც-2 *(საცხოვრებელი ბინები)*
საოფისე ჯგუფი სქ (ოფისები)

კონსტრუქციისტიპი:	
განსაზღვრეთ კონსტრუქციის ტიპი	I-B

სიმაღლის შეზღუდვები *ცხრილი* 503 *-ის მიხედვით*		
დაკავებულობები	დასაშვები სართულიანობა	შემოთავაზებული სართულიანობა
სასაწყობო ჯგუფი სწ-2	შეუზღუდავი	1 სართული
საცხოვრებელი ჯგუფი სც-2	შეუზღუდავი	4 სართული
სავაჭრო ჯგუფი სვ	შეუზღუდავი	2 სართული
საოფისე ჯგუფი სქ	შეუზღუდავი	4 სართული
	დასაშვები სიმაღლე	შემოთავაზებული სიმაღლე
შენობის სიმაღლე =	48.00	32.10 მ
მიწის დონის ზემოთ სართულ(ებ)ის რაოდენობა	8 სართული	

ფართობის შეზღუდვები *ცხრილი* 503 *-ის მიხედვით*		
დაკავებულობები	დასაშვები ფართობი (სართულზე კვ.მ)	შემოთავაზებული ფართობი (ჯამური)
სასაწყობო ჯგუფი სწ-2	შეუზღუდავი	**1108,0**
საცხოვრებელი ჯგუფი სც-2	შეუზღუდავი	**1593,6**
სავაჭრო ჯგუფი სვ	შეუზღუდავი	**739,6**
საოფისე ჯგუფი სქ	შეუზღუდავი	**1197,3**
შემოთავაზებული ფართობების ჯამი =	4638,5	
სართულების რაოდენობა =	9 სართული	
შენობის საერთო ფართობი =	4638,5	

გარე კედლის ცეცხლმედეგობისა და ღიობისადმი მოთხოვნები *ცხრილების* 602-*ის და* 705.8 -*ის*									
გარე კედელი	ხანძარსაწინააღმდეგო მანძილი (*მეტრი*)	ცეცხლმედეგობის ხარისხი (*საათი*)		კედლის ღიობების ფართობი (*კედლის* %)					
		მოთხოვნილი	გათვალისწინებული	დასაშვები			გათვალისწინებული		
				დაცული	დაუცველი საშხეფებით	დაუცველი	დაცული	დაუცველი საშხეფებით	დაუცველი
ა-ი (*ღერძებში*)	>9	0	2	შეუზღუდავია	შეუზღუდავია	შეუზღუდავია			45%
1-6 (*ღერძებში*	>9	0	2	შეუზღუდავია	შეუზღუდავია	შეუზღუდავია			40%
ი-ა (*ღერძებში*)	>9	0	2	შეუზღუდავია	შეუზღუდავია	შეუზღუდავია			45%
6-1 (*ღერძებში*)	>9	0	2	შეუზღუდავია	შეუზღუდავია	შეუზღუდავია			40%

ხანძრისაგან დაცვის სისტემებისადმი მოთხოვნები							
დაკავებულობები/ სივრცეები/გასასვლელი საშუალებები	ავტოსაშხეფი სისტემა	ალტერნატიული ავტომატური ცეცხლსაქრობი სისტემები	სახანძრო განგაშისა, კვამლაღმომჩენი და ცეცხლაღმომჩენი სისტემები	სახანძრო მილდგარების სისტემები	კვამლის საკონტროლო სისტემები	ხელის ცეცხლმაქრები	საავარიო განგაშის სისტემები
სასაწყობო ჯგუფი სწ-2	კი	-	კი	კი (სახანძრო კარადები)	მექანიკური განიავების სისტემით)	კი	
საცხოვრებელი ჯგუფი სც-2	-	-	კი		-		
სავაჭრო ჯგუფი სვ	-	-	კი	კი (სახანძრო კარადები)	(მექანიკური განიავების სისტემით)	კი	
საოფისე ჯგუფი სქ	-	-	კი	კი (სახანძრო კარადები)	(მექანიკური განიავების სისტემით)	კი	
კიბის უჯრედი	-		კი	კი (ვესტიბიულში მილდგარები)	კი (გზა-კიბედა ვესტიბიული მექნიკური განიავების	კი	კი

ლიფტები			კი		კი (ლიფტების დაწნევის სისტემით)		
დერეფანი	კი		კი	კი (სახანძრო კარადები)	კი (მექანიკური განიავების სისტემით)	კი	კი
სახანძრო-სამაშველო სამსახურის მიერ გამოსაყენებელი მისაერთებლები				კი			

სართულები	**დაკავებულობა და დაკავებულობის დატვირთვის ჯამური**	**მოთხოვნილი გასასვლელების/გასასვლელთან მისადგომის რაოდენობა**	**გათვალისწინებული გასასვლელების/ გასასვლელთან მისადგომის რაოდენობა და ტიპი**	**გასასვლელი საშუალებების სიგანე** (*მეტრი*)					
				გზა-კიბეები		**დერაფანი**		**გასასვლელის გზა-კარი**	
				მოთხოვნილი	**გათვალისწინებული**	**მოთხოვნილი**	**გათვალისწინებული**	**მოთხოვნილი**	**გათვალისწინებული**
მიწისპირა 1 სართული	სვ დ.დ 272	2 გასასველი კიბე	2 გასასველი კიბე	1.10	1.20	1.20	1.20	82	90
მიწის დონის ქვედა -1 სართული	სწ-2 დ.დ. 60	2 გასასველი	2 გასასველი	1.10	1.20	1.10	1.40	82	90

მეორედან მეოთხე სართულის ჩათვლით	სქ დ.დ. 50 თითოეული სართულისთვის	2 გასასველი	2 გასასველი	1.10	1.20	1.10	1.40	82	90
მეოთხედან მერვე სართულის ჩათვლით	სც-2 დ.დ. 25 თითოეული სართულისთვის	2 გასასველი	2 გასასველი	1.10	1.20	1.10	1.40	82	90

განიავებისადმი მოთხოვნები		
დაკავებულობები/სივრცეები/გასასვლელი საშუალებები	ბუნებრივი განიავება	ხელოვნური განიავება
სასაწყობო ჯგუფი სწ-2	-	კი
საცხოვრებელი ჯგუფი სც-2	კი	კი
სავაჭრო ჯგუფი სვ	კი	კი
კიბის უჯრედი	კი	
ლიფტები	-	კი
დერეფანი	-	კი

წყალსადენი სისტემის ფიქსირებული მოწყობილობების რაოდენობა-საცხოვრებელი ჯგუფი სც-2 ქვეჯგუფები *ცხრილი* 1602.1-*ის მიხედვით*											
სართულები	საცხოვრებე ლი ერთეულებ ი	ფიქსირებული მოწყობილობები									
		უნიტაზი (ერთ საცხოვრებე ლ ერთეულზე)		ტუალეტის ხელსაბანები (ერთ საცხოვრებელ ერთეულზე)		აბაზანა/შხაპი (ერთ საცხოვრებელ ერთეულზე)		სამზარეულოს ნიჟარა (ერთ საცხოვრებელ ერთეულზე)		ავტომატური სარეცხი მანქანის მისაერთებელი	
		მოთხოვნილი	*გათვალის წინებული*	*მოთხოვნილი*	*გათვალის წინებული*	*მოთხოვნილი*	*გათვალის წინებული*	*მოთხოვნილი*	*გათვალის წინებული*	*მოთხოვნილი*	*გათვალის წინებული*
II-IV სართულის ჩათვლით	(თითოეულ სართულზე)	1	1	1	1	1	1	1	1	1 (20 *საცხ. ერთეულზე)*	1 (*თითო საცხ. ერთეულზე)*
IV-VIII სართულის ჩათვლით	(თითოეულ სართულზე)	1	1	1	1	1	1	1	1	1 (20 *საცხ. ერთეულზე)*	1 (*თითო საცხ. ერთეულზე)*
მიწის დონის ქვედა სართული -I	სასაწყობო ჯგუფი სწ-2 (საწყობი)	0	0	0	0	0	0	0	0	0	0

მრავალბინიანი საცხოვრებელი სახლი

TASHUB

მისამართი:

ქალაქი თბილისი, სოფ გლდანი, "უჯმიანი" ნაკვეთი 6/542; ქალაქი თბილისი, სოფ გლდანი "უჯმიანი" (ნაკვეთი 6/74) მიმდებარედ.

ს.კ.: №01.11.17.023.215

ტასჭაბი

ს/ს : 406265410

მის: ჯრწანისის ქ. №26

თანამდებობა	გვარი	ხელმოწერა
დირექტორი	ს.გიორგაია	
მთ. არქიტექტორი	დ.ჯუანტალიანი	
პროექტის ავტორი	დ.ჯუანტალიანი	
არქიტექტორი	ნ.გიგაური	

დამკვეთი

გვარი

მ. ქორიძე

ჰორიზონტი აღნიშვნები

საკადასტრო საზღვარი

განაშენიანების რეგულირების ხაზი

ექსპლიკაცია

1. ტექნიკური ოთახი.
2. ავტოსადგომი.
3. კიბის და ლიფტის შახრედი.
4. ტამბური.

ნახაზის სახელწოდება

ავტოსადგომი -3.00

მასშტაბი	ფორმატი	თარიღი
1:100	A2	2021 წ.
ფურცელი	ნიშნული	
-1		

0 12.5 25 50

მრავალბინიანი საცხოვრებელი სახლი

TASHUB

მისამართი:

ქალაქი თბილისი, სოფ გლდანი, "უჯმინი" ნაკვეთი 6/542; ქალაქი თბილისი, სოფ გლდანი "უჯმიანი" (ნაკვეთი 6/74) მიმდებარედ.
ს.კ.: №01.11.17.023.215

ტასჭები

ს/ს : 406265410
მის: ჯრწანისის ქ. №26

თანამდებობა	გვარი	ხელმოწერა
დირექტორი	ს.გიორგაია	
მთ. არქიტექტორი	დ.ჯუნკალიანი	
პროექტის ავტორი	დ.ჯუნკალიანი	
არქიტექტორი	ნ.გიგაური	

დამკვეთი

გვარი

მ. ქორიძე

ჰორიზონტი აღნიშვნები

- საკადასტრო საზღვარი
- განაშენიანების რეგულირების ხაზი

ექსპლიკაცია

1. კომერციული ფართი
2. დერეფნის, კიბის და ლიფტის უჯრედი.
3. სანკვანძი.

ნახაზის სახელწოდება

კომერციული სართული +0.00

მასშტაბი	ფორმატი	თარიღი
1:100	ა2	2021 წ.
ფურცელი	ნიშნული	
-1		

0 12.5 25 50

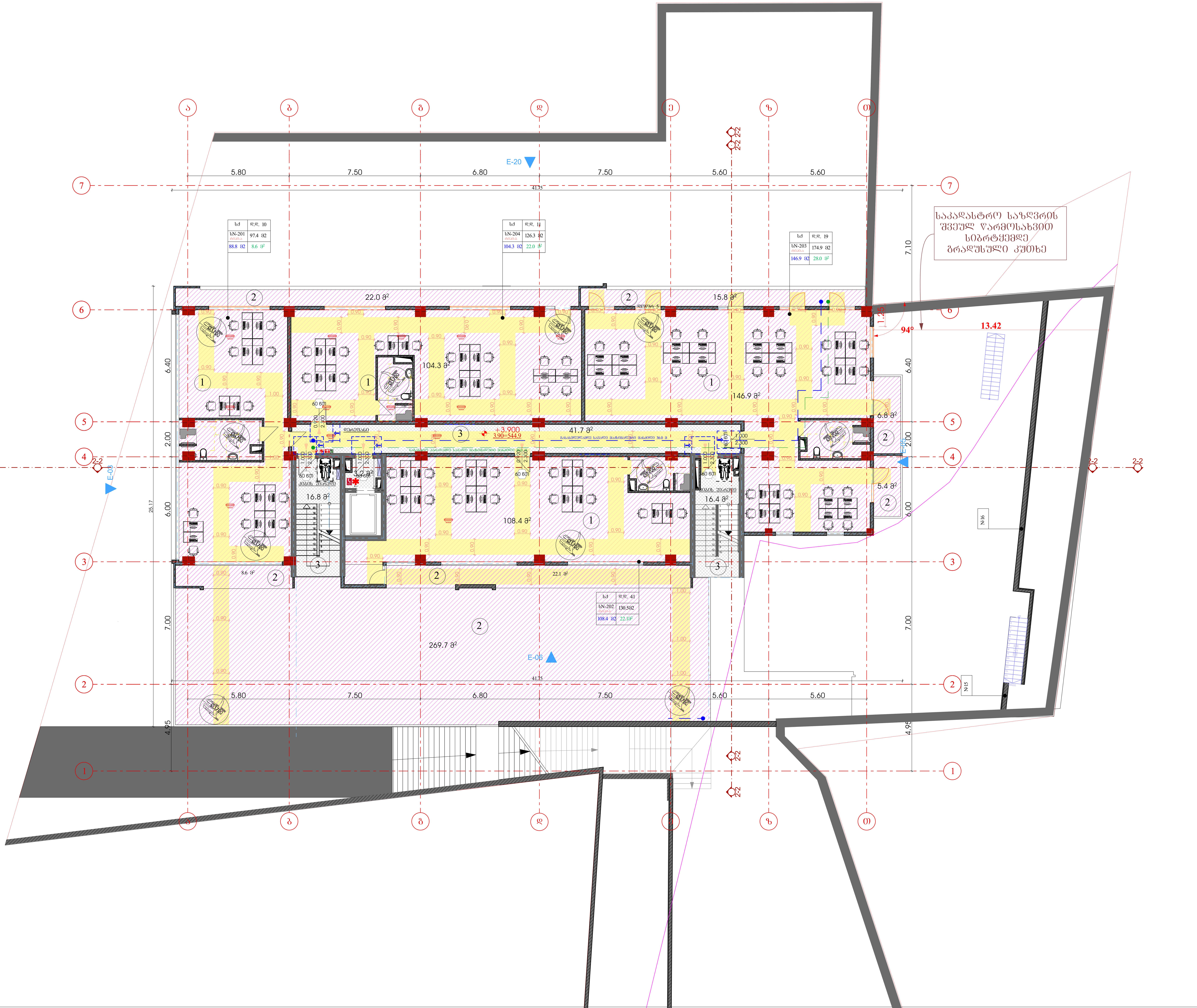

მრავალბინიანი საცხოვრებელი სახლი

TASHUB

მისამართი:
ქალაქი თბილისი, სოფ გლდანი, "ავშნიანი" ნაკვეთი 6/542; ქლაქი თბილისი, სოფ გლდანი "ავშიანი" (ნაკვეთი 6/74) მიმდებარედ.
ს.კ.: №01.11.17.023.215

ტასჰაბი
ს/კ : 406265410
მის: ქრწანისის ქ. №26

თანამდებობა	გვარი	ხელმოწერა
დირექტორი	ს.გიორგაია	
მთ. არქიტექტორი	დ.კვანტალიანი	
პროექტის ავტორი	დ.კვანტალიანი	
არქიტექტორი	ნ.გიგაური	

დამკვეთი

გვარი

მ. ქორიძე

პირობითი აღნიშვნები

საკადასტრო საზღვარი

განაშენიანების რეგულირების ხაზი

ექსპლიკაცია

1. საოფისე ფართი
2. საზაფხულო ფართი
3. დერეფნის, კიბის და ლიფტის უჯრედი.

ნახაზის სახელწოდება

საოფისე სართული +3.90

მასშტაბი	ფორმატი	თარიღი
1:100	ა2	2021 წ.
ფურცელი	ნიშნული	
-1		

0 12.5 25 50

მრავალბინიანი
საცხოვრებელი სახლი

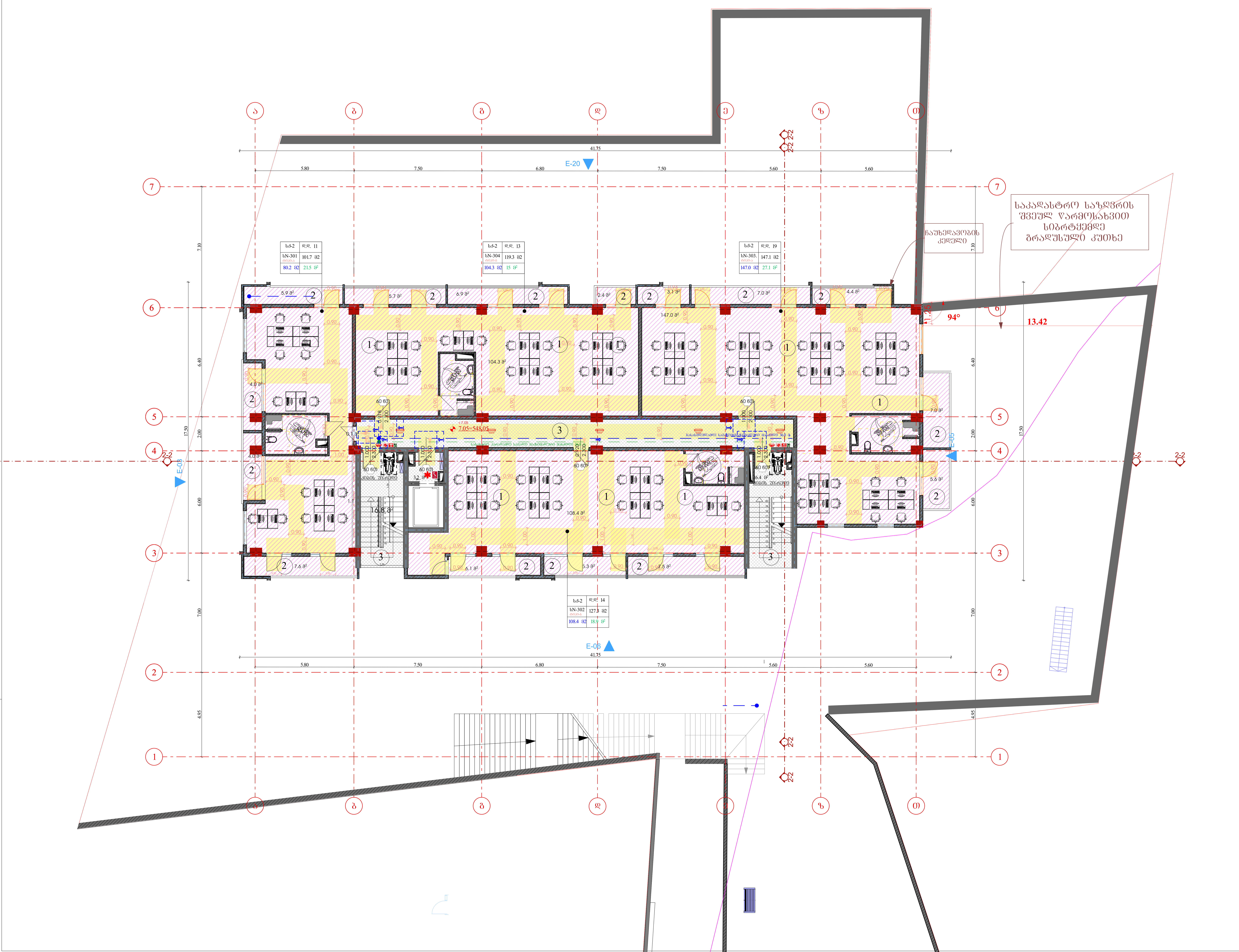

TASHUB

მისამართი:
ქალაქი თბილისი, სოფ გლდანი, "ავშნიანი" ნაკვეთი 6/542; ქლაქი თბილისი, სოფ გლდანი "ავშიანი" (ნაკვეთი 6/74) მიმდებარედ.
ს.კ.: №01.11.17.023.215

ტასჰაბი
ს/კ : 406265410
მის: კრწანისის ქ. №26

თანამდებობა	გვარი	ხელმოწერა
დირექტორი	ს.გიორგაია	
მთ. არქიტექტორი	დ.კვანტალიანი	
პროექტის ავტორი	დ.კვანტალიანი	
არქიტექტორი	ნ.გიგაური	

დამკვეთი

გვარი

მ. ქორიძე

პირობითი აღნიშვნები

საკადასტრო საზღვარი

განაშენიანების რეგულირების ხაზი

ექსპლიკაცია

1. საოფისე ფართი
2. საზაფხულო ფართი
3. დერეფნის, კიბის და ლიფტის უჯრედი.

ნახაზის სახელწოდება

საოფისე სართული +7.05

მასშტაბი	ფორმატი	თარიღი
1:100	ა2	2021 წ.
ფურცელი	ნიშნული	
-1		

0 12.5 25 50

არქიტექტონიკა
სამხარეო სასწავლო სახლი

TASHUB

მისამართი:
ქალაქი თბილისი, სოფ. გლდანი, "ვაზისუბნის" ნაკვეთი 6/542; ქალაქი თბილისი, სოფ. გლდანი, "ვაზისუბნის" (ნაკვეთი 6/74) მიმდებარედ;
ს.კ.: N01.11.17.023.215

ბსპ/ვბი
ს/ე : 406265410
მის: ქრწყინვალის ქ. №26

თანამდებობა	სახელი	ხელმოწერა
ლიცენზიარი	ს.მირიანაშვილი	
მთ. არქიტექტორი	ლ.ვასაძე/ლ.ტაბიძე	
არქიტექტორი	ლ.ვასაძე/ლ.ტაბიძე	
არქიტექტორი	ნ.მიქელაძე	

დებულება
ვასაძე
ა. ტარიელიძე

ვინტიზიული აღნიშვნები
საპროექტო საზღვარი
მიმდებარე ნაკვეთების საზღვარი
ნაკვეთის ნაწილების საზღვარი

ექსპლიკაცია
1. საერთაშ. ზონები
2. საზოგადოებრ. ზონები
3. დაწესებულების, პირის და ფილიალის ტერიტორია.

ნახატის სახელწოდება
საერთაშ. საინფორმაციო +10.20

მასშტაბი	ფორმატი	თარიღი
1:100	A2	2021 წ.
ფურცელი	ნომერი	
-1		

0 12.5 25 50

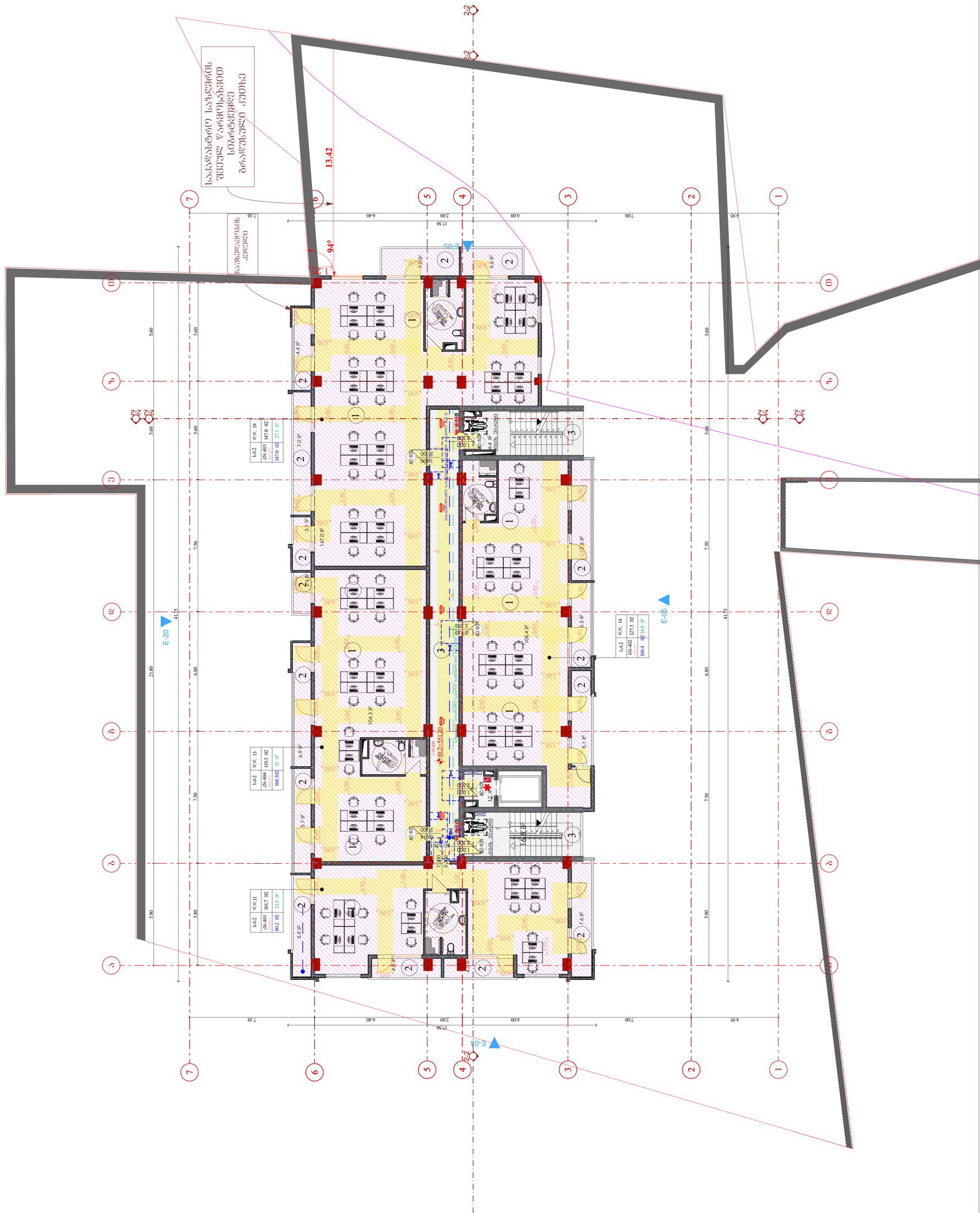
საბაგირო სადგურის მშენებლობა დაწყებულია ნებართვის გარეშე
13.42
9.4°
E-20
E-06
E-05
102=551.20
1168.2²
1147.0 მ²
1104.3 მ²
1106.4 მ²
1017.1 მ²
1193.1 მ²
1127.3 მ²
1169.1 მ²
1080.4 მ²
1080.4 მ²
1080.4

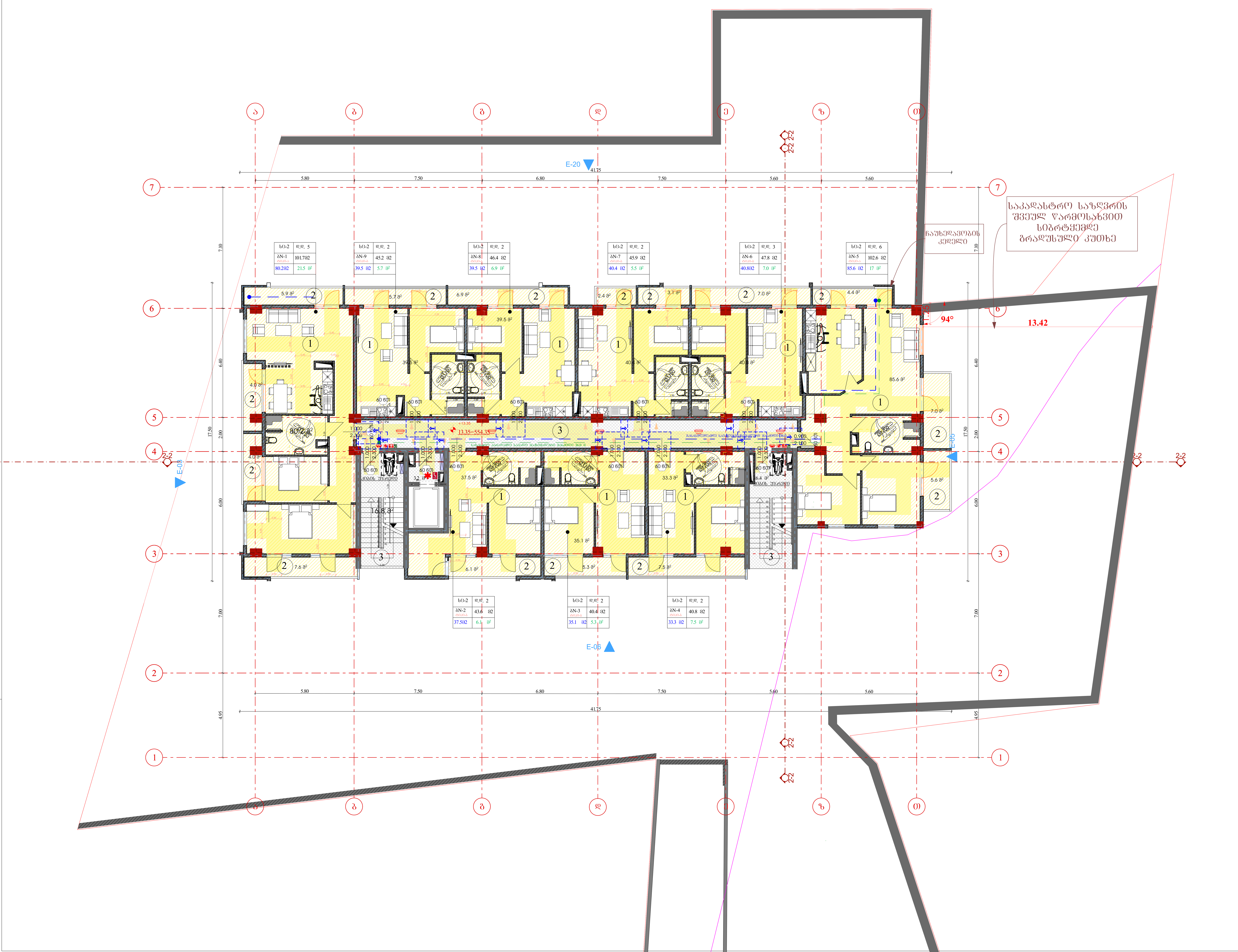

მრავალბინიანი საცხოვრებელი სახლი

TASHUB

მისამართი:
ქალაქი თბილისი, სოფ გლდანი, "ავშნიანი" ნაკვეთი 6/542; ქლაქი თბილისი, სოფ გლდანი "ავშიანი" (ნაკვეთი 6/74) მიმდებარედ.
ს.კ.: №01.11.17.023.215

ტასჰაბი
ს/კ : 406265410
მის: ჯრწანისის ქ. №26

თანამდებობა	გვარი	ხელმოწერა
დირექტორი	ს.გიორგაია	
მთ. არქიტექტორი	დ.კვანტალიანი	
პროექტის ავტორი	დ.კვანტალიანი	
არქიტექტორი	ნ.გიგაური	

დამკვეთი

გვარი

მ. ქორიძე

პირობითი აღნიშვნები

საკადასტრო საზღვარი

განაშენიანების რეგულირების ხაზი

ექსპლიკაცია

1. საცხოვრებელი ფართი
2. საზაფხულო ფართი
3. სადარბაზოს, კიბის და ლიფტის უჯრედი.

ნახაზის სახელწოდება

საცხოვრებელი სართული +13.35

მასშტაბი	ფორმატი	თარიღი
1:100	ა2	2021 წ.
ფურცელი	ნიშნული	
-1		

0 12.5 25 50

მრავალბინიანი საცხოვრებელი სახლი

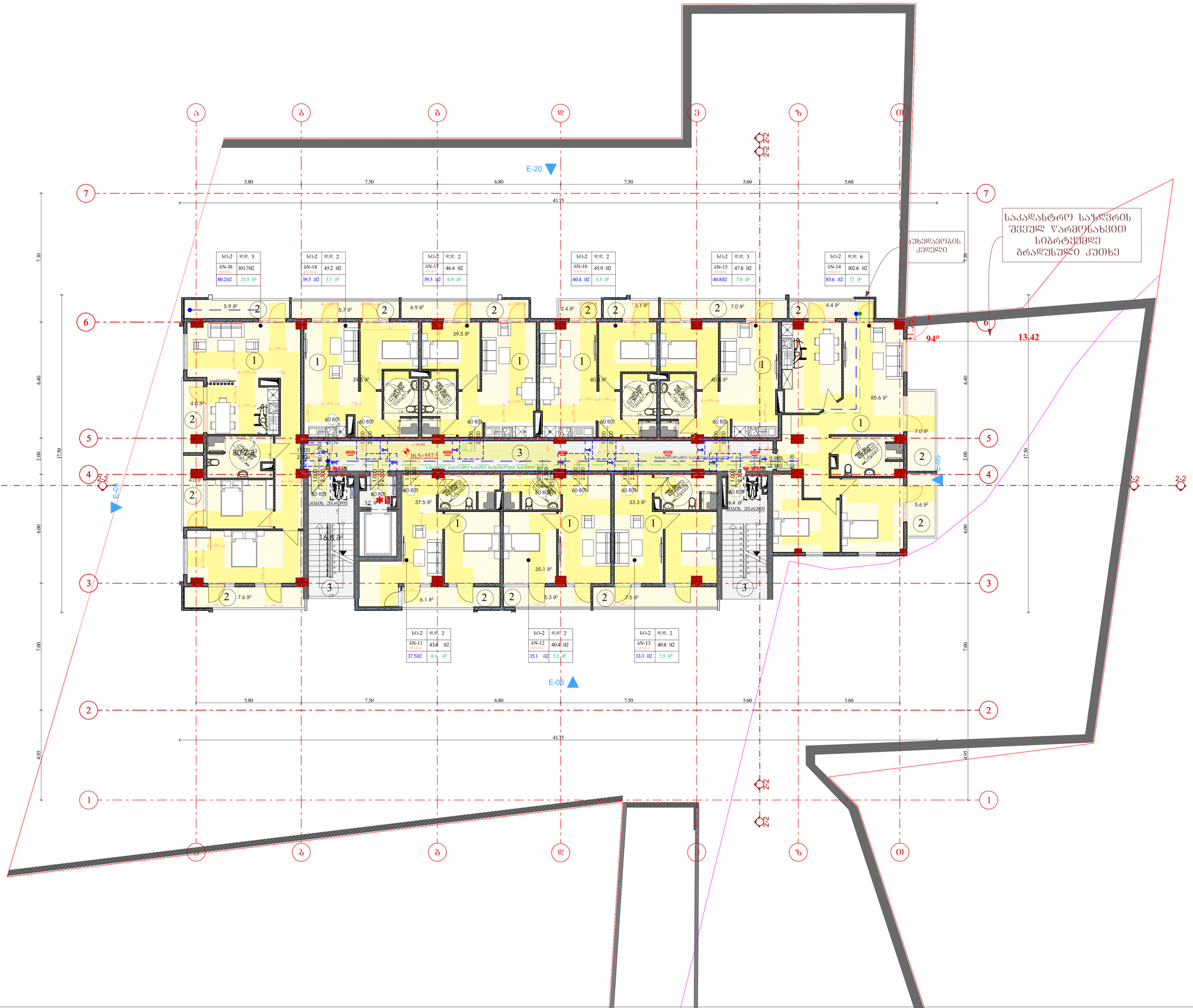

TASHUB

მისამართი:

ქალაქი თბილისი, სოფ გლდანი, "უჯმიანი" ნაკვეთი 6/542; ქალაქი თბილისი, სოფ გლდანი "უჯმიანი" (ნაკვეთი 6/74) მიმდებარედ.

ს.კ.: №01.11.17.023.215

ბასჭაბი

ს/ს : 406265410

მის: ჯრწანისის ქ. №26

თანამდებობა	გვარი	ხელმოწერა
დირექტორი	ს.გიორგაია	
მთ. არქიტექტორი	დ.ჯუნკალიანი	
პროექტის ავტორი	დ.ჯუნკალიანი	
არქიტექტორი	ნ.გიგაური	

დამკვეთი

გვარი

მ. ქორიძე

ჰორიზონტი აღნიშვნები

საკადასტრო საზღვარი

განაშენიანების რეგულირების ხაზი

ექსპლიკაცია

1. საცხოვრებელი ფართი
2. საზაფხულო ფართი
3. სადარბაზოს, კიბის და ლიფტის შახრედი.

ნახაზის სახელწოდება

საცხოვრებელი სართული +16.50

მასშტაბი	ფორმატი	თარიღი
1:100	ა2	2021 წ.
ფურცელი	ნიშნული	
-1		

0 12.5 25 50

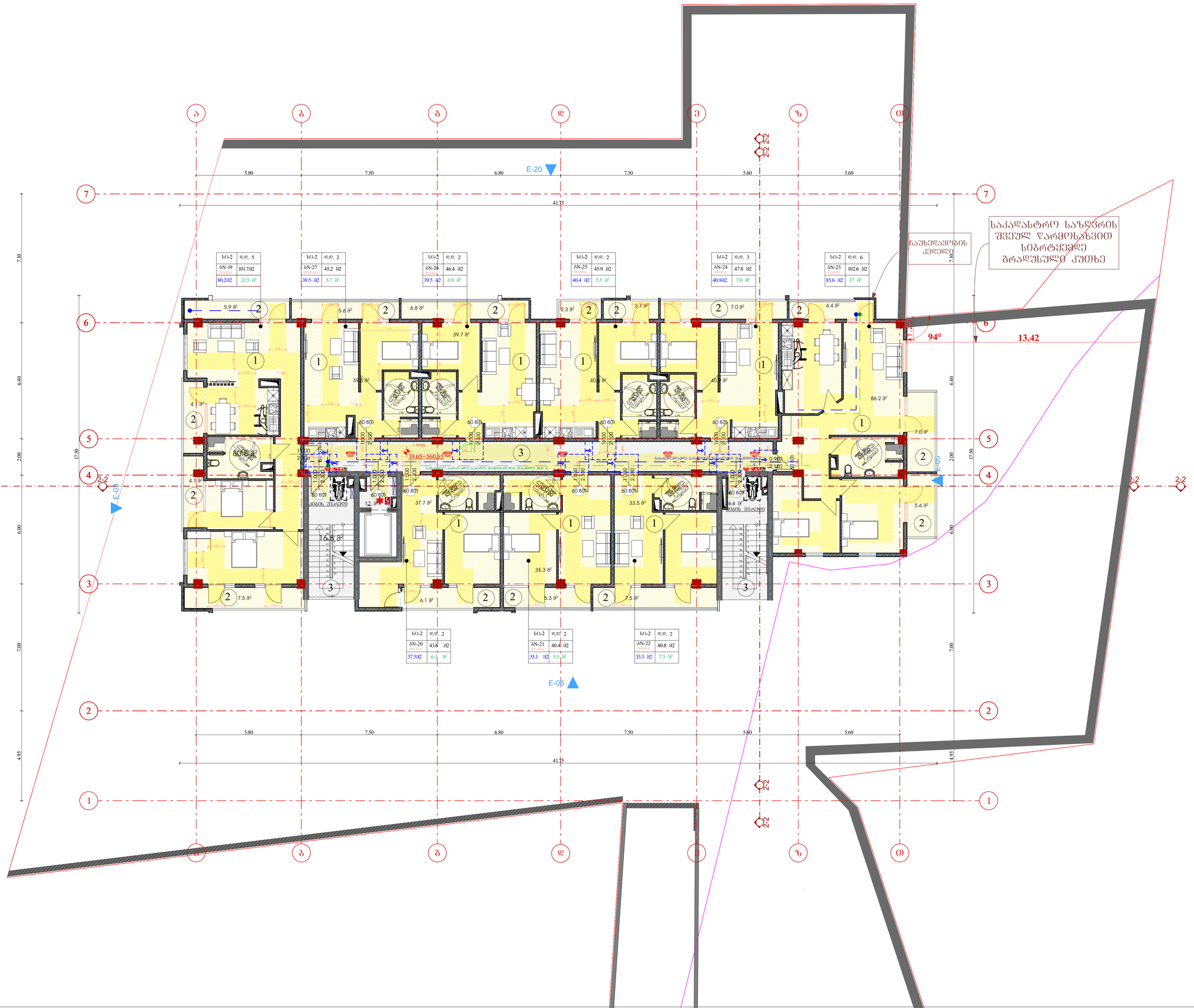

მრავალბინიანი საცხოვრებელი სახლი

TASHUB

მისამართი:
ქალაქი თბილისი, სოფ გლდანი, "აჭმიანი" ნაკვეთი 6/542; ქალაქი თბილისი, სოფ გლდანი "აჭმიანი" (ნაკვეთი 6/74) მიმდებარედ.
ს.კ.: №01.11.17.023.215

ტასჭები
ს/ს : 406265410
მის: ჯრწანისის ქ. №26

თანამდებობა	გვარი	ხელმოწერა
დირექტორი	ს.გიორგაია	
მთ. არქიტექტორი	დ.ჯაფნალიანი	
პროექტის ავტორი	დ.ჯაფნალიანი	
არქიტექტორი	ნ.მიქაური	

დამკვეთი
გვარი
მ. ქორიძე

პირობითი აღნიშვნები
საკადასტრო საზღვარი
განაშენიანების რეგულირების ხაზი

ექსპლიკაცია

1. საცხოვრებელი ფართი
2. საზაფხულო ფართი
3. სადარბაზოს, კიბის და ლიფტის უჯრედი.

ნახაზის სახელწოდება
საცხოვრებელი სართული +19.65

მასშტაბი	ფორმატი	თარიღი
1:100	ა2	2021 წ.
ფურცელი	ნიშნული	
-1		

0 12.5 25 50

მრავალბინიანი საცხოვრებელი სახლი

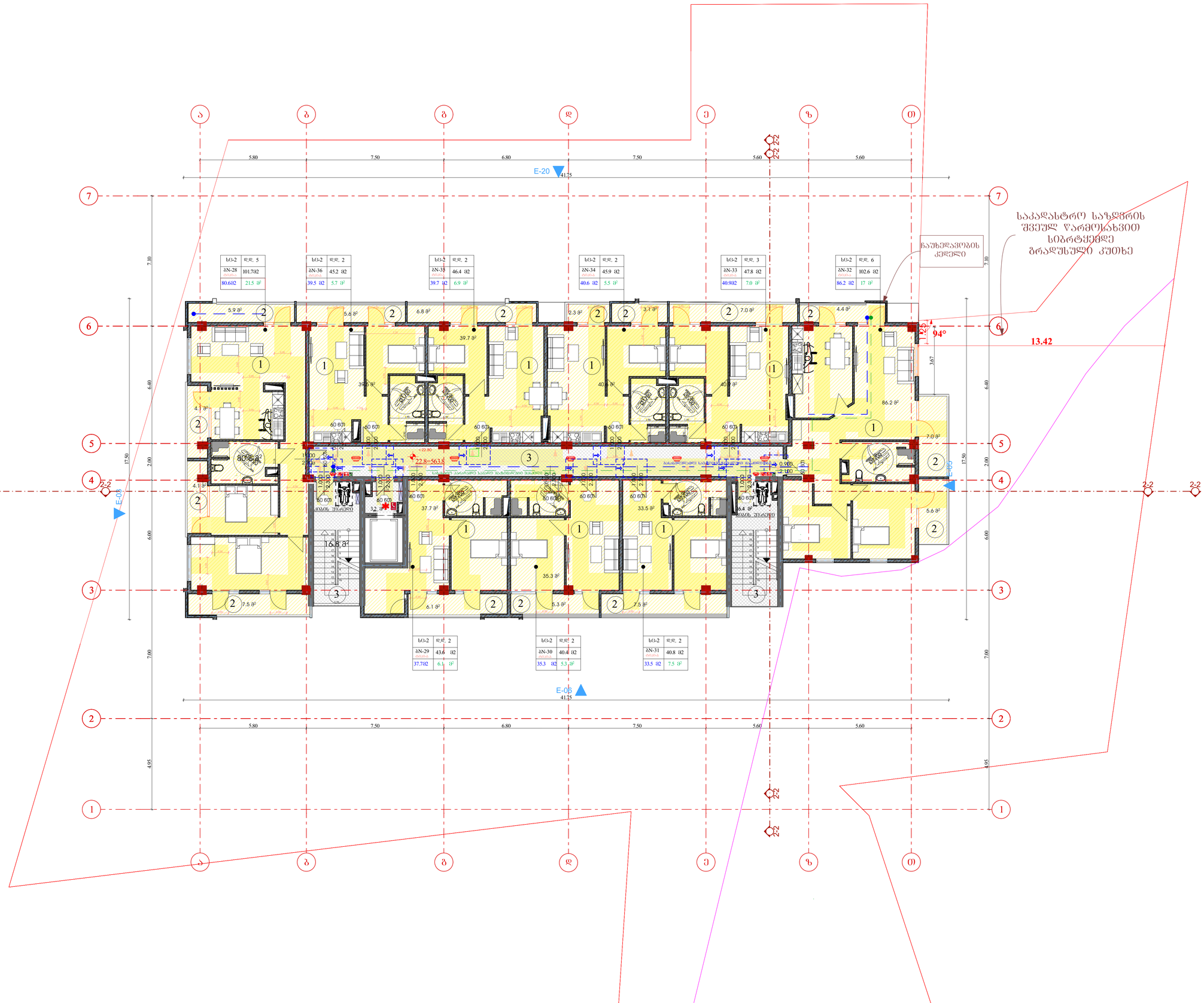

სპ-2	დ.დ. 5
ბN-28	101.7მ2
80.6მ2	21.5 მ2

სპ-2	დ.დ. 2
ბN-36	45.2 მ2
39.5 მ2	5.7 მ2

სპ-2	დ.დ. 2
ბN-35	46.4 მ2
39.7 მ2	6.9 მ2

სპ-2	დ.დ. 2
ბN-34	45.9 მ2
40.6 მ2	5.5 მ2

სპ-2	დ.დ. 3
ბN-33	47.8 მ2
40.9მ2	7.0 მ2

სპ-2	დ.დ. 6
ბN-32	102.6 მ2
86.2 მ2	17 მ2

სპ-2	დ.დ. 2
ბN-29	43.6 მ2
37.7მ2	6.1 მ2

სპ-2	დ.დ. 2
ბN-30	40.4 მ2
35.3 მ2	5.3 მ2

სპ-2	დ.დ. 2
ბN-31	40.8 მ2
33.5 მ2	7.5 მ2

მისამართი:

ქალაქი თბილისი, სოფ გლდანი, "აჯვნიანი" ნაკვეთი 6/542; ქალაქი თბილისი, სოფ გლდანი "აჯვნიანი" (ნაკვეთი 6/74) მიმდებარედ.

ს.პ.: №01.11.17.023.215

ტასჰები

ს/ს : 406265410

მის: ჯრწანისის ქ. №26

თანამდებობა	გვარი	ხელმოწერა
დირექტორი	ს.გიორგაია	
მთ. არქიტექტორი	დ.ჯვანცალიანი	
პროექტის ავტორი	დ.ჯვანცალიანი	
არქიტექტორი	ნ.მიქაური	

დამკვეთი

გვარი

მ. ქორიძე

ჰირობითი აღნიშვნები

საკადასტრო საზღვარი

განაშენიანების რეგულირების ხაზი

ექსპლიკაცია

1. საცხოვრებელი ფართი
2. საზაფხულო ფართი
3. სადარბაზოს, კიბის და ლიფტის უჯრედი.

ნახაზის სახელწოდება

საცხოვრებელი სართული +22.80

მასშტაბი	ფორმატი	თარიღი
1:100	ა2	2021 წ.
ფურცელი	ნიშნული	
-1		

0 12.5 25 50

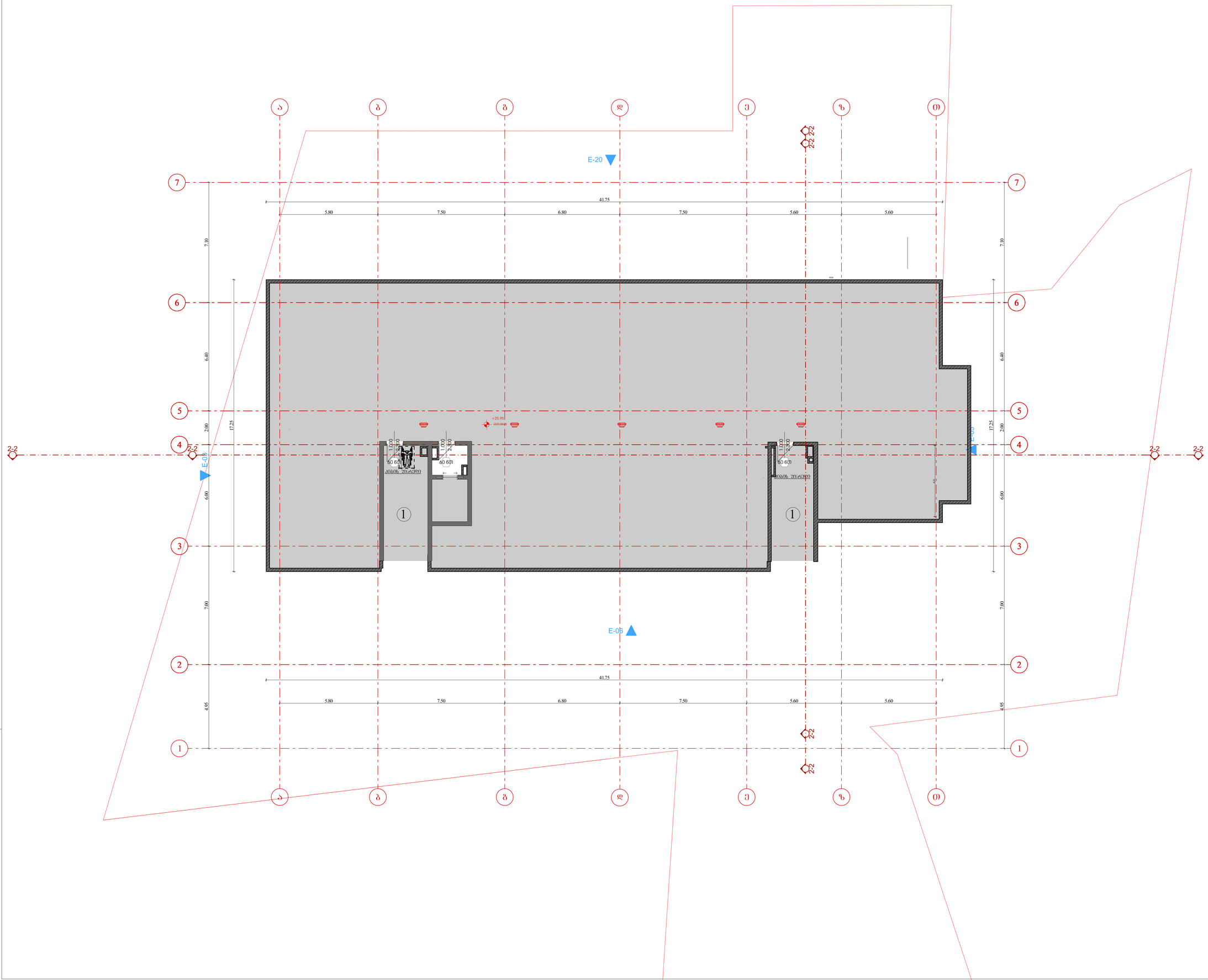

მრავალბინიანი საცხოვრებელი სახლი

TASHUB

მისამართი:

ქალაქი თბილისი, სოფ გლდანი, "აჯმნიანი" ნაკვეთი 6/542; ქალაქი თბილისი, სოფ გლდანი "აჯმიანი" (ნაკვეთი 6/74) მიმდებარედ.

ს.ა.: №01.11.17.023.215

ტასჰაბი

ს/ს : 406265410

მის: ჯრწანისის ქ. №26

თანამდებობა	გვარი	ხელმოწერა
დირექტორი	ს.გიორგაია	
მთ. არქიტექტორი	დ.ჯვანცალიანი	
პროექტის ავტორი	დ.ჯვანცალიანი	
არქიტექტორი	ნ.გიგაური	

დამკვეთი

გვარი

მ. ქორიძე

პირობითი აღნიშვნები

საკადასტრო საზღვარი

განაშენიანების რეგულირების ხაზი

ექსპლიკაცია

1. კიბის და ლიფტის შახრედი.

ნახაზის სახელწოდება

სახურავი +25.95

მასშტაბი	ფორმატი	თარიღი
1:100	ა2	2021 წ.
ფურცელი	ნიშნული	
1		

0 12.5 25 50

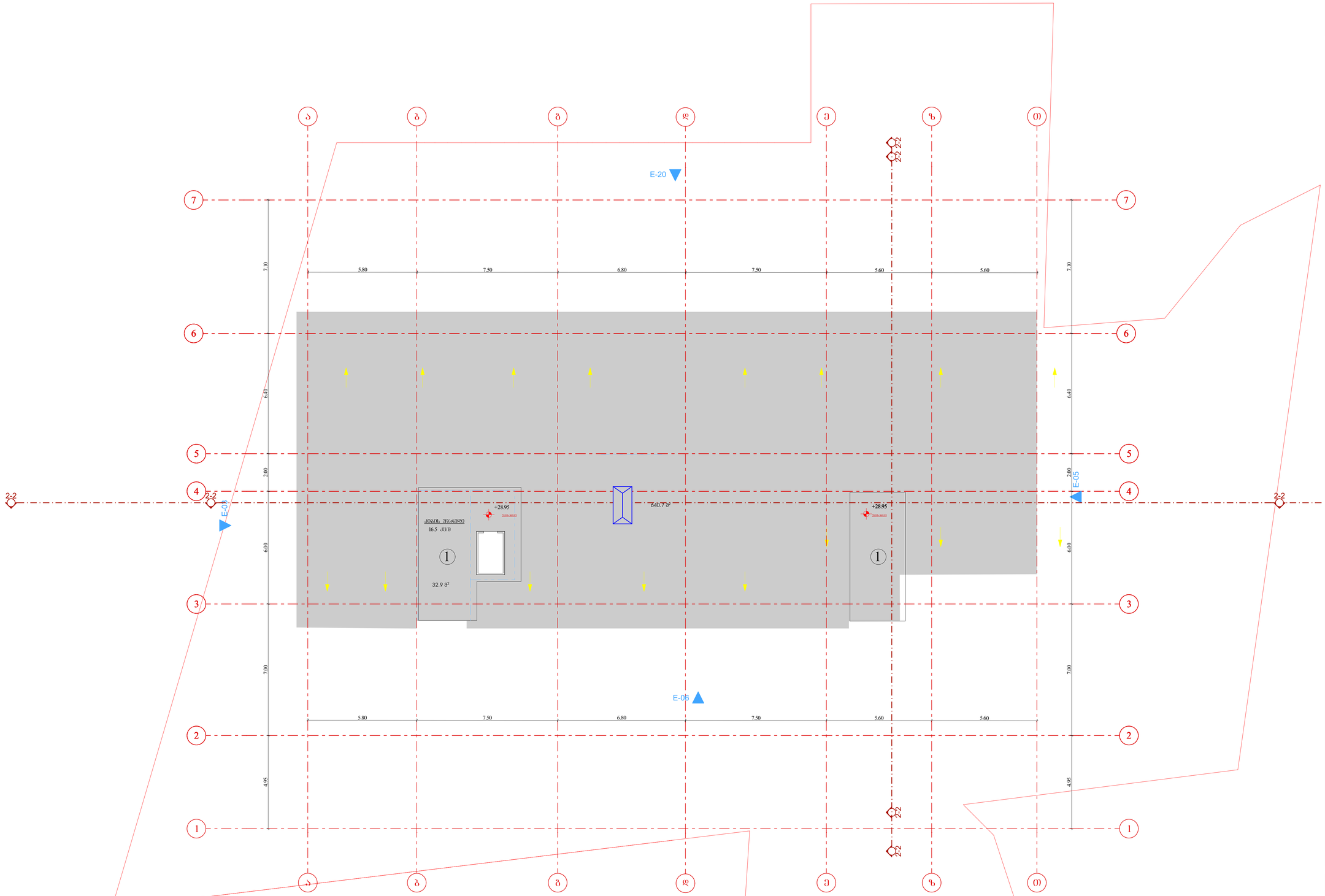

მრავალბინიანი საცხოვრებელი სახლი

TASHUB

მისამართი:

ქალაქი თბილისი, სოფ გლდანი, "აჭმნიანი" ნაკვეთი 6/542; ქალაქი თბილისი, სოფ გლდანი "აჭმიანი" (ნაკვეთი 6/74) მიმდებარედ.

ს.კ.: №01.11.17.023.215

ტასჭები

ს/ს : 406265410

მის: პრწანისის ქ. №26

თანამდებობა	გვარი	ხელმოწერა
დირექტორი	ს.გიორგაია	
მთ. არქიტექტორი	დ.აჭანტალიანი	
პროექტის ავტორი	დ.აჭანტალიანი	
არქიტექტორი	ნ.გიგაური	

დამკვეთი

გვარი

მ. ქორიძე

პირობითი აღნიშვნები

საკადასტრო საზღვარი

განაშენიანების რეგულირების ხაზი

ექსპლიკაცია

1. კიბის და ლიფტის შახრედი.

ნახაზის სახელწოდება

სახურავი +28.95

მასშტაბი	ფორმატი	თარიღი
1:100	ა2	2021 წ.
ფურცელი	ნიშნული	
1		

0 12.5 25 50

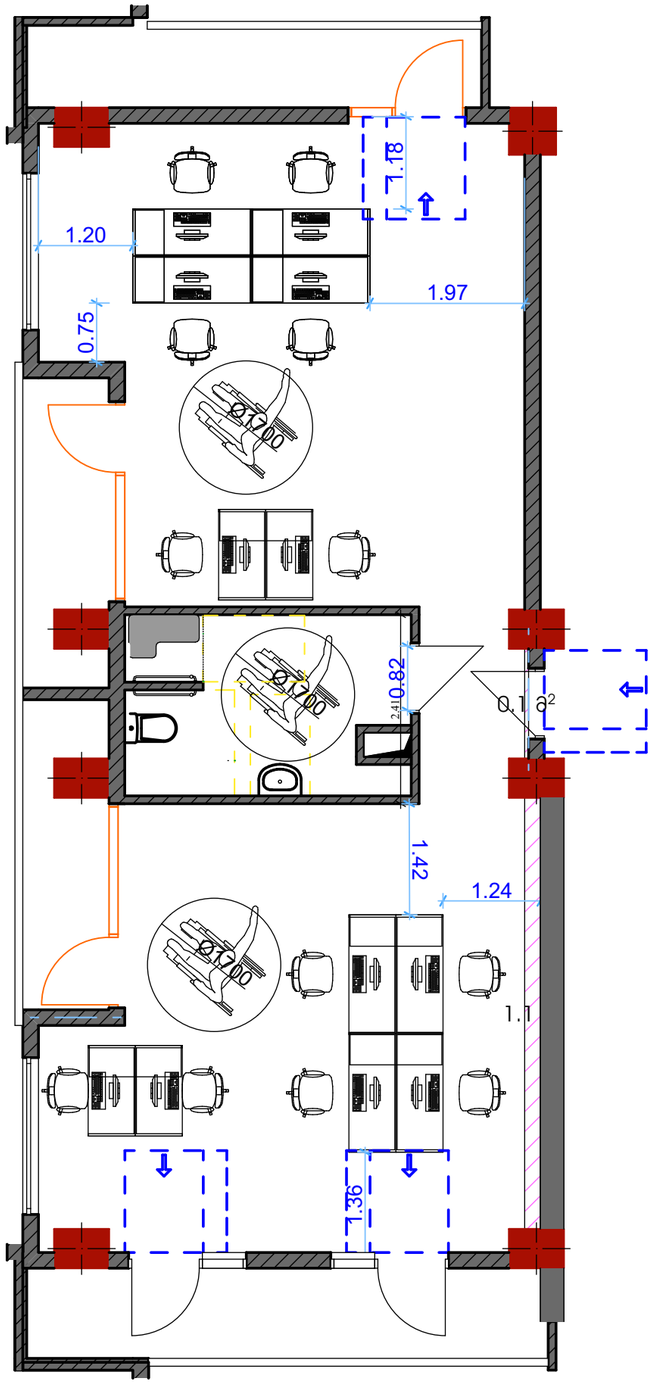

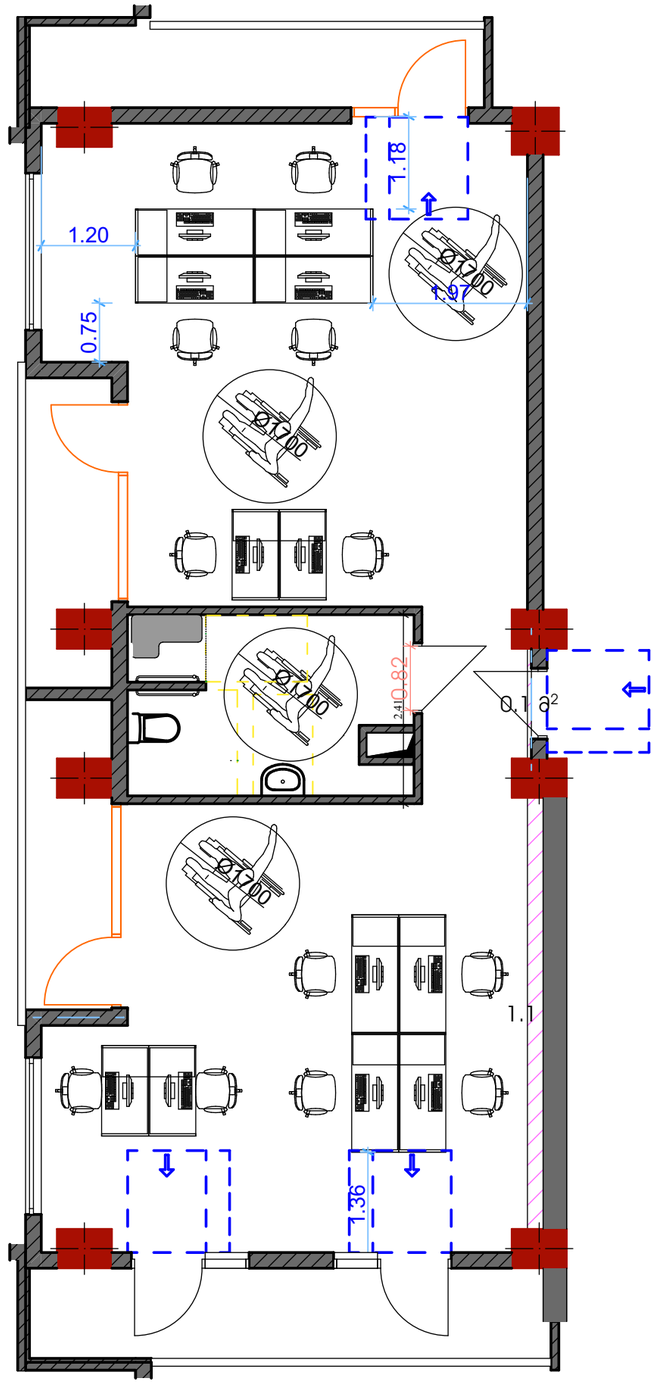

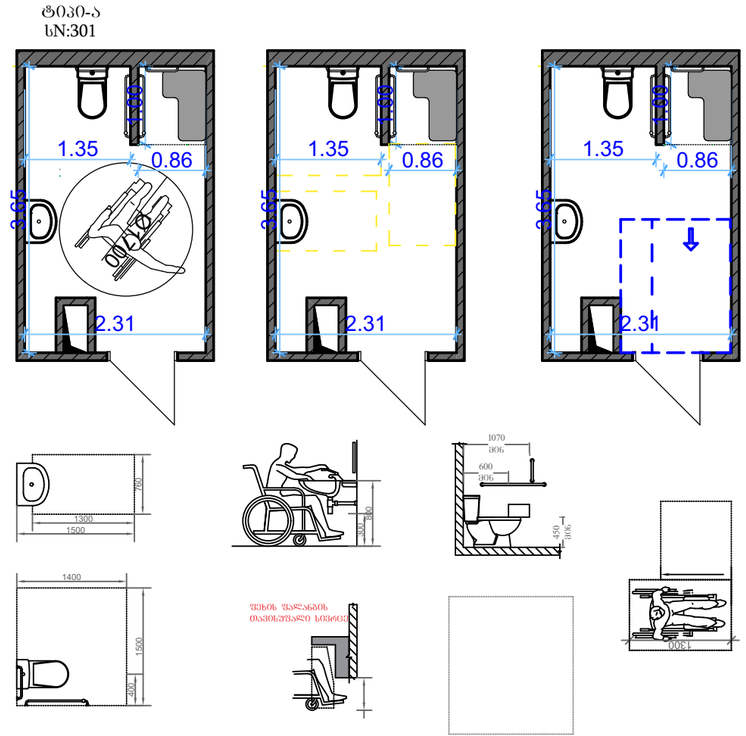

ᲭᲝᲘᲡ-Ს ᲑN-301	

ᲭᲝᲘᲡ-Ს ᲑN-301	

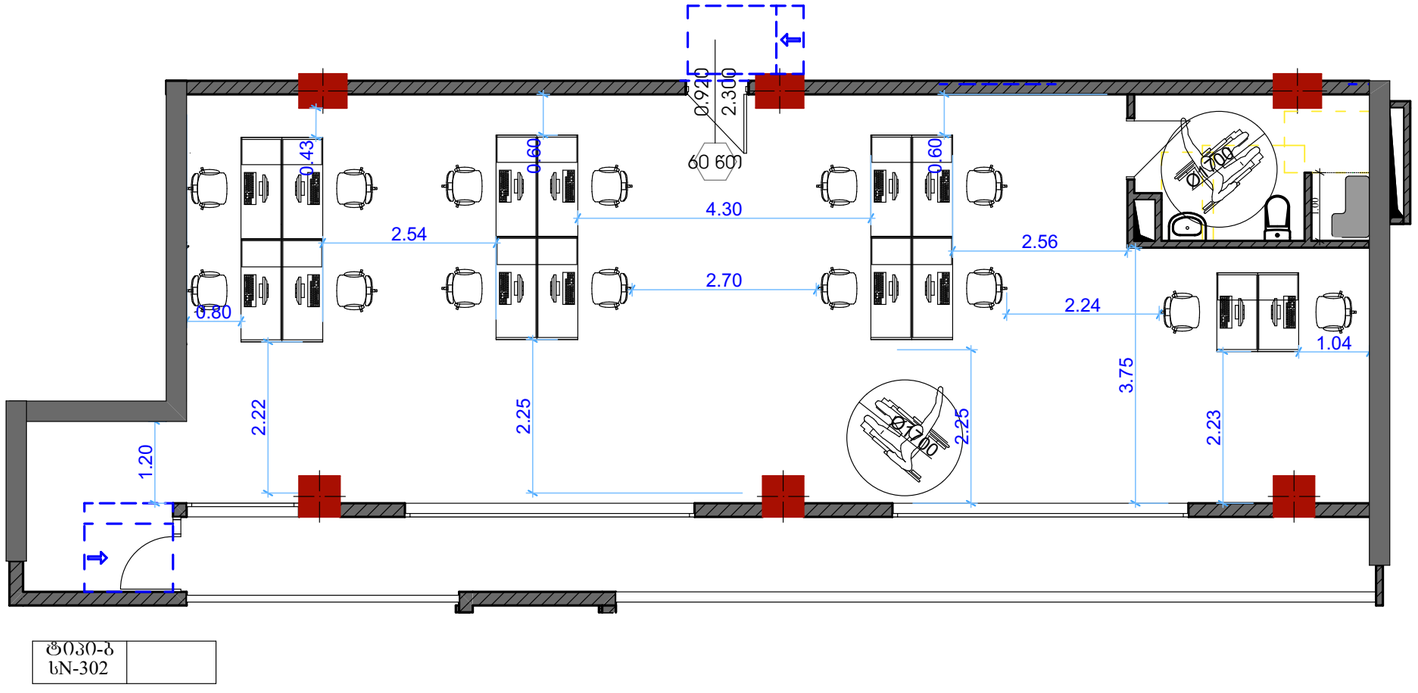

ᲒᲝᲓᲝ-Ბ
ᲜN-302

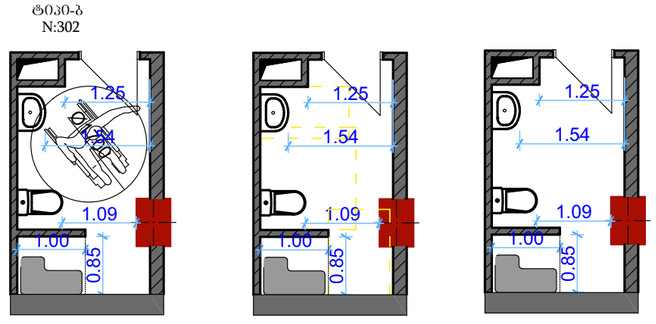

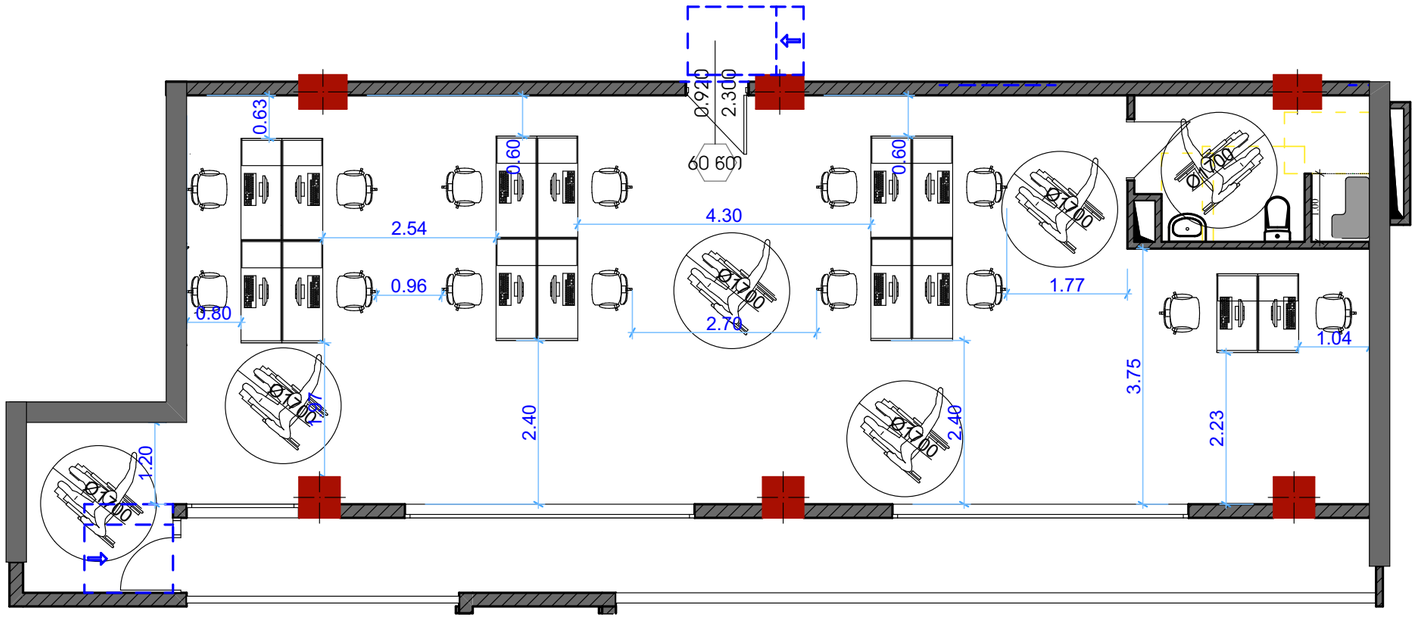

ᲒᲝᲓᲝ-Ბ
ᲜN-302

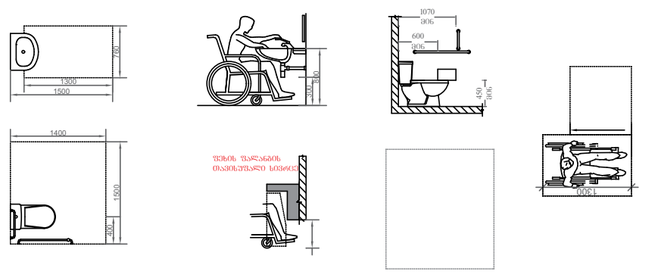

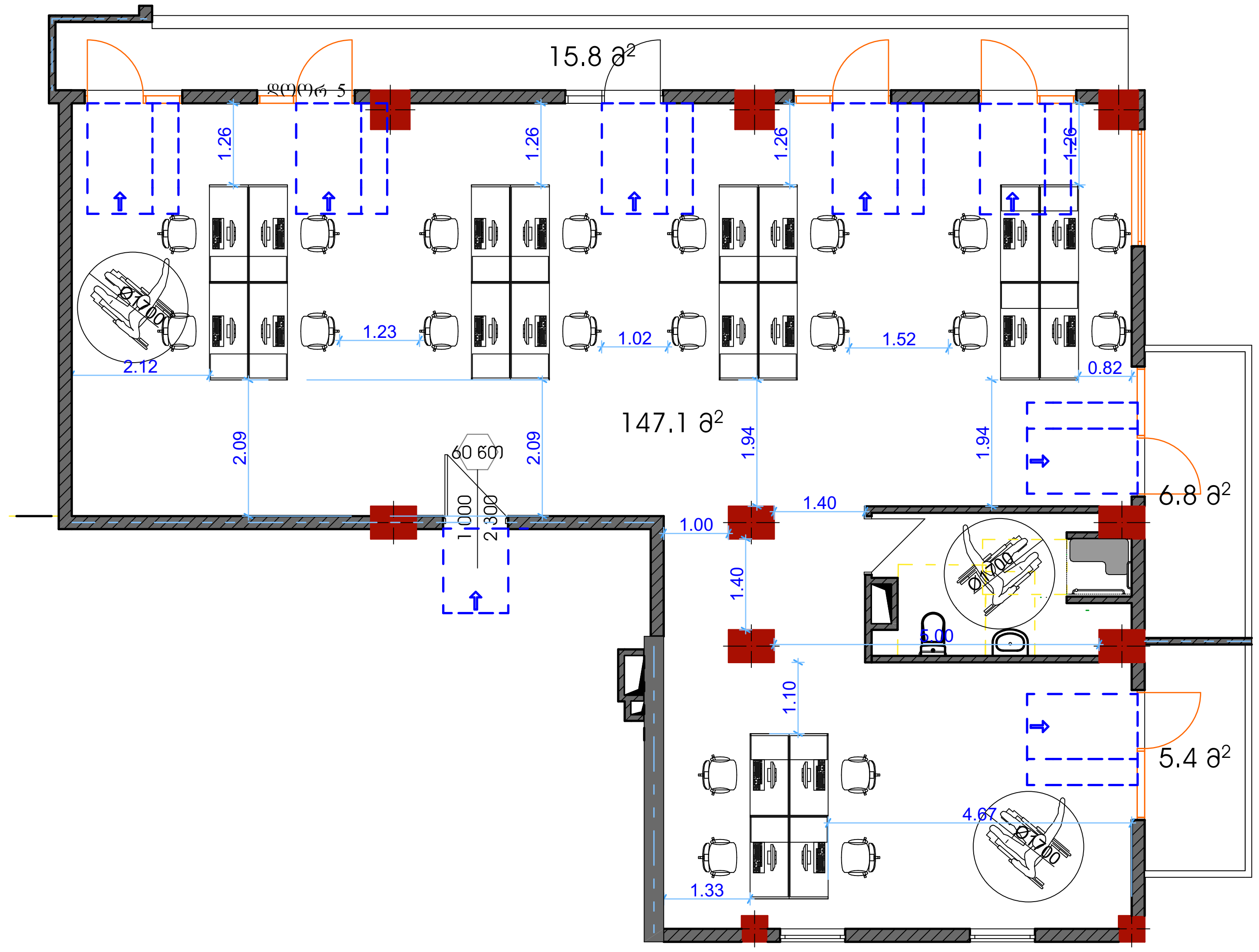

ტიპი-ა
სN-303.

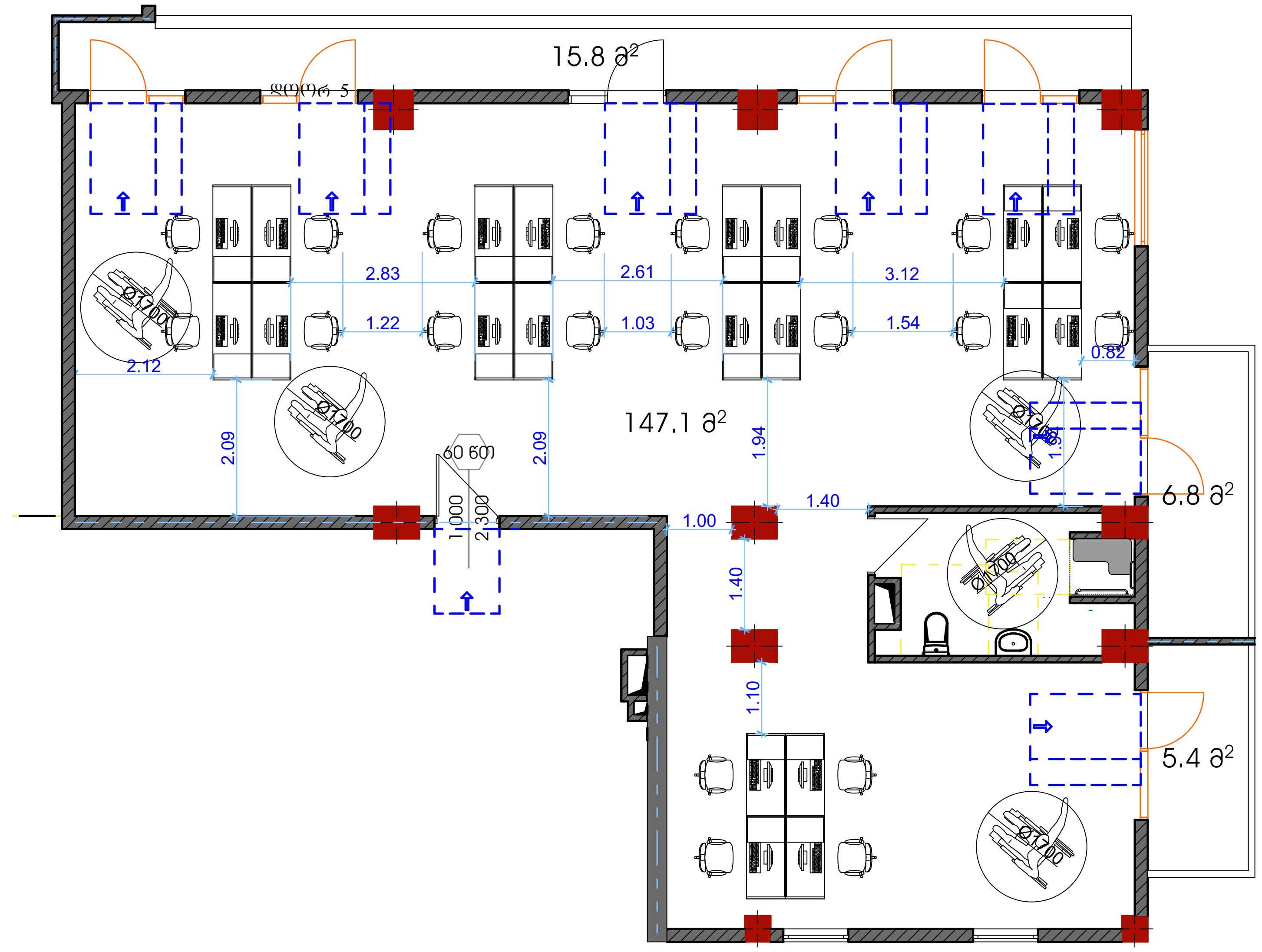

ტიპი-ა
სN-303.

ტიპი-ა
N:303

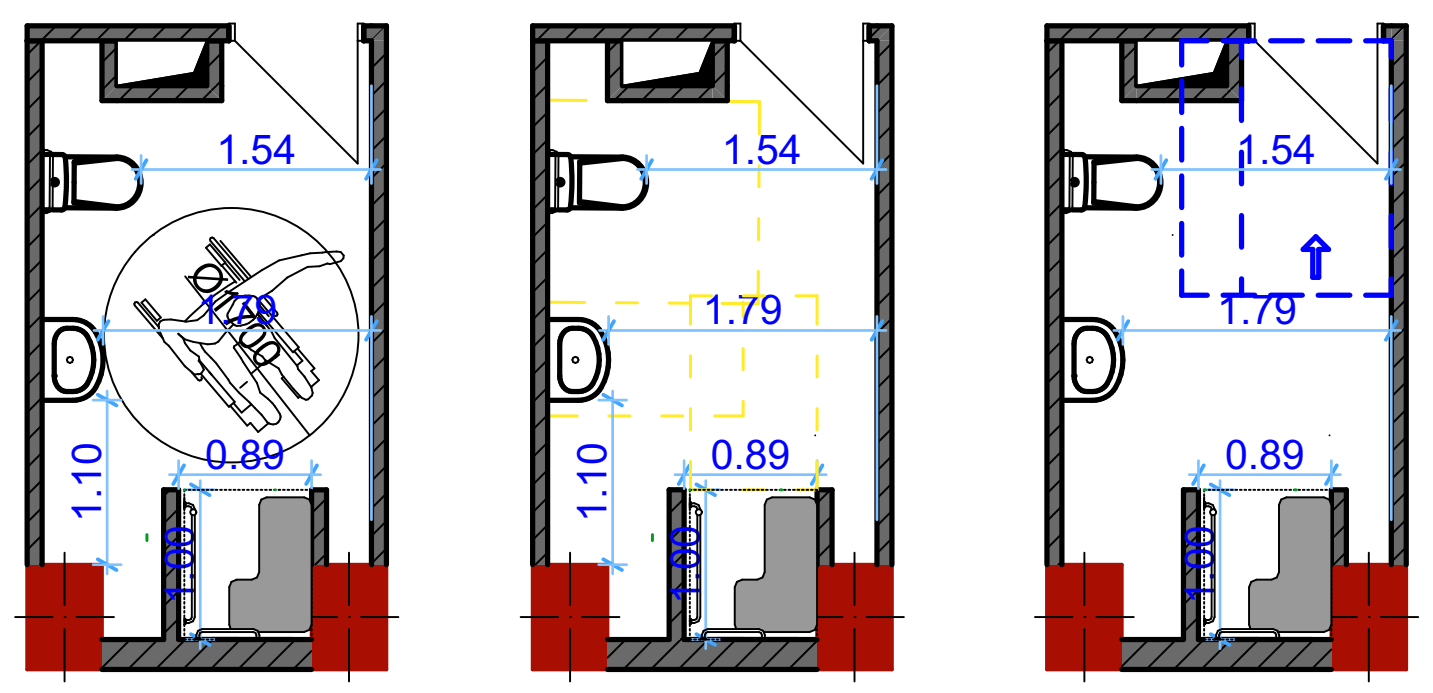

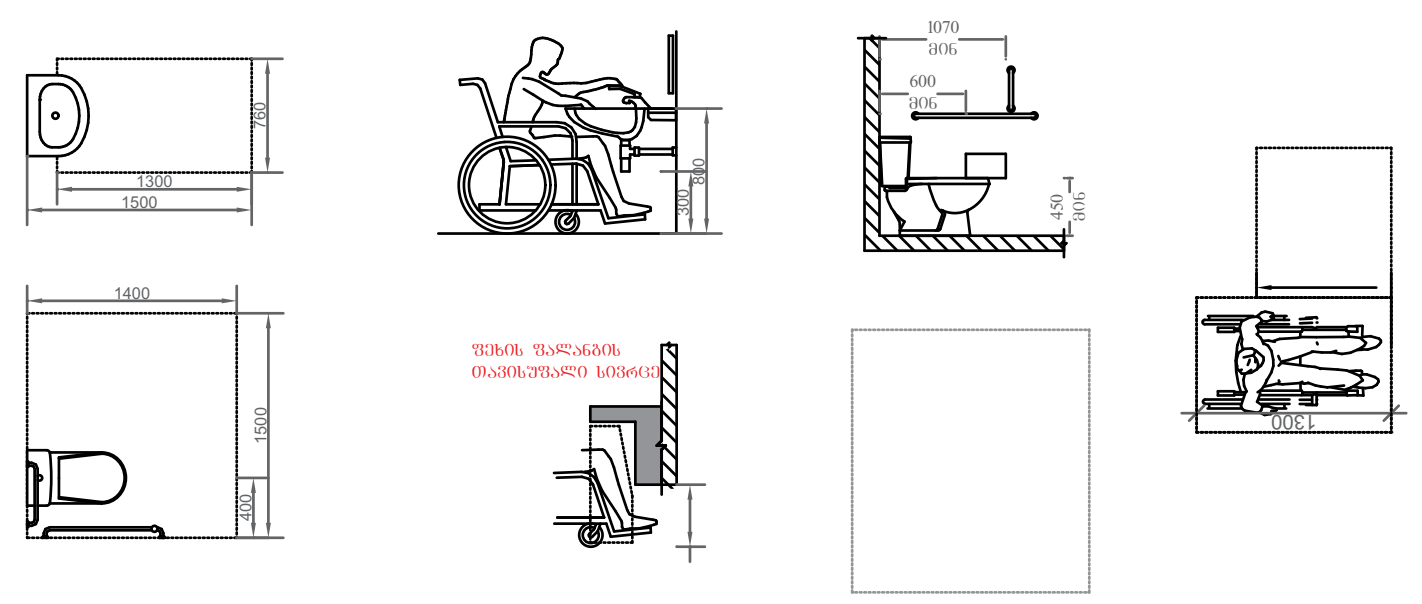

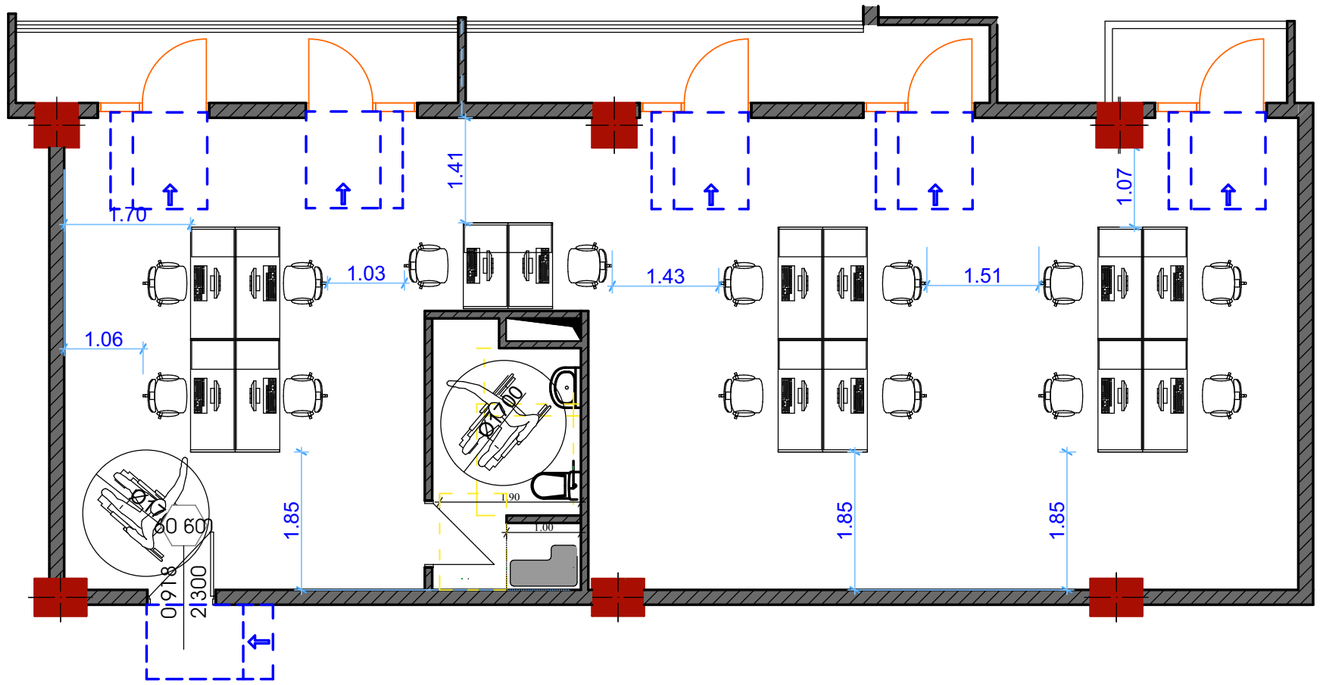

ბლოკი N-304

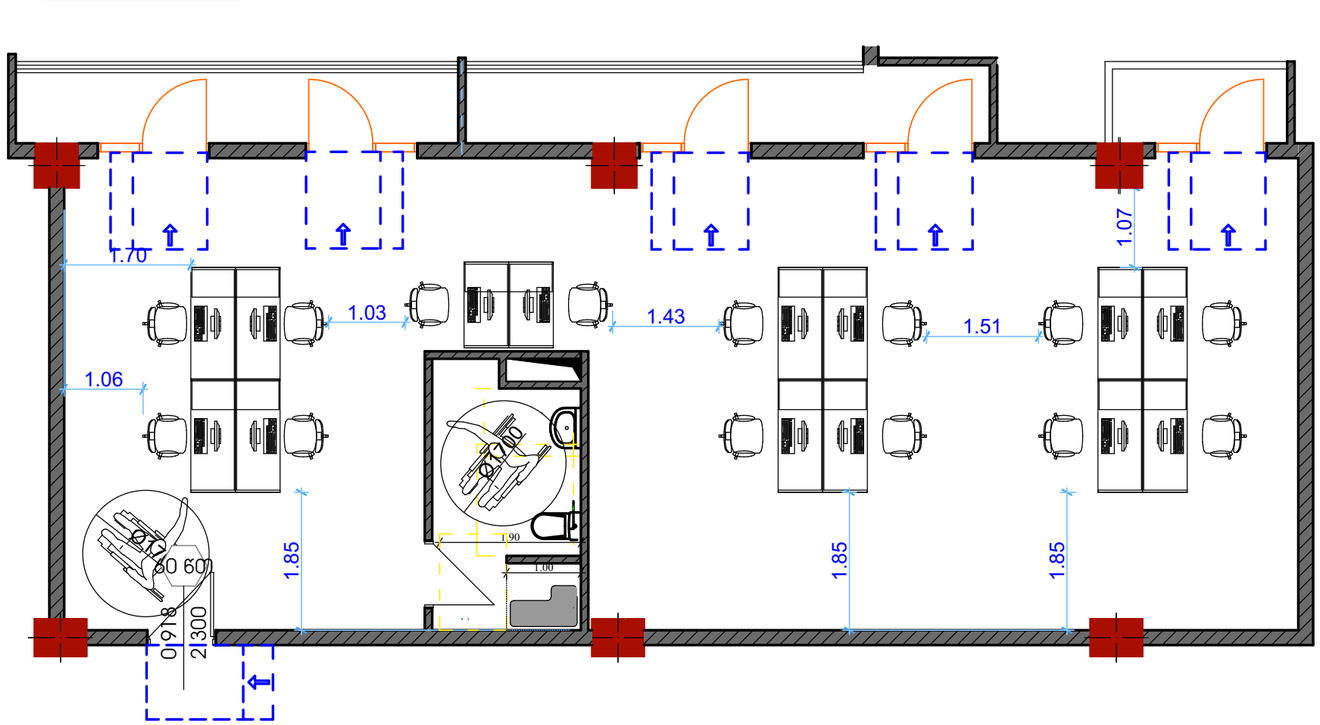

ბლოკი N-304

ბლოკი N:304

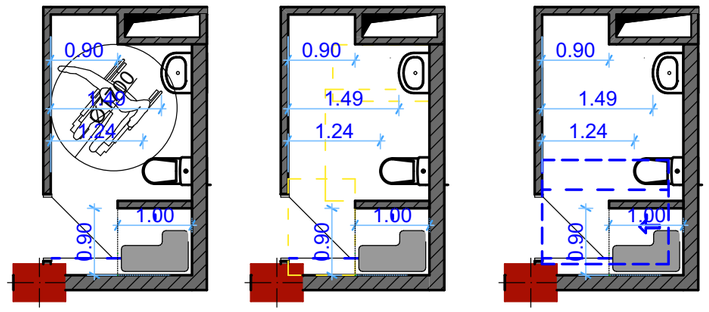

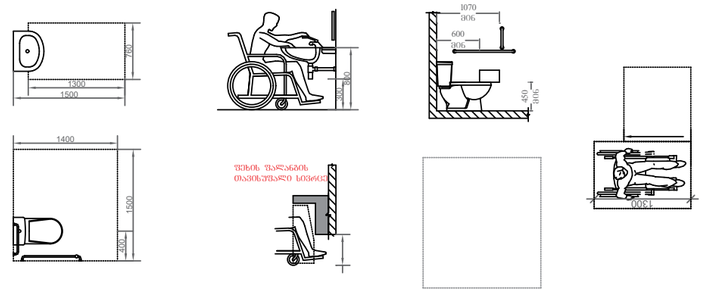

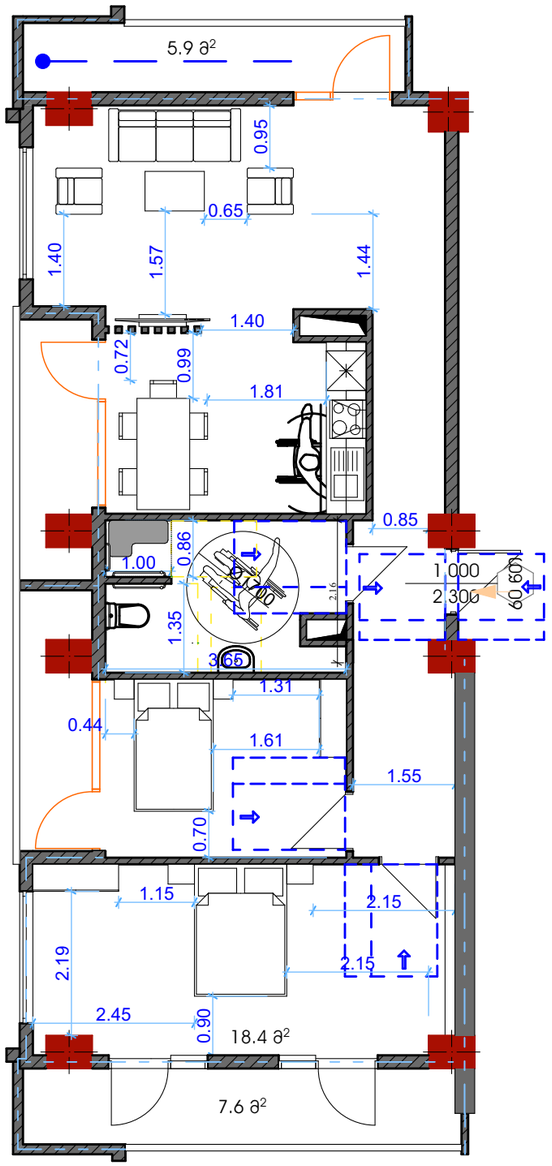

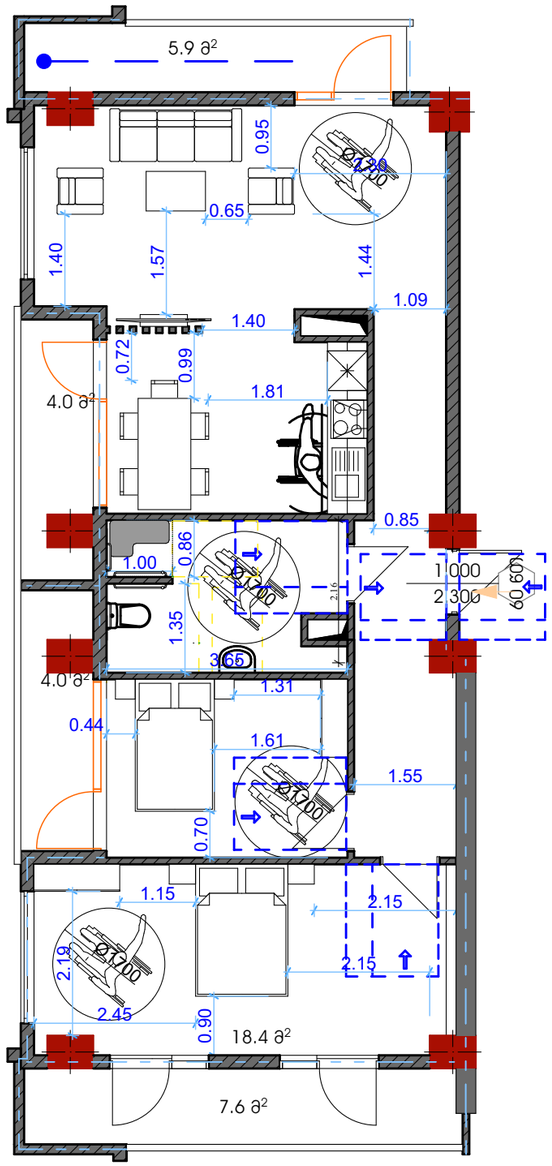

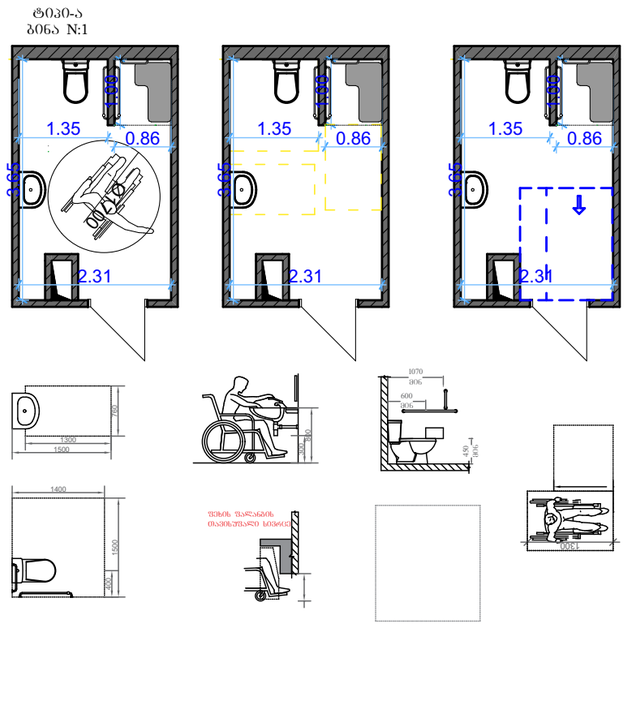

ტიპი-ა ბინა N:1

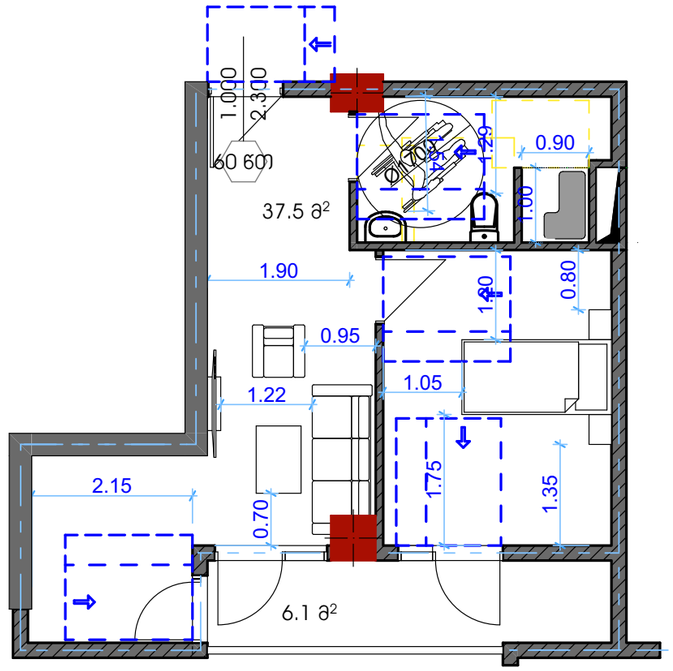

ტ0პ0-ბ
ბინა N:2

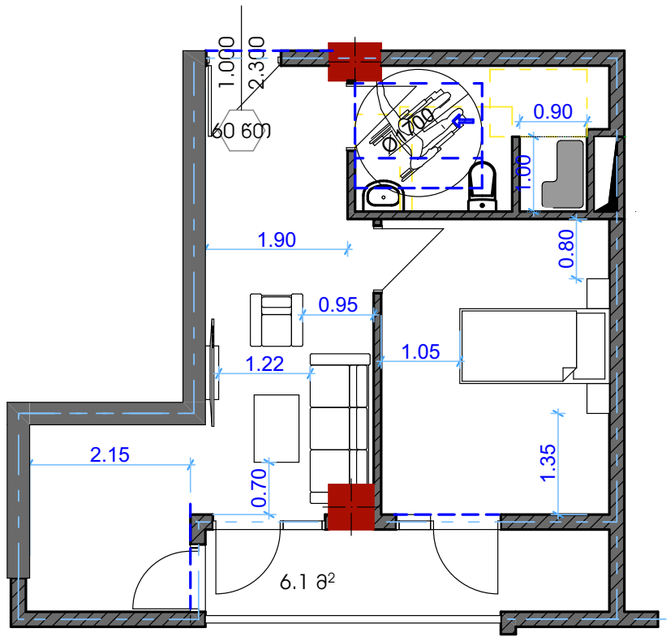

ტ0პ0-ბ
ბინა N:2

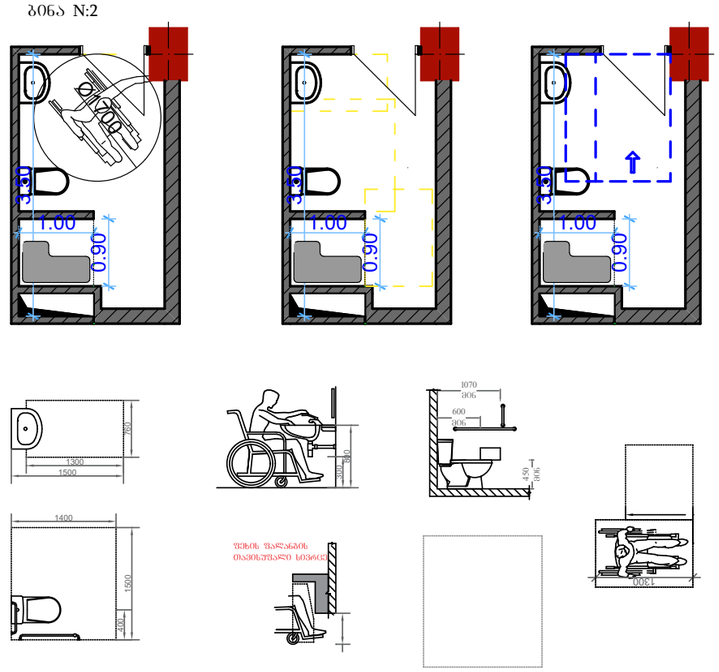

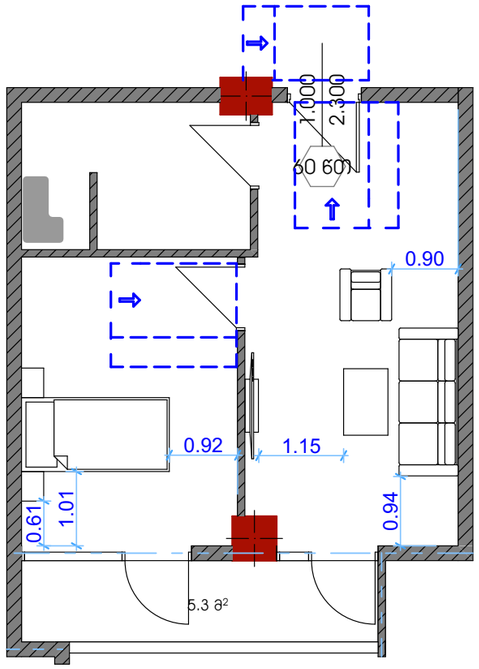

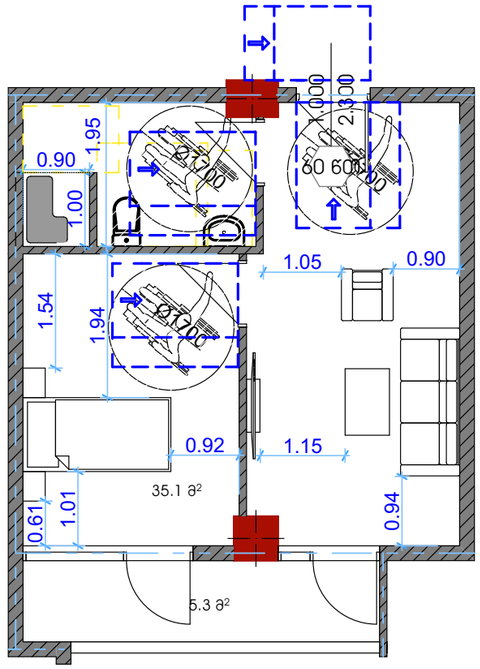

ტიპი-ბ ბინა N:3	

ტიპი-ბ
ბინა N:3

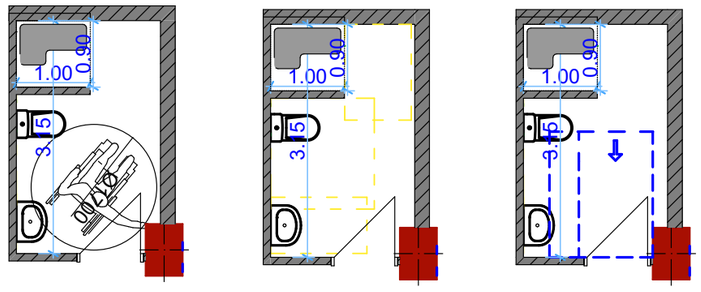

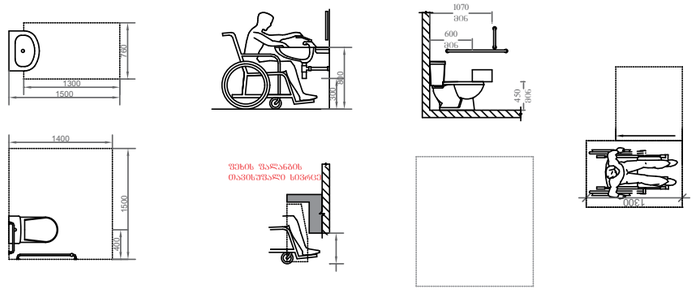

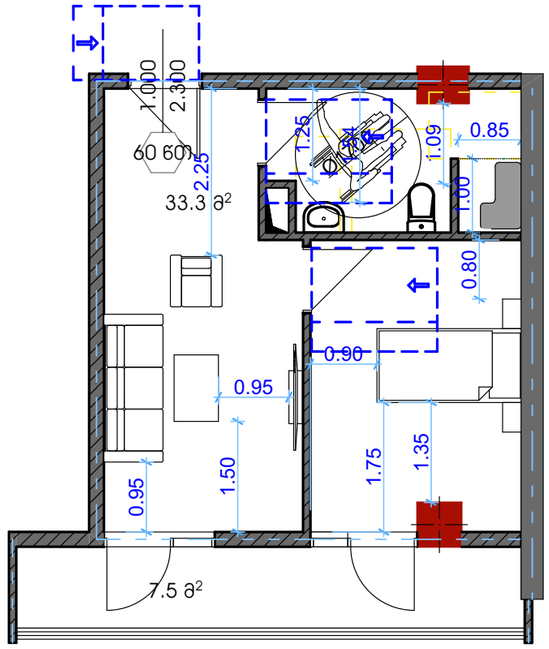

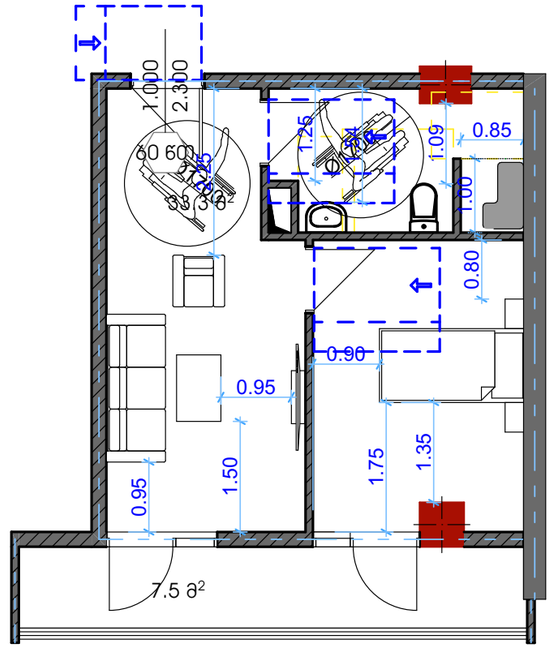

ტიპი-ბ ბინა N:4	

ტიპი-ბ
ბინა N:4

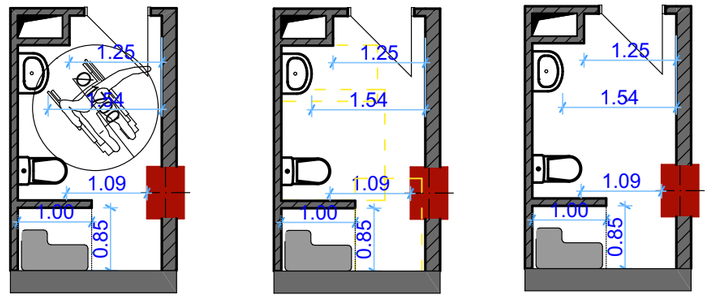

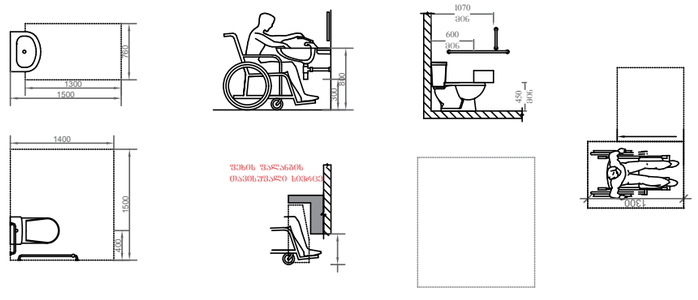

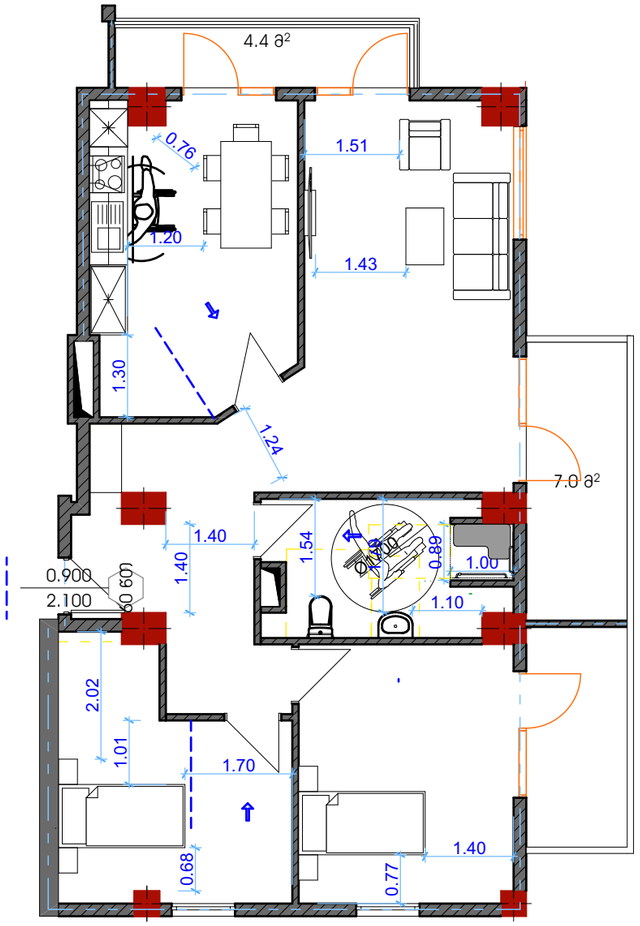

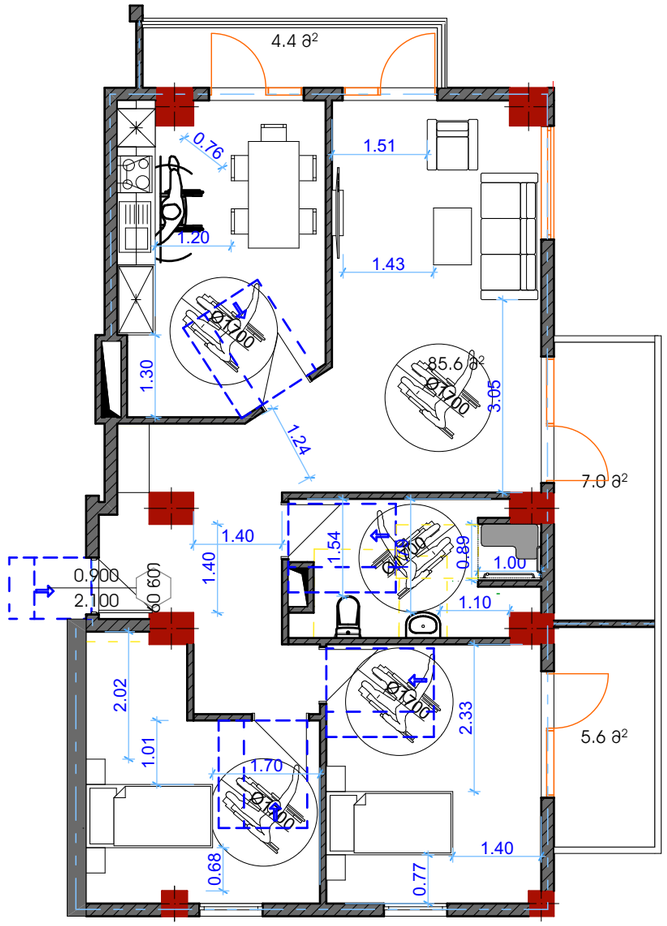

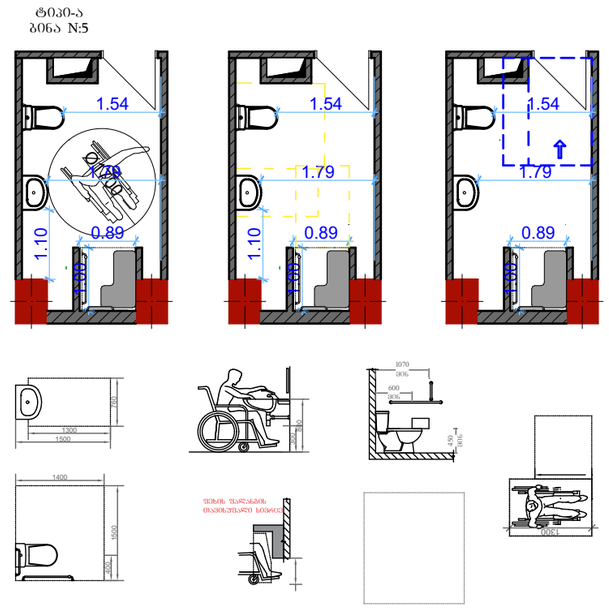

ტიპი-ა ბინა N:5	

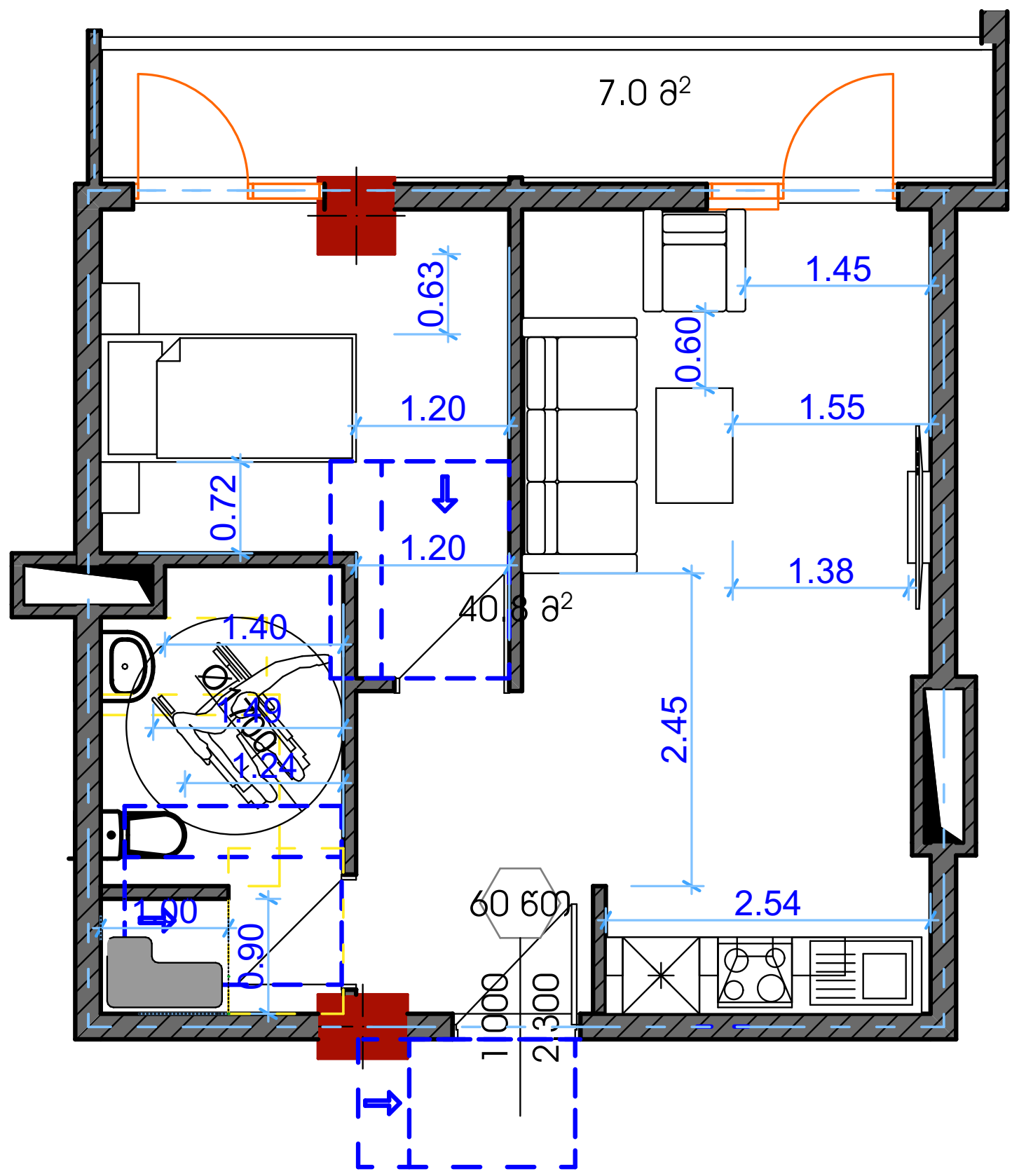

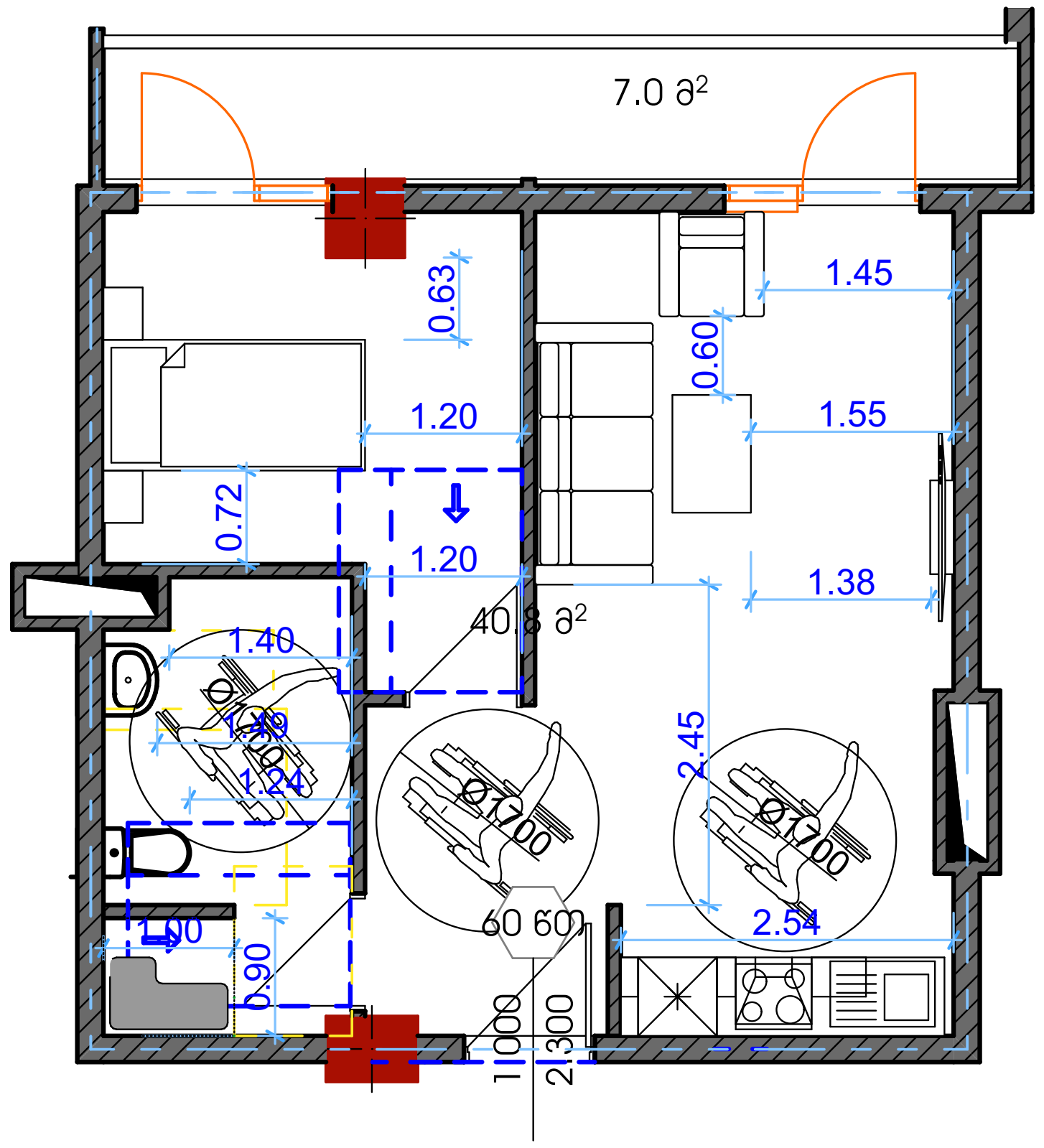

ტიპი-ბ
ბინა N:6

ტიპი-ბ
ბინა N:6

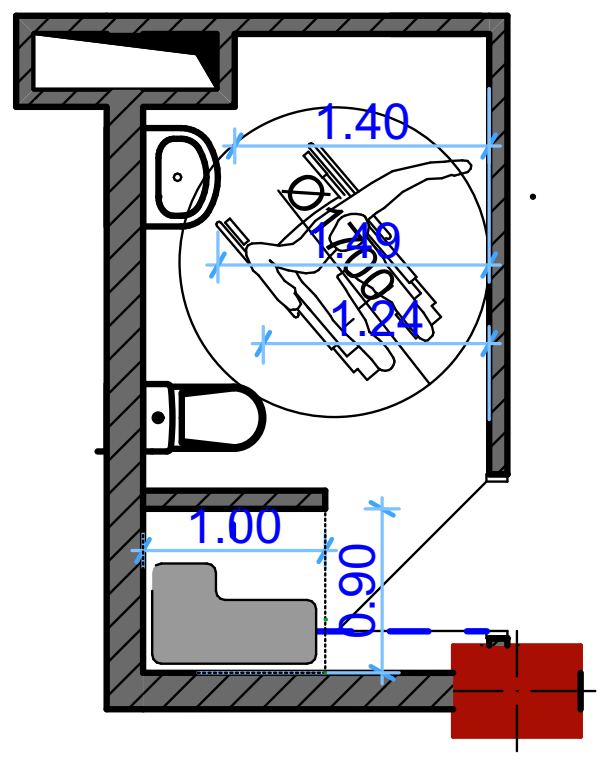

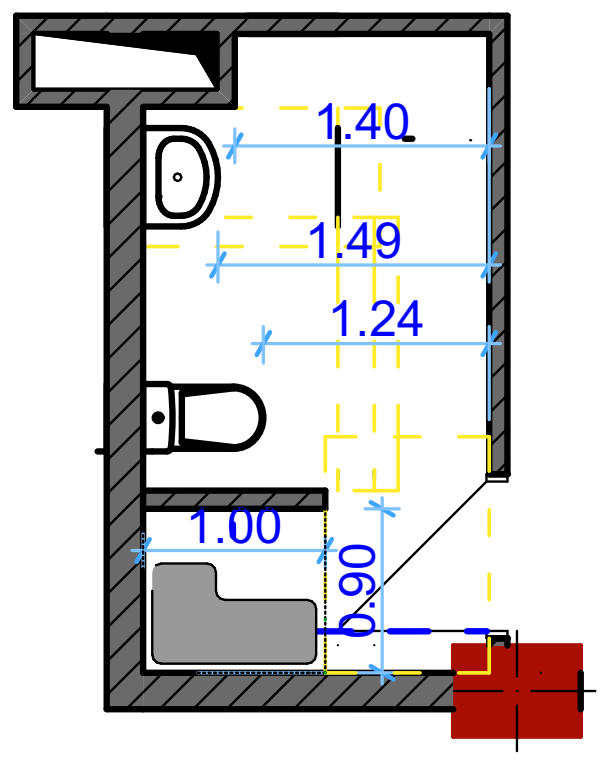

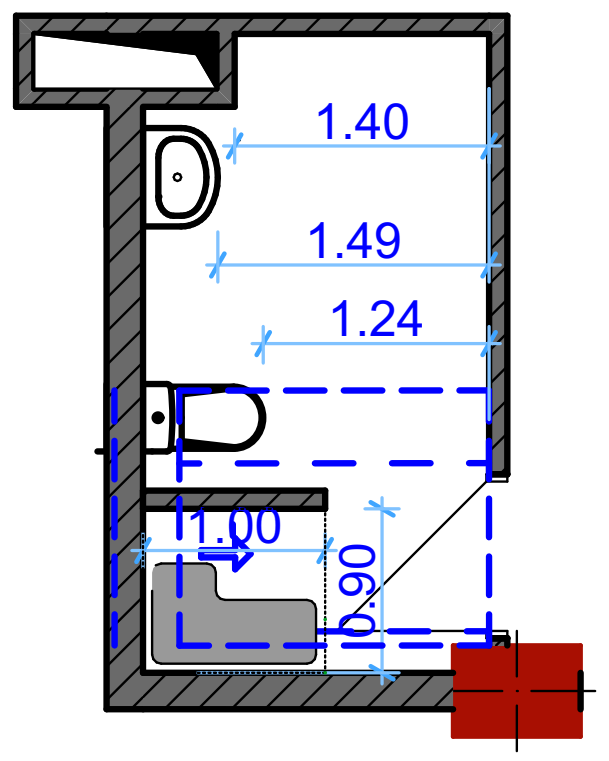

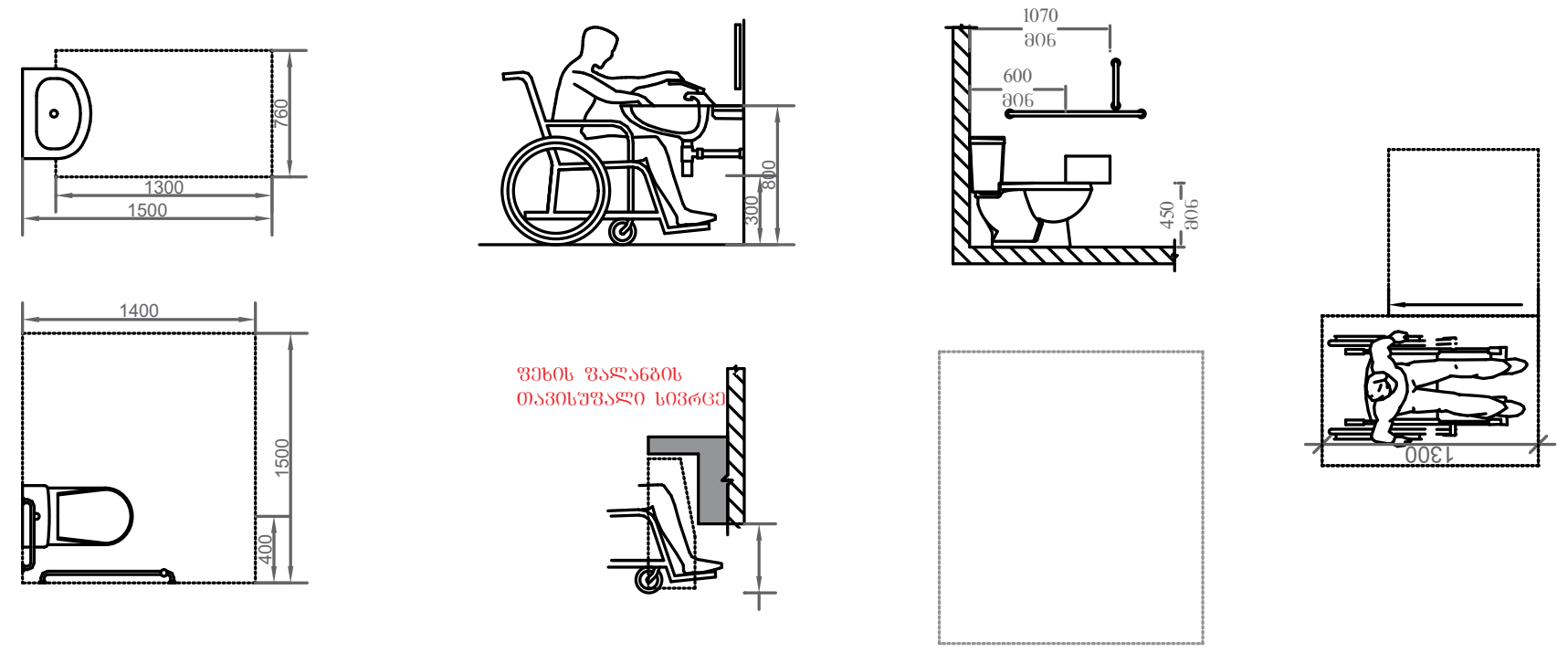

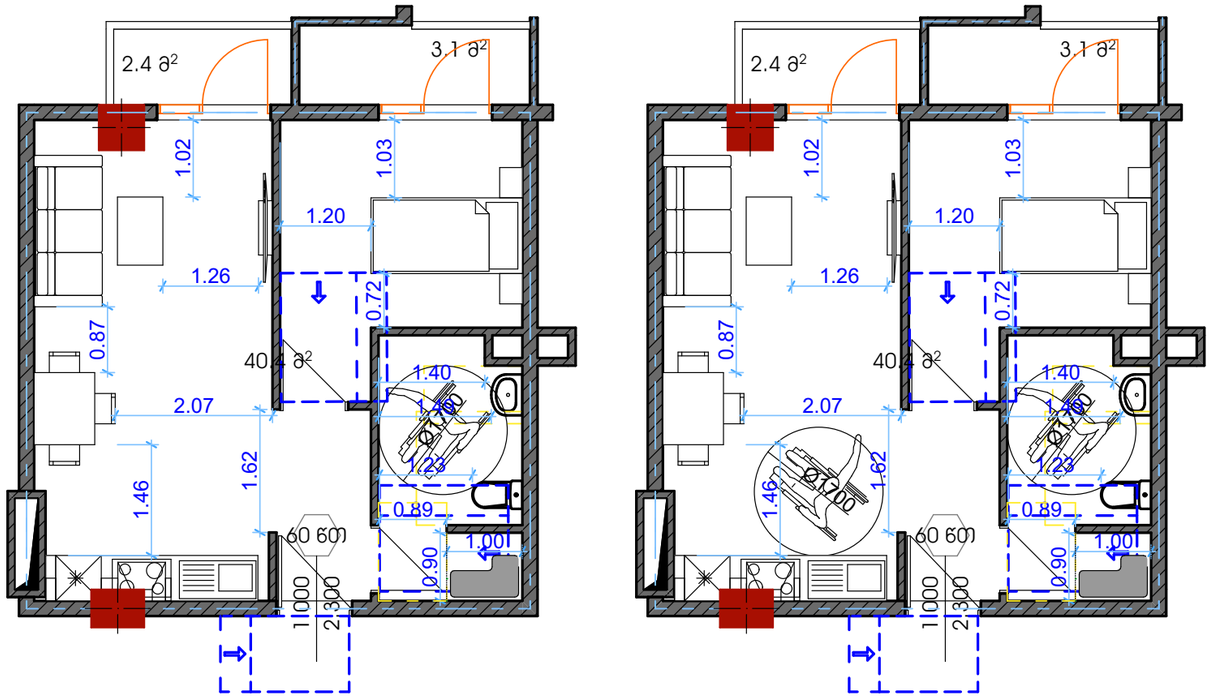

ტიპი-ბ
ბინა N:7

ტიპი-ბ
ბინა N:9

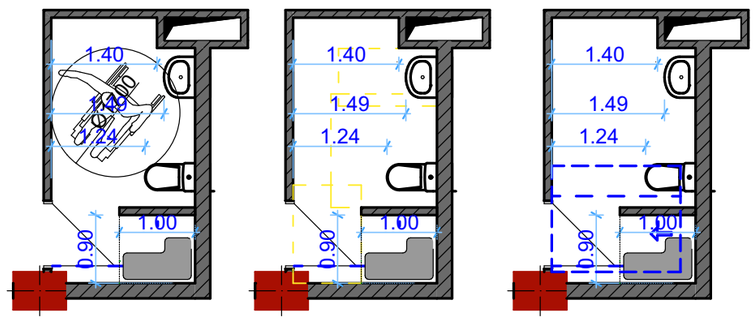

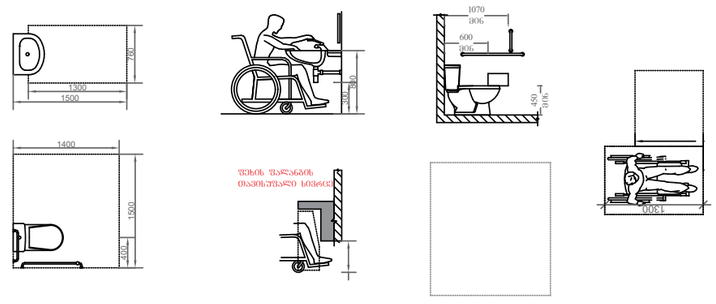

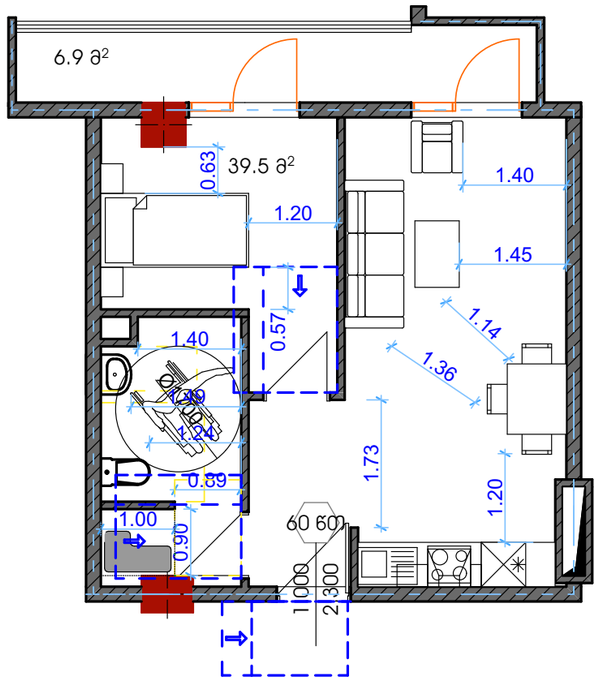

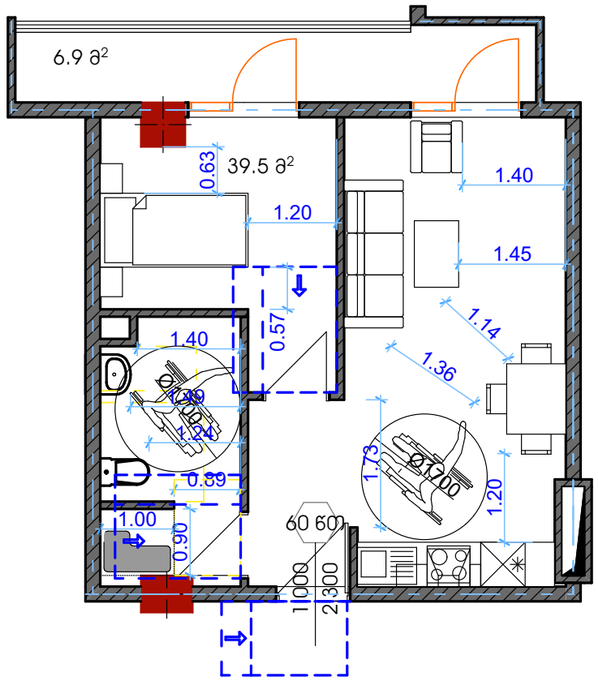

ტიპი-ბ
ბინა N:8

ტიპი-ბ
ბინა N:7

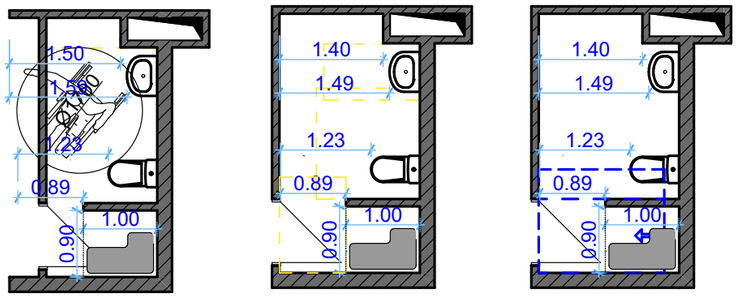

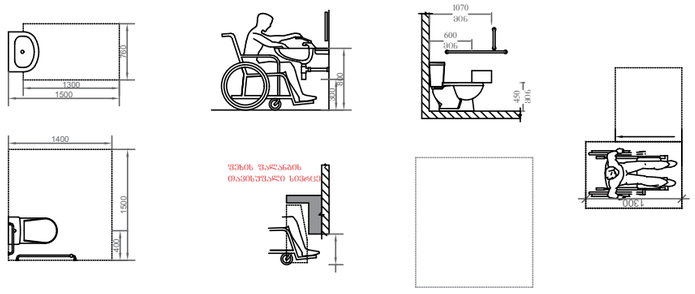

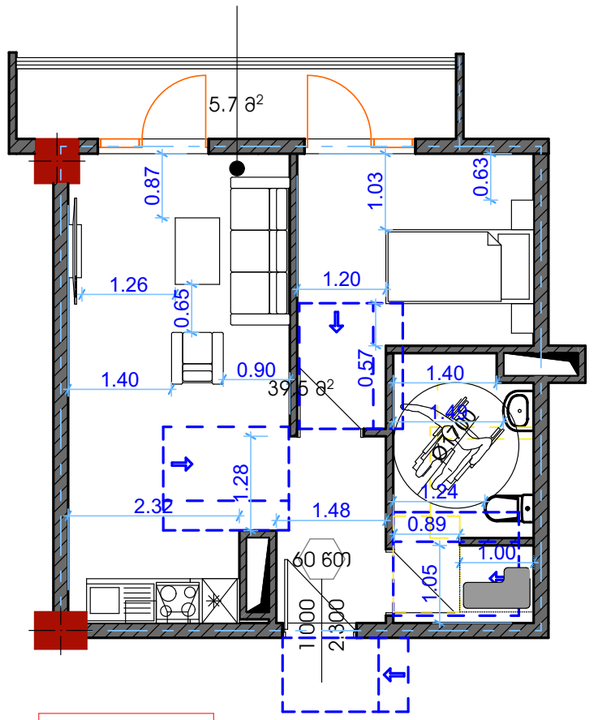

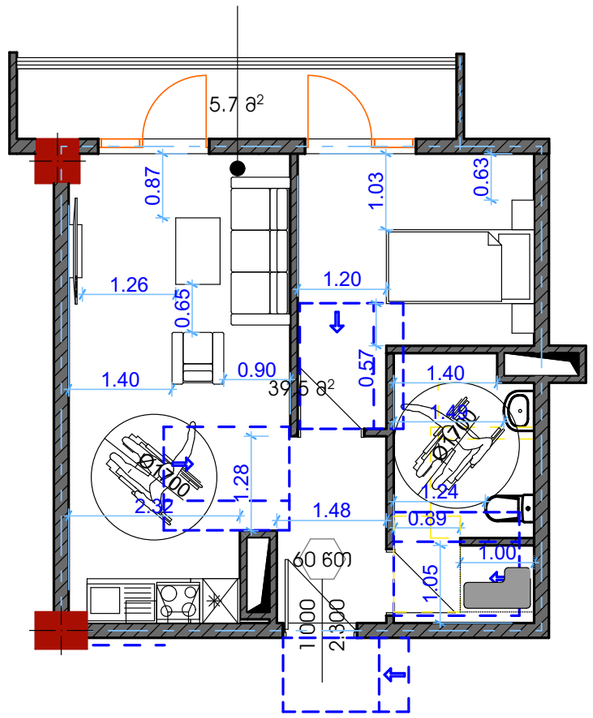

ტიპი-ბ
ბინა N:9

ტიპი-ბ
ბინა N:8

