ექსპერტიზის

ანგარიში

ქ. თბილისში, წინანდლის ქუჩა N9-ში, მაღალი სამედიცინო ტექნოლოგიების ცენტრი, საუნივერსიტეტო კლინიკის დაშენების პროექტის არქიტექტურული ნაწილების „ტექნიკური რეგლამენტის შენობა-ნაგებობის უსაფრთხოების წესების დამტკიცების თაობაზე“ საქართველოს მთავრობის 2016 წლის 28 იანვრის N41 დადგენილებასთან შესაბამისობის შესახებ

1. დამკვეთის მიერ მოწოდებული დოკუმენტაცია

დამკვეთის მიერ პროექტის არქიტექტურული ნაწილების ექსპერტიზის ჩატარების მიზნით წარმოდგენილი იქნა pdf ფაილად, ელექტრონული ვერსიის სახით, ქალაქ თბილისში, ქ. თბილისში, წინანდლის ქუჩა N9-ში, მაღალი სამედიცინო ტექნოლოგიების ცენტრი, საუნივერსიტეტო კლინიკის დაშენების შენობის დოკუმენტაციის შემადგენელი არქიტექტურული ნაწილი, შედგენილი ბატონი ლაშა ნარიმანიძეს მიერ.

2. პროექტის აღწერილობა, დაგეგმარების საფუძველი და მიზნები:

საპროექტო ობიექტი, მაღალი სამედიცინო ტექნოლოგიების ცენტრი, საუნივერსიტეტო კლინიკა მდებარაობს ქ. თბილისი წინადლის ქუჩა 9, არსებული შენობა-ნაგებობა წარმოადგენს თერთმეტ სართულიან შენობას და გადახურვის ფილა მთავრდება +36,30 მ-ზე, ამავე ნიშნულზე გადახურვის ფილაზე „1-5“ და „ა-ე“ ღერძებში მოეწყობა მსუბუქი კონსტრუქციის დაშენება (სასწავლო ოთახების), რომელიც იქნება შემოსილი (როგორც კედლები, ისე გადახურვის ფილა) სენდვიჩპანელებით, დაშენების შიდა სივრცე გადაიტიხრება თაბაშირმუყაოს კედელებით, სადაც განთავსდება სასწავლო აუდიტორიები.

საპროექტო შენობაში უნდა მოეწყოს:

1. შენობა აღიჭურვება NFPA13-ის ან საქართველოში არსებული შესაბამისი სტანდარტის მიხედვით დამონტაჟებული ავტოსაშხეფი სისტემით;

2. სახანძრო მილდგარები განთავსდება NFPA14-ის ან საქართველოში აღიარებული სხვა სტანდარტების შესაბამისად;

3. შენობა აღიჭურვება კვამლაღმომჩენი სისტემით;

4. შენობა აღიჭურვება საგანგებო ხმოვანი განგაშის საკომუნიკაციო სისტემით, რომელიც დაგეგმარდება და დამონტაჟდება NFPA 72-ის ან საქართველოში აღიარებული სხვა სტანდარტის შესაბამისად;

5. ელექტრომომარაგება და განათება ხანძრის საკონტროლო ცენტრისთვის განიავებისა და ცეცხლის ავტომატური აღმომჩენი მოწყობილებები, ლიფტები, გასასვლელი ნიშნები, გასასვლელი საშუალების განათება, ლიფტის კაბინის განათება, საგანგებო ხმოვანი განგაშის საკომუნიკაციო სისტემები, ცეცხლის ავტომატურად აღმომჩენი სისტემები, სახანძრო განგაშის სისტემები, ელექტროენერგიაზე მომუშავე სახანძრო ტუმბოები (საქაჩები), უზრუნველყოფილი იქნება შესაბამისი სათადარიგო ელექტრომომარაგების სისტემებით - დიზელგენერატორის საშუალებით;

6. დერეფანი და კიბე განიავდება მექანიკური განიავების სისტემებით, ეს სისტემები იქნება ურთიერთ და სხვა სისტემებისგან დამოუკიდებელი.

3. დაგეგმარებისათვის გამოყენებული კანონმდებლობა:

- საქართველოს მთავრობის 2009 წლის 24 მარტის №57 დადგენილება „მშენებლობის ნებართვის გაცემის წესისა და სანებართვო პირობების შესახებ“;
- საქართველოს მთავრობის 2016 წლის 28 იანვარის №41 დადგენილებით დამტკიცებული ტექნიკური რეგლამენტი „შენობა-ნაგებობის უსაფრთხოების წესები“;
- საქართველოს მთავრობის 2017 წლის 6 თებერვლის №63 დადგენილება „მშენებლობის ნებართვის გაცემის წესისა და სანებართვო პირობების შესახებ“ საქართველოს მთავრობის 2009 წლის 24 მარტის №57 დადგენილებაში ცვლილებების შეტანის თაობაზე;

- საქართველოს მთავრობის 2017 წლის 6 თებერვლის N64 დადგენილება „ტექნიკური რეგლამენტის - „შენობა-ნაგებობის უსაფრთხოების წესების“ დამტკიცების თაობაზე“ საქართველოს მთავრობის 2016 წლის 28 იანვრის N41 დადგენილებაში ცვლილებების შეტანის შესახებ.
- საქართველოს მთავრობის 2017 წლის 20 ნოემბრის N498 დადგენილება „ტექნიკური რეგლამენტის - „შენობა-ნაგებობის უსაფრთხოების წესების“ დამტკიცების თაობაზე“ საქართველოს მთავრობის 2016 წლის 28 იანვრის N41 დადგენილებაში ცვლილებების შეტანის შესახებ.

4. ნორმატიულ-ტექნიკური დოკუმენტაცია, რის მიხედვითაც ჩატარდა ინსპექტირება

ინსპექტირების მეთოდები და პროცედურები - ობიექტის საპროექტო დოკუმენტაციის ან მისი ცალკეული ნაწილის ექსპერტიზა.

ექსპერტიზის შერულების პროცესში გამოყენებული იქნა:

საქართველოს მთავრობის 2019 წლის 31 მაისის №255 დადგენილება „მშენებლობის ნებართვის გაცემისა და შენობა-ნაგებობის ექსპლუატაციაში მიღების წესისა და პირობების შესახებ“;

საქართველოს მთავრობის 2016 წლის 28 იანვარის №41 დადგენილებით დამტკიცებული ტექნიკური რეგლამენტი „შენობა-ნაგებობის უსაფრთხოების წესები“;

საქართველოს მთავრობის 2020 წლის 4 დეკემბრის N732 დადგენილება ტექნიკური რეგლამენტი - „მისაწვდომობის ეროვნული სტანდარტები“-ს შესახებ ამოქმედდა 2021 წლის 1 მარტიდან;

საქართველოს მთავრობის 2017 წლის 6 თებერვლის N64 დადგენილება „ტექნიკური რეგლამენტის - „შენობა-ნაგებობის უსაფრთხოების წესების“ დამტკიცების თაობაზე“ საქართველოს მთავრობის 2016 წლის 28 იანვრის N41 დადგენილებაში ცვლილებების შეტანის შესახებ;

საქართველოს მთავრობის 2020 წლის 9 დეკემბრის N737 დადგენილება „ტექნიკური რეგლამენტის - „შენობა-ნაგებობის უსაფრთხოების წესების“ დამტკიცების თაობაზე“ საქართველოს მთავრობის 2016 წლის 28 იანვრის N41 დადგენილებაში ცვლილებების შეტანის შესახებ.

5. კვლევითი ნაწილი

ექსპერტის მიერ ქ. თბილისში, წინანდლის ქუჩა N9-ში, მაღალი სამედიცინო ტექნოლოგიების ცენტრი, საუნივერსიტეტო კლინიკის დაშენების არქიტექტურული პროექტის ნაწილების შესაბამისობა შეფასდა „მშენებლობის ნებართვის გაცემის წესისა და სანებართვო პირობების შესახებ“ საქართველოს მთავრობის 2009 წლის 24 მარტის N57 დადგენილებაში ცვლილებების შეტანის თაობაზე საქართველოს მთავრობის 2017 წლის 6 თებერვლის N63 დადგენილებით გათვალისწინებული შემდეგი საკითხები:

6. დაკავებულობებისა და დაკავებულობის დატვირთვის შეფასება

პროექტი ითვალისწინებს საპროექტო შენობაში განსათავსებელი თითოეული ტიპის დაკავებულობისთვის შენობა-ნაგებობებისთვის უსაფრთხოების წესებით განსაზღვრულ ყველა დეტალურ მოთხოვნას, დაკავებულობები არის კლასიფიცირე ბული მე-3 თავის მიხედვით და შეესაბამება წესების **302-ე** ქვეთავს.

პროექტში გამოყენებულია საქმიანი ჯგუფი **(სქ)** და დამხმარე და სხვადასხვა დანიშნულების ჯგუფი **(დს)** დაკავებულობები, კერძოდ:

1. **საქმიანი ჯგუფი სქ** - ჯგუფი სქ (აუდიტორიები ##1÷15 +36.30 მ ნიშნულზე) - წესების **304.1 ქვეთავის** მიხედვით მოიცავს:
   - ამბულატორიულ კლინიკებს;
   - ამბულატორიულ სამედიცინო დაწესებულებებს;
   - ბანკებს;
   - პროფესიულ მომსახურეობებს (არქიტექტორების, ადვოკატების, სტომატოლოგების, ექიმების, ინჟინრებისა და სხვ.);
   - მშრალი წმენდას და სამრეცხაოებს: მიღება-ჩაბარების პუნქტებს და თვითმომსახურებას;
   - საფოსტო განყოფილებებს.

   სქ დაკავებულობისთვის განსაზღვრულია დაკავებულობის დატვირთვის ფაქტორი - **9.3, 1004 ქვეთავის** და **1004.1.2 ცხრილის** მიხედვით.

2. **დამხმარე და სხვა დანიშნულების ჯგუფი დს** დაკავებულობა - (ლიფტის ტექნიკური ოთახები #1, #2, #3, #4 +36.70 მ ნიშნულზე), რაც შეესაბამება **წესების 312.1 ქვეთავს.**
   დს დაკავებულობისთვის განსაზღვრულია დაკავებულობის დატვირთვის ფაქტორი 27,9**– 1004 ქვეთავის და 1004.1.2 ცხრილის შესაბამისად.**

7. კონსტრუქციის ტიპების შეფასება.

შენიბა-ნაგებობის უსაფრთხოების წესების მიხედვით საპროექტო შენობისთვის გამოყენებული მასალების ცეცხლმედეგობის (განსაზღვრულია **721.1 ცხრილის** მიხედვით), შენობაში არსებული დაკავებულობის საფუძველზე და შენობის საპროექტო სიმაღლიდან გამომდინარე შენობისთვის განსაზღვრულია **I-A** კონსტრუქციის ტიპი.
პროექტის კვლევის საფუძველზე დადგინდა, რომ საპროექტო შენობის ელემენტები (გარე და შიგა მზიდი კედლები, სართულშუა და სახურავი) აკმაყოფილებს **601 ქვეთავს და 601 ცხრილის** მოთხოვნებს და შეესაბამება **I-A** კონსტრუქციის ტიპისთვის მოთხოვნილ ცეცხლმედეგობის ხარისხს.
გარე კედლების ცეცხლმედეგობის ხარისხი აკმაყოფილებს წესების **602 ცხრილში** განსაზღვრულ მინიმუმს ხანძარსაწინააღმდეგო და გარე კედლების სამშენებლო მასალიდან გამომდინარე, რაც ქვემოთ უფრო დეტალურად იქნება აღწერილი.

8. სიმაღლისა და ფართობის შეფასება.

503 ცხრილის მიხედვით, საპროექტო შენობაში არსებული დაკავებულობების და კონსტრუქციული **I-A** ტიპის მიხედვით დადგენილია შენობის დასაშვები სართულიანობა, სიმაღლე და ფართობი.
შენობის თითოეული სივრცე დაყოფილია დაკავებულობების მიხედვით. თითოეულ სართულზე დაკავებულობების ფართობის ჯამური მაჩვენებელი გასასვლელი საშუალებების ფართობებთან და სხვა ელემენტებთან ერთად არ ცდება **503 ცხრილში** მითითებულ სართულების ფართობთან დაკავშირებულ ზღვრებს.
შენობის სიმაღლე მიწის დონიდან შეადგენს 42,30 მეტრს, ხოლო შენობის საპროექტო დაკავებული იატაკი მდებარეობს სახანძრო მანქანის მისადგომი ყველაზე დაბალი დონიდან +36,30 მ-ზე, ანუ 23.00 მ-ზე მაღლა და შესაბამისად, „*წესების*“ განმარტების მიხედვით საპროექტო შენობა არის მაღლივი.
საპროექტო შენობის სიმაღლე, სართულიანობა და ფართობი შესაბამისობაშია შერჩეულ კონსტრუქციულ ტიპთან და აკმაყოფილებს **„*წესების*“503 ცხრილის** მოთხოვნებს.

9. გასასვლელების, გასასვლელთან მისადგომების, გასავლელებისა და შენობიდან გამოსასვლელების შეფასება.

გასასვლელების სისტემაში შემავალი სამივე ელემენტის (გასასვლელთან მისადგომი, გასასვლელი, შენობიდან გამოსასვლელი) ანალიზი განხორციელდა შენობის თითოეული სართულის დაკავებულობის დატვირთვის,

გასასვლელამდე სავალი მანძილის, დერეფნებთან დაკავშირებული შეზღუდვების და გასასვლელის კომპონენტების ზომების საფუძველზე მე-10 თავის შესაბამისად.
წესების **მე-10 თავის 1021.2 ქვეთავის და 1021.2(2) ცხრილიდან** გამომდინარე შენობას ემსახურება ორი გზა-კიბე.

გასასვლელები განაწილებულია შემდეგნაირად:
+36,30 მ ნიშნულზე განთავსებულ საქმიანი **სქ** და დამხმარე და სხვადასხვა დაკავებულობების **დს** ჯგუფებს, დაკავებულობის დატვირთვიდან (34) და წესების **1021.2(2)** ცხრილიდან გამომდინარე ემსახურება ორი გასასვლელი - ორი გზა-კიბე, რომლებიც შემოზღუდულია ორსაათიანი ცეცხლმედეგობის შემომზღუდავებით **(1009.3.1.2 ქვეთავი), ასევე** აკმაყოფილებს **1005.3.2 ქვეთავის** მოთხოვნებს და წესების შესაბამისი საფეხმავლო ბილიკის გავლით უკავშირდება საზოგადოებრივ ზონას - ქუჩას.
გასასვლელთან მისადგომი მაქსიმალური სავალი მანძილი არ აღემატება 28.00 მ-ს.
შენობის თითოეული სართულის დაკავებულობის დატვირთვის, გასასვლელამდე სავალი მანძილის და გასასვლელის კომპონენტების ზომები გათვალისწინებულია **მე-10 თავის** შესაბამისად.
სართულიდან სახურავის ზედაპირზე მოხვედრა შესაძლებელია გზა-კარის მეშვეობით.

ვინაიდან არსებული შენობა არის მაღლივი და ორი გზა-კიბე ემსახურება, აქედან გამომდინარე ორივე გზა-კიბე დანარჩენი სივცეებისგან შემოზრუდულია 2 საათიანი ცეცხლმედეგობის შემომზღუდავებით. გზა-კიბის შემომზღუდავებში მდებარე ღიობები დაცულია 90 წთ ცეცხლმედეგობის ხარისხის მქონე კარის ანაწყობებით, რაც აკმაყოფილებს **716.5 ცხრილის** მოთხოვნებს.
შიგა გასასვლელის გზა-კიბეები აკმაყოფილებს წესების **403.5.1 ქვეთავის** მოთხოვნებს შიგა გასასვლელის გზა-კიბეების დაშორებასთან დაკავშირებით და **403.5.4 ქვეთავის** მოთხოვნებს გასასვლელების კვამლგაუმტარ შემოზღუდვასთან დაკავშირებით. შიგა გასასვლელის გზა-კიბეები ერთმანეთისგან დაშორებულია 9 მეტრზე მეტი მანძილით.

თავშესაფრის ფართობი მოწყობილია +36,30 მ ნიშნულზე მოწყობილ კიბის ბაქანზე.

პროექტის მიხედვით ვინაიდან საპროექტო სართული აღჭურვილია ავტოსაშხეფი სისტემით, **წესების 1016 ქვეთავისა და 1016** ცხრილის მიხედვით გასასვლელთან მისადგომი მაქსიმალური სავალი მანძილი დაშვებულია: **სქ**-თვის 90 მეტრი, ხოლო **დს**-სთვის 120 მ, რაც პროექტში დაცულია.

10. გზა-კიბეებისა და სხვა გასასვლელის საშუალებების გამტარუნარიანობების შეფასება.

გასასვლელი და გასასვლელთან მისადგომი გზა-კიბეები მოწყობილია **1009 ქვეთავის** შესაბამისად.
გზა-კიბეების სიგანე განსაზღვრულია **1009.4 ქვეთავის** და შენობის სართულზე მაქსიმალური დაკავებულობის დატვირთვის მიხედვით, გზა-კიბეების გამტარუნარიანობის გამოსათვლელად გამოყენებულია **1005.3.1. ქვეთავში** განსაზღვრული ფაქტორი (**7.6**). პროექტის მიხედვით გათვალისწინებულია 1.20 მ და 1.10 მ სიგანის გზა-კიბეები. კიბეებზე სავალი ზედაპირის ღია მხარეს მოწყობილია მოაჯირები **1013 ქვეთავის** შესაბამისად, ხოლო კედლის მხარეს სახელურები **1012 ქვეთავის** მოთხოვნათა დაცვით. სწორად არის განსაზღვრული საფეხურების შუბლის სიმაღლე და თარაზული ზედაპირის სიღრმე, რაც აკმაყოფილებს **1009.7.2 ქვეთავის** მოთხოვნებს. გზა-კიბეების ბაქნების ზომები შეესაბამება **1009.8 ქვეთავის** მოთხოვნებს;
გასასვლელების სისტემაში შემავალი დერეფნები მოწყობილია **1018 ქვეთავის** შესაბამისად და აკამყოფილებს ყველა აუცილებელ მოთხოვნას. დერეფნის მინიმალური სიგანე განსაზღვრულია **1018.2 ქვეთავის** და თითოეულ სართულზე დაკავებულობის დატვირთვის ჯამური მაჩვენებლის მიხედვით. დერეფნების გამტარუნარიანობის გამოსათვლელად გამოყენებულია **1005.3.2. ქვეთავში** განსაზღვრული ფაქტორი (**5.1 მმ**). პროექტის მიხედვით გათვალისწინებულია მოთხოვნილ 1,60 მ სიგანის, რაც შეესაბამება **1018.2 ცხრილის** მოთხოვნებს.

გზა-კარების მინიმალური სიგანე განსაზღვრული არის **1008.1.1** პუქნტის შესაბამისად, რომლის მიხევდით, თითოეული კარის ღიობის მინიმალური თავისუფალი სიგანე უნდა შეესაბამებოდეს დაკავებულობის დატვირთვას. გზა-კარების გამტარუნარიანობის გამოსათვლელად გამოყენებულია **1005.3.2. ქვეთავში** განსაზღვრული ფაქტორი (5.1 მმ). თითოეულ ოთახში, ასევე სართულზე მთლიანად საერთო დაკავებულობის დატვირთვისა და გასასვლელი საშუალების გამტარუნარიანობის კოეფიციენტის (5.1) ნამრავლით მიღებულია გაცილებით ნაკლები სიგანე, ვიდრე გათვალისწინებულია საპროექტო დოკუმენტაციით. შესაბამისად, შენობაში არსებული ყველა გზა-კარი აკმაყოფილებს **1008.1.1 ქვეთავის** მოთხოვნას.

11. მისაწვდომობის შეფასება

მე-11-ე თავის მიხედვით, გათვალისწინებულია მისაწვდომი შესასვლელი, რომლებიც უზრუნველყოფს შეზღუდული შესაძლებლობების მქონე პირების მისაწვდომობას +36,30 მ ნიშნულზე. ვინაიდან საპროექტო სართულზე არ ამოდის ლიფტი, შშმპ მოხვედრა აღნიშნულ დონეზე შესაძლებელია დახრილად მოძრავი ბაქნით.
შენობის ყველა დაკავებულობა არის მისაწვდომი, მათში მოხვედრა შესაძლებელია მისაწვდომი კარებით.
მოწყობილია მისაწვდომი ტუალეტები შშმ პირთათვის, რაც აკმაყოფილებს **1109.2 ქვეთავის** მოთხოვნებს.

სწორად არის განსაზღვრული მისაწვდომი სვლაგეზი და აკმაყოფილებს **1104 ქვეთავის** მოთხოვნებს;
ყველა კარი, რომელიც გასასვლელი საშუალების ნაწილია, არის მისაწვდომი.
შშმ პირთა გადაადგილება საზოგადოებრივი სივრციდან შენობამდე და პირიქით შესაძლებელია დაუბრკოლებლად.

12. გარე კედლებისადმი მოთხოვნების შეფასება

საპროექტო შენობის გარე კედლების ყველა კომპონენტი, კერძოდ, გარე კედლების ღიობების მაქსიმალური ფართობი, ხანძარსაწინააღმდეგო მანძილი და ღიობების დაცვის ხარისხი, განსაზღვრულია **705 ქვეთავის** მიხედვით და შეესაბამება **705.8** ცხრილს. მოცემულ პროექტში ხანძარსაწინააღმდეგო მანძილის და **602 ცხრილის** მიხედვით, გარე კედლებს ხანძარსაწინააღმდეგო მანძილიდან (9 მ-ზე მეტი) და დაკავებულობიდან გამომდინარე არ მოეთხოვება ცეცხლმედეგობის ხარისხის კედლების მოწყობა (სენდვიჩპანელები).
გარე კედლებში ჩასმული ღიობის ცეცხლისაგან დამცავი ანაწყობები (კარები, ფანჯრები) აკმაყოფილებს წესების **705.8 ცხრილის** მოთხოვნებს ფართობისა და ცეცხლმედეგობის ხარისხის მიხედვით, ასევე **705.8.5 ქვეთავის** მოთხოვნებს ღიობების შვეულ გამიჯვნასთან დაკავშირებით.

13. სახურავის ანაწყობების შეფასება

სახურავის კონსტრუქცია და არაძირითადი ნაწილების ცეცხლმედეგობის ხარისხი განსაზღვრულია **601 ცხრილის** მიხედვით, კონსტრუქციის ტიპის შესაბამისად. შენობის გადახურვის ტიპი არის ბრტყელი (ქანობი მინ. 2%), გადახურვის ფილა წარმოადგენს გადახურვის სენდვიჩპანელლს. სახურავის ბურულის ხანძრის კლასიფიკაცია, კონსტრუქციული ანაწყობების მიხედვით ეკუთვნის B კლასს (**ცხრილი 1505.1ა**)
„**1505.3 B კლასის სახურავის ანაწყობები. B** კლასის სახურავის ანაწყობებად ითვლება ის ანაწყობები, რომლებიც ტესტირების დროს უძლებს ზომიერი ცეცხლის ზემოქმედებას.“ მაგრამ ტერიტორის საზღვრების სიშორიდა გამომდინარე, სახურავი მოეწყობა **C** კლასის - სუსტი ცეცხლგამძლეობისა.

14. ცეცხლმედეგობის ხარისხიანი მოთხოვნილი გამმიჯნავების შეფასება

საპროექტო შენობის თითოეული დაკავებულობა ინდივიდუალურად არის კლასიფიცირებული წესების **508 ქვეთავის** შესაბამისად. პროექტში წარმოდგენილია დაკავებულობები **სქ** და **დს** ჯგუფების სახით.
კონსტრუქციის ტიპიდან **(I-A)** გამომდინარე შენობის ყველა იატაკის კონსტრუქციას უნდა ჰქონდეს 2 საათიანი ცეცხლმედეგობის ხარისხი (601 ცხრილი), რაც პროექტით გათვალისწინებულია და დაკავებულობების შესაბამისად აუცილებელი გამიჯვნებიც **508.4 ცხრილის** მოთხოვნებს.
დერეფნებს **1018 ქვეთავსა** და **1018.1 ცხრილის** მიხედვით მოეთხოვებათ ½ საათიანი ცეცხლმედეგობის ხარისხი, ვინაიდან შენობა აღჭურვილია ავტოსაშხეფი სისტემით.
გასასვლელთან მისადგომი გზა-კიბეების შემომზღუდავი კედლების ცეცხლმედეგობის ხარისხი 2 საათიანია **1009.3.1.2 ქვეპუნქტის** შესაბამისად. აღნიშნულ კედლებში მოწყობილია 90 წუთიანი ცეცხლმედეგობის

თვითიკეტებადი კარები, რაც აკმაყოფილებს **1009.3.1.2 ქვეთავის, 1009.3.1.4 ქვეთავის და 716.5 ცხრილის** მოთხოვნებს;
შენობაში არსებული შახტების (საჰაერო და საკომუნიკაციო) შემომზღუდავების ცეცხლმედეგობის ხარისხი არის 2 საათიანი, რაც შეესაბამება **713.4 ქვეთავის** მოთხოვნებს.

15. ხანძრისაგან დაცვის სისტემების შეფასება.

- სართული მთლიანად აღჭურვილია ავტოსაშხეფი სისტემით **903.3.1.1, 903.3.2 ქვეთვების** მიხედვით.
- დერეფანში (რადგან კიბის უჯრედში კვამლმა არ უნდა შეაღწიოს, და ხანძრის დროს კიბეზე მოხვედრა თვითიკეტებადის კარით მოხვედრა უნდა იყოს შესაძლებელი) გათვალისწინებულია III კლასის სახანძრო მილდგარის სისტემის მოწყობა, მილდგარის სახელოს მისაერთებელი ისეა განლაგებული დერეფანში, რომ სართულის ყველა ნაწილი ექცევა 30 მ სიგრძის სახელოზე მიმაგრებული თავაკიდან 9.0 მ-ის საზღვრებში, რომელიც შეესაბამება წესების **905.3.1-ის ქვეთავის** მოთხოვნებს.
  - შენობაში გათვალისწინებულია სახანძრო განგაშის და ცეცხლაღმომჩენი სისტემები, კერძოდ:
  1) **907.2.6 ქვეთავის** მიხედვით საჭირო სახანძრო განგაშის ხელით სამართავი სისტემა, რომლის კოლოფი **907.4.2.1 ქვეთავის** თანახმად განთავსებულია თითოეული გასასვლელიდან 1,5 მ-ის ფარგლებში ისე, რომ მათთან მისასვლელი მანძილი 60 მ-ს არ აღემატება;
  2) **907.2.6.2 ქვეთავების** მიხედვით საჭირო კვამლის ავტომატური აღმომჩენები.
  სართულის ყველა დაკავებულობაში გათვალისწინებულია ხელის ცეცხლმაქრების განთავსება **906 ქვეთავის** შესაბამისად.
  - საპროექტო მიწის ნაკვეთის შესასვლელთან გათვალისწინებულია სახანძრო-სამაშველო სამსახურის მიერ გამოსაყენებელი მისაერთებლის მოწყობა, რაც მოთხოვნილია ***„წესების“*** **912 ქვეთავში.**

16. წყალსადენის სისტემის ფიქსირებული მოწყობილობების შეფასება

წყალსადენის სისტემები და ფიქსირებული მოწყობილობები დადგენილია დაკავებულობის ტიპის მიხედვით და აკმაყოფილებს მინიმალურ მოთხოვნებს წესების მე-16 თავის მიხედვით.

სქ და **დს** ჯგუფების დაკავებულობებში, განთავსებულ +36,30 მ ნიშნულზე წყალსადენის ფიქსირებული მოწყობილობების რაოდენობა განსაზღვრულია თითოეული დაკავებულობიდან გამომდინარე და პროექტით გათვალისწინებულია **1602.2 ქვეთავის** და **1602.1 ცხრილის** მიხედვით მოთხოვნილზე მეტი რაოდენობის მოწყობილობები.

17. განსაკუთრებული პირობები (დამატებითი)

1. საექსპერტო დასკვნა წარმოადგენს სანებართვო არქიტექტურული პროექტის, საქართველოს მთავრობის 2016 წლის 28 იანვრის №41 დადგენილებასთან ტექნიკურ რეგლამენტის – "შენობა-ნაგებობის უსაფრთხოების წესების“ დამტკიცების თაობაზე“ და ამ დადგენილებიდან გამომდინარე რეგულაციებთან შესაბამისობის შეფასებას და არ მოიცავს საქართველოს ტერიტორიაზე მოქმედ, საპროექტო-სამშენებლო სფეროში გამოყენებულ სხვა რაიმე დადგენილებასთან შესაბამისობის ანალიზს.
2. საექსპერტო დასკვნისთვის მოწოდებული დოკუმენტაციის სისწორეზე და რეალობასთან შესაბმისობაზე პასუხისმგებელია მომწოდებელი მხარე - არქიტექტორი ლაშა ნარიმანიძე.
3. საექსპერტო დასკვნაში გამოყენებული ტერმინები (დაკავებულობა, დაკავებულობის დატვირთვა, მისაწვდომობა და სხვა) შეესაბამება *წესებში* გამოყენებულ ტერმინებს და უნდა განიმარტოს აღნიშნული *წესების* მიხედვით. განუმარტავი ტერმინები საყოველთაოდ მიღებული მნიშვნელობით გამოიყენება.

მისაწვდომობის ეროვნული სტანდარტის შესაბამისი დოკუმენტაცია

პს "თბილისის სახელმწიფო სამედიცინო უნივერსიტეტისა და ინგოროყვას მაღალი სამედიცინო ტექნოლოგიების საუნივერსიტეტო კლინიკა"

ასრებული შენობის რეკონტრუქცია (მიშენება დაშენება)

ქ. თბილისი,წინანდლის ქუჩა №9 ნაკ3.01/301

ს.კ 01.17.13.001.066

საქართველოს მთავრობის 2016 წლის 28 იანვრის №41 დადგენილებასთან "ტექნიკური რეგლამენტის შენობა-ნაგებობის უსაფრთხოების წესების დამტკიცების თაობაზე" შესაბამისობის ანალიზი

თ.ჯინჭარაძე
tatiajincharadze27@gmail.com
მობ:599 730364

12.10.2021წ

დაშენების გეგმა ნიშნულზე 35.70 მ. 1-100

მისაწვდომი სვლა-გეზი

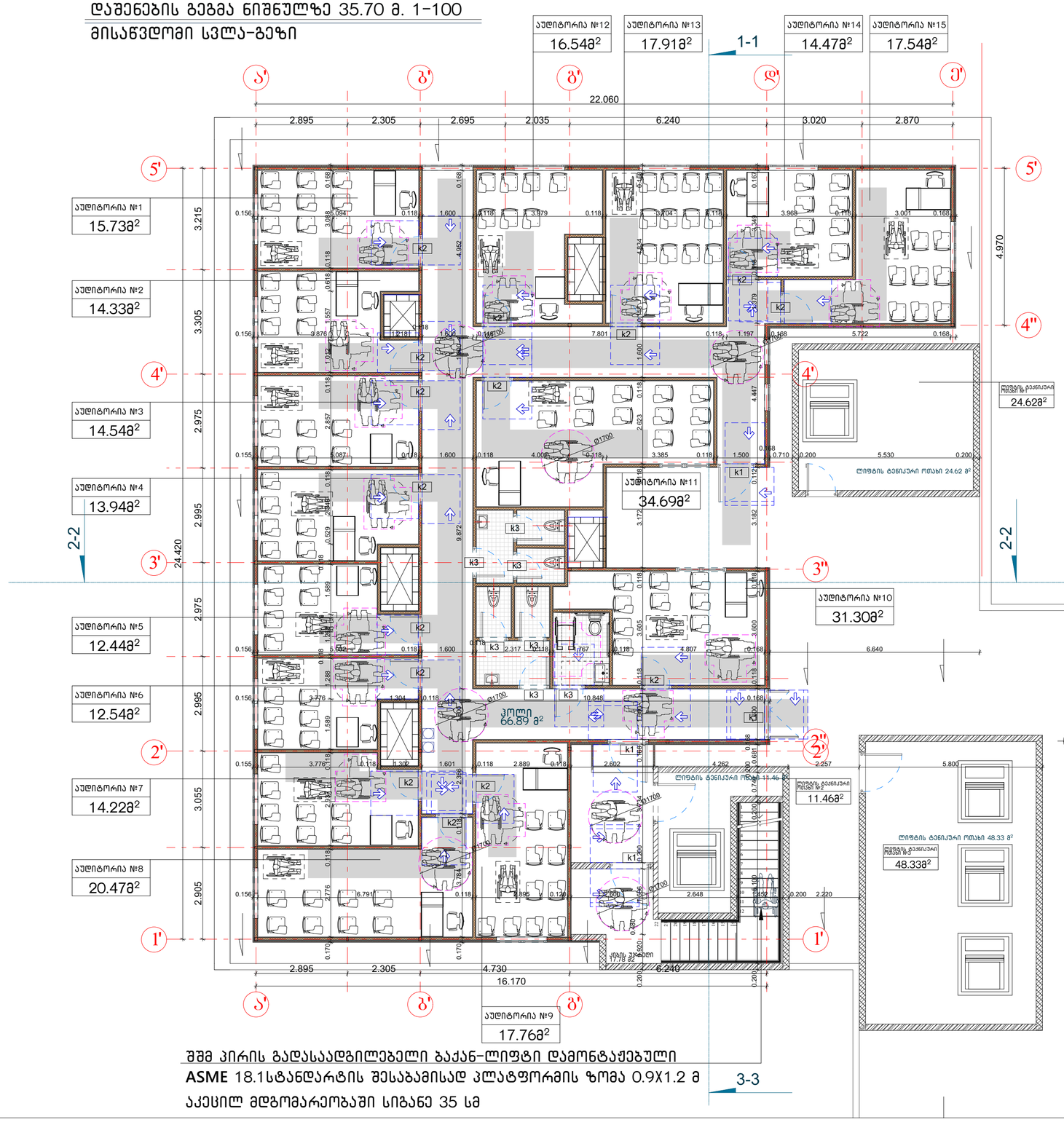

35.70

XI სართული (ი.მ.ნ. +35.70)
ს.ზ.ნ. +35.60

შშმ პირის გადასაადგილებელი ბაქან-ლიფტი დამონტაჟებული
ASME 18.1სტანდარტის შესაბამისად პლატფორმის ზომა 0.9X1.2 მ
აკეცილ მდგომარეობაში სიგანე 35 სმ

საპროექტო შენობაში გამოყენებული თავისუფალი სივრცეები კართან მანევრირებისთვის

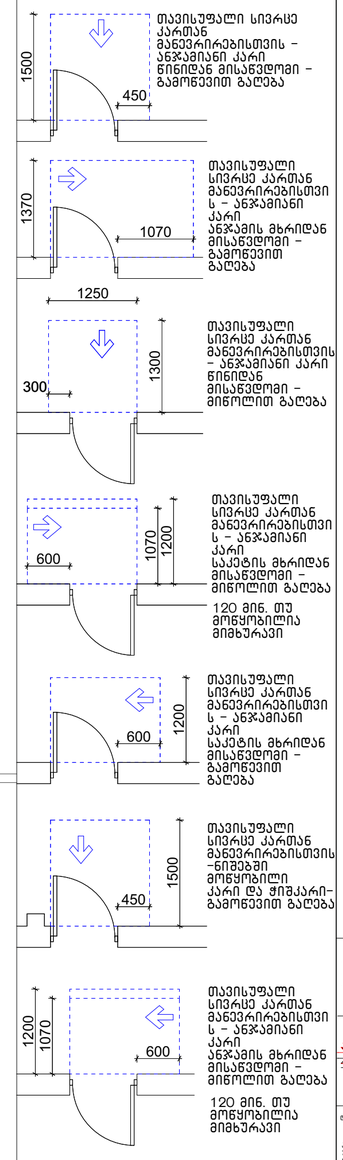

შენობაში გამოყენებული ბლოკები

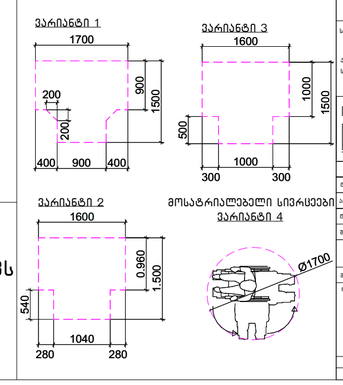

ზომათა	ხაზების №	პარტიის №	ზომის ერთ.
A-2			dwg

პირობითი აღნიშვნები	
	საკადასტრო ნომერი ხაზი
	ზონის მაჩვენებლის ხაზი
	ნაკვეთის მაჩვენებლის ხაზი
	კაბელი
	ჭარბლის მიმდინარეობის
+0.00 X.XX	ობიექტის მოსარკვევის ნიშნული
-0.00 X.XX	სანიტარული ზუმპარის ნიშნული

დასაბეჭდად წარმოდგენილია:

ეს "შპს ლიფტების სახელმწიფო საექსპერტო უწყებასთან შეთანხმებულია და ინფორმაციას მაუღლი საქართველოს ტექნიკური რეგლამენტის საშენებლო ნორმები"

შენიშვნა:

1. ნახაზზე ზომები მოცემულია სანტიმეტრებში;
2. ნახაზზე ზომა ცალსახად ზომებისთვის ზომისთვის ზომა ზომა ტოლია ნულის;

შემსრულებელი:
შპს " ჯამშენმშენის ცენტრი"
404409305

საპროექტო შენობა-ნაგებობის მასშტაბი:

2. შპს"ლიფტების სახელმწიფო ტექნიკური ინსპექციის ცენტრი" 211385767

შესრულებულია	გვარი	ხელმოწერა
არქიტექტორი	ბ. ნინორაშვილი	
კონსტრუქტორი	ლ. ნათრაშვილი	
ტექნიკოსი	ლ. ნათრაშვილი	
მენეჯერი		

არქიტექტურული ნაწილი

მასშტაბი 1:100	თარიღი 12/10/2021

ნახაზის საპროექტო ნომრები XI სართულის გეგმა	კონსტრუქციის	
	№	ცვლილ.	თარიღი
	1		
	2		
	3		
	4		
	5		
	6		
სტადია	ინდექსი	ფურცლების
გეგმა კონტური	ა-	ა-

შენიშვნა

. იატაკის ზედაპირები უნდა იყოს მდგრადი, მყარი, და არასასრიალო და უნდა შეესაბამებოდეს 302-ქვეთავს, იატაკის ზედაპირებზე დონის ცვლილება უნდა შეესაბამებოდეს 303-ე ქვეთავს

. ავტომატურად მოძრავი კარი უნდა შეესაბამებოდეს 404.3 ქვეთავის მოთხოვნებს

. საპროექტო დოკუმენტაციის ცვლილება ან მშენებლობის დროს განხორციელებული რაიმე სახის ცვლილება,რომელიც იქნება აღნიშნულ არქიტექტურულ პროექტთან შეუსაბამო, ავტომატურად გამოიწვევს წარმოდგენილი შეფასების გაუქმებას, ასევე გახდის არქიტექტურული პროექტის კორექტირებას და ახალი სამშენებლო ნებართვის მიღების აუცილებლობას.

"ა" ტიპის საუნივერსიტეტო სივრცეში არსებული მისაწვდომი ტუალეტი მ.1:50

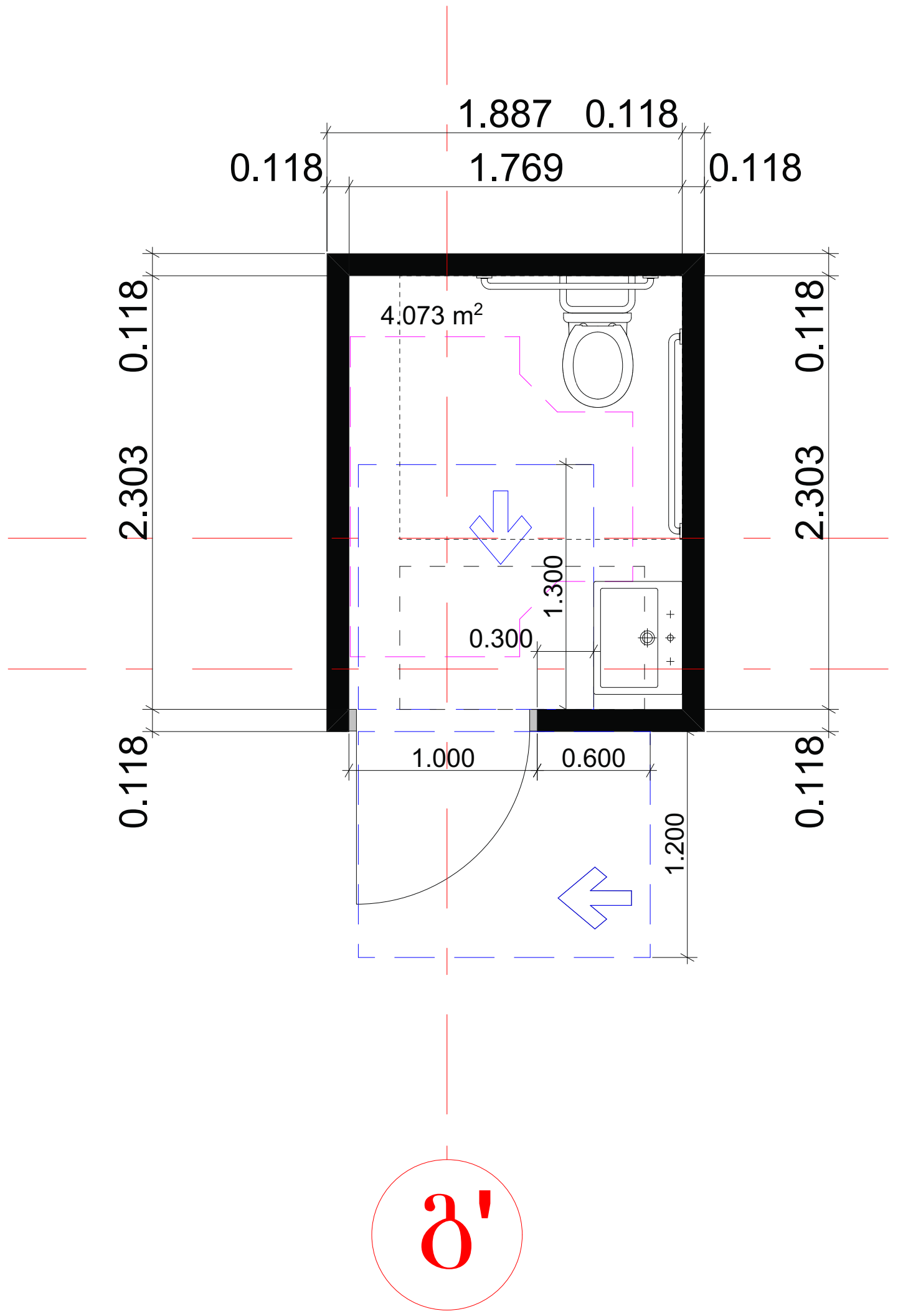

T ფორმის მოსატრიალებელი სივრცე არსებულ ერთეულში გამოყენებული ბლოკი 304.3.2.1(ა) ვარიანტი 1

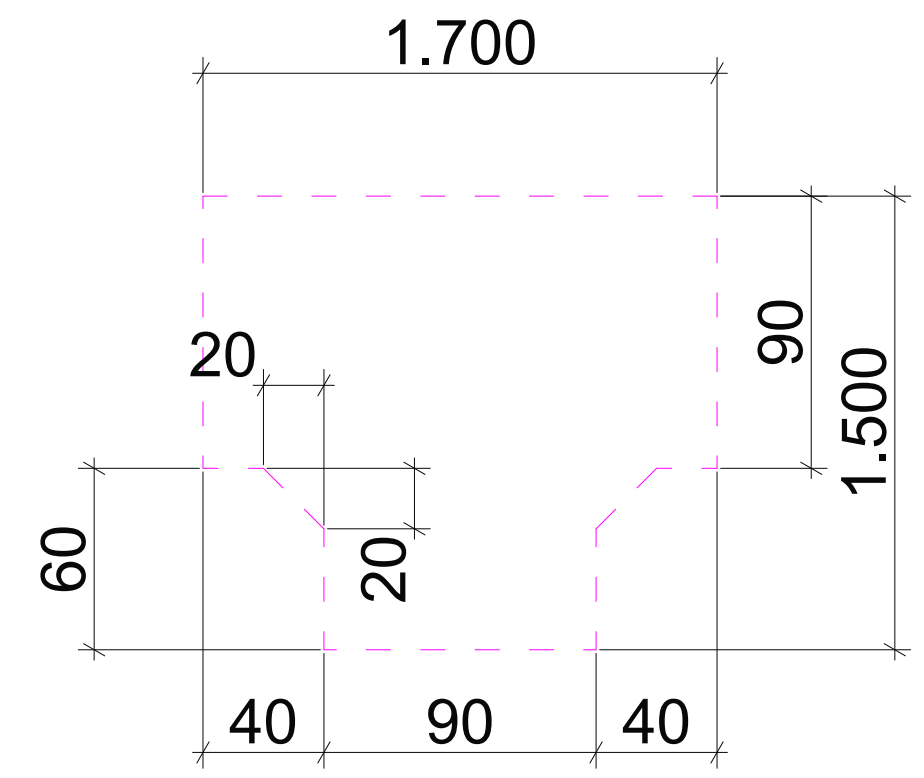

თავისუფალი სივრცე ფეხის ფალანგისთვის

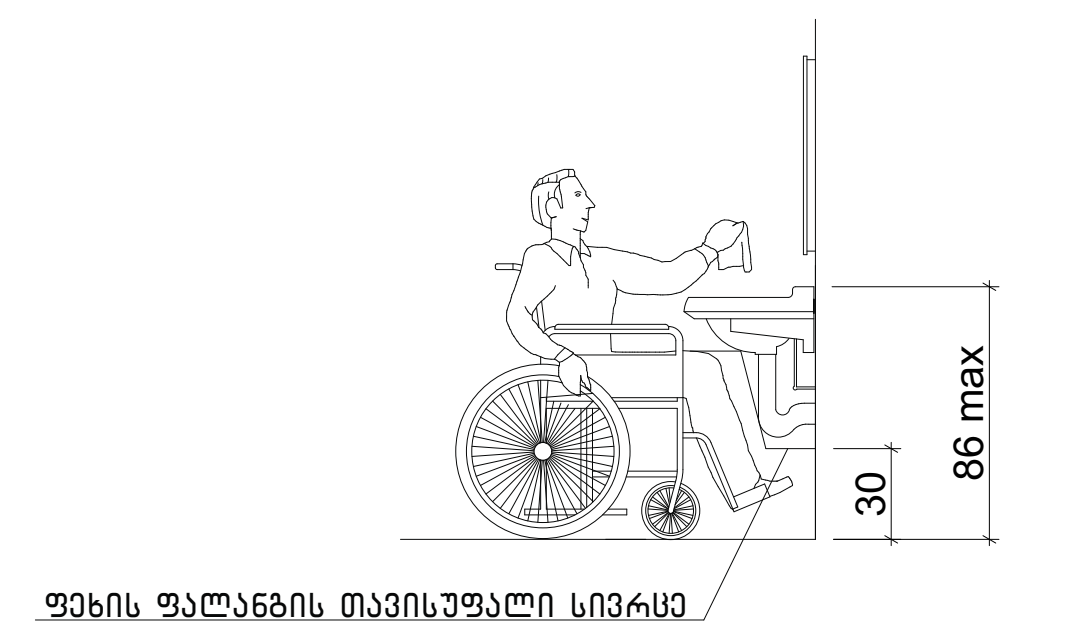

ხელსაბანის მდებარეობა



აბაზანის კაბინაზე მიწვდომა

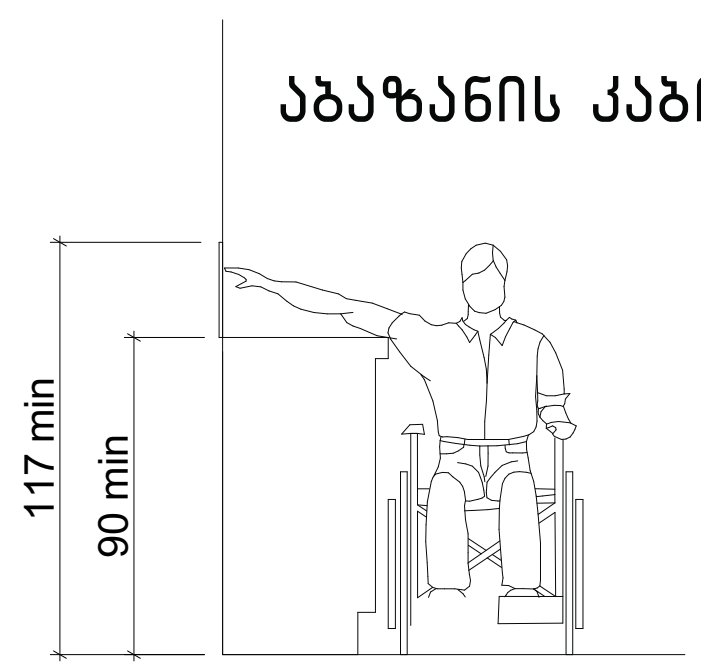

უნიტაზის და ხელმოსაჭიდი ძელების მდებარეობა

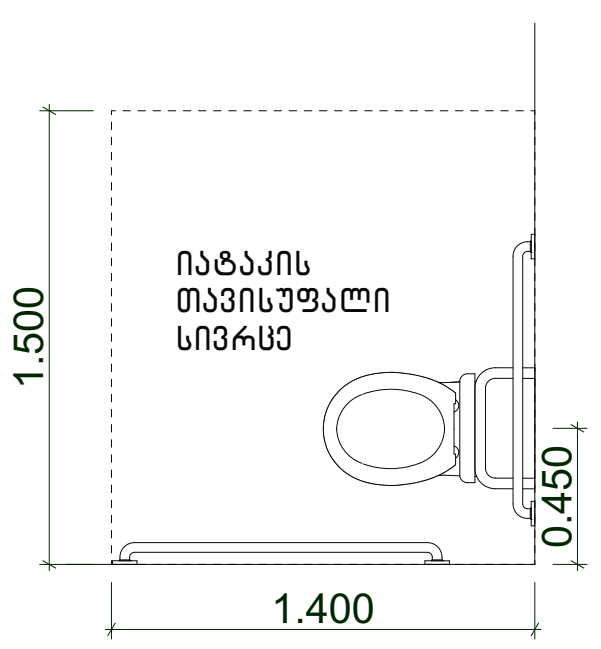

604.7.1 (ა) დისპენსერის მდებარეობა გამოშვერილი დისპენსერი

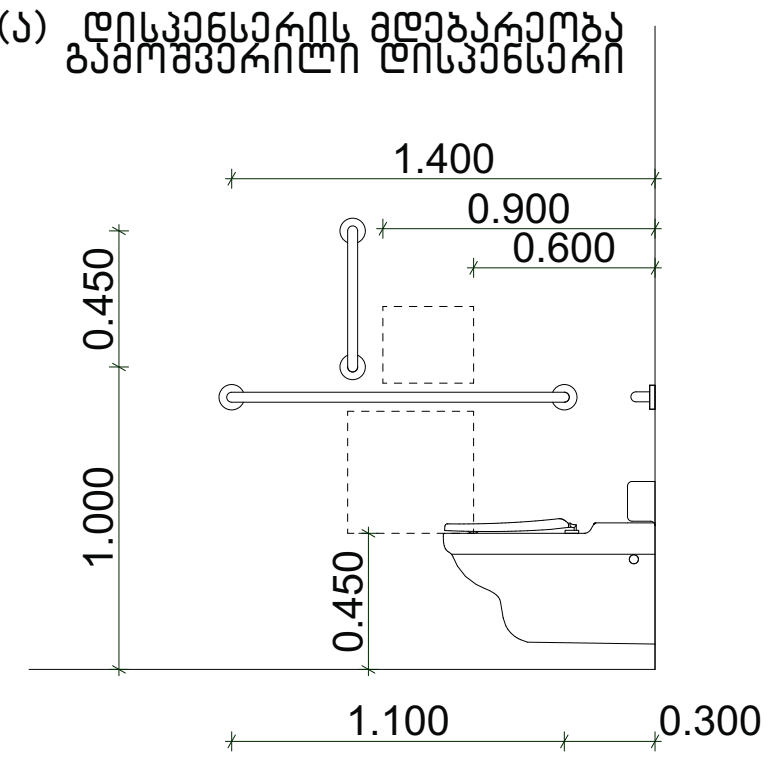

604.7.1 (ა) დისპენსერის მდებარეობა გამოშვერილი დისპენსერი

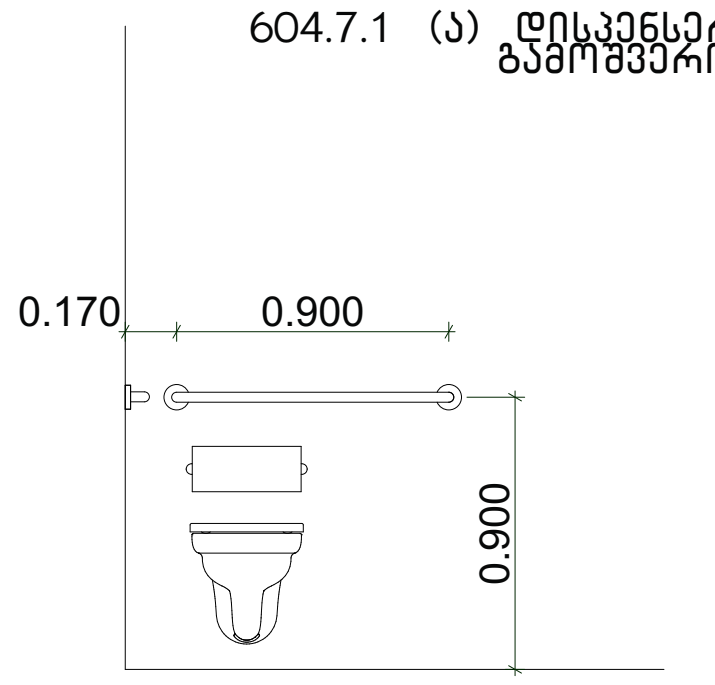

ფორმატი	დაკვეთა №	პროექტის №	ფაილის სახელი
A-3			dwg

პირობითი აღნიშვნები

- საკადასტრო წითელი ხაზი
- ზომის დატანის ხაზი
- ღერძის დატანის ხაზი
- კედელი
- ჭრილის მიმთითებელი
- ი.მ.ნ.x.xx — იატაკის მოპირკეთების ნიშნული
- ს.ზ.ნ.x.xx — სტრუქტურული ზედაპირის ნიშნული

დასახელება ნომერკლატურა:

ას "თბილისის სახელმწიფო სამედიცინო უნივერსიტეტისა და ინგოროყვას მაღალი სამედიცინო ტექნოლოგიების საუნივერსიტეტო კლინიკა"

შენიშვნა:

1. ნახაზზე ზომები მოცემულია სანტიმეტრებში;
2. ნახაზზე ყველა ცვლილება მშენებლობისას შეთანხმებული უნდა იყოს პროექტის ავტორთან;

დამკვეთი:
შპს '' რაბილიტაციის ცენტრი''
404409305

საპროექტო შენობა-ნაგებობის მსამართი:

ქ. თბილისი,წინანდლის ქუჩა №9 ნაკვ.01/301
ს.კ 01.17.13.001.066

2009 CENTER

შპს"მაღალი სამედიცინო ტექნოლოგიების ცენტრი,საუნივერსიდედო კლინიკა"
211385767

თანამდებობა	გვარი	ხელმოწერა
დირექტორი	გ. ინგოროყვა	
არქიტექტორი	ლ. ნარიმანიძე	
დაამუშავა	ლ. ნარიმანიძე	
შეამოწმა		

არქიტექტურული ნაწილი

მასშტაბი	1:50	თარიღი	12/10/2021

ნახაზი	კორექტირება		
	№	კორექტ.	თარიღი
მისაწვდომი ტუალეტი	1		
	2		
	3		
	4		
	5		
	6		

სტადია	ინდექსი	ფურცლები
მუშა პროექტი	ა-	ა-

საპროექტო შენობაში გამოყენებული თავისუფალი სივრცეები კართან მანევრირებისთვის მ1:50

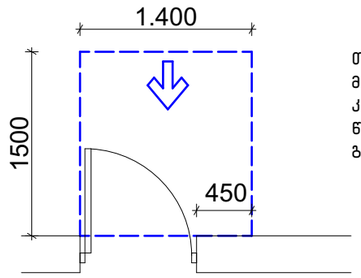

თავისუფალი სივრცე კართან მანევრირებისთვის – ანჯამიანი კარი
წინიდან მისაწვდომი – გამოწევით გაღება

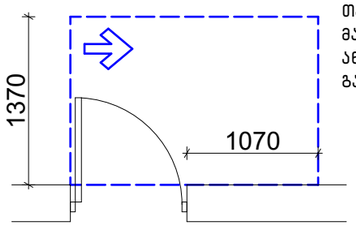

თავისუფალი სივრცე კართან მანევრირებისთვის – ანჯამიანი კარი
ანჯამის მხრიდან მისაწვდომი – გამოწევით გაღება

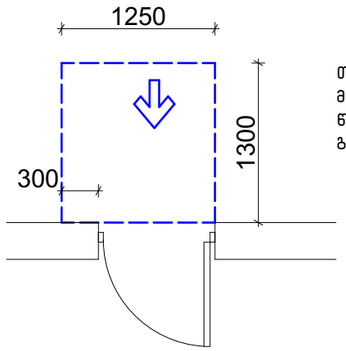

თავისუფალი სივრცე კართან მანევრირებისთვის – ანჯამიანი კარი
წინიდან მისაწვდომი – მიწოლით გაღება

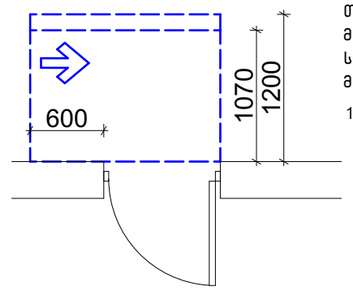

თავისუფალი სივრცე კართან მანევრირებისთვის – ანჯამიანი კარი
საკეტის მხრიდან მისაწვდომი – მიწოლით გაღება

120 მინ. თუ მოწყობილია მიმახურავი

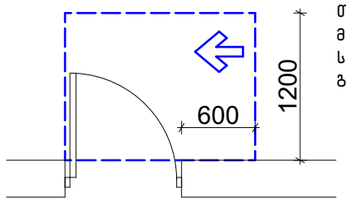

თავისუფალი სივრცე კართან მანევრირებისთვის – ანჯამიანი კარი
საკეტის მხრიდან მისაწვდომი – გამოწევით გაღება

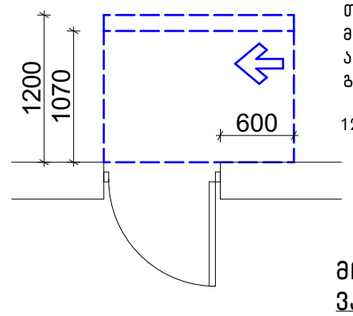

თავისუფალი სივრცე კართან მანევრირებისთვის – ანჯამიანი კარი
ანჯამის მხრიდან მისაწვდომი – მიწოლით გაღება

120 მინ. თუ მოწყობილია მიმახურავი

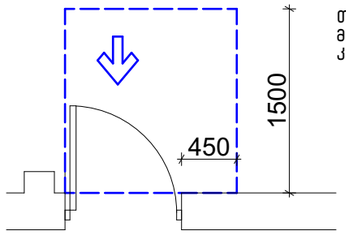

თავისუფალი სივრცე კართან მანევრირებისთვის-ნიშებში მოწყობილი კარი და ჭიშკარი-გამოწევით გაღება

მოსატრიალებელი სივრცეები
ვარიანტი 4

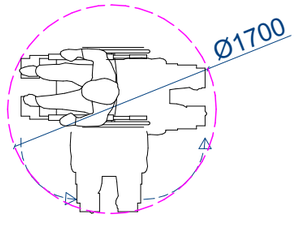

შენობაში გამოყენებული ბლოკები

ვარიანტი 1

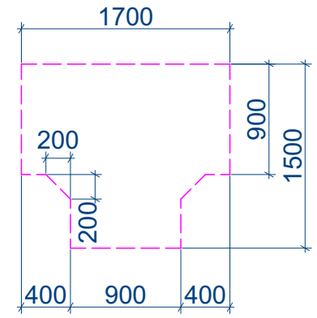

ვარიანტი 2

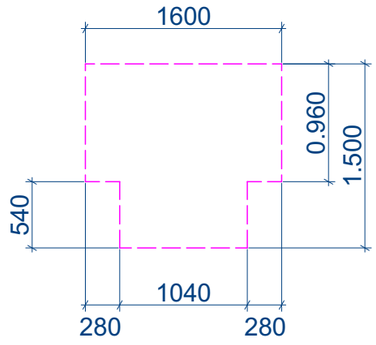

ვარიანტი 3

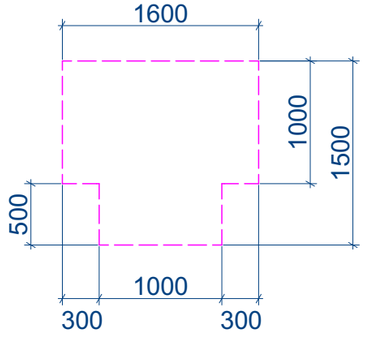

ფორმატი	მასშტაბი №	კარტების №
A-3		

პირობითი აღნიშვნები	
	საკვლევარი ნიშნული ხაზი
	ზომის მაჩვენის ხაზი
	ღერძის მაჩვენის ხაზი
	კედელი
	ჭრილის მიმთითებელი
12.88 ±.xx	იატაკის მოსარკეთების ნიშნული
15.66 ±.xx	სხვადასხვაგვარ ზედაპირის ნიშნული

მესაკუთრე ორგანიზაცია:

ა(ა) "თბილისის საკრებულოს საკონსულო უწყებებისაგან და ინფორმაციის გაცემი საკონსულო დაწესებულებების საქმიანობის ცენტრი"

შენიშვნა:

1. ნახაზზე ზომები მოცემულია სანტიმეტრებში;
2. ნახაზის ზომა ცალსახად განსაზღვრულია წარმოდგენილი 3ველი ზომა პირველი ეგზემპლარის

მესაკუთრე:
მპა " ადამიანებისა ცენტრი"
404409305

საპროექტო ორგანიზაცია-ავტორები მისამართი:

ა. თბილისის მერიის ქალაქ №9 ნაკ.01/301
ს.კ 01.17.13.001.066

	მპა"ქალაქ თბილისის საკონსულო დაწესებულებების ცენტრი"საქმიანობის კლინიკა" 211385767

თანამდებობა	გვარი	ხელმოწერა
არქიტექტორი	ა. ლომსაძე	
პროექტორი	ლ. ნათაძე	
მასშტაბი	ლ. ნათაძე	
შენიშვნა		

პროექტის ეტაპი

მასშტაბი	1:100	თარიღი 12/10/2021

ფაილი	კორექტირება	
	№	ტიპი თარიღი
	1	
	2	
	3	
	4	
	5	
	6	

ფაილის		
თავისუფალი სივრცეები		
სტადია	ინდექსი	ფურცლების
მეზობ პროექტები		ა-

კ–1 კარი ზღურბლის გარეშე მიმხურავით

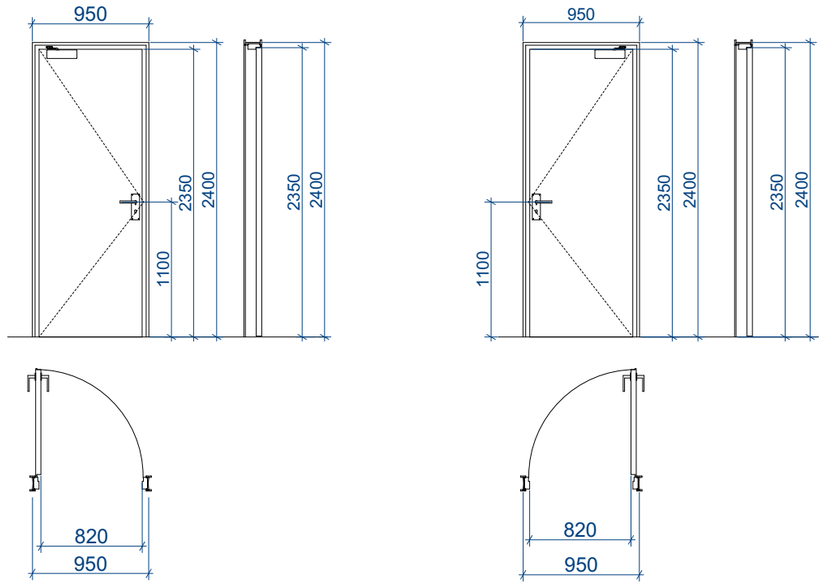

კ–2 კარი ზღურბლით მიმხურავის გარეშე

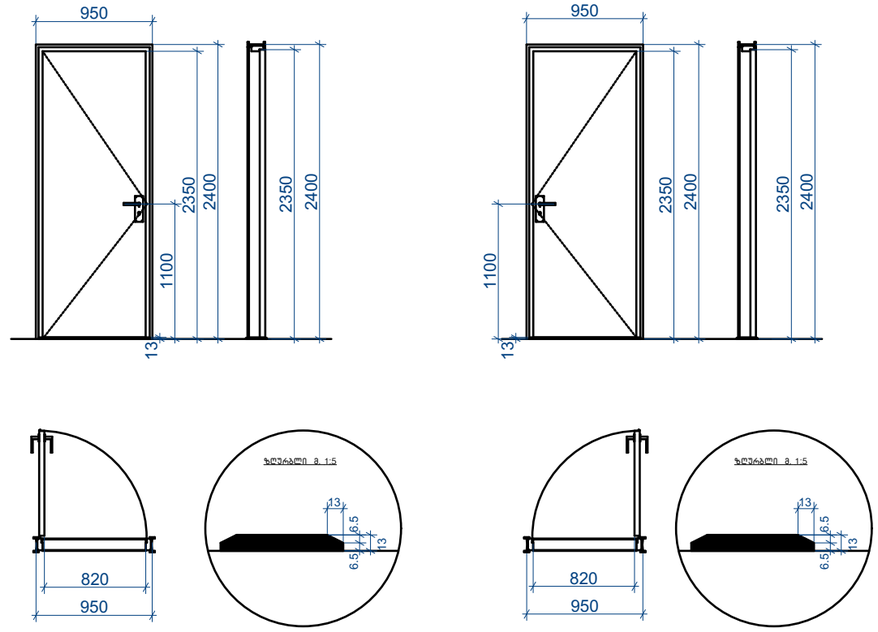

კ–3 კარი ზღურბლის და მიმხურავის გარეშე

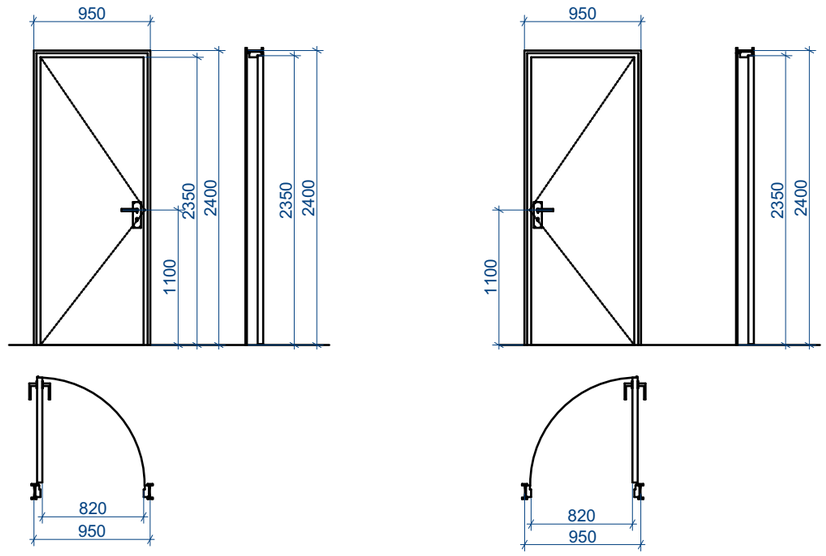

შენიშვნა:
კარის ზედაპირი უნდა იყოს გლუვი იატაკიდან მინიმუმ 25 მმ-ის საზღვრებში.

- სახელურები, ჩამოსაწევი სახელურები, საკეტები, რაზები და მისაწვდომი კარის სხვა სამართავები ისეთი ფორმის იქნება, რომ ადვილად შეიძლებოდეს ერთი ხელით მოჭიდება და მის ასამუშავებლად საჭირო არ იქნება მაგრად მოჭიდება, წვალება ან მაჯის ტრიალი.
- დახურული კარის კავეულის გასაღები ნაწილები და გაღებისათვის განკუთვნილი ძალა შესაბამისობაში იქნება

შემდეგთან:
1. წინიდან მისაწვდომობისას, გამოწევით ან მიწოლით გაღებადი, არაუმეტეს 66.7 ნიუტონი.
2. ბრუნვითი მოძრაობით გასაღები, არაუმეტეს 315 ნიუტონი სმ.

- **გასასვლელის კომპონენტებს (გზა-კიბე და ვესტიბიული) ემსახურება მიმხურავით აღჭურვილი კარებები.**
- კარის მიმხურავები ისე მოეწყობა, რომ 90 გრადუსით, ღია მდგომარეობიდან 12 გრადუსით გაღებულ მდგომარეობამდე კარის მისახურად საჭირო დრო არაუმცირეს 5 წამი იქნება.
- კარის ზამბარიანი ანჯამები ისე მოეწყობა, რომ 70 გრადუსით ღია მდგომარეობიდან დახურულ მდგომარეობამდე კარი არაუმცირეს 1.5 წამში გადავა.
- ცეცხლმედეგი კარისგან განსხვავებული კარის მიწოლით ან გამოწევით გაღებისათვის საჭირო ძალა შესაბამისობაში იქნება შემდეგთან:
1. შენობაში განთავსებული ანჯამიანი კარი: არაუმეტეს 22.2 ნიუტონი.
- კარებების ცეცხლმედეგობა მითითებულია ხანძარსაწინააღმდეგო გეგმებზე.
- კარებების გაღების მიმართულება მითითებულია გეგმებზე.
- კერის ზღურბლი მითითებულია გეგმებზე
- არცერთი კარის სუფთა სიმაღლე არ იქნება 2,05 მეტრზე

ფორმატი A-3 | მასშტაბი | კარების რ-ბი | ფაილის სახელი dwg

პროექტის აღნიშვნები
- საკონტაქტო ქინძის ხაზი
- ზემის მაბანის ხაზი
- ტროტუარის მაბანის ხაზი
- კიბეები
- ბორტის მიმართულება
- 111.55.xx იატაკის მოსარკეთების ნიშნული
- 111.55.xx სხვადასხვა ზედაპირის ნიშნული

მშენებლობის ორგანიზაცია:
შპს "თბილისის საავტომობილო ტექნიკური ცენტრის სამშენებლო სამმართველო"

ინვესტორი:
1. საკუთარ ფონდის ინვესტიციის აკონტრაქტორი;
2. საკუთარ ფონდის ინვესტიციის მოზიდვისა ინვესტიციის ინვესტორის ან ფონდის ინფორმაცია

მშენებლობის
შპს " ავტოსატრანსპორტო ცენტრი"
404409305

საპროექტო ორგანიზაციის მონაცემები:

პროექტის ნომერი/ეტაპი კოდი №9 ნაგ.01/301
ს.პ 01.17.13.001.066

შპს"თბილისის საავტომობილო ტექნიკური ცენტრის სამშენებლო სამმართველო"
ელ.ფოსტა
211385767

შესრულება	გვარი	ხელმოწერა
პროექტირება	ს. ნადირაშვილი	
პროექტირება	ლ. ნათაძანი	
შესრულება	ლ. ნათაძანი	
შეამოწმა		

პროექტირების ეტაპი

მასშტაბი	1:50	თარიღი	12/10/2021

ფაილი: კარის ფიჭკარა

ცვლილების		
№	ტიპის	თარიღი
1		
2		
3		
4		
5		
6		

სტადია	ინდექსი	ფურცლები
მუშა პროექტი	პ-	პ-

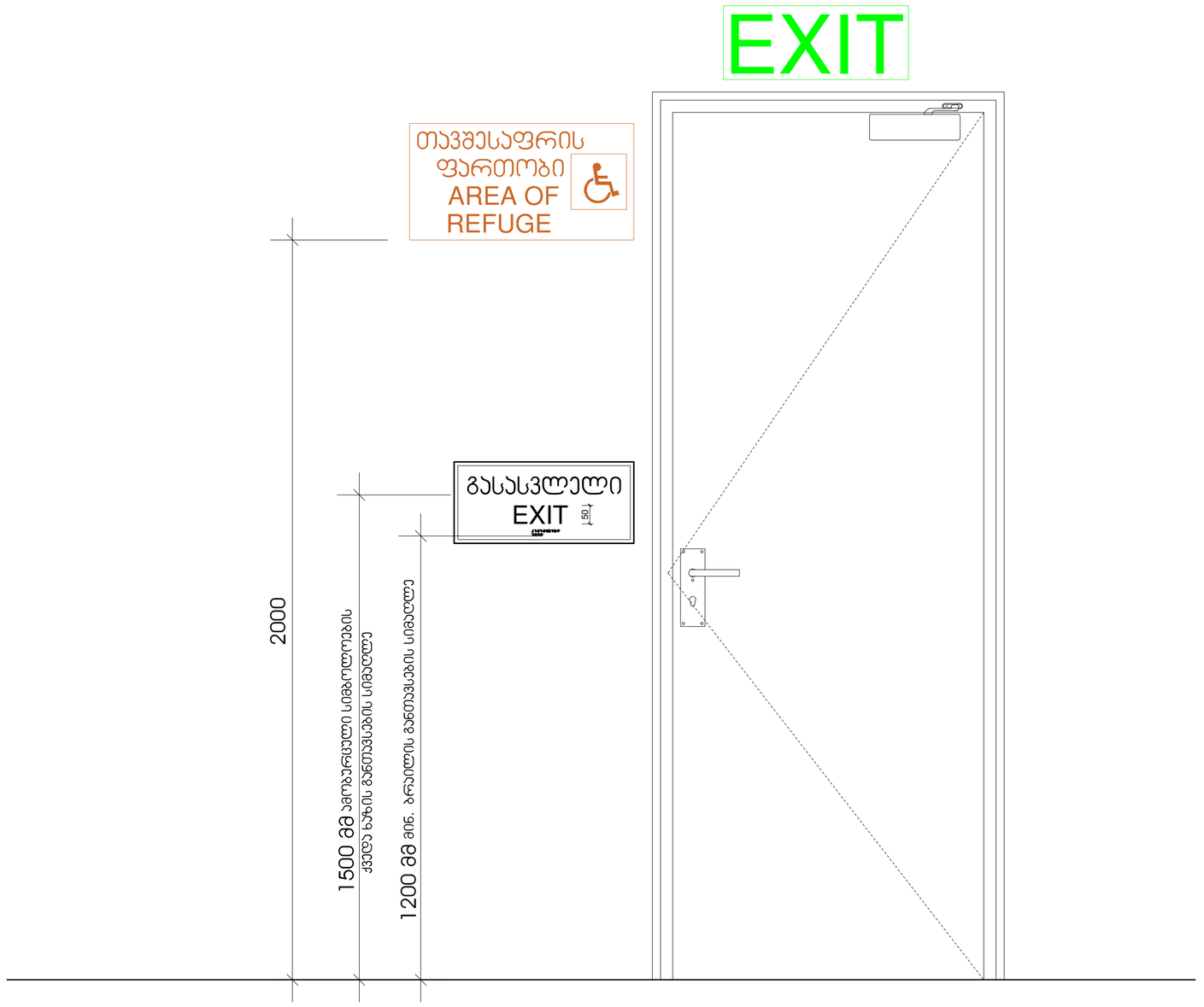

ფორმატი	ფაილის №	პირველის №	ფაილის სახელი
A-2			dwg

პირობითი აღნიშვნები

- საკვლევარი ნიშნული ხაზი
- ზურგის მაგიდის ხაზი
- თეორის მაგიდის ხაზი
- კედელი
- ჭრილის მიმთითებელი
- ±0.86 x.xx — იატაკის მოპირკეთების ნიშნული
- სტრუქტურული ზედაპირის ნიშნული

მასალებად ნიშნავლობებად:

ას "ქალაქის საკონსულტაციო საკონსულტაციო ცენტრის საკონსულტაციო მასალის საკონსულტაციო ტექნოლოგიების საკონსულტაციო ცენტრი"

შენიშვნა:

1. ნახაზზე ნაჩვენები ზომები საკონსულტაციო.
2. ნახაზზე ასახული ინფორმაცია ინფორმაციის მიხედვით ინფ. პირველის ინფორმაციის.

შემკვეთი:
ას " ჩანგრენების ცენტრი"
404409305

საპროექტო შენიშვა-ნახაზების მისამართი:

ქ. ქალაქის ნიშნავლის კვარ №9 ნაკ.01:301
ს-ქ 01.17.13.001.066

2009 CENTER
ას "ქალაქი საკონსულტაციო ცენტრების ცენტრის საკონსულტაციო კლინიკა"
211385767

თანამშრომლა	გვარი	ხელმოწერა
მთავარი	ს. ინგორიძე	
პროექტირ	ლ. ნათენაძე	
მაკონტ	ლ. ნათენაძე	
შეამოწ		

პროექტირების ეტაპი

მასშტაბი	1:5	თარიღი	12/10/2021

ნახაზი

ნომერი

პროექტირება		
№	ცვლილ.	თარიღი
1		
2		
3		
4		
5		
6		

სტატუსი	ინდექსი	შეკვეთები
შეშა პროექტი	ა-	ა-

გასასვლელის განათებული ნიშანი

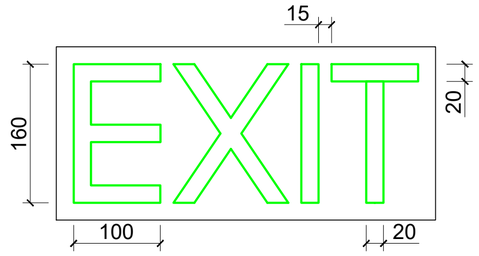

განათებული ნიშანი თავშესაფრის ფართობთან მიმავალ კართან

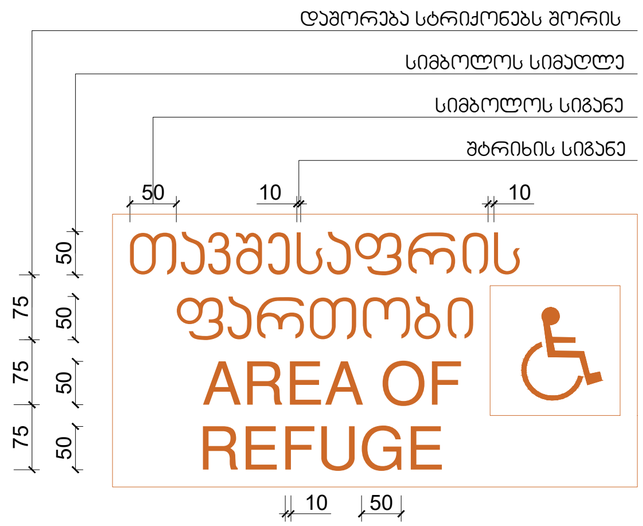

ნიშანი ამობურცული სიმბოლოებით და ბრაილით გზა-კიბის შესასვლელთან და გარეთ გამავალ ყველა კართან

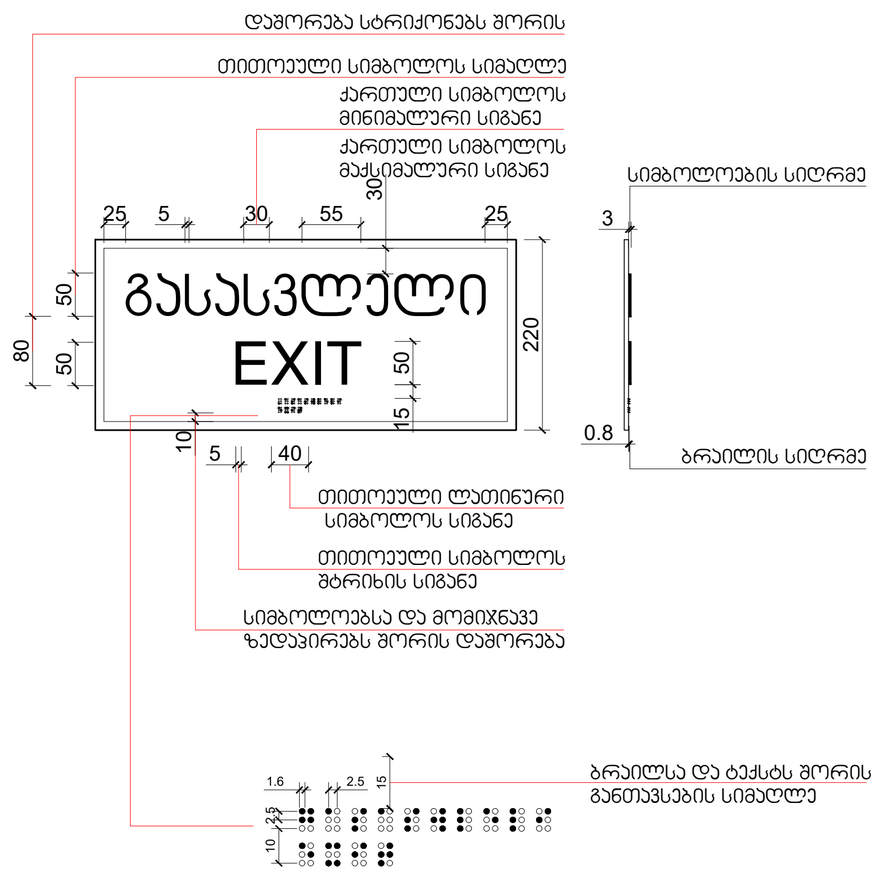

ფორმატი	ფაილის №	კორექტის №	ფაილის სახელი
A-2			dwg

პირობითი აღნიშვნები

- საკვანძო წერტილი წინაღობის ხაზი
- ზოლის შემავსი ხაზი
- ღერძის შემავსი ხაზი
- კონტური
- ჭრილის მიმთითებელი
- 0.8 x.xx — იატაკის მოპირკეთების ნიშნული
- 1.5 x.xx — სანრეპანტიანი ზემოპირის ნიშნული

შესაბამება ნორმატიულებთან:

ის "შპილწის საკვლევითი საკვლევითი უნივერსიტეტი და ინფორმაცია მასალი საკვლევითი ტექნოლოგიების სანორმირებლო ცენტრი"

შენიშვნა:

1. ნაბეჭდ ზომებს მოთხოვნა სანორმირებლებ.
2. ნაბეჭდ ზომა ფაილისა მიხედვით ზომა მოთხოვნილი ზომა ორ პირველის ასორციან.

შემსრულებელი:
შპს " ჩაბერიძებაშის ცენტრი"
404409305

საპროექტო შენობა-ნაგებობის მისამართი:

ქ. შპილწის ნორმალური ქუჩა №9 ნაკ.01:301
ს/კ 01.17.13.001.066

შპს "შპილწის საკვლევითი ტექნოლოგიების ცენტრის საქმიანობათა ლიცენზია" 211385767

თანამდებობა	გვარი	ხელმოწერა
მთავარი	ბ. ინგორიშვა	
პროექტორი	ლ. ნათიშვილი	
შაბლონი	ლ. ნათიშვილი	
შეამოწმა		

პროექტანტული ნაწილი

მასშტაბი	1:5	თარიღი	12/10/2021

ნიშნები

№	კორექტის	თარიღი
1		
2		
3		
4		
5		
6		

სტადია	ინდექსი	ფურცლები
შენს პროექტი	ა-	ა-

ფორმატი	ფაილის №	კორპუსის №	ფაილის სახელი
A-2			dwg

სასწრაფო სამედიცინო დახმარების საერთაშორისო სიმბოლო
(სიცოცხლის ვარსკვლავი) განთავსდება ლიფტის ჩარჩოს ორივე მხარეს

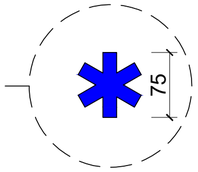

ნიშანი განთავსდება ლიფტის გამოსაძახებელ ღილაკთან



პირობითი აღნიშვნები

- საკვლევარე ნიველი ხაზი
- ზურგის მაგიდის ხაზი
- ღერძის მაგიდის ხაზი
- კედელი
- ჭრილის მიმართებელი
- ±0.0.6.x.xx — იატაკის მოპირკეთების ნიშნული
- ±0.0.6.x.xx — სარეპერენტო ზემოპირის ნიშნული

მომსახურება წარმოადგენილია:

ააწ "ფოთლის საკალმნიერი საველმიწინო ექსპერტიზისა და იზოლირების ბაზული საველმიწინო ტექნოლოგიების საექსპერტო ცენტრი"

შენიშვნა:

1. ნახაზზე ზომები მოცემულია სანტიმეტრებში.
2. ნახაზის ყველა ელემენტის მოსახერხებელი ზომა იხილეთ პარალის ასოციაციაში.

მომსახურე:
შპს " ჩაჩილიანების ცენტრი"
404409305

საპროექტო შეზღა-ნახაზების მისამართი:

ქ. ფოთლის ნიშანდლის კვარ №9 ნაკ.01:301
ს.კ 01.17.13.001.066

შპს "ფოთლი საველმიწინო ტექნოლოგიების ცენტრი საველმიწინო ექსპერტიზა"
211385767

თანამდებობა	გვარი	ხელმოწერა
მთავარი	ს. ბერიაშვილი	
პროექტორი	ლ. ნათაძიანი	
შეამოწმა	ლ. ნათაძიანი	
შეამოწმა		

პროექტირების ეტაპი

მასშტაბი	1:5	თარიღი	12/10/2021

ნახაზი

ნიშნები

კორექტირება		
№	კორექტ.	თარიღი
1		
2		
3		
4		
5		
6		

სტადია	ინდექსი	ფურცლები
შენშ პროექტი	პ-	პ-

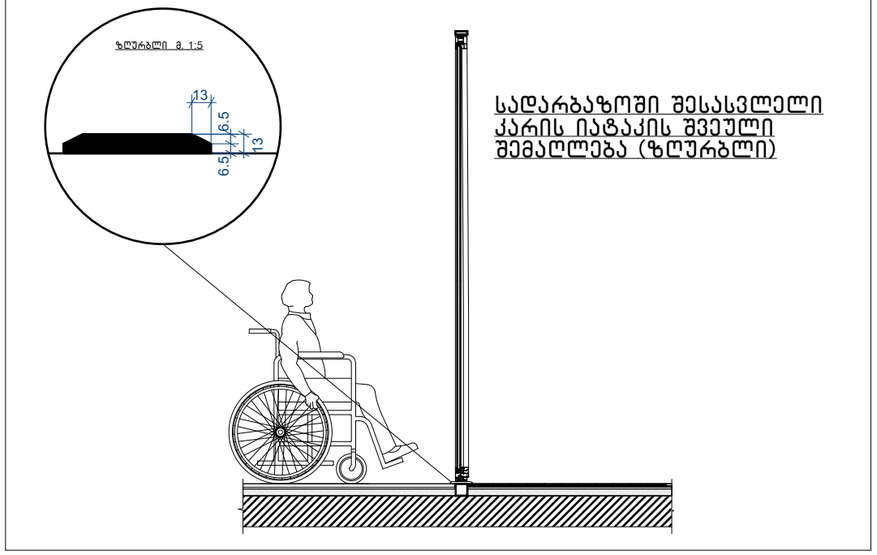

სადარბაზოში შესასვლელი კარის იატაკის შვეული შემაღლება (ზღურბლი)

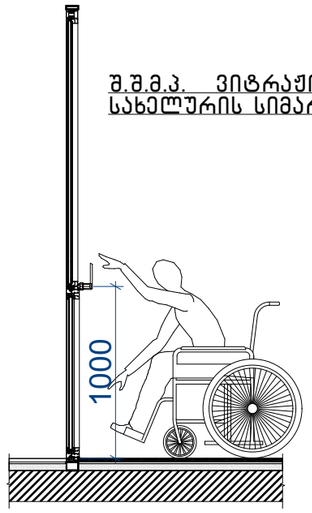

შ.შ.მ.პ. ვიტრაჟის სახელურის სიმარლე

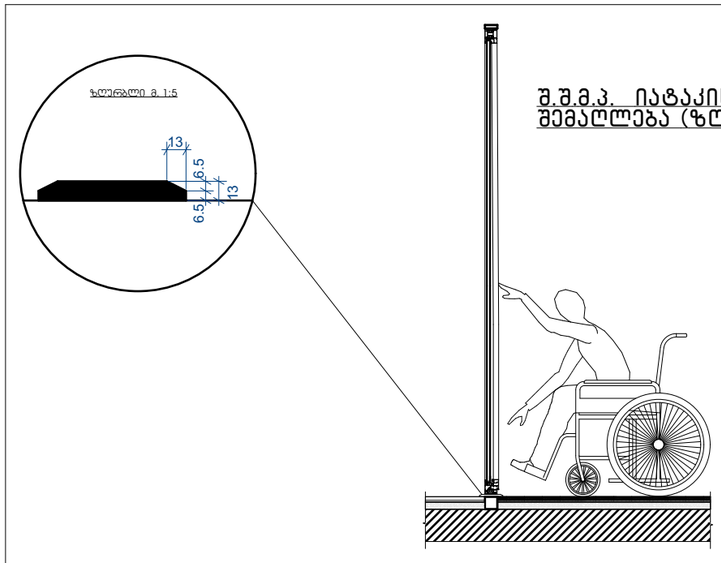

შ.შ.მ.პ. იატაკის შვეული შემაღლება (ზღურბლი)

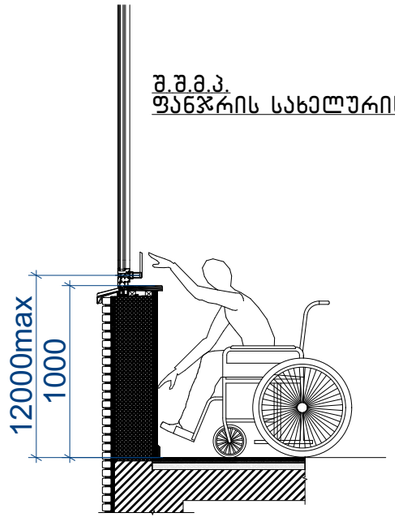

შ.შ.მ.პ. ფანჯრის სახელურის სიმარლე

შენიშვნები:

1.იატაკის ზედაპირები მოეწყობა ისე, რომ იქნება მდგრადი, მყარი და არასრიალა.

2.განათების სამართავები ელექტრო გამანაწილებლები ელექტრო ჩამრთველები და დენსართები ტემპერატურის მარეგულირებლები მოწყობილობების სამართავები წყალსადენი სისტემის მოწყობილობების მარეგულირებლები და დამცავი და ორმხრივი საკომუნიკაციო სისტემების სამართავები ა" ტიპის ერთეულში მოეწყობა სტანდარტის ე ქვეთავის შესაბამისად“

3.სინათლის ჩამრთველები ელექტრო ჩამრთველები დენსართები ტემპერატურის მარეგულირებლები ელექტრო გამანაწილებლები და უსაფრთხოების ან შიდასაკომუნიკაციო სისტემების სამართავები ბ" ტიპის ერთეულებში მოეწყობა სტანდარტის 309.2 და 1104.1.1 ქვეთავების მიხედვით

ფორმატი	ანაბეჭდის №	ალტერაციის №	ფაილის სახელი
A-3			dwg

პირობითი აღნიშვნები

- საკვანძო წირების ხაზი
- ზერის შებანის ხაზი
- ღერძის შებანის ხაზი
- კედელი
- ჭრილის მიმართველი
- 1.22.5.xx იატაკის ფრიალაციის ნიშნული
- 1.22.5.xx სტანდარტული ზედაპირის ნიშნული

მშენებლობა ნომერატორებად:

პს "თბილისის საკვლევითი საპეთისინო ცენტრალიზებება და ინფორმაციას მართვი საკვლევითი ტექნოლოგიების საქონელებისებრი კლინიკა"

შენიშვნა:

1. ნახაზზე ზომა მოცემულია სანტიმეტრებში.
2. ნახაზზე ყველა ზომისება მოცემულია ზომისთვის ზომისთვის ზომა იხილეთ ტექნიკაში

შემკვეთი:
შპს " ჯანმრთელობის ცენტრი"
404409305

საპროექტო შენობა-ნაგებობის მისამართი:

ქ. თბილისი წინანდლის ქუჩა №9 ნაკ.01/301
ს.კ 01.17.13.001.066

შპს"საქართველოს ტექნოლოგიების ცენტრის საკონსულტაციო ცენტრი" 211385767

შესრულებულია	ტექსტი	ხელმოწერა
პროექტორი	ს. ნიკოლაძე	
პროექტორი	ლ. ნიკოლაძე	
შესრულა	ლ. ნიკოლაძე	
შესრულა		

პროექტის ეტაპი

მასშტაბი	1:	თარიღი	12/10/2021
ნახაზი	შ.შ.მ.პ.	კორექტირება	
		№	კორექტ.	თარიღი
		1		
		2		
		3		
		4		
		5		
		6		

სტადია	ნიშნული	ფურცელი
ფურც პროექტი	პ-	პ-

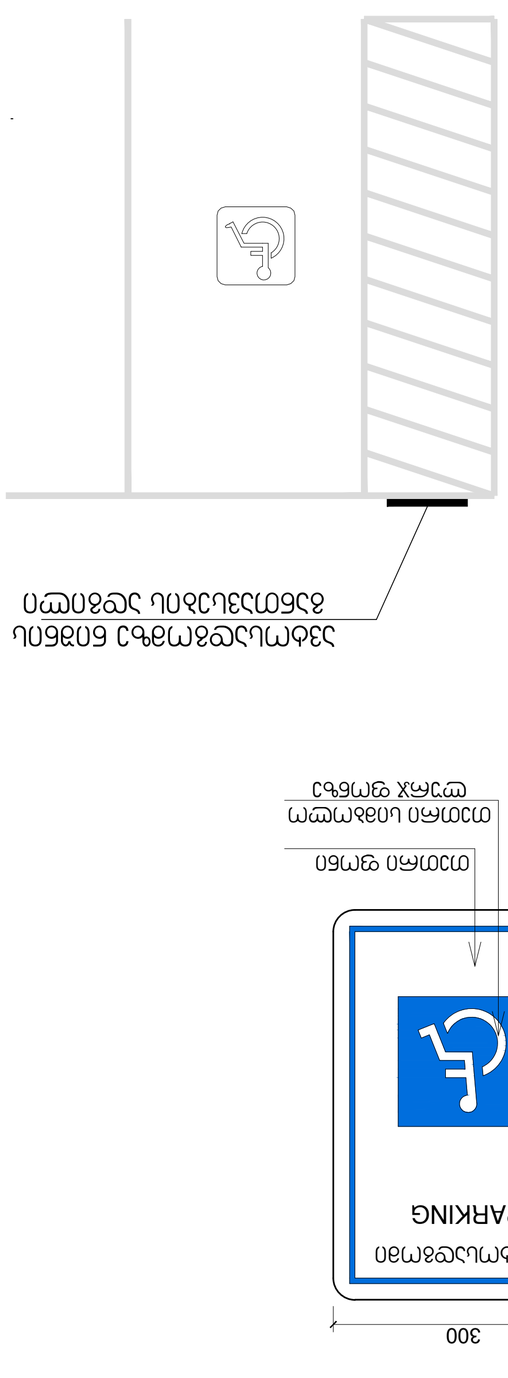

מדרגות חירום מספר 1			
מדרגות חירום מספר 2			
מדרגות חירום מספר 3			
מדרגות חירום מספר 4			
מדרגות חירום מספר 5			
מדרגות חירום מספר 6			

<u>საპროექტო მიწის ნაკვეთის მდებარეობა და აღწერა:</u>

საპროექტო ტერიტორია მდებარეობს :

ქ. თბილისში, წინანდლის ქუჩა #9

(საკ. კოდი: 01.17.13.001.066) მიწის ნაკვეთის ფართობი შეადგენს 4435 კვ.მ.

მოგახსნებოთ რომ, საპროექტო ობიექტი, მაღალი სამედიცინო ტექნოლოგიების ცენტრი, საუნივერსიტეტო კლინიკა მდებარაობს ქ. თბილისი წინადლის ქუჩა N9, არსებული შენობა ნაგებობა წარმოადგენს თერთმეტ სართულიან შენობას და გადხურვის ფილა მთავდება 36,30 მ-ზე, ამავე ნიშნულზე გადახურვის ფილაზე 1-5 და ა-ე ღერძებში მოეწყობა მსუბუქი კონსტრუქციის დაშენება (სასწავლო ოთახების) რომელიც იქნება შემოსილი როგორც კედლები ისე გდახურვის ფილა სენდვიჩპანელებით, დაშენების შიდა სივრცე გადაიტიხრება გიფსოკარდონის კედელებით სადაც განთვსდება სასწავლო აუდიტორიები.

სართულზე განთავსებულია 15 აუდიტორია,ფართები ისეა მოწყობილი ,რომ თავისუფლად შეძლებენ შ.შ.მ.პ დამოუკიებლად გადაადგილებას და დასწრებას ამათუიმ ლექციაზე.

ასევე პროექტით გათვალისწინებულია მისაწვდომი ა ტიპის ტუალეტი,

დერეფნები სულიად აკმაყოფილებენ ნორმებს თავისუფალი სვლა გეზისათვის .

კარებების ღიობები შეესაბამება ნორმებს.

XI სართულზე დაკავშირება ხდება კიბის დახმარებითთ რომელზეც დამონტაჟდება

შშმ პირის გადასაადგილებელი ბაქან -ლიფტი დამონტაჟებული ASME 18,1 სტანდარტის შესაბამისად

პლათფორმის ზომებია 0,9X1,2მ აკეცილ მდგომარეობაში სიგანეა 35 სმ

**<u>მისაწვდომობის მოთხოვნებს არეგულირებს “ტექნიკური რეგლამენტის მისაწვდომობის
ეროვნული სტანდარტები“-ს საქართველოს მთავრობის 2020 წლის 4 დეკემბრის #732 დადგენილება.</u>**

102.1 ზოგადი. ამ ტექნიკური რეგლამენტის 3-10 თავებსა და 1002, 1003 და 1006 ქვეთავებში წარმოდგენილი ტექნიკური კრიტერიუმები ადგილებს, საშუალებებს, შენობებსა და ელემენტებს იმ ადამიანებისთვის მისაწვდომსა და გამოყენებადს ხდის, რომელთაც ფიზიკური შეზღუდული შესაძლებლობის გამო არ შეუძლიათ გადაადგილება, სიარულისას დამოკიდებულნი არიან დამხმარე საშუალებებზე, არიან უსინათლონი და მცირემხედველნი, ყრუ და სმენადაქვეითებულნი, არ შეუძლიათ კოორდინაცია, არ შეუძლიათ რამესთან მიღწევა და მანიპულაცია/ხელის მტევნისა და თითების მოძრაობა, ნაკლებ ამტანები არიან, უჭირთ

გრძნობიერი ინფორმაციის გადმოცემა და მასზე რეაგირება და ახასიათებთ ფიზიკური ზომის უკიდურესობები. ამ ქვეთავების მიზანია, შეზღუდული შესაძლებლობის მქონე პირს შესაძლებლობა მისცეს, დამოუკიდებლად მიუახლოვდეს, შევიდეს და გამოიყენოს ადგილი, საშუალება, შენობა ან ელემენტი.

<u>დ ა ს კ ვ ნ ა</u>

წარმოდგენილი დოკუმენტაციისა და მოწოდებული მასალების საფუძველზე, საპროექტო ტერიტორია მდებარეობს: ქ. თბილისში, წინანდლის ქუჩა #9 (საკ. კოდი: 01.17.13.001.066) მიწის ნაკვეთის ფართობი შეადგენს 4435 კვ.მ. შენობის პროექტის არქიტექტურული ნაწილის ექსპერტიზის შედეგად შეიძლება აღინიშნოს, წარმოდგენილი პროექტის არქიტექტურული ნაწილი შესრულებულია საქართველოში მოქმედი "ტექნიკური რეგლამენტის მისაწვდომობის ეროვნული სტანდარტები"-ს საქართველოს მთავრობის 2020 წლის 4 დეკემბრის #732 დადგენილების მოთხოვნების შესაბამისად, წარმოდგენილი პროექტის არქიტექტურულ ნაწილს ეძლევა დადებითი შეფასება.

ტექნიკური რეგლამენტი „მისაწვდომობის ეროვნული სტანდარტები" -ის შესაბამისობის ანალიზი მოიცავს შემდეგი პარამეტრების შეფასებას:

<u>მისაწვდომი სვლა გეზი:</u>
*მისაწვდომი სვლა გეზის სავალი ზედაპირები
*თითოეული კარები და კართან მანევრირებისათვის საჭირო სივრცეები
*პანდუსები
*ლიფტები
<u>ადგილისა დ შენობის ზოგადი ელემენტები:</u>
*მისაწვდომი გზა-კიბეები
*ფანჯრები
<u>წყალსადენის ელემენტები და მოწყობილობები:</u>
*ტუალეტების ოთახები
*უნიტაზები
*ხელსაბანები
<u>საკომუნიკაციო ელემენტები და ფუნქციები:</u>
*ნიშნები

<u>მისაწვდომი საცხოვრებელი ერთეულები:</u>
*მისაწვდოი ერთეულები

<u>მისაწვდომი სვლაგეზი:</u>
საპროექტო მიწის ნაკვეთსა და საპროექტო შენობაში მისაწვდომი სვლაგეზები შეესაბამება ტექნიკური რეგლამენტი - „მისაწვდომობის ეროვნული სტანდარტები"-ს მე-4 თავის დებულებებს. მისაწვდომი სვლაგეზი მოიცავს არაუმეტეს 1:20 დახრილ სავალ ზედაპირებს, კარებს, და ლიფტს, რაც შეესაბამება 402.2 ქვეთავის მოთხოვნებს.
1.მისაწვდომი სვლაგეზის სავალი ზედაპირები შეესაბამება 403 ქვეთავის მოთხოვნებს, კერძოდ:
-იატაკის ზედაპირები არის მდგრადი, მყარი და არასრიალა, რაც შეესაბამება 302 ქვეთავის მოთხოვნას.

-საზოგადოებრივი სივრციდან საპროექტო მიწის ნაკვეთის გავლით მოწყობილი სავალი ზედაპირის დახრილი სვლა არ არის 1:20-ზე მეტად დახრილი, ხოლო სავალი ზედაპირის განივი დახრა არ აღემატება 1:48-ს, თანახმად 403.3 ქვეთავისა.
-იატაკის ზედაპირებზე დონე არ იცვლება, შესაბამისად დაკმაყოფილებულია 303-ე ქვეთავის მოთხოვნა.
-მისაწვდომი სვლაგეზის მინიმალური თავისუფალი სიგანე შენობაში უტოლდება 900 მმ-ს, ხოლო შენობის გარეთ - 1200 მმ-ს, რაც შეესაბამება 403.5.1 ქვეთავის მოთხოვნას.
-სადაც მისაწვდომი სვლაგეზი აკეთებს 180 გრადუსიან ბრუნს (სასაწყობო, საქმიან და სავაჭრო ფართში, თაროებს შორის), თავისუფალი სიგანე მოსატრიალებელთან მიახლოებისას და მოსატრიალებლიდან მოშორებისას აკმაყოფილებს 403.5.2.1 ქვეთავით განსაზღვრულ ყველა კრიტერიუმს.
-სადაც მისაწვდომი სვლაგეზი აკეთებს 90 გრადუსიან ბრუნს, თავისუფალი სიგანე მოსატრიალებელთან მიახლოებისას და მოსატრიალებლიდან მოშორებისას აკმაყოფილებს 403.5.3.1 ქვეთავით განსაზღვრულ ყველა კრიტერიუმს.
-საპროექტო შენობაში მისაწვდომი სვლაგეზები მოიცავს გვერდასავლელ სივრცეებს, რაც შეესაბამება 403.5.4.1 ქვეთავის მოთხოვნას.
2.კარები და გზა-კარები, რომლებიც მისაწვდომი სვლაგეზის ნაწილია შეესაბამება 404 ქვეთავის მოთხოვნებს, კერძოდ:
-მისაწვდომ სვლაგეზზე არსებული ყველა გზა-კარის თავისუფალი სიგანე არ არის 820 მმ-ზე ნაკლები, რაც შეესაბამება 404.2.2 ქვეთავის მოთხოვნას.
-მისაწვდომ სვლაგეზზე არსებულ ყველა კართან და გზა-კართან უზრუნველყოფილია მანევრირებისათვის თავისუფალი სივრცე 404.2.3.2 ცხრილის შესაბამისად. მანევრირებისთვის აუცილებელ თავისუფალ სივრცეში, იატაკის ზედაპირი შეესაბამება 302-ე ქვეთავს და მათი ზედაპირი არ არის 1:48-ზე მეტად დახრილი. ყოველივე აღნიშნული შეესაბამება 404.2.3 და 404.2.3.1 ქვეთავების მოთხოვნებს.
-გზა-კარების ზღურბლების სიმაღლე არაუმეტეს 13 მმ-ია, რაც შეესაბამება 404.2.4 ქვეთავის მოთხოვნას. რაც შეეხება ამავე ქვეთავით განსაზღვრულ იატაკის დონეებს შორის ცვლილების საკითხს, კარებთან იატაკის დონეები უცვლელია.
-კარის კავეულის სიმაღლე მდებარეობს არაუმცირეს 860 მმ და არაუმეტეს 1200 მმ სიმაღლეზე, რაც შეესაბამება 404.2.6.1 ქვეთავის მოთხოვნას.
-იატაკიდან 250 მმ-ის საზღვრებში, შვეულად გაზომვისას, კარების ზედაპირები გლუვია მიწოლის მხარეს და ასეთი გლუვი ზედაპირები კარის მთელ სიგანეზე გრძელდება. კარის კავეული და ნებისმიერი სხვა შემაფერხებელი ან გამოშვერილი ნაწილი, არ არის მოწყობილი იატაკიდან 250 მმ-ის საზღვრებში. ყოველივე აღნიშნული აკმაყოფილებს 404.2.9 ქვეთავის მოთხოვნებს.
3. საპროექტო შენობის ლიფტები აკმაყოფილებს სატნდარტების 407 ქვეთავის მოთხოვნებს ლიფტები,რომელიც მისაწვდომი სვლაგეზის ნაწილია უნდა შეესაბამებოდეს „მისაწვდომობის ეროვნული სტანდარტები“-ს მოთხოვნებს და ASME A17.1/CSA B44 სტანდარტს. იმის გათვალისწინებით, რომ ამ ეტაპისათვის შერჩეული არ არის ლიფტის ზუსტი სახეობა და არ არის დადგენილი ლიფტის ზუსტი სპეციფიკაციები, წარმოდგენილი დასკვნის საფუძველზე შეფასდა 407 ქვეთავის ძირითადი მოთხოვნებთან შესაბამისობის საკითხი (407 ქვეთავის მოთხოვნები სრულად უნდა იქნას გათვალისწინებული ლიფტის სახეობის და მწარმოებელი კომპანიის შერჩევისას, აღნიშნული კომპანიის მიერ ლიფტის სპეციფიკაციის და პარამეტრების დაზუსტებისას და ლიფტის დამონტაჟებამდე, პროექტში ასახული შენიშვნების შესაბამისად):

ადგილის და შენობის ელემენტები:
1.საპროექტო შენობაში მისაწვდომი კიბის ვალდებულების საკითხი დარეგულირებულია საქართველოს მთავრობის 28.01.2016 წლის №41-ე დადგენილების საფუძველზე. ასეთი

მისაწვდომი კიბისადმი მოთხოვნები ასევე შეესაბამება ტექნიკური რეგლამენტი - „მისაწვდომობის ეროვნული სტანდარტები“-ს მე-5 თავის დებულებებს, კერძოდ:
-კიბის მარშის ყველა საფეხურს აქვს თანაბარი სიმაღლის ამაღლებები და თანაბარი სიღრმის საბიჯელები. კიბის ამაღლების სიმაღლე უტოლდება 160 მმ და საბიჯელების სიღრმე განსაზღვრულია 300 მმ-ის სახით, რაც შეესაბამება 504.2 ქვეთავს.

-კიბის მარშის საზღვრებში არ არის მოწყობილი ღია შუბლები, რაც შეესაბამება 504.3 ქვეთავს.
-საფეხურის საბიჯელები შეესაბამება 302-ე ქვეთავს და დაქანება არ არის 1:48-ზე მეტი.
-კიბის ყოველი საფეხურის და საბიჯელის 40 მმ სავალ ნაწილს, რომელიც იზომება საფეხურის ნაშვერიდან თარაზულად, აქვს ერთგვაროვანი ფერის მქონე ზედაპირი, რომელიც საფეხურის დანარჩენი ნაწილისგან მკვეთრად განსხვავებულია (მუქი ღია ფონზე). ხილვადი კონტრასტი გრძელდება ყოველი საფეხურის ერთი კიდიდან საფეხურის მეორე კიდემდე.
-კიბის საზღვრებში მოწყობილია 505 ქვეთავის შესაბამისი სახელურები.
-ამოწეული სიმბოლოებითა და ბრაილის ასოებით შექმნილი, ნიშანი, წარწერით - „გასასვლელი/EXIT“ გასასვლელის გზა-კიბეში შესასვლელ ყველა კართან არის განთავსებული და ასეთივე ნიშანი განთავსებულია კიბის უჯრედიდან გარეთ გამავალ კართან. აღნიშნული ნიშანი შეესაბამება 703.3 და 703.4 ქვეთავების მოთხოვნებს.
-სართულის ამოსაცნობად, შიგა გასასვლელის გზაკიბის საზღვრებში, თითოეული სართულის ბაქანთან, დერეფანში გამავალი კარის მომიჯნავედ განთავსებულია 703.3 და 703.4 ქვეთავების შესაბამისი ნიშნები. სართულის აღმნიშვნელი ნიშანი ამობურცულია და იგი გამეორებულია ბრაილში, თანახმად 703.3.1 ქვეთავისა. ბრაილის ტექსტი შეესაბამება 703.4 ქვეთავს. ასევე აღსანიშნავია, რომ ამობურცული სიმბოლოების და ბრაილის შემცველი ნიშანი განთავსებულია კარის გასწვრივ საკეტიან მხარეს. ამობურცული სიმბოლოების და ბრაილის შემცველი ნიშნები ისეა განთავსებული, რომ კარის 45 გრადუსით გაღებისას, ნიშნის წინ შენარჩუნებულია 450X450 მმ იატაკის თავისუფალი სივრცე, თანახმად 703.3.11 ქვეთავისა.

წყალსადენი ელემენტები და მოწყობილობები:
1.საპროექტო ფართში განთავსებული ტუალეტები შეესაბამება 603 ქვეთავის მოთხოვნებს, კერძოდ:
-ტუალეტის ოთახებში უზრუნველყოფილია საპროექტო შენობებისათვის განკუთვნილი T-ს ფორმის მოსატრიალებელი სივრცე, რაც შეესაბამება 603.2.1 ქვეთავის მოთხოვნას.
-ტუალეტის ოთახების კარის გაღებისას, ისინი არ იჭრებიან მოწყობილობებისათვის განკუთვნილ იატაკის თავისუფალ სივრცეებში, რაც შეესაბამება 603.2.2 ქვეთავს.
2.ტუალეტის ოთახებში განთავსებული უნიტაზები შეესაბამება 604 ქვეთავის მოთხოვნებს, კერძოდ:
-უნიტაზის განთავსებულია კედელთან ახლოს და უნიტაზის ცენტრიდან კედლის ზედაპირამდე მანძილი განსაზღვრულია 450 მმ-ით, რაც შეესაბამება 604.2 ქვეთავის მოთხოვნას.
-უნიტაზთან მოწყობილია იატაკის თავისუფალი სივრცე 1400 მმ სიღრმისა და 1500 მმ სიგანის სახით, სადაც არ იჭრება რაიმე სახის დეტალი, რაც აკმაყოფილებს 604.3 ქვეთავის მოთხოვნას.
-უნიტაზის დასაჯდომის სიმაღლე განთავსებულია 450 მმ-ზე იატაკის ზედაპირიდან, რაც შეესაბამება 604.4 ქვეთავს.
-უნიტაზთან მოწყობილია ხელჩასაჭიდი ძელები 604.5 ქვეთავის მოთხოვნების დაცვით.
-უნიტაზთან მოწყობილი ძელები შეესაბამება 609 ქვეთავის მოთხოვნებს.

3.ტუალეტის ოთახებში განთავსებული ხელსაბანები შეესაბამება 606 ქვეთავის მოთხოვნებს, კერძოდ:
-ხელსაბანთან მოწყობილია იატაკის თავისუფალი სივრცე, 606.2 ქვეთავის შესაბამისად.
-ხელსაბანის განთავსების სიმაღლე შესაბამისობაშია 606,3 ქვეთავის მოთხოვნასთან.

საკომუნიკაციო ელემენტები დაფუნქციები:

1.საპროექტო შენობაში დაკმაყოფილებულია საქართველოს მთავრობის 28.01.2016 წლის №41-ე დადგენილების მოთხოვნები შენობებში მისაწვდომობის ნიშნების მოწყობისა და ადგილმდებარეობის თაობაზე და ყველა ასეთი ნიშანი შეესაბამება ტექნიკური რეგლამენტი - „მისაწვდომობის ეროვნული სტანდარტები“-ს მოთხოვნებს, კერძოდ ნიშნები მოწყობილია ქვემოთ ჩამოთვლილ ადგილებში:

-გასასვლელის გზა-კიბეში შესასვლელ ყველა კართან, კიბის უჯრედიდან გარეთ გამავალ კართან და 0.00 ნიშნულზე გარეთ გამავალ ყველა კართან მოწყობილია ნიშანი ამოწეული სიმბოლოებითა და ბრაილის ასოებით, წარწერით - „გასასვლელი/EXIT“. აღნიშნული ნიშანი შეესაბამება 703.3 და 703.4 ქვეთავების მოთხოვნებს, ამობურცულ სიმბოლოებსა და ბრაილთან მიმართებაში.

-სართულის ამოსაცნობად, შიგა გასასვლელის გზა-კიბეების საზღვრებში, თითოეული სართულის ბაქანთან, დერეფანში გამავალი კარის მომიჯნავედ განთავსებულია იატაკის დონის ამოსაცნობი ნიშანი. აღნიშნული ნიშანი შეესაბამება 703.3 და 703.4 ქვეთავების მოთხოვნებს, ამობურცულ სიმბოლოებსა და ბრაილთან მიმართებაში.

-მისაწვდომობის საერთაშორისო სიმბოლო მოწყობილია საზოგადოებრივ სივრცეებში განთავსებულ ყველა მისაწვდომ ერთადგილიან ტუალეტის ოთახთან. ნიშანი შეესაბამება 703.6.3 და 703.2 ქვეთავებს.

-მისაწვდომობის საერთაშორისო სიმბოლო მოწყობილია მისაწვდომი მსუბუქი ავტომობილის და მიკროავტობუსის ავტოსადგომ სივრცეებში. ნიშანი შეესაბამება 703.6.3 და 703.2 ქვეთავებს.

•ზემოაღნიშნულ ნიშნებში გამოყენებული ვიზუალური სიმბოლოები შეესაბამება 703.2 ქვეთავის მოთხოვნებს, კერძოდ:

-სიმბოლოებს ტრადიციული ფორმა აქვთ. სიმბოლოები არ არის დაწერილი იტალიკით, დახრილად, გაკრული შრიფტით, მეტისმეტად დეკორატიულად ან სხვა უჩვეულო ფორმით.

-სიმბოლოების ზომა, სიგანე, შტრიხის სიგანე, სიმბოლოებს და სტრიქონებს შორის დაშორება შეესაბამება 703.2.4 – 703.2.8 ქვეთავების მოთხოვნებს.

-ვიზუალური სიმბოლოების იატაკიდან განთავსების სიმაღლე შეესაბამება 703.2.4 ცხრილს.

-სიმბოლოებისა და მათი ფონის ზედაპირი არ კაშკაშებს. სიმბოლოები ფონისგან განირჩევა, ანუ სიმბოლო სიმბოლო მუქი ფერისაა, ფონი კი ღია ფერის, რაც შეესაბამება 703.2.10 ქვეთავის მოთხოვნას.

•ზემოაღნიშნულ ნიშნებში გამოყენებული ამობურცული სიმბოლოები შეესაბამება 703.3 ქვეთავის მოთხოვნებს, კერძოდ:

-ამობურცული სიმბოლოები უკანა სიბრტყიდან ამობურცულია 703.3.2 ქვეთავის შესაბამისად.

-ლათინური სიმბოლოები ასახულია დიდი ასობგერებით, თანახმად 703.3.3 ქვეთავისა.

-ლათინური სიმბოლოებისთვის გამოყენებულია „SANS SERIF“-ის ტიპის შრიფტი. სიმბოლოები არ არის შესრულებული იტალიკით, დახრილად, ხელნაწერის სახით, მეტისმეტად დეკორატიულად ან სხვა უჩვეულო ფორმით, თანახმად 703.3.4 ქვეთავისა.

-შრიფტის ყველა სიმბოლოს დასაშვები სიმაღლე, სიგანე, სიმბოლოებს შორის დაშორება, სტრიქონებს შორის დაშორება განსაზღვრულია 703.3.5 – 703.3.9 ქვეთავების შესაბამისად.

-სიმბოლოების იატაკის დონიდან განთავსების სიმაღლე შეესაბამება 703.3.10 ქვეთავის მოთხოვნას.

-ამობურცული სიმბოლოების და ბრაილის შემცველი ნიშანების განთავსების არეალები შეესაბამება 703.3.11 ქვეთავის მოთხოვნებს.

-სიმბოლოები ფონისგან განირჩევა (მუქი ფერის სიმბოლოებს ღია ფერის ფონი აქვთ), თანახმად 703.3.12 ქვეთავისა.

•ზემოაღნიშნულ ნიშნებში გამოყენებული ბრაილი შეესაბამება 703.4 ქვეთავის მოთხოვნებს, კერძოდ:

-ნიშნებზე გამოყენებულია მე-2 ხარისხის ბრაილი, თანახმად 703.4.1 ქვეთავისა.

-ბრაილის წერტილებს აქვს გუმბათისებური ფორმა და ისინი უნდა შეესაბამება 703.4.3 ცხრილს.

-ბრაილის განთავსების პოზიცია შეესაბამება 703.4.4 ქვეთავს.

-ბრაილის იატაკიდან განთავსების სიმაღლე შეესაბამება 703.4.5 ქვეთავს.

•ზემოაღნიშნულ ნიშნებში გამოყენებული მისაწვდომობის სიმბოლო შეესაბამება 703.6 ქვეთავის მოთხოვნებს, კერძოდ:

-მისაწვდომობის სიმბოლოები მკვეთრად განირჩევა ფონისგან, ანუ მუქი ფერის სიმბოლო მოწყობილია ღია ფერის ფონზე, თანახმად 703.6.2 ქვეთავისა.

-მისაწვდომობის საერთაშორისო სიმბოლო შეესაბამება 703.6.3.1 სურათს.

-მისაწვდომობის სიმბოლოები და მათი ფონები არ არის ამრეკლავი.

მისაწვდომობის შეფასება *განხორციელდა დამკვეთის მიერ მოწოდებულ არქიტექტურულ პროექტზე დაყრდნობით და შენობა-ნაგებობის უსაფრთხოების წესების გამოყენებით (საქართველოს მთავრობის 2016 წლის 28 იანვრის №41 დადგენილება ტექნიკურ რეგლამენტის – "შენობა-ნაგებობის უსაფრთხოების წესების“ დამტკიცების თაობაზე“). უნდა აღინიშნოს, რომ საპროექტო დოკუმენტაციის ცვლილება ან მშენებლობის დროს განხორციელებული რაიმე სახის ცვლილება, რომელიც იქნება აღნიშნულ არქიტექტურულ პროექტთან შეუსაბამო, ავტომატურად გამოიწვევს წარმოდგენილი საექსპერტო დასკვნის და შეფასებების გაუქმებას, ასევე საჭიროს*

გახდის არქიტექტურული პროექტის კორექტირებას და ახალი სამშენებლო ნებართვის მიღების აუცილებლობას.

თარიღი: 12.10.2021წ

ხელმოწერა: ----------

CURRICULUM VITAE

სახელი	თამარ
გვარი	ჯინჭარაძე
სქესი	მდედრობითი
მოქალაქეობა	ქართველი
დაბადების თარიღი	27.01.1982წ.
დაბადების ადგილი	თბილისი, საქართველო
მისამართი	ქ. თბილისი, მუხიანი IV ა/რ
ტელეფონი	599 730364
ელ-ფოსტა	tatiajincharadze27@gmail.com

განათლება

2000-2004 წ საქართველოს ტექნიკური უნივერსიტეტის, არქიტექტურის ინსტიტუტი; გეგმარების კათედრა,არქიტექტორის სპეციალობა, ბაკალავრის ხარისხი და არქიტექტორის კვალიფიკაცია.

1987-1998 წ ქ.თბილისის №181 საშუალო სკოლა;

სამუშაო გამოცდილება

2021 წ არქიტექტურული ნაწილების შესაბამისობა „ტექნიკური რეგლამენტი-შენაბო-ნაგებობის უსაფრთხოების წესების დამტკიცების თაობაზე" საქართველოს მთავრობის 2016 წლის 28 იანვრის №41 დადგენილება. ტექნიკური რეგლამენტი-„მისაწვდომობის ეროვნული სტანდარტები"

2019-2020 წ **Hualing international special economic zone**

პროექტების მართვისა და კონტროლის დეპარტამენტი, არქიტექტორის თანამდებობა.
ძირითადი მოვალეობები: პროექტირება, პროექტის შეთანხმება და კონტრაქტორ კომპანიებთან ურთიერთობა.
მიმდინარე მშენებლობების პროცესში ჩართულობა და ვადების კონტროლი.

http://hualing.ge

2016 –2018 წ **ECO HOUSE**

სამშენებლო კომპანია მთავარი არქიტექტორის თანამდებობა.
ძირითადი მოვალეობები: წინა საპროექტო კვლევების მომზადება, პროექტირება და პროექტის შეთანხმება.
სამშენებლო დოკუმენტაციის მომზადება.

https://ecohouse.ge/

2015– 2016 წ

MOREisLOVE

მოდის ინტერნეტ მაღაზია რომელიც მუშაობს ექსპორტზე.
დიზაინერი-კონსტრუქტორის თანამდებობაზე ძირითადი ფუნქცია: ახალი პროდუქციის შექმნა წარმოებაში ჩაშვება,თარგების მომზადება,შეკვეთის გაკეთება.

https://moreislove.com/

2009 – 2016 წ

ISES

სამშენებლო კომპანია არქიტექტორის თანამდებობა.
ძირითადი მოვალეობები: წინა საპროექტო კვლევების მომზადება, პროექტირება და პროექტის შეთანხმება.
სამშენებლო დოკუმენტაციის მომზადება.

https:// panex.ge/

2005– 2009 წ

ARTSTUDIO PROJECT

საპროექტო კომპანია არქიტექტორის თანამდებობა.
ძირითადი მოვალეობები: წინა საპროექტო კვლევების მომზადება, პროექტირება და პროექტის შეთანხმება.
სამშენებლო დოკუმენტაციის მომზადება.

http://artstudio.ge/

GEORGIAN TECHNICAL UNIVERSITY

DIPLOMA

STU № 000511

This is to certify that Mr./Ms. Tamar Jincharadze was enrolled in 2000 and in 2005 completed Georgian Technical University the full study programme of the Faculty of Architecture with a major in Architecture

By the decision of the Qualification Commission 11.30. 2005 (Month, Day, Year) was awarded an Academic Degree of Certified Specialist and the qualification of Architect

Seal

Rector R. Khurodze

Dean

City Tbilisi

Registration No 00601

საქართველოს ტექნიკური უნივერსიტეტი

დიპლომი

STU № 000511

მოქალაქე თამარ ჯინჭარაძე მან 2000 წელს ჩაირიცხა და 2005 წელს დაამთავრა საქართველოს ტექნიკური უნივერსიტეტის არქიტექტურის ფაკულტეტის დიპლომირებული სპეციალისტის სრული კურსი არქიტექტურის სპეციალობით

საკვალიფიკაციო კომისიის 2005 30. 11 (წელი, რიცხვი, თვე) გადაწყვეტილებით თამარ ჯინჭარაძეს მიენიჭა დიპლომირებული სპეციალისტის აკადემიური ხარისხი და არქიტექტორის კვალიფიკაცია

ბ.ა.

რექტორი

დეკანი

ქ. თბილისი

სარეგისტრაციო N 00601