

saqarTvelos iusticiis saministro
sajaro reestris erovnuli saagento

sakadastro gegma

miwis nakveTis sakadastro kodi: 01.15. 03.010.009
gancxadebis registraciis nomeri: 882012178914
miwis nakveTis farTobi: 55 კვ.მ.
daniSnuleba: არასასოფლო-სამეურნეო
momzadebis TariRi 29.04.22

482300
482350
4617300
4617250

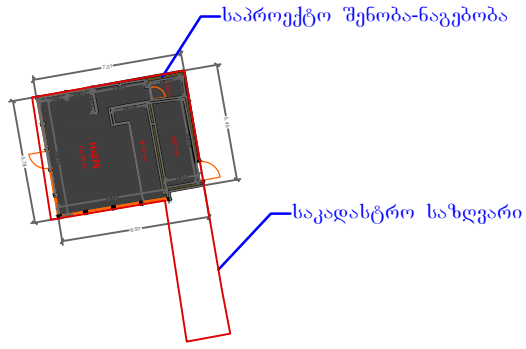

მასშტაბი 1:500

0 2 4 8 12 მეტრი

01/2 შენობა-ნაგებობა, პირობითი ნომერი/ სართულიანობა	ვალდებულება	ხაზობრივი ნაგებობა	UTM (საერთაშორისო) სისტემის კოორდ.
მიწის ნაკვეთის საკადასტრო საზღვარი	მშენებარე ნაგებობა	მიწისქვეშა ნაგებობა	

საჯარო რეესტრის ეროვნული სააგენტო თბილისი 0102 წმ. ნიკოლოზის/ნ. ჩხეიძის ქ. 2 ტელ.: (995 32) 91 04 27; ფაქსი: (995 32) 91 03 41
საჯარო რეესტრის ეროვნული სააგენტო თბილისი დ. აღმაშენებლის გამზ. 89/24 ტელ: (995 32) 94 13 65
www.napr.gov.ge

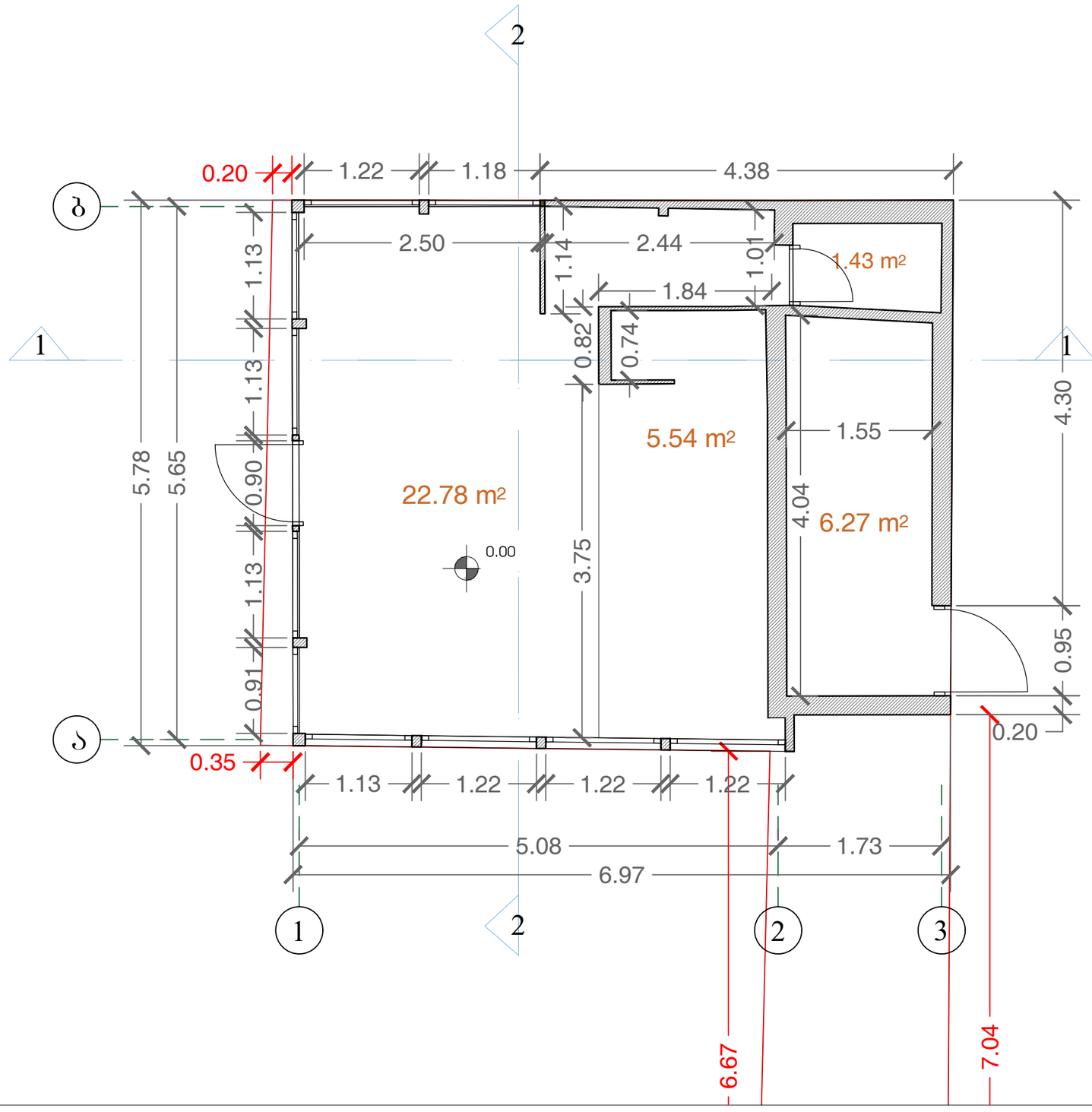

შპს "ბიემჯი ბრუპ"
L.T.D "BMG GROUP"
ს/კ 406128239
შარტავას ქუჩა №14
598 66 70 70
557 98 08 99
groupbmg@yahoo.com

img_BFAB4DB2 BFAB4DB2.bmp

ობიექტის მისამართი	თბილისი, კოსტავას ქუჩა №35 ს/კ 01.15.03.010.009
ნახაზის დასახელება	გეგმა

ტექნიკური დირექტორი		ზ. ბასილაძე
არქიტექტორი		ზ. ბასილაძე
დაინტერესებული პირი		შპს "მარიკა"
მასშტაბი	1:100	ფურცელი A-3
თარიღი	2021	

შპს. "ბიემჯი ბრუპ"
L.T.D "BMG GROUP"
ს/კ 406128239
შარტავას ქუჩა №14
598 66 70 70
557 98 08 99
groupbmg@yahoo.com

lmg_BFAB4DB2 BFAB4DB2.bmp

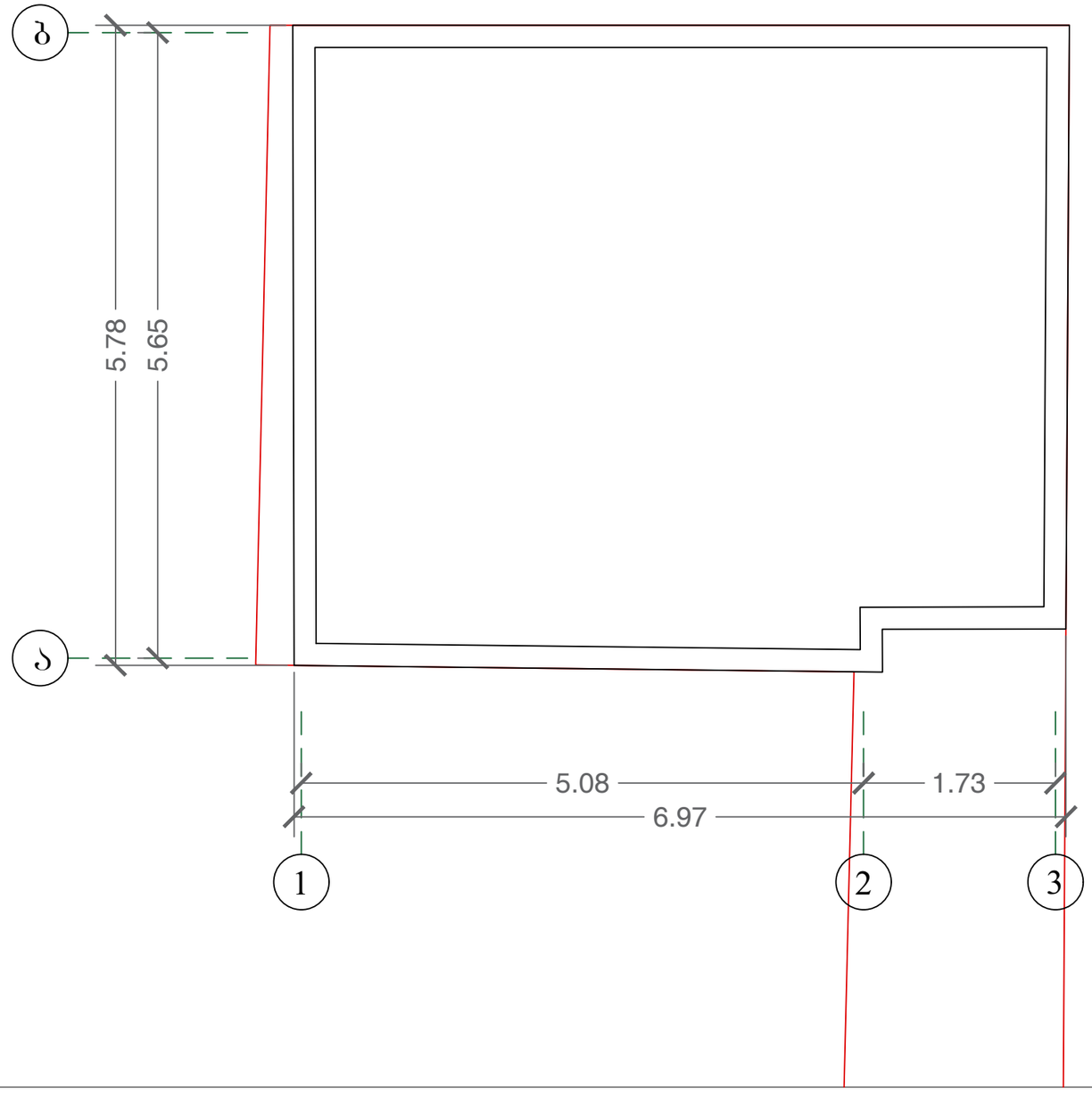

ობიექტის მისამართი	თბილისი, კოსტავას ქუჩა №35 ს/კ 01.15.03.010.009
ნახაზის დასახელება	გეგმა

ტექნიკური დირექტორი		ზ. ბასილაძე
არქიტექტორი		ზ. ბასილაძე
დაინტერესებული პირი		შპს "მარიკა"
მასშტაბი	1:100	ფურცელი A-3
თარიღი	2021	

შპს. "ბიემჯი ბრუპ"
L.T.D "BMG GROUP"
ს/კ 406128239
შარტავას ქუჩა №14
598 66 70 70
557 98 08 99
groupbmg@yahoo.com

lmg_BFAB4DB2 BFAB4DB2.bmp

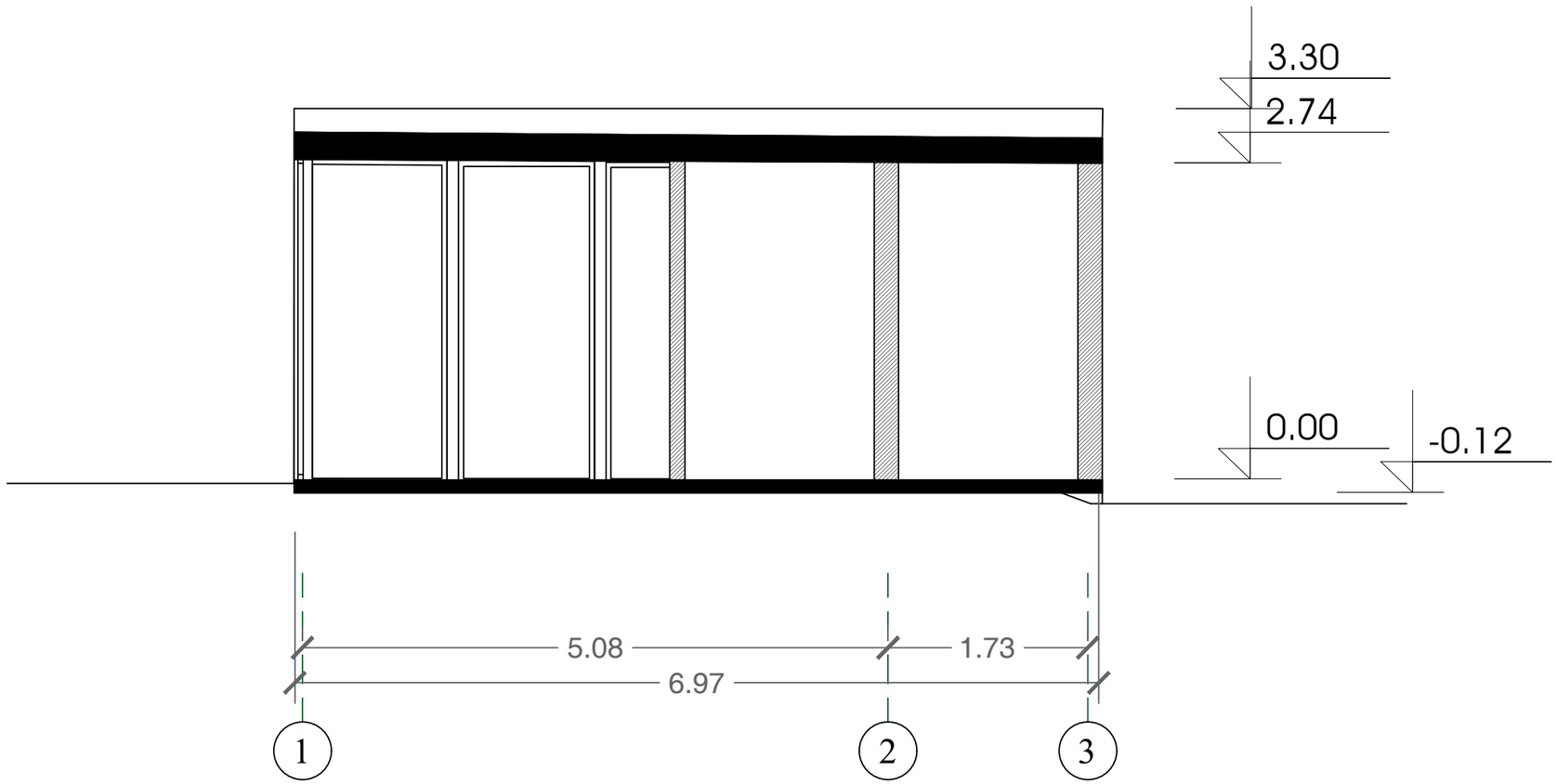

ობიექტის მისამართი	თბილისი, კოსტავას ქუჩა №35 ს/კ 01.15.03.010.009
ნახაზის დასახელება	ჭრილი

ტექნიკური დირექტორი		ზ. ბასილაძე
არქიტექტორი		ზ. ბასილაძე
დაინტერესებული პირი		შპს "მარიკა"
მასშტაბი	1:100	ფურცელი A-3
თარიღი	2021	

შპს. "ბიემჯი ბრუპ"
L.T.D "BMG GROUP"
ს/კ 406128239
შარტავას ქუჩა №14
598 66 70 70
557 98 08 99
groupbmg@yahoo.com

lmg_BFAB4DB2 BFAB4DB2.bmp

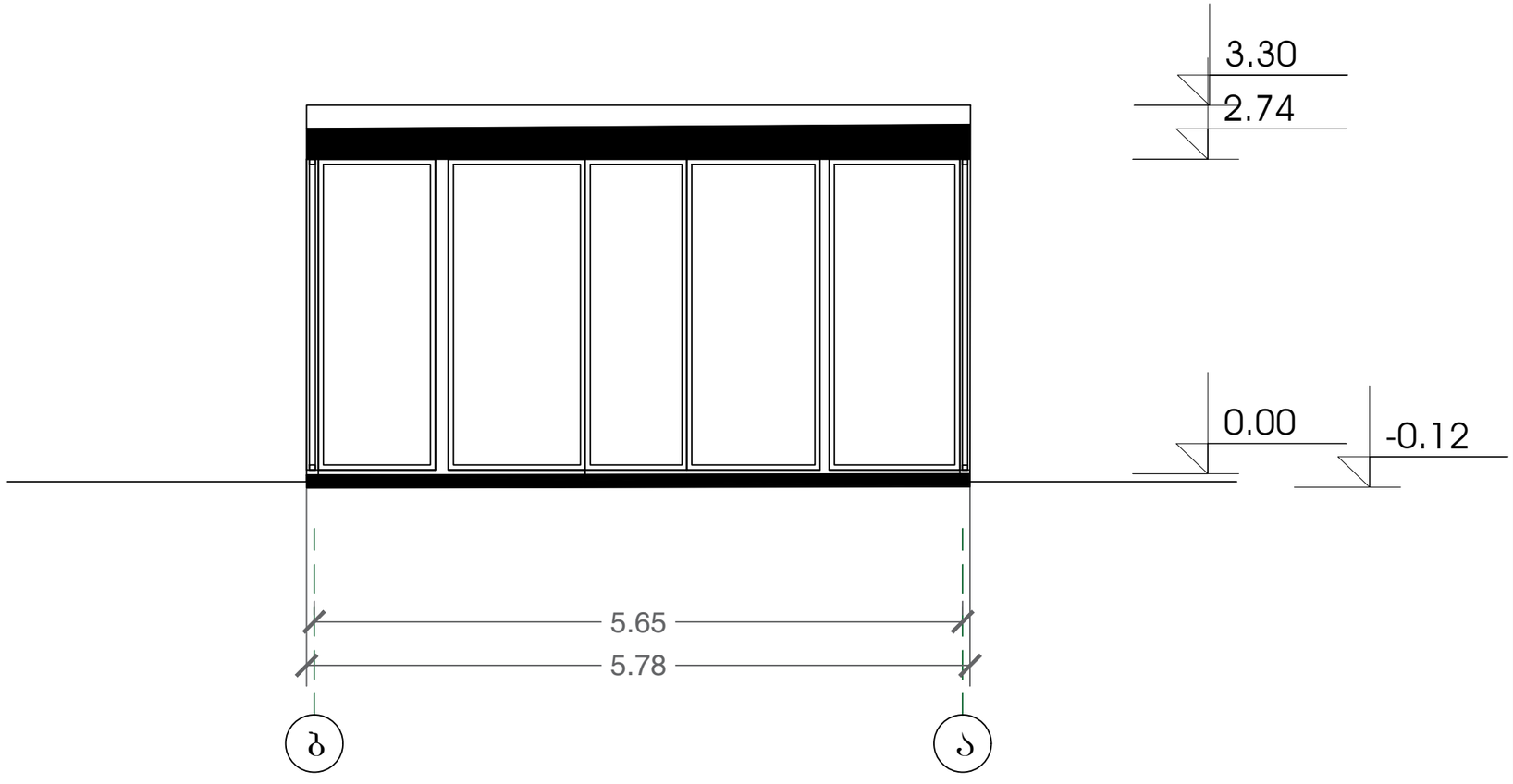

ობიექტის მისამართი	თბილისი, კოსტავას ქუჩა №35 ს/კ 01.15.03.010.009
ნახაზის დასახელება	ჭრილი

ტექნიკური დირექტორი		ზ. ბასილაძე
არქიტექტორი		ზ. ბასილაძე
დაინტერესებული პირი		შპს "მარიკა"
მასშტაბი	1:100	ფურცელი A-3
თარიღი	2021	

შპს. "ბიემჯი ბრუპ"
L.T.D "BMG GROUP"
ს/კ 406128239
შარტავას ქუჩა №14
598 66 70 70
557 98 08 99
groupbmg@yahoo.com

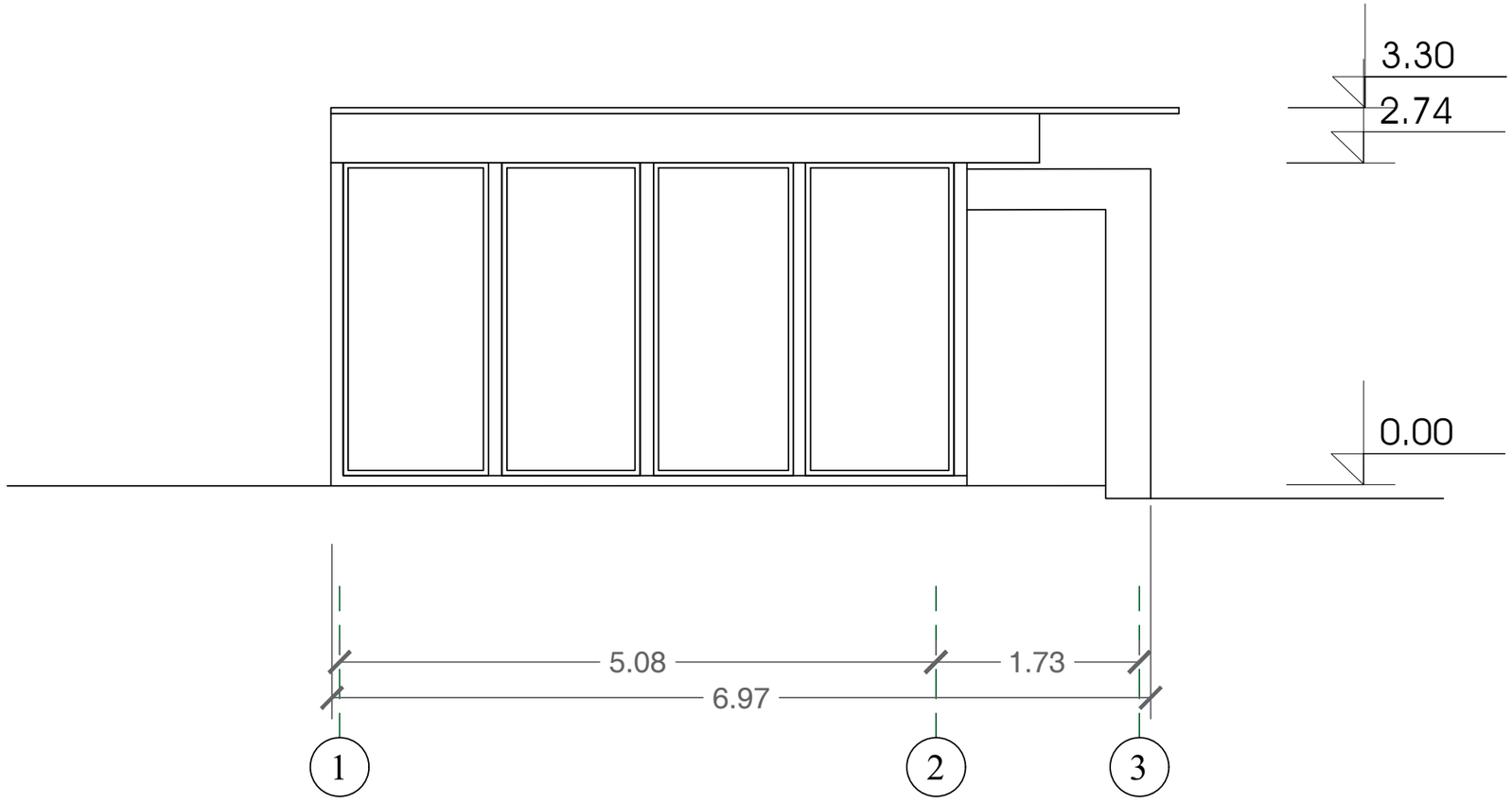

ობიექტის მისამართი	თბილისი, კოსტავას ქუჩა №35 ს/კ 01.15.03.010.009
ნახაზის დასახელება	ფასადი

ტექნიკური დირექტორი		ზ. ბასილაძე
არქიტექტორი		ზ. ბასილაძე
დაინტერესებული პირი		შპს "მარიკა"
მასშტაბი	1:100	ფურცელი A-3
თარიღი	2021	

შპს. "ბიემჯი ბრუპ"
L.T.D "BMG GROUP"
ს/კ 406128239
შარტავას ქუჩა №14
598 66 70 70
557 98 08 99
groupbmg@yahoo.com

lmg_BFAB4DB2 BFAB4DB2.bmp

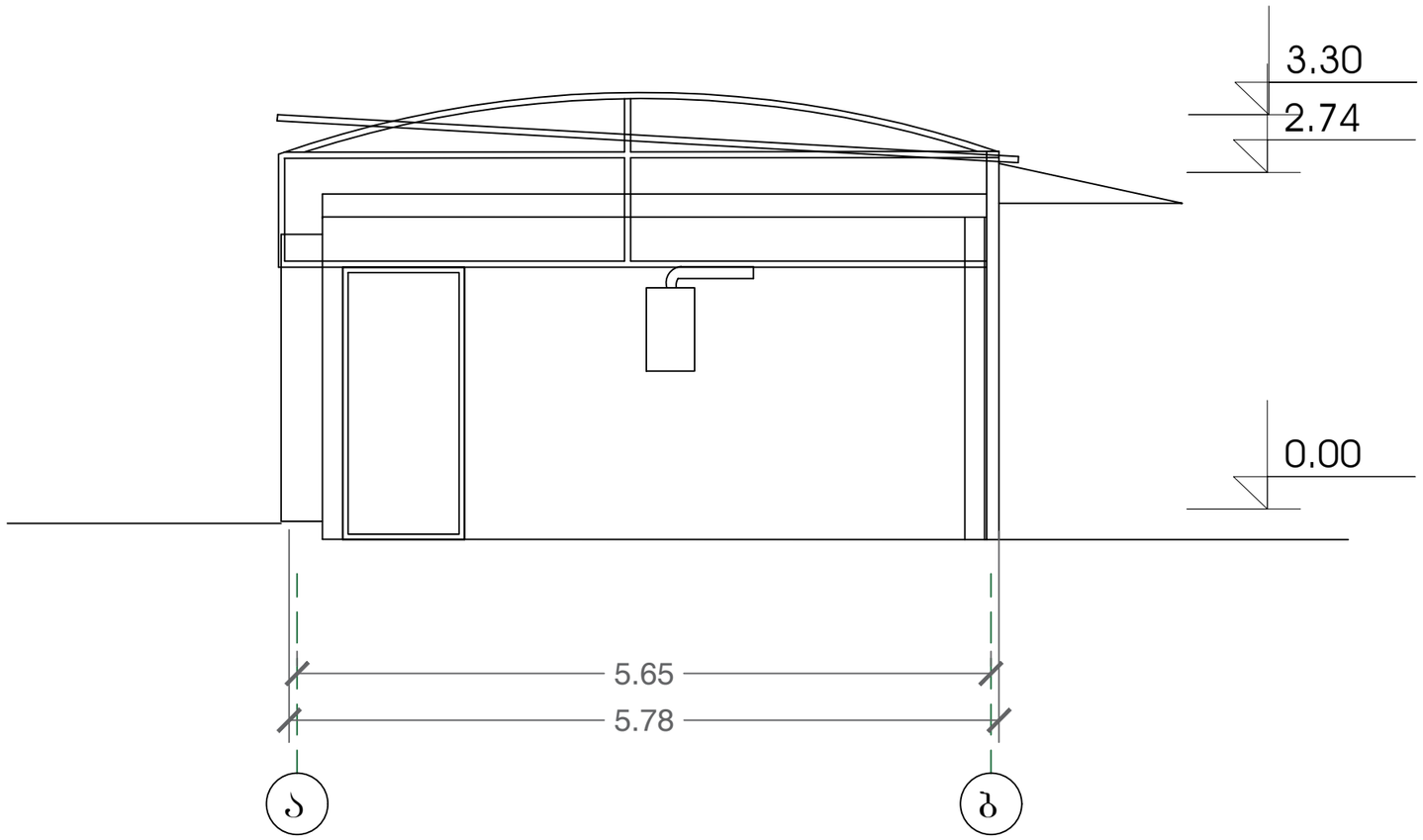

ობიექტის მისამართი	თბილისი, კოსტავას ქუჩა №35 ს/კ 01.15.03.010.009
ნახაზის დასახელება	ფასადი

ტექნიკური დირექტორი		ზ. ბასილაძე
არქიტექტორი		ზ. ბასილაძე
დაინტერესებული პირი		შპს "მარიკა"
მასშტაბი	1:100	ფურცელი A-3
თარიღი	2021	

შპს. "ბიემჯი ბრუპ"
L.T.D "BMG GROUP"
ს/კ 406128239
შარტავას ქუჩა №14
598 66 70 70
557 98 08 99
groupbmg@yahoo.com

lmg_BFAB4DB2 BFAB4DB2.bmp

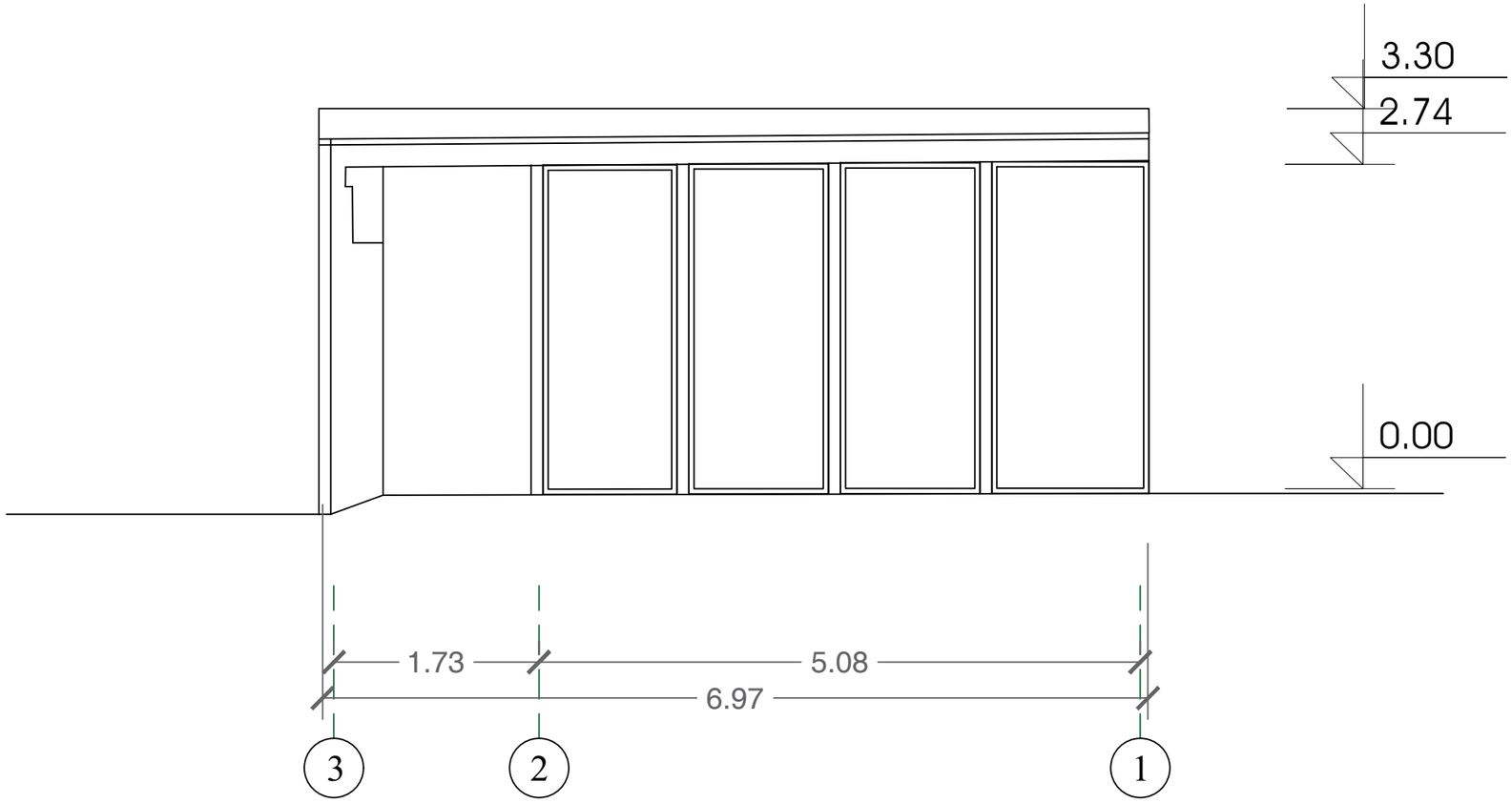

ობიექტის მისამართი	თბილისი, კოსტავას ქუჩა №35 ს/კ 01.15.03.010.009
ნახაზის დასახელება	ფასადი

ტექნიკური დირექტორი		ზ. ბასილაძე
არქიტექტორი		ზ. ბასილაძე
დაინტერესებული პირი		შპს "მარიკა"
მასშტაბი	1:100	ფურცელი A-3
თარიღი	2021	

შპს. "ბიემჯი ბრუპ"
L.T.D "BMG GROUP"
ს/კ 406128239
შარტავას ქუჩა №14
598 66 70 70
557 98 08 99
groupbmg@yahoo.com

img_BFAB4DB2 BFAB4DB2.bmp

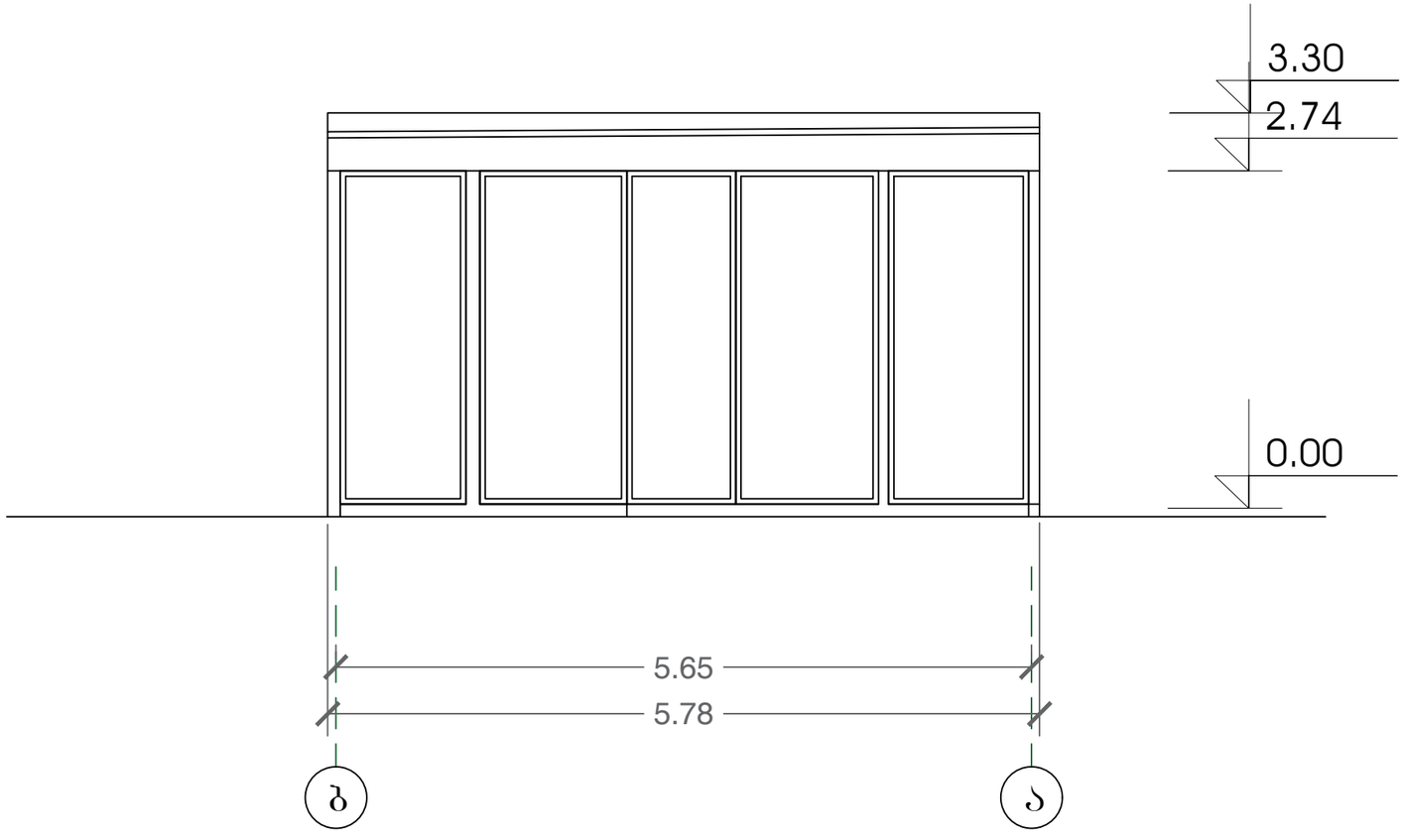

ობიექტის მისამართი	თბილისი, კოსტავას ქუჩა №35 ს/კ 01.15.03.010.009
ნახაზის დასახელება	ფასადი

ტექნიკური დირექტორი		ზ. ბასილაძე
არქიტექტორი		ზ. ბასილაძე
დაინტერესებული პირი		შპს "მარიკა"
მასშტაბი	1:100	ფურცელი A-3
თარიღი	2021	