აზომვითი ფასადი ,,1-3,, მ. 1-100

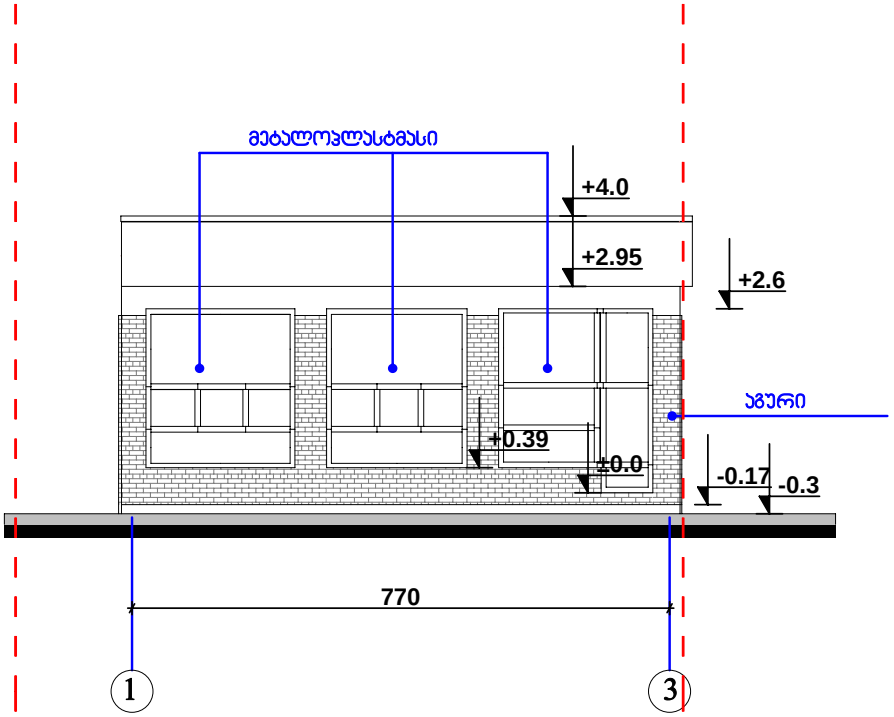

შპს „ქართი„			ქ. თბილისში, შუამთის ქ. №20-ში არსებულ შენობაზე სართულის დამატების პროექტი	
დირექტ.	ნ.მებრელიძე		არქიტექტურული ნაწილი	2013 წელი
მთ.არქიტ.	მ.გამცრელიძე		აზომვითი ფასადი „1-3„	სტადია / ფურცელი / ფურცლები

აზომვითი ფასადი ,,3-1,, მ. 1-100

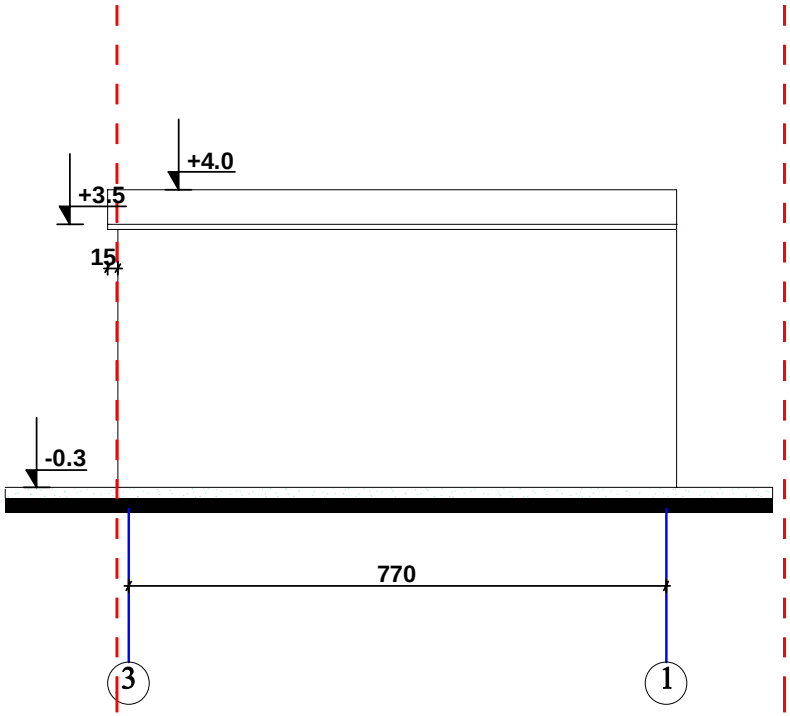

შპს „ქართი„			ქ. თბილისში, შუამთის ქ. №20-ში არსებულ შენობაზე სართულის დაშენების პროექტი		
დირექტ.	ნ.მეგრელიძე		არქიტექტურული ნაწილი	2013 წელი	
მთ.არქიტ.	მ.გაგნიძრელიძე		აზომვითი ფასადი „3-1„	სტადია	ფურცელი	ფურცლები

აზომვითი ფასადი ,,ა-გ,, მ. 1-100

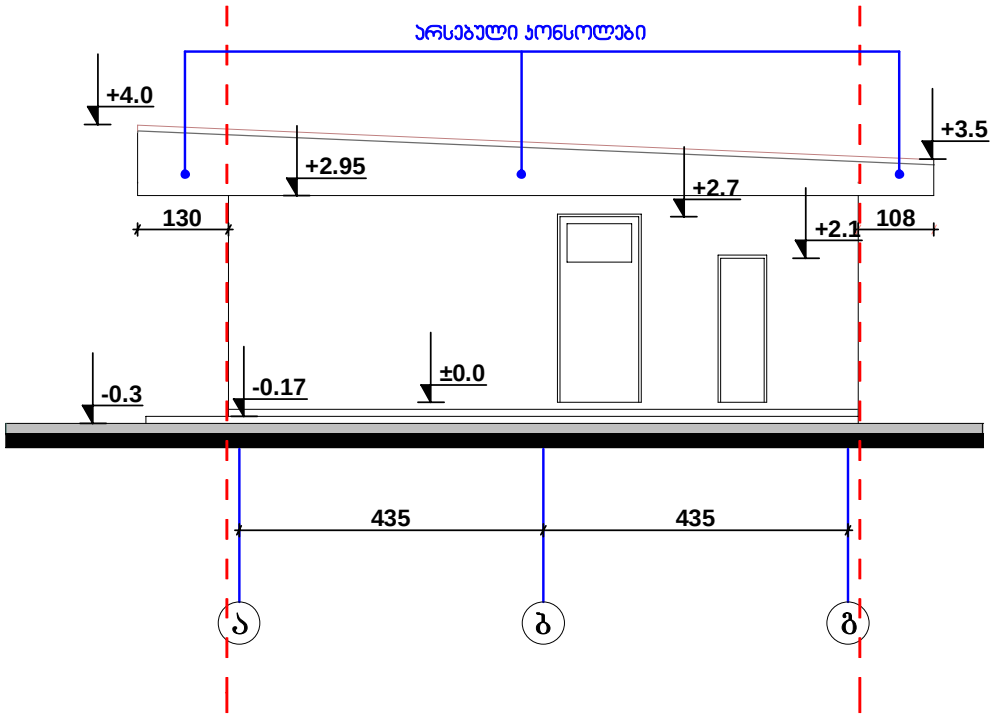

შპს ,,ძართი,,			ქ. თბილისში, შუახმის ქ. №20-ში არსებულ შენობაზე სართულის დაშენების პროექტი	
დირექტ.	ნ.მეგრელიძე		არქიტექტურული ნაწილი	2013 წელი
მთ.არქიტ.	მ.გაგმცრელიძე		აზომვითი ფასადი ,,ა-გ,,	სტადია / ფურც.№ / ფურც.

აზომვითი ფასადი ,,გ-ა,, მ. 1-100

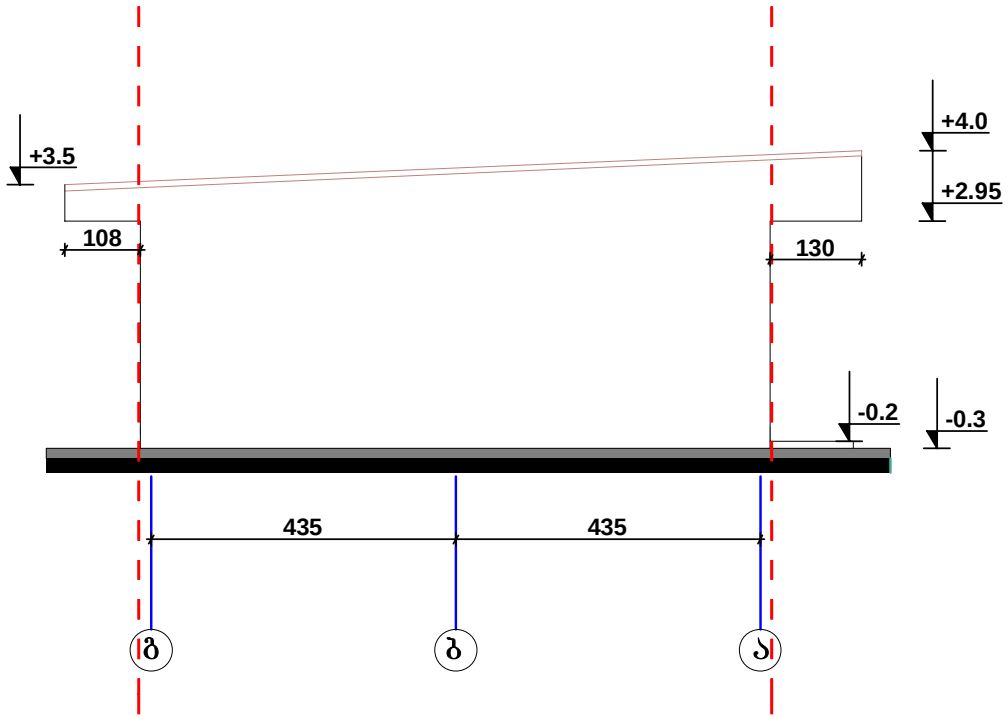

შპს „ქართი„			ქ. თბილისში, შუამთის ქ. №20-ში არსებულ შენობაზე სართულის დაშენების პროექტი	
დირექტ.	ნ.მეგრელიძე		არქიტექტურული ნაწილი	2013 წელი
მთ.არქიტ.	გ.გაგნიძრელიძე		აზომვითი ფასადი „გ-ა„	სტადია / ფურცელი / ფურცლები

საპროექტო ფასადი ,,1-3,,

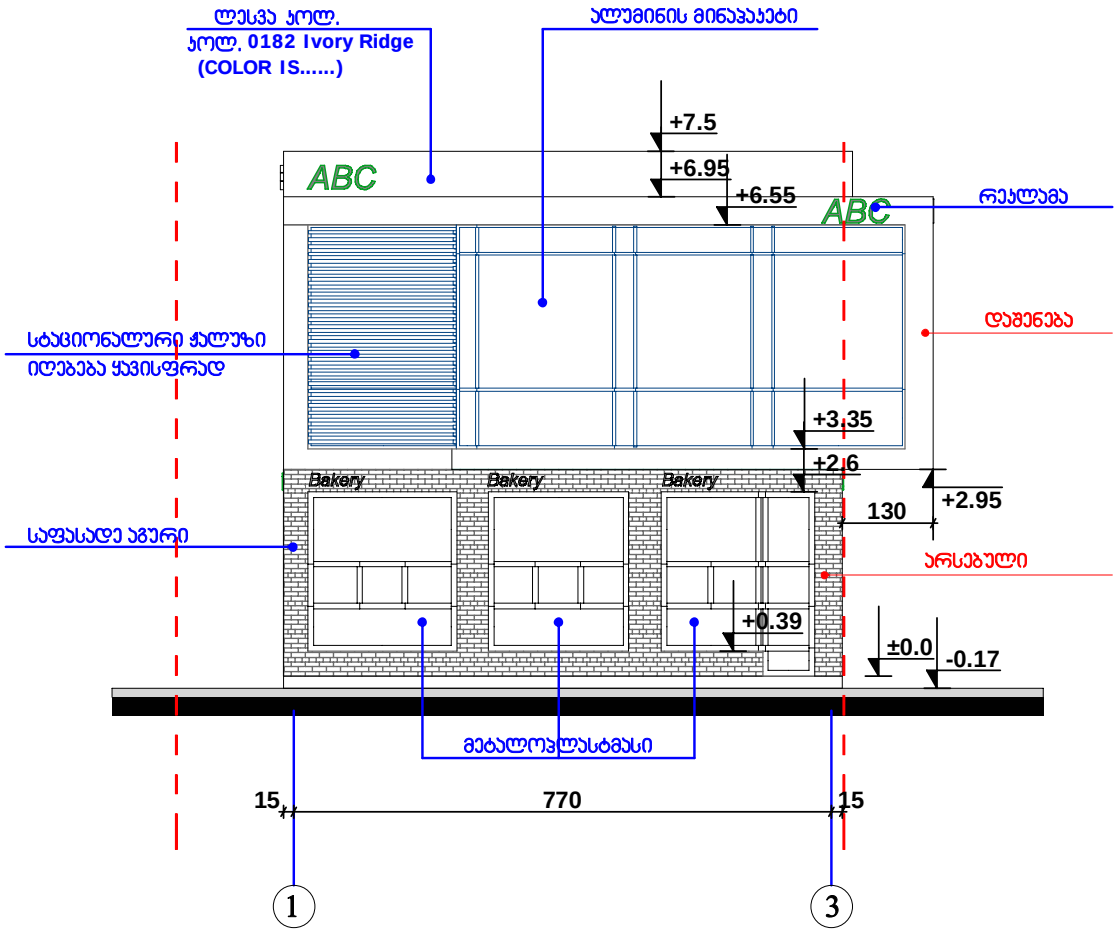

შპს „ქართი„			ქ. თბილისში, შუამთის ქ. №20-ში არსებულ შენობაზე სართულის დაშენების პროექტი		
დირექტ.	ნ.მეებრელიძე		არქიტექტურული ნაწილი	2013 წელი	
მთ.არქიტ.	მ.ბაამცრელიძე		საპროექტო ფასადი ,,1-3„	სტადია	ფურცელი	ფურცლები

საპროექტო ფასადი ,,3-1,,

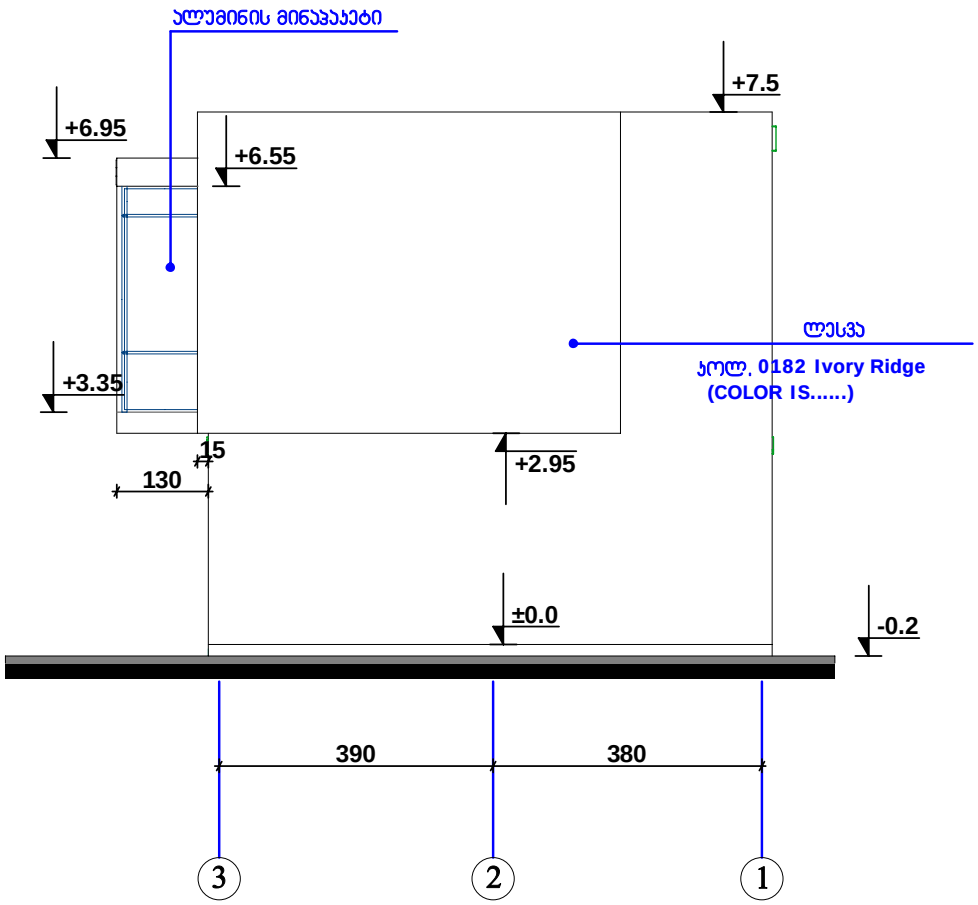

შპს ,,ქართი,,			ქ. თბილისში, შუახთის ქ. №20-ში არსებულ შენობაზე სართულის დაშენების პროექტი		
დირექტ.	ნ.მეგრელიძე		არქიტექტურული ნაწილი	2013 წელი	
მთ.არქიტ.	მ.გაგყრელიძე		საპროექტო ფასადი ,,3-1,,	სტადია	ფურცელი	ფურცლები

საპროექტო ფასადი ,,ა-გ,,

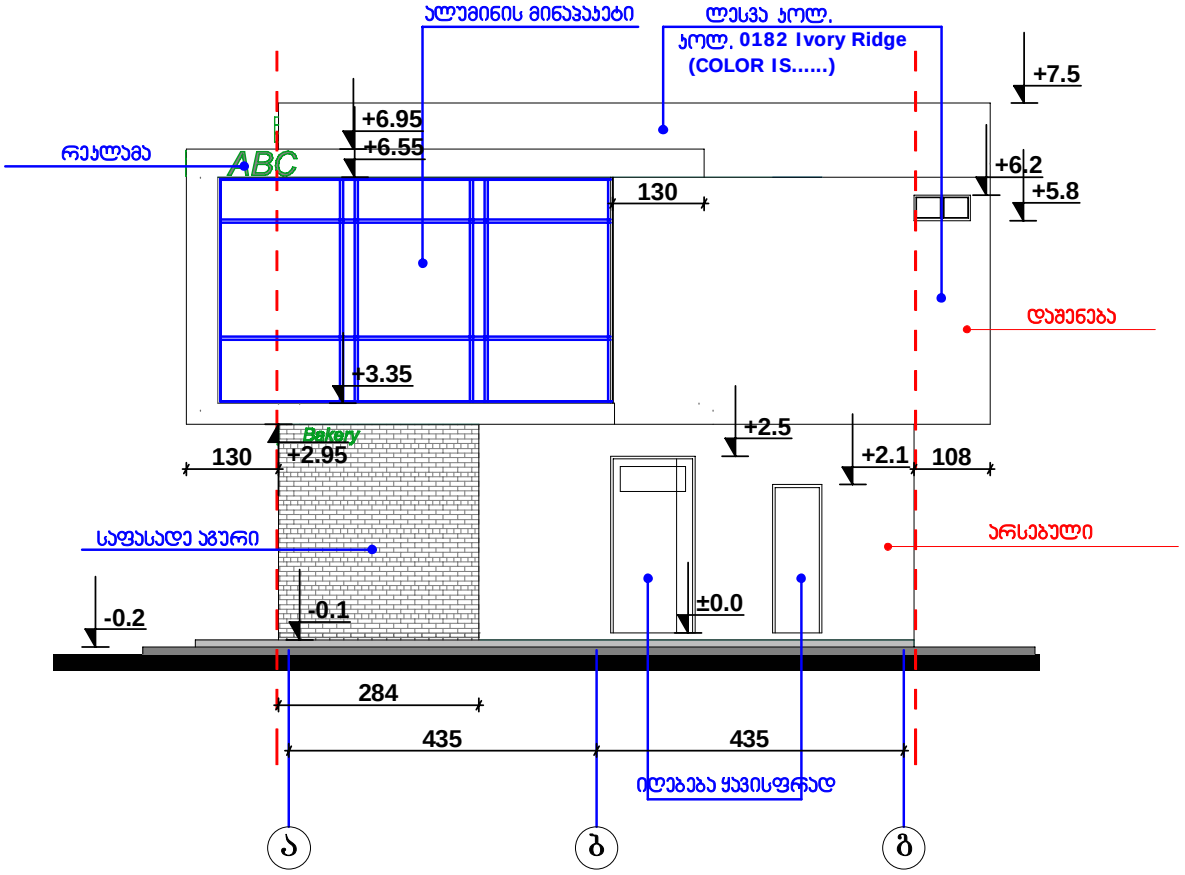

შპს „ქართი„			ქ. თბილისში, შუახთის ქ. №20-ში არსებულ შენობაზე სართულის დაშენების პროექტი		
დირექტ.	ნ.მეგრელიძე		არქიტექტურული ნაწილი	2013 წელი	
მთ.არქიტ.	მ.გაგნძრელიძე		საპროექტო ფასადი „ა-გ„	სტადია	ფურცელი	ფურცლები

საპროექტო ფასადი ,,გ-ა,,

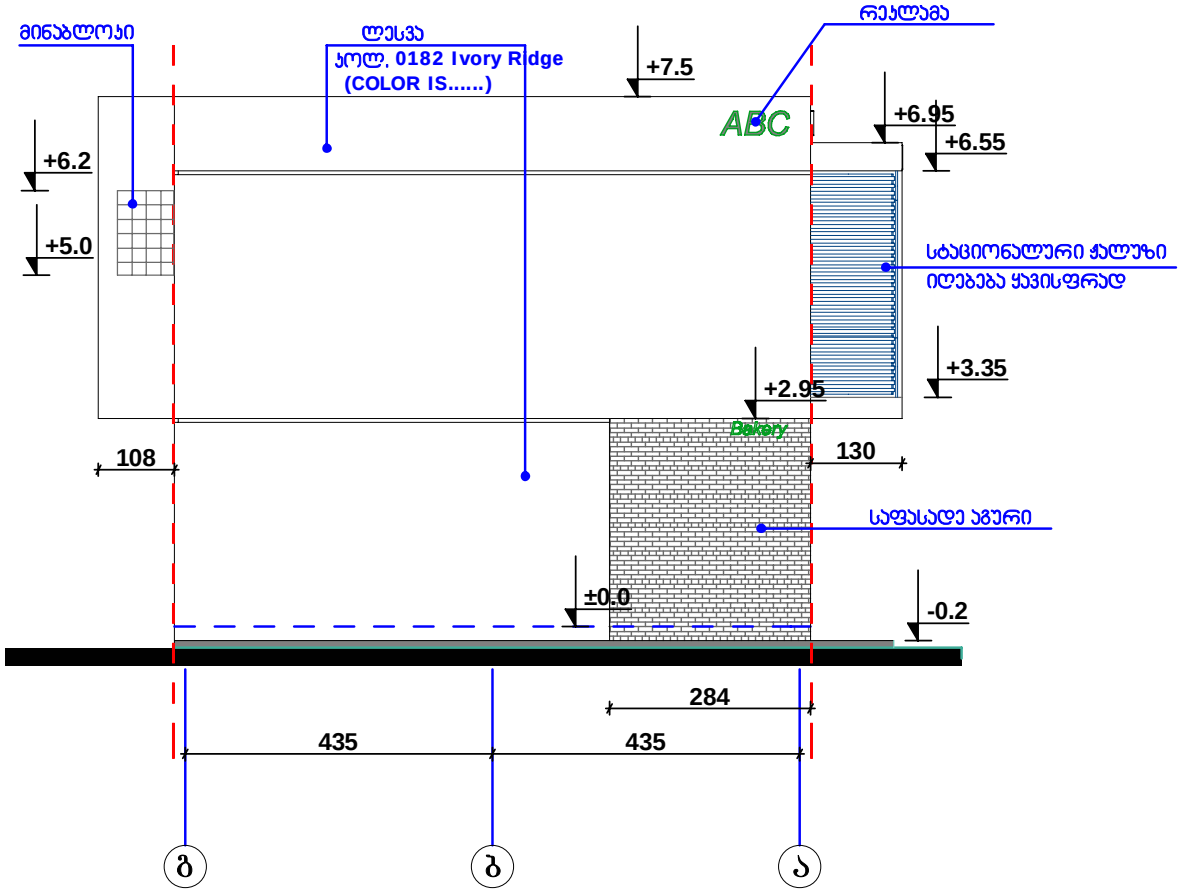

შპს „ქართი„			ქ. თბილისში, შუამთის ქ. №20-ში არსებულ შენობაზე სართულის დაშენების პროექტი		
დირექტ.	ნ.ფეიქრიშვილი		არქიტექტურული ნაწილი	2013 წელი	
მთ.არქიტ.	გ.გაბმურიშვილი		საპროექტო ფასადი „გ-ა„	სტადია	ფურც.	ჯამ.