# საწყობი

ფასადი

მისაწვდომობის ეროვნული
სტანდარტების შესაბამის
დოკუმენტაცია

მისამართი:
ქალაქი თბილისი, ქიზიყის ქუჩა, №63
ს.კ.: №01.19.24.007.108

## შემსრულებელი:

შპს "ა3 არქიტექტს"
(ს/კ 405286444)
დირექტორი: თ. ცაავა



# სარჩევი

## შემადგენლობა:


1. არსებული ფასადი 1-11;
2. არსებული ფასადი ა-დ;
3. არსებული ფასადი 11-1;
4. არსებული ფასადი დ-ა;
5. საპროექტო ფასადი 1-11;
6. საპროექტო ფასადი ა-დ;
7. საპროექტო ფასადი 11-1;
8. საპროექტო ფასადი დ-ა;
9. ღიობები.


## პირობითი აღნიშვნები:

საკადასტრო საზღვარი

ბრუნტი

გამწვანება

დეკორატიული ლესვა **RAL 9018**

საწყობი


ა3 არქიტექტს
ს/ს : 405231663
მის: შ. რუსთაველის გამზ. №37


მისამართი:
ქალაქი თბილისი, ქიზიყის ქუჩა, №63
ს.ა.: №01.19.24.007.108

| | | |
|---|---|---|
| თანამდებობა | გვარი | ხელმოწერა |
| დირექტორი | [illegible] | |

პროექტის ავტორები

| | | |
|---|---|---|
| თანამდებობა | გვარი | ხელმოწერა |
| არქიტექტორი | ნ. ხარებიშვილი | |
| | | |

დამკვეთი
გვარი
ლ. გაჩეჩილაძე

პირობითი აღნიშვნები

საკადასტრო საზღვარი

ტექნიკურ ეკონომიკური მაჩვენებლები

ნახაზის სახელწოდება

სარჩევი

| მასშტაბი | ფორმატი | თარიღი |
|---|---|---|
| | A0 | 2021 წ. |
| ფერცალი | ნიშნული | |
| | | |

0 12.5 25 50

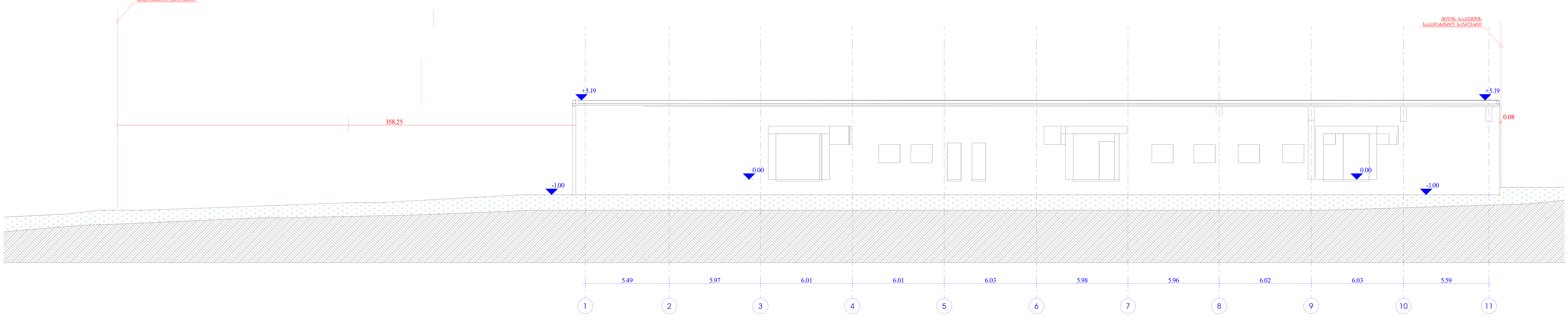


საწყობი


ა3 არქიტექტს
ს/კ : 405231663
მის: შ. რუსთაველის გამზ. №37


მისამართი:
ქალაქი თბილისი, ქიზიყის ქუჩა, №63
ს.კ.: №01.19.24.007.108

| თანამდებობა | გვარი | ხელმოწერა |
|---|---|---|
| დირექტორი | თ. ცაავა | |
| | | |
| | | |

## პროექტის ავტორი

| თანამდებობა | გვარი | ხელმოწერა |
|---|---|---|
| არქიტექტორი | ნ. ხარატიშვილი | |
| | | |

## დამკვეთი

გვარი

ლ. გაჩეჩილაძე

## პირობითი აღნიშვნები

საკადასტრო საზღვარი

## ტექნიკურ ეკონომიკური მაჩვენებლები

## ნახაზის სახელწოდება

არსებული

ფასადი 1-11

| მასშტაბი | ფორმატი | თარიღი |
|---|---|---|
| 1:100 | ა0 | 2021 წ. |
| ფურცელი | ნიშნული | |
| 1 | | |

0 12.5 25 50

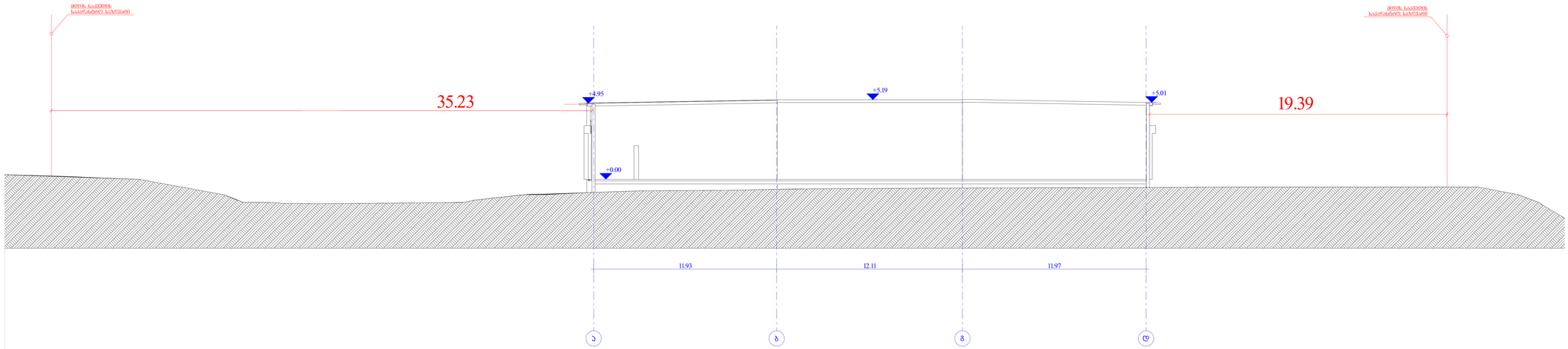


# საწყობი


ა3 არქიტექტს
ს/ს : 405231663
მის: შ. რუსთაველის გამზ. №37


მისამართი:
ქალაქი თბილისი, ქიზიყის ქუჩა, №63
ს.ა.: №01.19.24.007.108

| თანამდებობა | გვარი | ხელმოწერა |
|---|---|---|
| დირექტორი | [illegible] | |

პროექტის ავტორები

| თანამდებობა | გვარი | ხელმოწერა |
|---|---|---|
| არქიტექტორი | ნ. ხარებიშვილი | |
| | | |

დამკვეთი
გვარი
ლ. გაჩეჩილაძე

პირობითი აღნიშვნები
საპროექტო საზღვარი

ტექნიკურ ეკონომიკური მაჩვენებლები

ნახაზის სახელწოდება
არსებული
ფასადი ა-დ

| მასშტაბი | ფორმატი | თარიღი |
|---|---|---|
| 1:100 | A0 | 2021 წ. |
| ფერცელი | ნიშნული | |
| 2 | | |

0 12.5 25 50

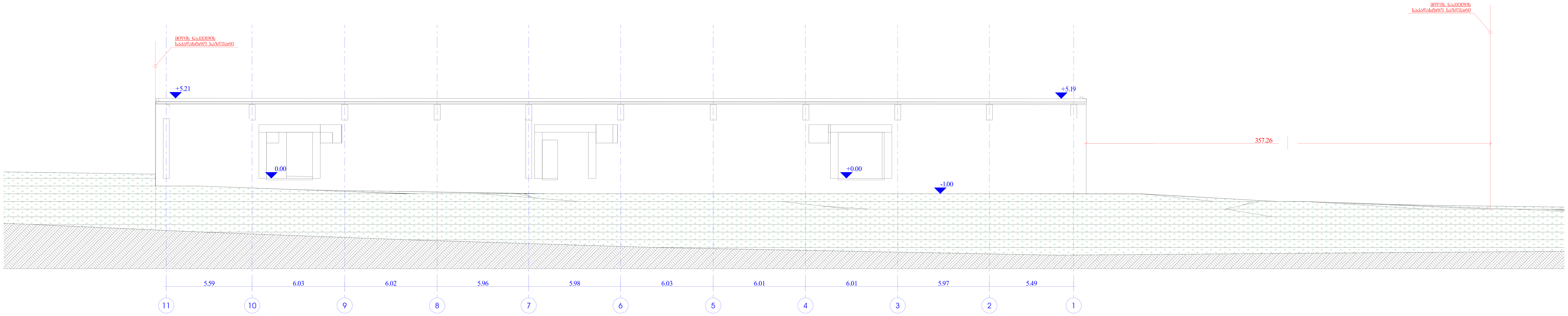


საწყობი

ა3 არქიტექტს
ს/კ : 405231663
მის: შ. რუსთაველის გამზ. №37

მისამართი:
ქალაქი თბილისი, ქიზიყის ქუჩა, №63
ს.კ.: №01.19.24.007.108

| თანამდებობა | გვარი | ხელმოწერა |
| --- | --- | --- |
| დირექტორი | თ. ცაგაა | |

პროექტის ავტორი

| თანამდებობა | გვარი | ხელმოწერა |
| --- | --- | --- |
| არქიტექტორი | ნ. ხარატიშვილი | |

დამკვეთი
გვარი
ლ. გაჩეჩილაძე

პირობითი აღნიშვნები

საკადასტრო საზღვარი

ტექნიკურ ეკონომიკური მაჩვენებლები

ნახაზის სახელწოდება

არსებული
ფასადი 11-1

| მასშტაბი | ფორმატი | თარიღი |
| --- | --- | --- |
| 1:100 | A0 | 2021 წ. |
| ფურცელი | ნიშნული | |
| 3 | | |

0 12.5 25 50

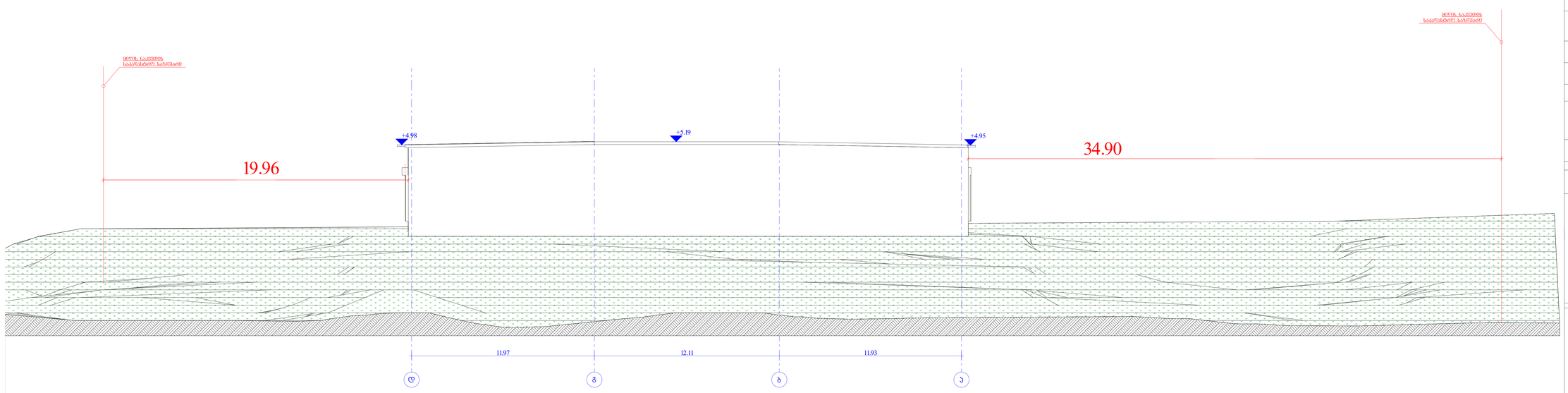


# საწყობი


ა3 არქიტექტს
ს/ს : 405231663
მის: შ. რუსთაველის გამზ. №37



ა3 არქიტექტს
ს/ს : 405231663
მის: შ. რუსთაველის გამზ. №37


## მისამართი:

ქალაქი თბილისი, ქიზიყის ქუჩა, №63
ს.კ.: №01.19.24.007.108

| | | |
|---|---|---|
| თანამდებობა | გვარი | ხელმოწერა |
| დირექტორი | [illegible] | |

## პროექტის ავტორები

| | | |
|---|---|---|
| თანამდებობა | გვარი | ხელმოწერა |
| არქიტექტორი | ნ. ხარებიშვილი | |
| | | |

## დამკვეთი

გვარი

ლ. გაჩეჩილაძე

## პირობითი აღნიშვნები

საკადასტრო საზღვარი

## ტექნიკურ ეკონომიკური მაჩვენებლები

## ნახაზის სახელწოდება

არსებული
ფასადი დ-ა

| მასშტაბი | ფორმატი | თარიღი |
|---|---|---|
| 1:100 | A0 | 2021 წ. |
| ფერცელი | ნიშნული | |
| 4 | | |

0 12.5 25 50

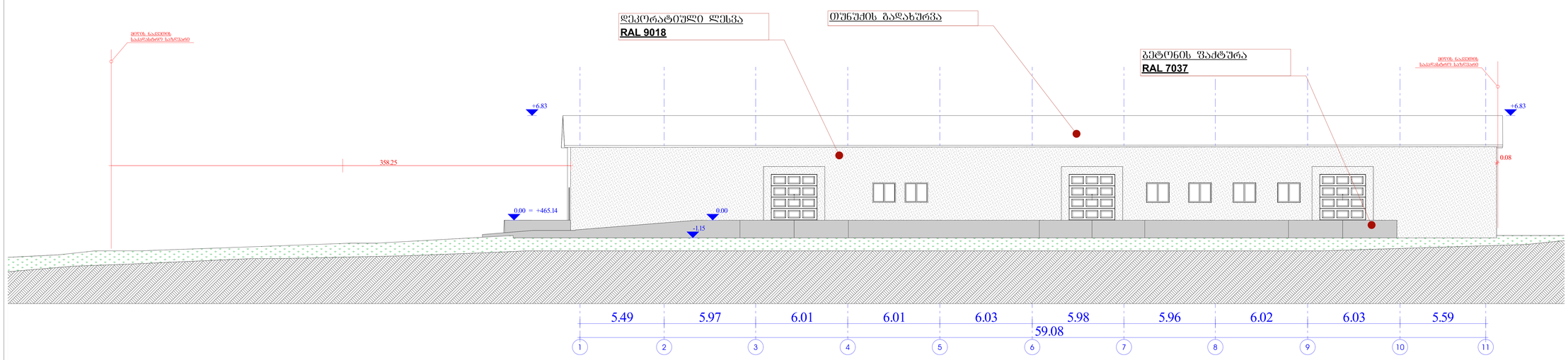


# საწყობი


აპ არქიტექტს
ს/ს : 405231663
მის: შ. რუსთაველის გამზ. №37



აპ არქიტექტს
ს/ს : 405231663
მის: შ. რუსთაველის გამზ. №37


მისამართი:
ქალაქი თბილისი, ქიზიყის ქუჩა, №63
ს.ა.: №01.19.24.007.108

| თანამდებობა | გვარი | ხელმოწერა |
|---|---|---|
| დირექტორი | [illegible] | |

პროექტის ავტორები

| თანამდებობა | გვარი | ხელმოწერა |
|---|---|---|
| არქიტექტორი | ნ. ხარებიშვილი | |

დამკვეთი

გვარი

ლ. გაჩეჩილაძე

პირობითი აღნიშვნები

საყრდენსტრო საზღვარი

ტექნიკურ ეკონომიკური მაჩვენებლები

ნახაზის სახელწოდება

საპროექტო
ფასადი 1-11

| მასშტაბი | ფორმატი | თარიღი |
|---|---|---|
| 1:100 | A0 | 2021 წ. |
| ფერცელი | ნიშნული | |
| 5 | | |

0 12.5 25 50

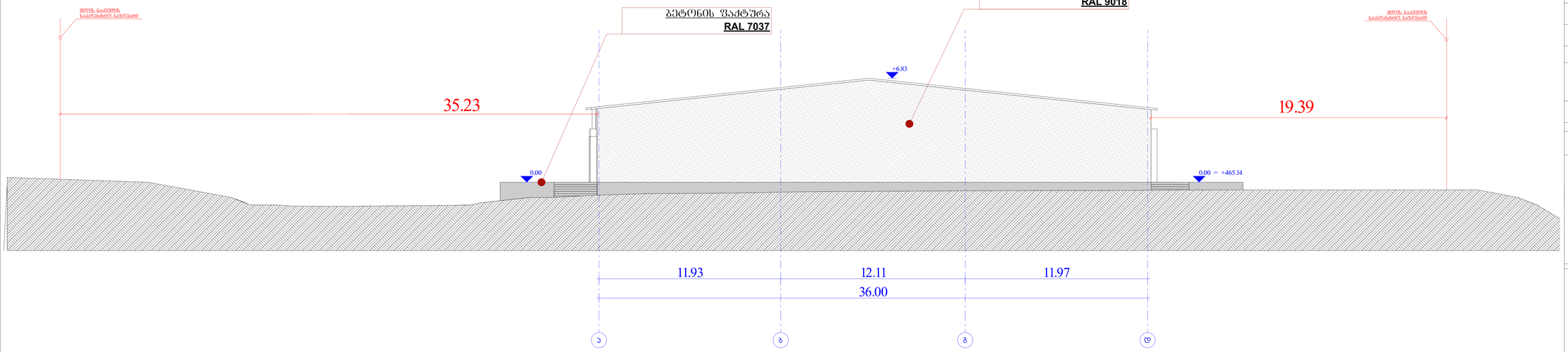


# საწყობი


ა3 არქიტექტს
ს/ს : 405231663
მის: შ. რუსთაველის გამზ. №37


მისამართი:
ქალაქი თბილისი, ქიზიყის ქუჩა, №63
ს.ა.: №01.19.24.007.108

| თანამდებობა | გვარი | ხელმოწერა |
|---|---|---|
| დირექტორი | [illegible] | |

პროექტის ავტორები

| თანამდებობა | გვარი | ხელმოწერა |
|---|---|---|
| არქიტექტორი | ნ. ხარებიშვილი | |

დამკვეთი

გვარი

ლ. გაჩეჩილაძე

პირობითი აღნიშვნები

საკადასტრო საზღვარი

ტექნიკურ ეკონომიკური მაჩვენებლები

ნახაზის სახელწოდება

საპროექტო
ფასადი ა-დ

| მასშტაბი | ფორმატი | თარიღი |
|---|---|---|
| 1:100 | A0 | 2021 წ. |
| ფურცელი | ნიშნული | |
| 6 | | |

0 12.5 25 50

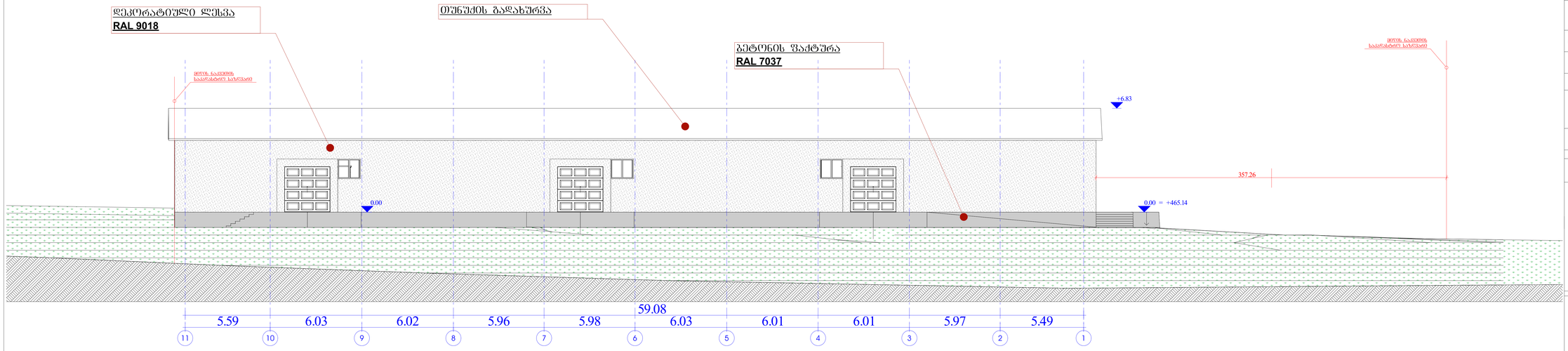


# საწყობი


ა3 არქიტექტს
ს/ს : 405231663
მის: შ. რუსთაველის გამზ. №37


მისამართი:
ქალაქი თბილისი, ქიზიყის ქუჩა, №63
ს.კ.: №01.19.24.007.108

| თანამდებობა | გვარი | ხელმოწერა |
|---|---|---|
| დირექტორი | [illegible] | |

პროექტის ავტორები

| თანამდებობა | გვარი | ხელმოწერა |
|---|---|---|
| არქიტექტორი | ნ. ხარებავილი | |
| | | |

დამკვეთი

გვარი

ლ. გაჩეჩილაძე

პირობითი აღნიშვნები

საკადასტრო საზღვარი

ტექნიკურ ეკონომიკური მაჩვენებლები

ნახაზის სახელწოდება

საპროექტო
ფასადი 11-1

| მასშტაბი | ფორმატი | თარიღი |
|---|---|---|
| 1:100 | A0 | 2021 წ. |
| ფურცელი | ნიშნული | |
| 7 | | |

0 12.5 25 50

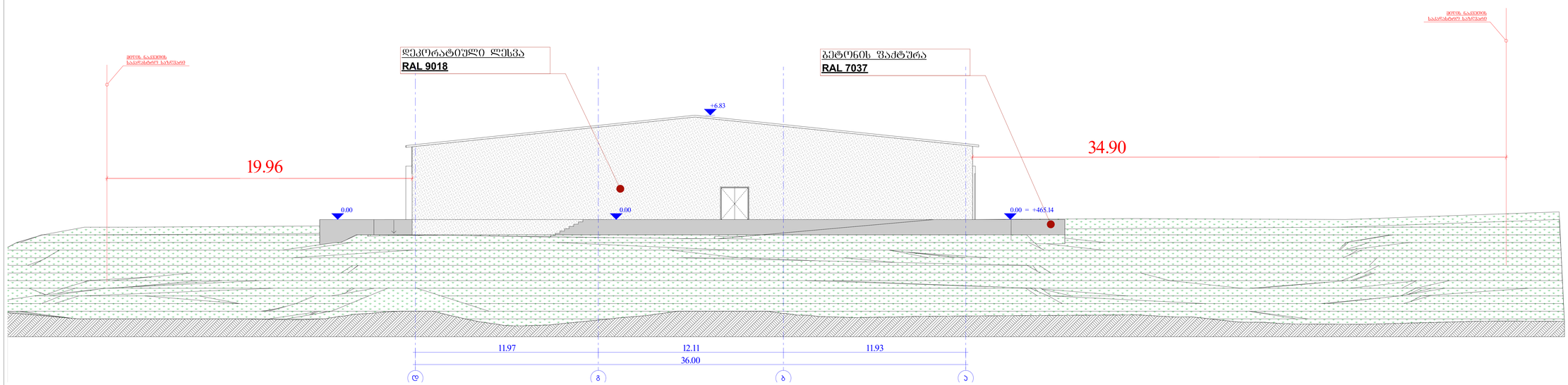


საწყობი


ა3 არქიტექტს
ს/ს : 405231663
მის: შ. რუსთაველის გამზ. №37


მისამართი:
ქალაქი თბილისი, ქიზიყის ქუჩა, №63
ს.ა.: №01.19.24.007.108

| | | |
|---|---|---|
| თანამდებობა | გვარი | ხელმოწერა |
| დირექტორი | [illegible] | |

პროექტის ავტორები

| | | |
|---|---|---|
| თანამდებობა | გვარი | ხელმოწერა |
| არქიტექტორი | ნ. ხარებიშვილი | |
| | | |

დამკვეთი

გვარი

ლ. გაჩეჩილაძე

პირობითი აღნიშვნები

საპროექტო საზღვარი

ტექნიკურ ეკონომიკური მაჩვენებლები

ნახაზის სახელწოდება

ფასადი დ-ა

| მასშტაბი | ფორმატი | თარიღი |
|---|---|---|
| 1:100 | A0 | 2021 წ. |
| ფურცელი | ნიშნული | |
| 8 | | |

0 12.5 25 50

# ᲓᲘᲝᲑᲔᲑᲘ

| ᲓᲐᲡᲐᲮᲔᲚᲔᲑᲐ | DOO - 001 | DOO - 002 | DOO - 003 | WD - 001 |
|---|---|---|---|---|
| ᲡᲘᲒᲐᲜᲔ | 1.00 | 1.80 | 3.00 | 1.30 |
| ᲡᲘᲛᲐᲦᲚᲔ | 2.40 | 2.10 | 3.00 | 1.50 |
| 2Დ |  |  | 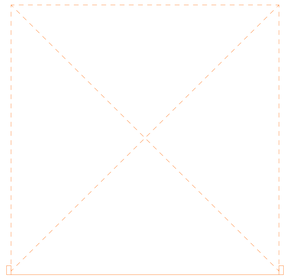 |  |
| 3Დ | 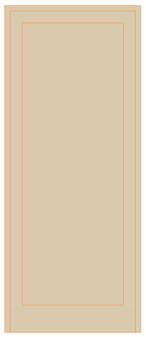 | 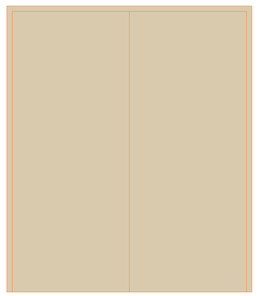 | 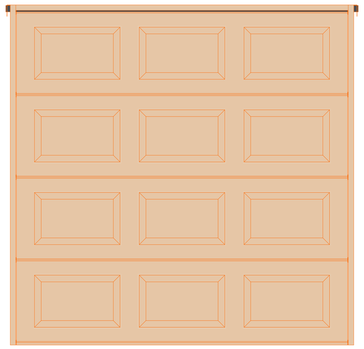 | 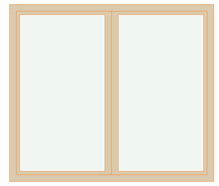 |


Ა3 ᲐᲠᲥᲘᲢᲔᲥᲢᲡ
ს/ს : 405231663
მის: შ. რუსთაველის გამზ. №37


Urban Planning & Architecture

A3 Architects

Ა3 ᲐᲠᲥᲘᲢᲔᲥᲢᲡ
ს/ს : 405231663
მის: შ. რუსთაველის გამზ. №37

ᲛᲘᲡᲐᲛᲐᲠᲗᲘ:
ქალაქი თბილისი, ქიზიყის ქუჩა, №63
ს.ა.: №01.19.24.007.108

A3 ARCHITECTS LLC • 405231663 • ᲐᲠᲥᲘᲢᲔᲥᲢᲡ • A3 ARCHITECTS LLC

| | | |
|---|---|---|
| ᲗᲐᲜᲐᲛᲓᲔᲑᲝᲑᲐ | გვარი | ᲮᲔᲚᲛᲝᲬᲔᲠᲐ |
| ᲓᲘᲠᲔᲥᲢᲝᲠᲘ | [illegible] | |

ᲞᲠᲝᲔᲥᲢᲘᲡ ᲐᲕᲢᲝᲠᲔᲑᲘ

| | | |
|---|---|---|
| ᲗᲐᲜᲐᲛᲓᲔᲑᲝᲑᲐ | გვარი | ᲮᲔᲚᲛᲝᲬᲔᲠᲐ |
| ᲐᲠᲥᲘᲢᲔᲥᲢᲝᲠᲘ | ნ. ᲮᲐᲠᲐᲑᲘᲫᲕᲘᲚᲘ | |
| | | |

ᲓᲐᲛᲙᲕᲔᲗᲘ
გვარი
ლ. გაჩეჩილაძე

ᲞᲘᲠᲝᲑᲘᲗᲘ ᲐᲦᲜᲘᲨᲕᲜᲔᲑᲘ
საკადასტრო საზღვარი

ᲢᲔᲥᲜᲘᲙᲣᲠ ᲔᲙᲝᲜᲝᲛᲘᲣᲠᲘ ᲛᲐᲩᲕᲔᲜᲔᲑᲚᲔᲑᲘ

ᲜᲐᲮᲐᲖᲘᲡ ᲡᲐᲮᲔᲚᲬᲝᲓᲔᲑᲐ

| ᲛᲐᲡᲨᲢᲐᲑᲘ | ᲤᲝᲠᲛᲐᲢᲘ | ᲗᲐᲠᲘᲦᲘ |
|---|---|---|
| | A0 | 2021 წ. |
| ᲤᲐᲠᲪᲚᲘ | ᲜᲘᲨᲜᲔᲚᲘ | |
| 9 | | |

0 12.5 25 50