ניתוח מגרש 0.00 קומת קרקע

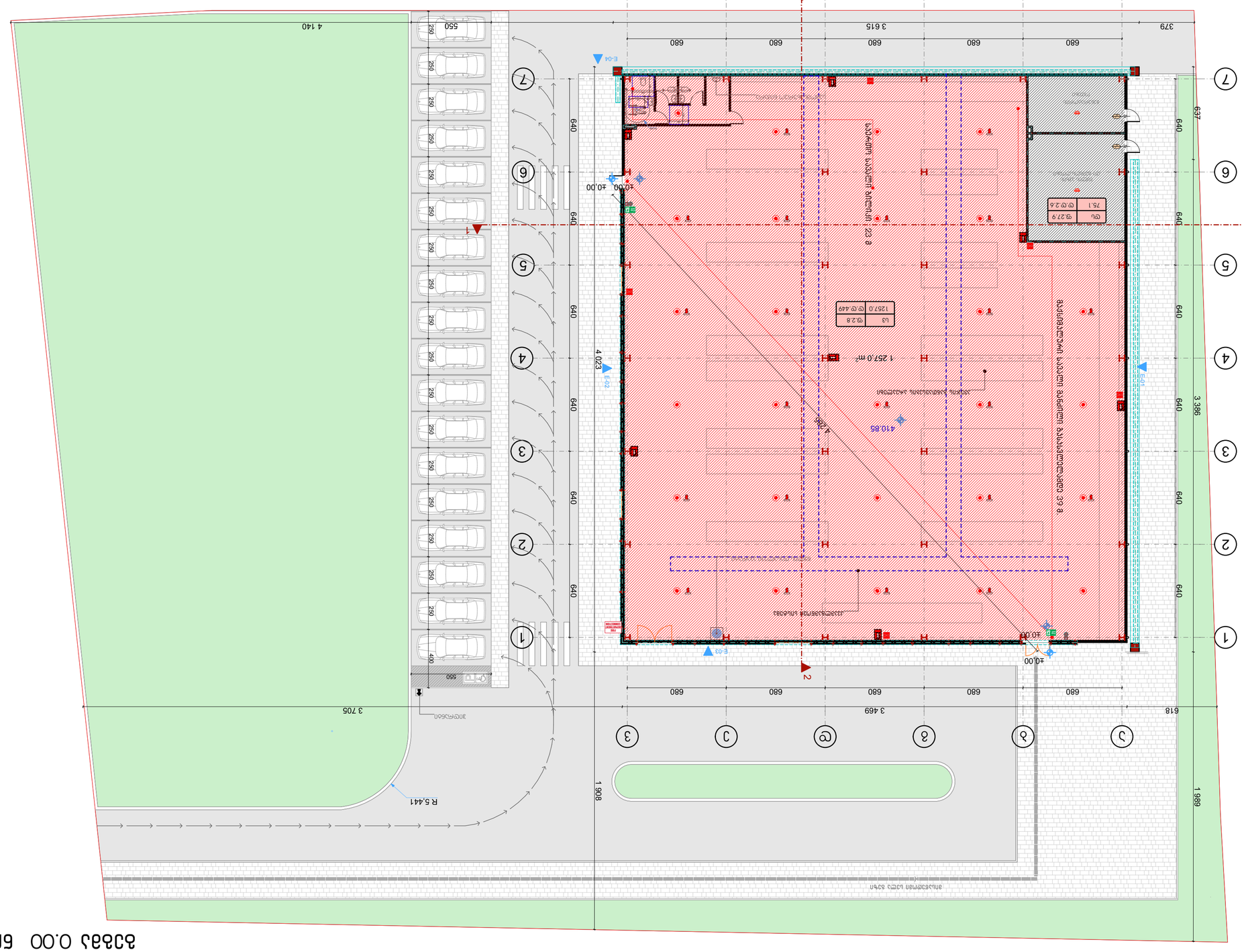

מקרא

גבול מגרש	
קו בניין	
מבנה קיים	
מבנה להריסה	
מבנה מוצע	
מבנה מוצע מעל	
מבנה מוצע מתחת	
מעבר חציה	
מדרכה	
כביש	
חניה	
גינון	
עצים להעתקה	
עצים לשימור	
עצים לכריתה	

נתונים

שטח המגרש	4,023 מ"ר
אחוזי בניה מותר	230%
שטח בניה מותר	9,253 מ"ר
אחוזי בניה מוצע	230%
שטח בניה מוצע	9,253 מ"ר
מספר קומות מותר	8
מספר קומות מוצע	8
גובה מותר	30.00 מ'
גובה מוצע	30.00 מ'
מספר יח"ד מותר	120
מספר יח"ד מוצע	120
מקומות חניה נדרשים	120
מקומות חניה מוצעים	120
מקומות חניה לנכים	6
מקומות חניה לאופניים	60

רשימת שטחים

קומת קרקע	1,257.0 מ"ר
קומה א'	1,257.0 מ"ר
קומה ב'	1,257.0 מ"ר
קומה ג'	1,257.0 מ"ר
קומה ד'	1,257.0 מ"ר
קומה ה'	1,257.0 מ"ר
קומה ו'	1,257.0 מ"ר
קומה ז'	1,257.0 מ"ר
סה"כ	9,253.0 מ"ר

הערות

1. כל המידות בסנטימטרים אלא אם צוין אחרת.
2. יש לבדוק את כל המידות באתר לפני ביצוע.
3. תכנית זו אינה תכנית עבודה לביצוע.
4. יש להתאים את התכנית לתכניות יתר הדיסציפלינות.
5. כל שינוי מהתכנית יש לתאם מראש עם המתכנן.

מהדורה	מספר	שינוי
1-	-	-

תכנית קומת קרקע

מבצע:	

סקיצת תוספת 00.0 לבקשה

מערך שמירה ושטיפת כלי רכב

עמדת שטיפה לרכב נמוך

עמדת שטיפה לרכב גבוה

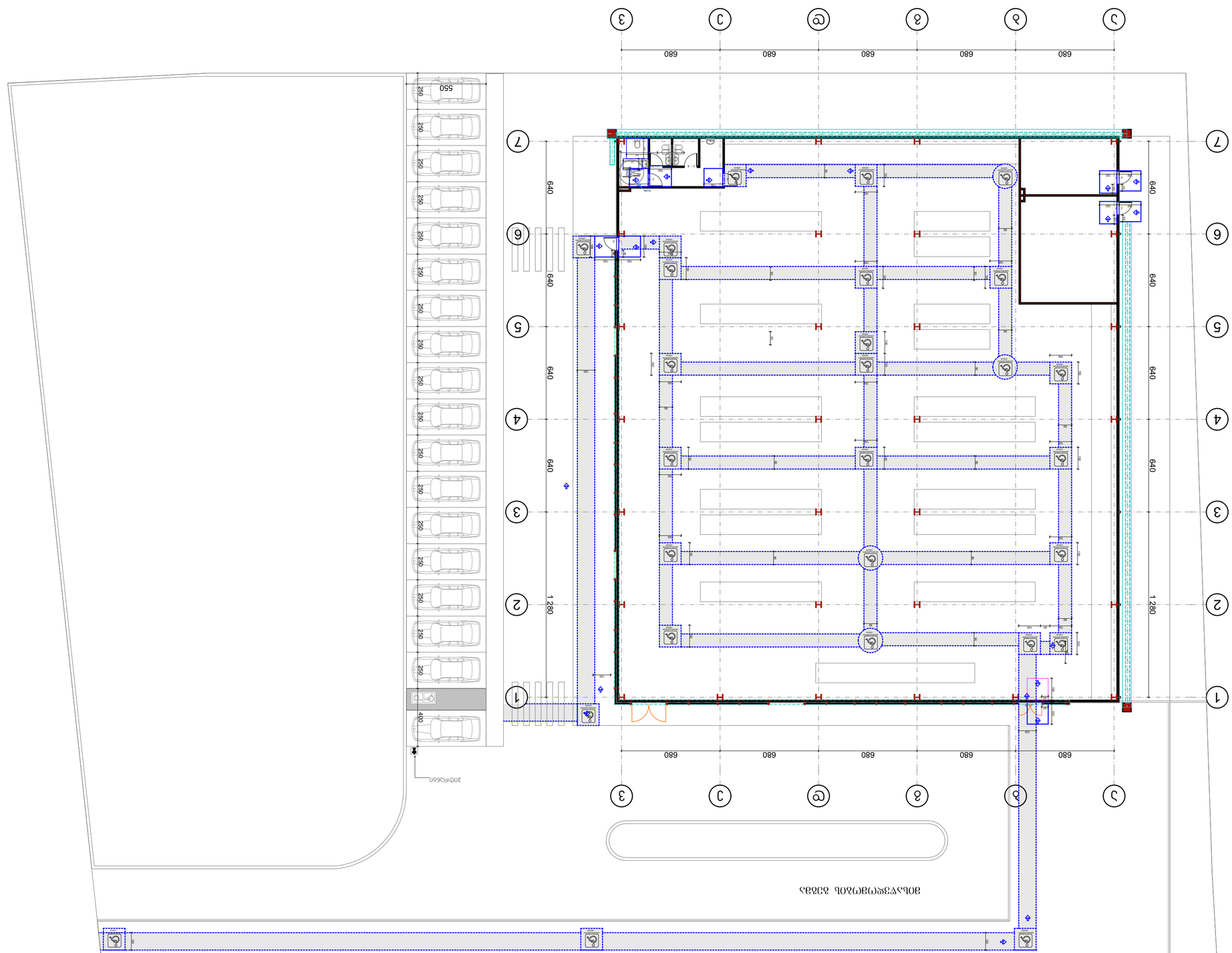

הוראות בטיחות ותכנון לתחנות שטיפה

1. מתחם שטיפת הרכב יתוכנן בהתאם לדרישות משרד הבריאות, רשות הכבאות והרשות המקומית.

תחנות שטיפה

עמדת שטיפה	מס' עמדות	תכולת מתחם
1-ב	–	–

רשימת תכניות

מספר תכנית	שם התכנית	קנ"מ
1	תכנית כללית	–

תחנות שטיפה ותכנון מתחם

1. תחנת שטיפה עצמית – תחנה בשטח פתוח המיועדת לשטיפת רכב קל בלבד, ללא מתקנים נוספים.
2. תחנת שטיפה עצמית – תחנה בשטח פתוח המיועדת לשטיפת רכב קל בלבד, כולל מתקני שאיבת מים ומערכת ניקוז.
3. תחנת שטיפה עצמית – תחנה בשטח פתוח המיועדת לשטיפת רכב קל ומשאיות קלות, כולל מתקני שאיבת מים ומערכת ניקוז.
4. תחנת שטיפה עצמית – תחנה בשטח פתוח המיועדת לשטיפת רכב קל ומשאיות קלות, כולל מתקני שאיבת מים ומערכת ניקוז.
5. תחנת שטיפה עצמית – תחנה בשטח פתוח המיועדת לשטיפת רכב קל ומשאיות קלות, כולל מתקני שאיבת מים ומערכת ניקוז.
6. תחנת שטיפה עצמית – תחנה בשטח פתוח המיועדת לשטיפת רכב קל ומשאיות קלות, כולל מתקני שאיבת מים ומערכת ניקוז.
7. תחנת שטיפה עצמית – תחנה בשטח פתוח המיועדת לשטיפת רכב קל ומשאיות קלות, כולל מתקני שאיבת מים ומערכת ניקוז.

סוגי תחנות שטיפה

1. תחנת שטיפה עצמית – תחנה בשטח פתוח המיועדת לשטיפת רכב קל בלבד, ללא מתקנים נוספים.
2. תחנת שטיפה עצמית – תחנה בשטח פתוח המיועדת לשטיפת רכב קל ומשאיות קלות, כולל מתקני שאיבת מים ומערכת ניקוז.
3. תחנת שטיפה עצמית – תחנה בשטח פתוח המיועדת לשטיפת רכב קל ומשאיות קלות, כולל מתקני שאיבת מים ומערכת ניקוז.
4. תחנת שטיפה עצמית – תחנה בשטח פתוח המיועדת לשטיפת רכב קל ומשאיות קלות, כולל מתקני שאיבת מים ומערכת ניקוז.
5. תחנת שטיפה עצמית – תחנה בשטח פתוח המיועדת לשטיפת רכב קל ומשאיות קלות, כולל מתקני שאיבת מים ומערכת ניקוז.
6. תחנת שטיפה עצמית – תחנה בשטח פתוח המיועדת לשטיפת רכב קל ומשאיות קלות, כולל מתקני שאיבת מים ומערכת ניקוז.
7. תחנת שטיפה עצמית – תחנה בשטח פתוח המיועדת לשטיפת רכב קל ומשאיות קלות, כולל מתקני שאיבת מים ומערכת ניקוז.

תכנית כללית

מבקש הבקשה	[illegible]
עורך הבקשה	[illegible]
מספר רישיון	[illegible]
כתובת	[illegible]
טלפון	[illegible]
דוא"ל	[illegible]
מספר תכנית	1
שם התכנית	תכנית כללית
קנה מידה	1:200, 1:141.39
תאריך	20/09/2020
גרסה	1
שינוי	–
הערות	–

გადახურვის გეგმა

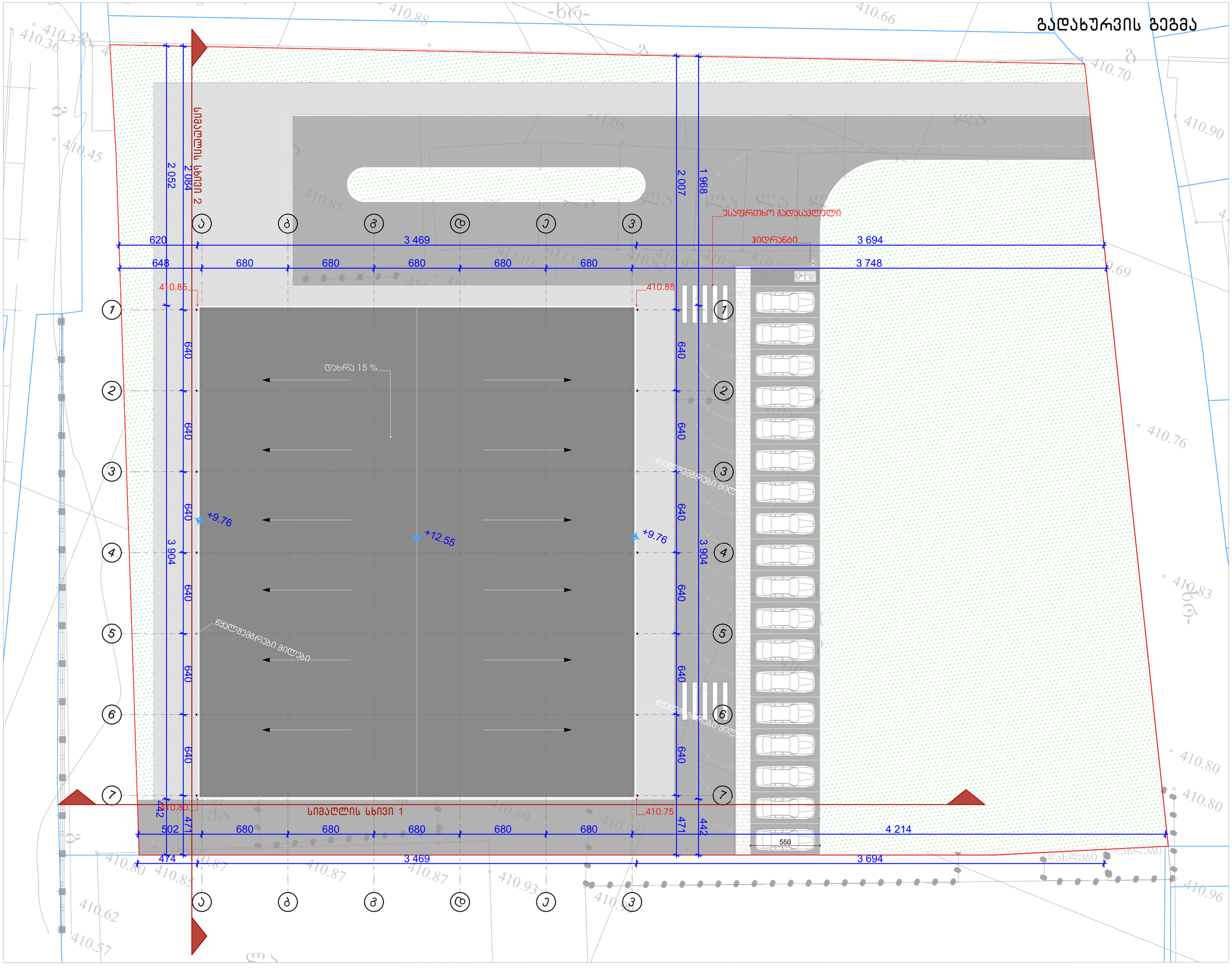

ფორმატი	ტაკვეთა №	ფაილის სახელი
A-1	–	–

ექსპლიკაცია

დამკვეთი:

არქიტექტურა

თანამდებობა	გვარი, ხელმოწერა
მთ. არქიტექტორი	ი. შირაზაშვილი

ნახაზი

მასშტაბი 1:200

თარიღი 20/09/2020

სტადია	ფურცლები	ფურცელი
პროექტი	–	–

უნიტაზის და ხელმოსაჭიდი ძელების (საჭიროების შემთხვევაში) მდებარეობა

მისაწვდომი ტუალეტი საოფისე სივრცეში

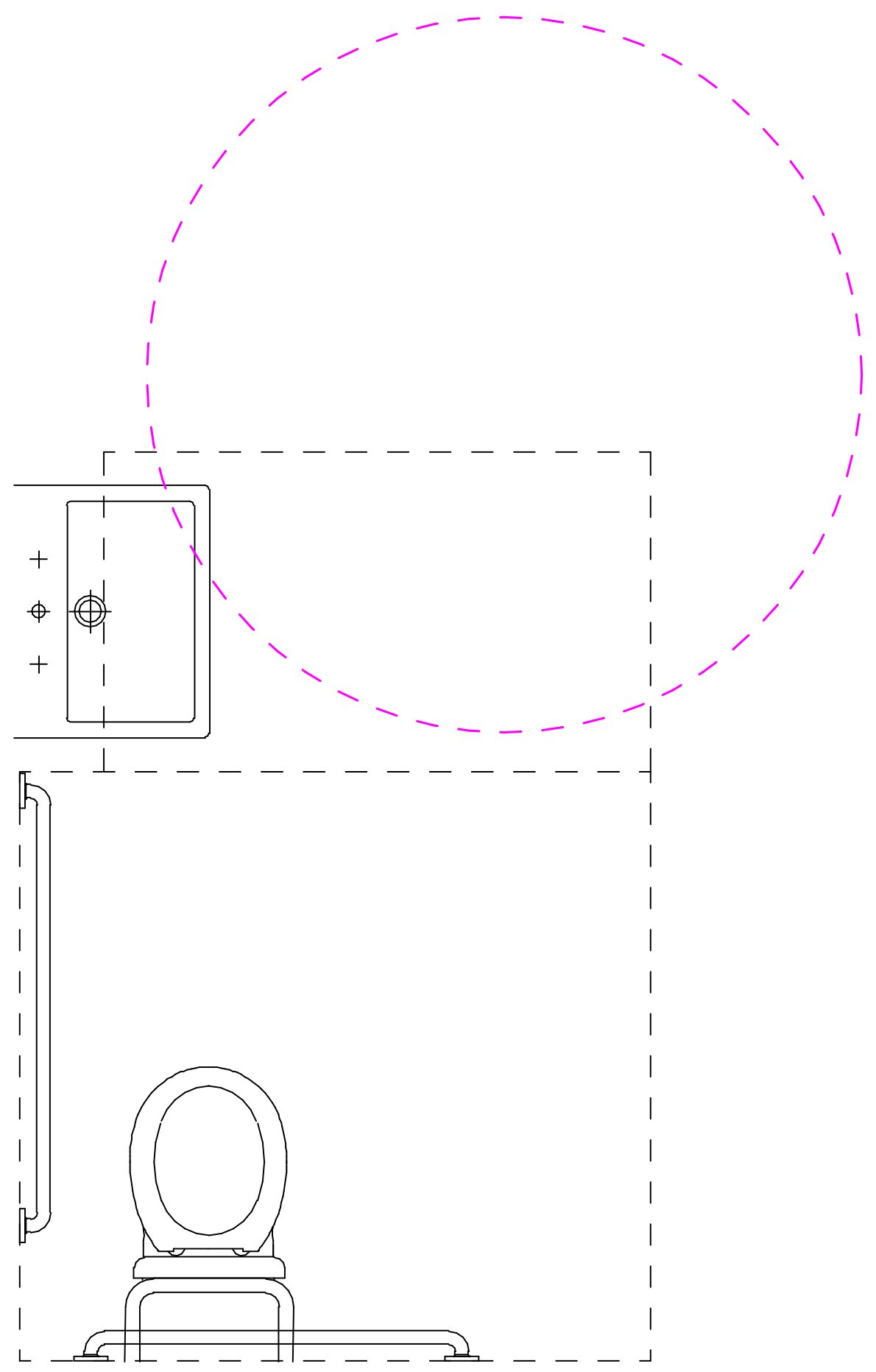

თავისუფალი სივრცე კართან მანევრირებისთვის
ანჯამიანი კარი
საკეტის მხრიდან მისაწვდომი - მიწოლით გაღება

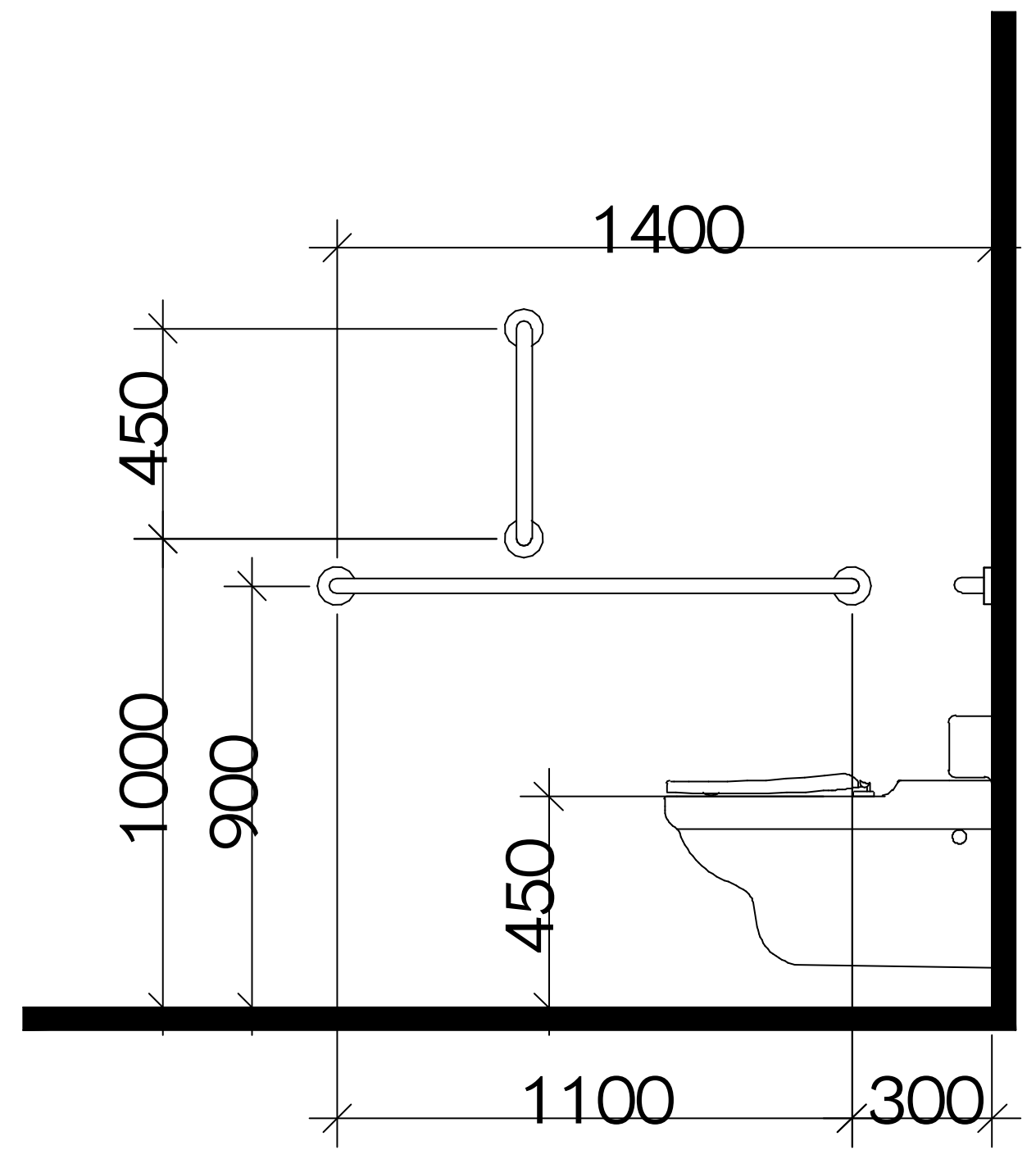

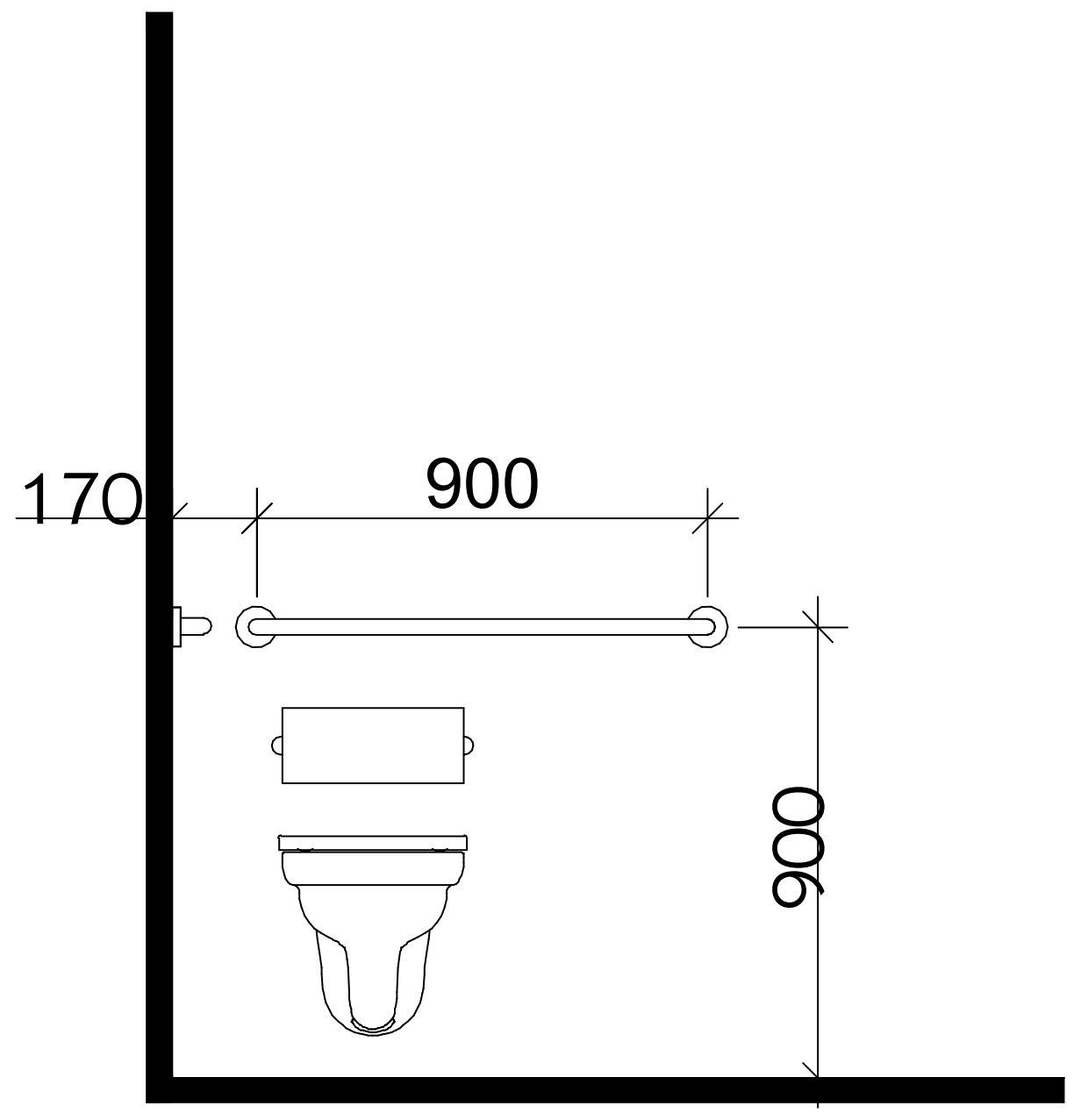

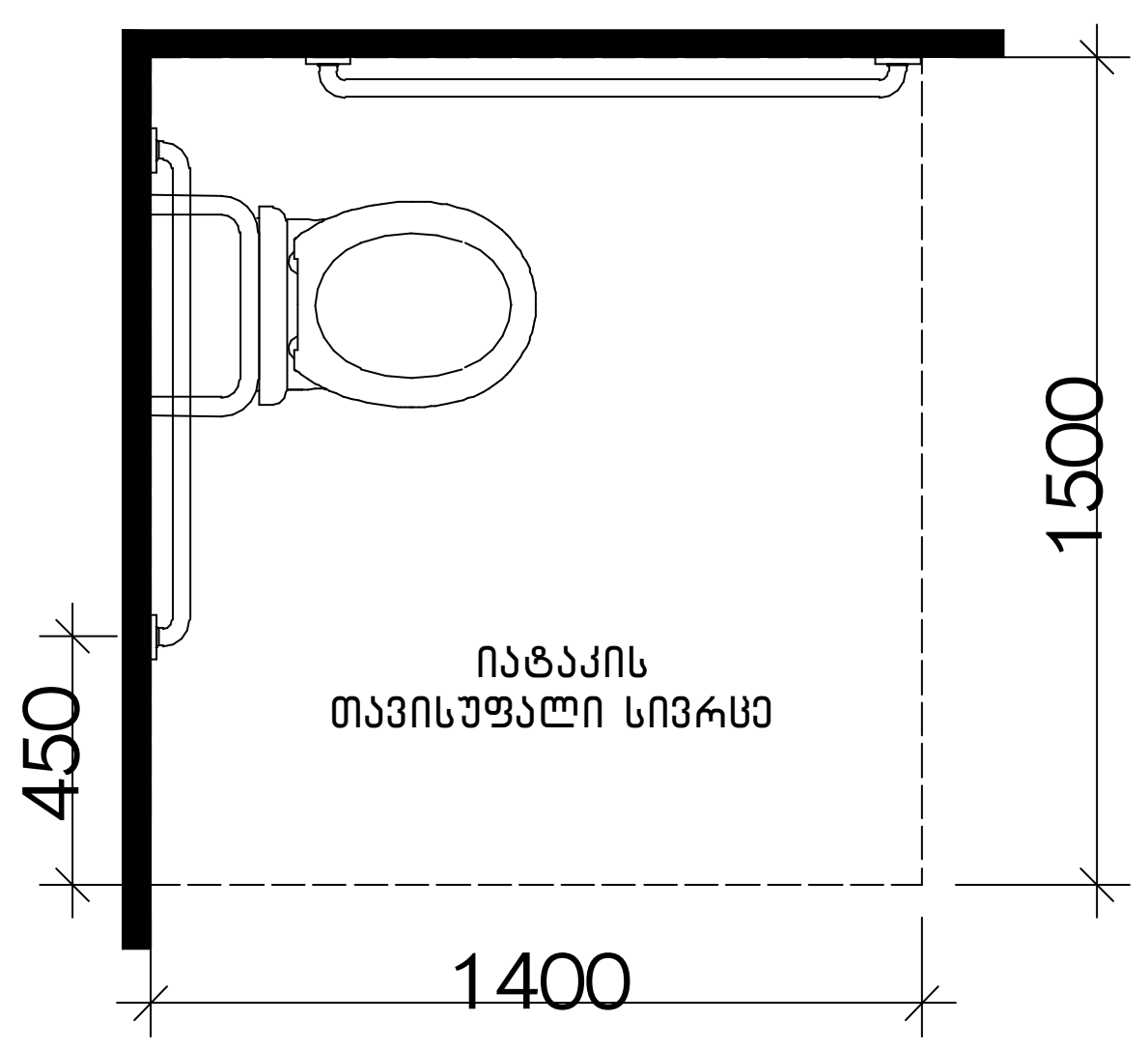

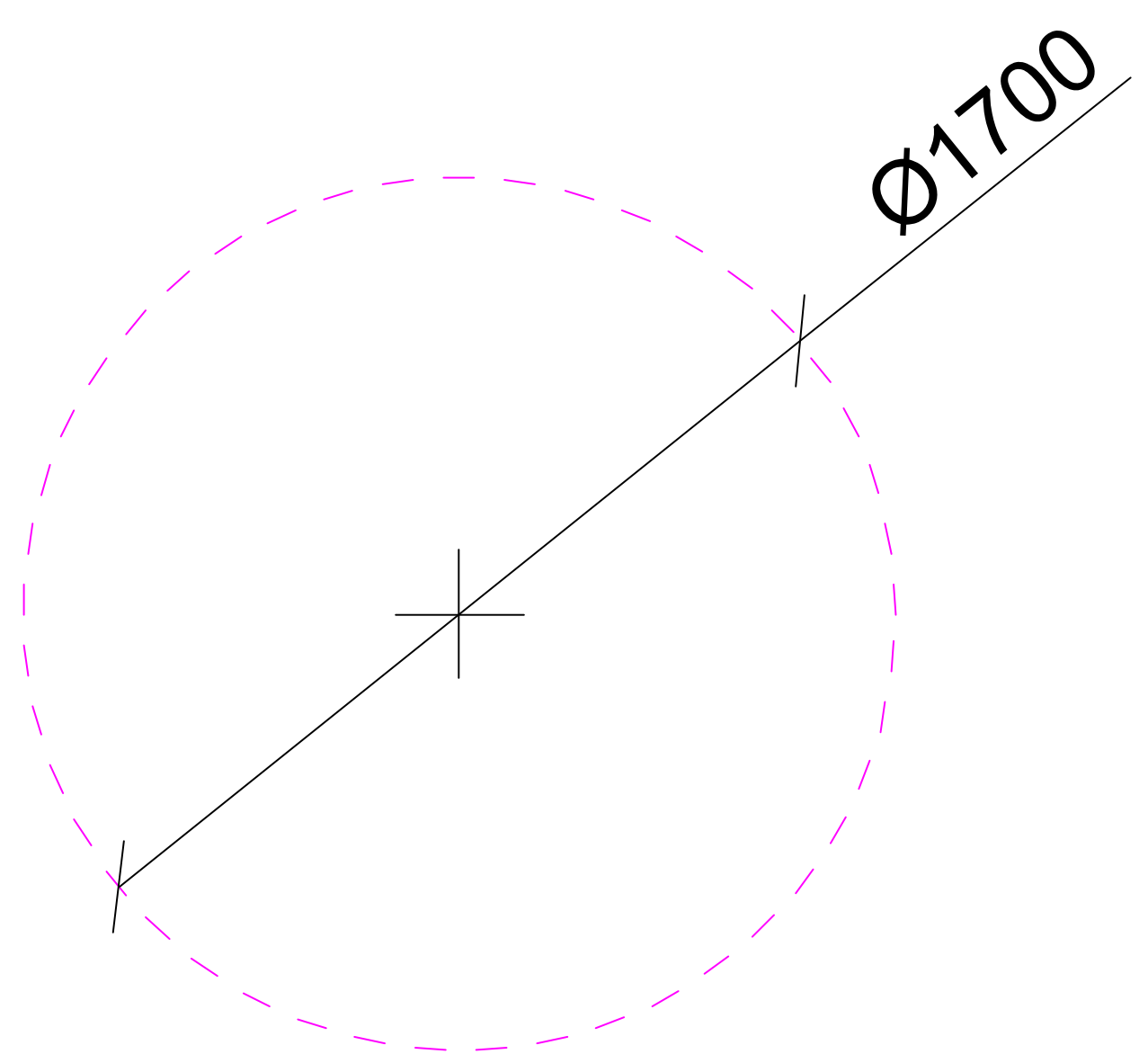

თფორმის მოსატრიალებელი სივრცე
ვარიანტი 4

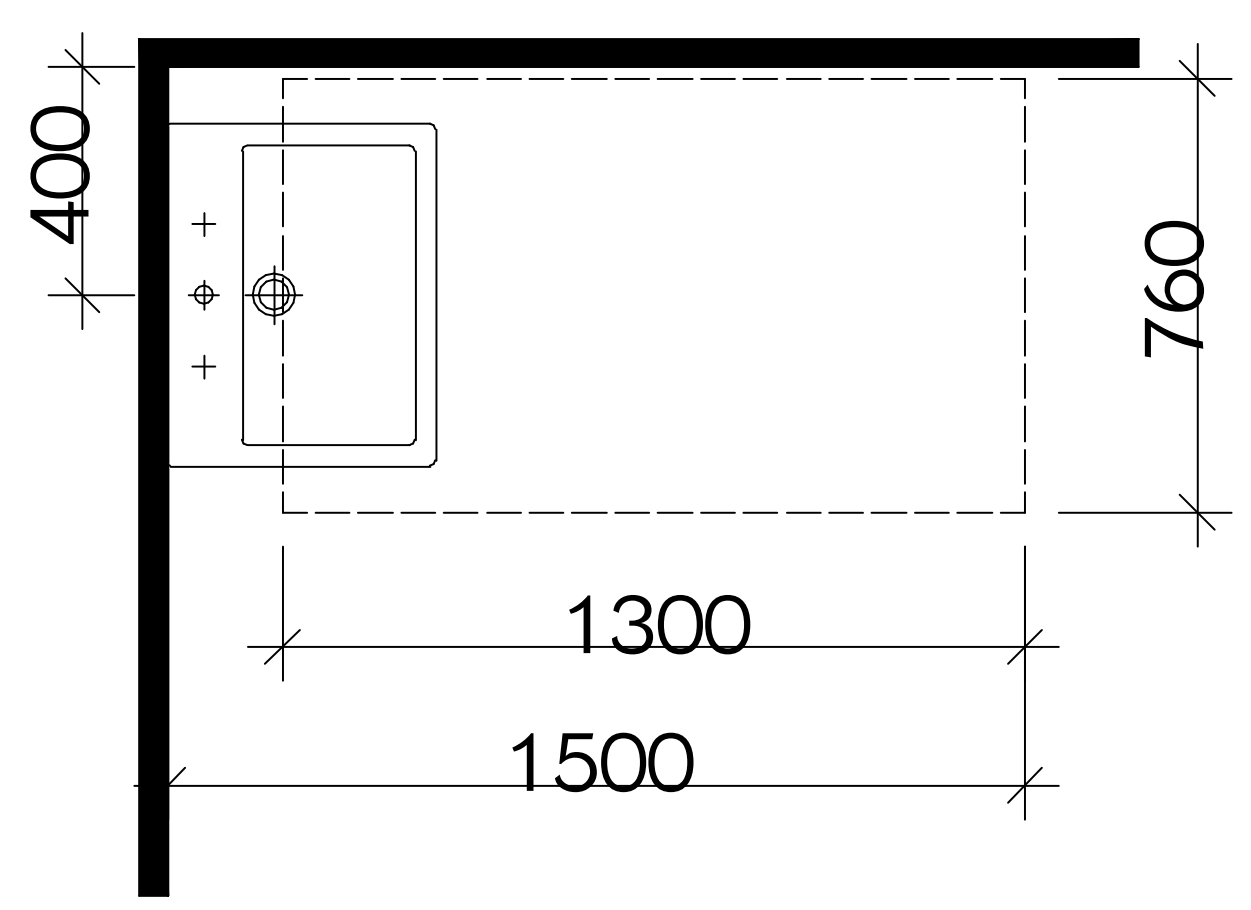

ხელსაბანის მდებარეობა

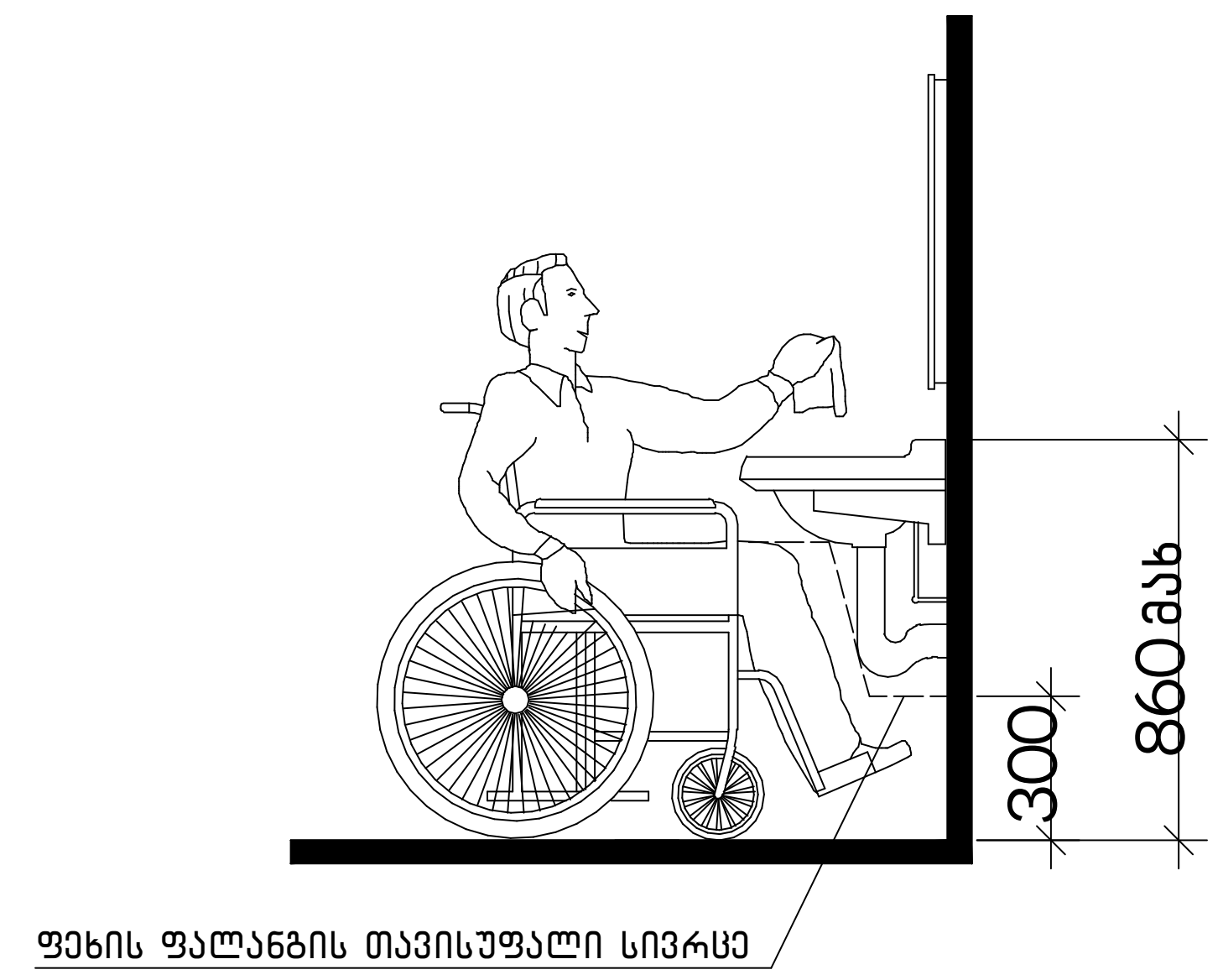

თავისუფალი სივრცე ფეხის ფალანგისთვის

ფორმატი	დაკვეთა №	ფაილის სახელი
ა-1	–	–

ექსპლიკაცია

მისაწვდომი სვლაგეზი

მოსატრიალებელი სივრცეები

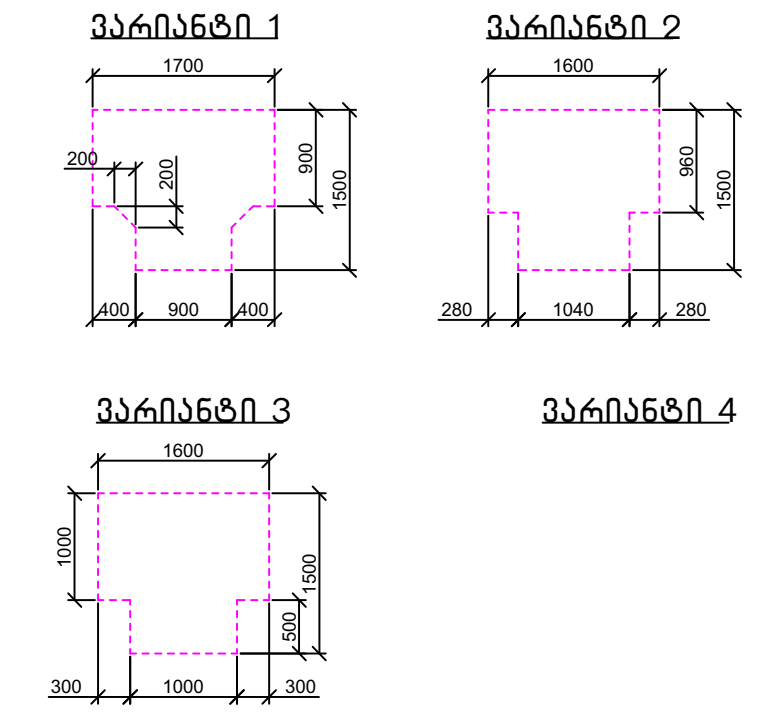

კარის წინ თავისუფალი სივრცე

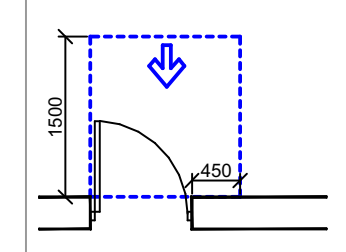

თავისუფალი სივრცე კართან მანევრირებისთვის
- ანჯამიანი კარი
წინიდან მისაწვდომი - გამოწევით გაღება

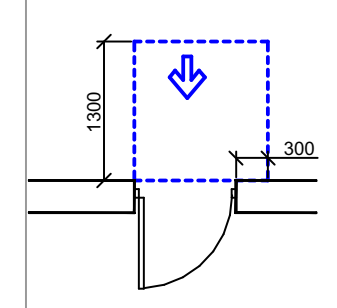

თავისუფალი სივრცე კართან მანევრირებისთვის
- ანჯამიანი კარი
წინიდან მისაწვდომი - მიწოლით გაღება

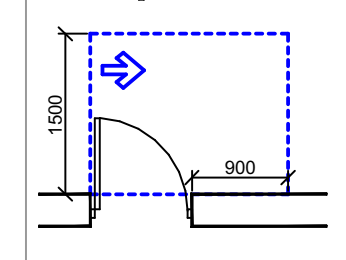

თავისუფალი სივრცე კართან მანევრირებისთვის
- ანჯამიანი კარი
ანჯამის მხრიდან მისაწვდომი - გამოწევით გაღება

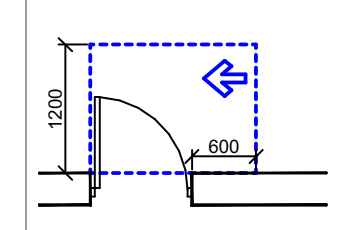

თავისუფალი სივრცე კართან მანევრირებისთვის
- ანჯამიანი კარი
საკეტის მხრიდან მისაწვდომი - გამოწევით გაღება

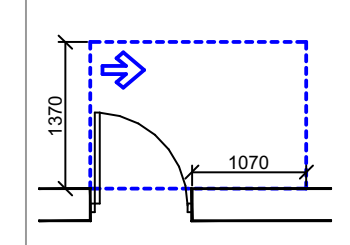

თავისუფალი სივრცე კართან მანევრირებისთვის
- ანჯამიანი კარი
ანჯამის მხრიდან მისაწვდომი - გამოწევით გაღება

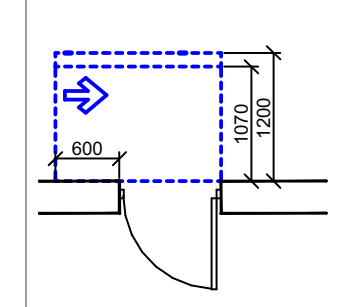

თავისუფალი სივრცე კართან მანევრირებისთვის
- ანჯამიანი კარი
საკეტის მხრიდან მისაწვდომი - მიწოლით გაღება
120 მინ. თუ მოწყობილია მიმხურავი

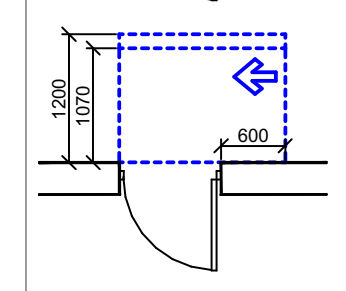

თავისუფალი სივრცე კართან მანევრირებისთვის
- ანჯამიანი კარი
ანჯამის მხრიდან მისაწვდომი - მიწოლით გაღება
120 მინ. თუ მოწყობილია მიმხურავი

შენიშვნები

1. იატაკის ზედაპირები მოეწყობა ისე, რომ იქნება მდგრადი, მყარი და არასრიალა.

დამკვეთი:

არქიტექტურა

თანამდებობა	გვარი ხელმოწერა
მთ. არქიტექტექტ.	ი. მირცხულავა

ნახაზი

მასშტაბი 1:26,46, 1:141,39

თარიღი 20/09/2020

სტადია	ფურცლები	ფურცელი
პროექტი	–	–

ნიშანი პიქტოგრამიბით, ამობურცული ნიშნებით და ბრაილით განთავსდება მისაწვდომ ტუალეტებთან კარის მომიჯნავედ

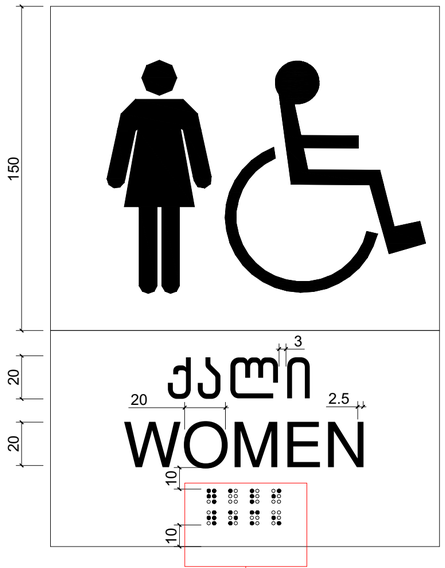

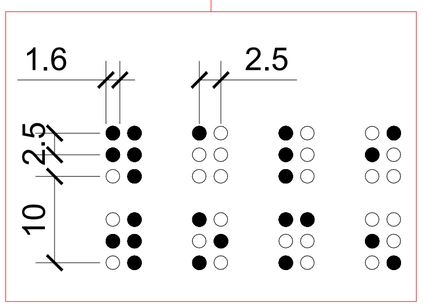

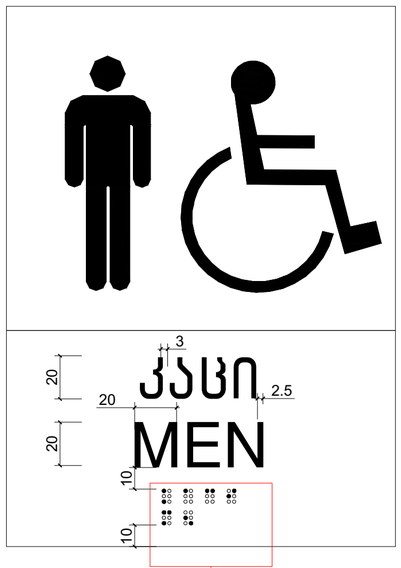

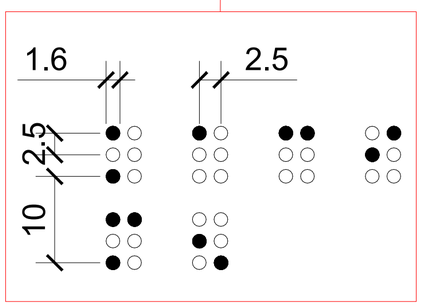



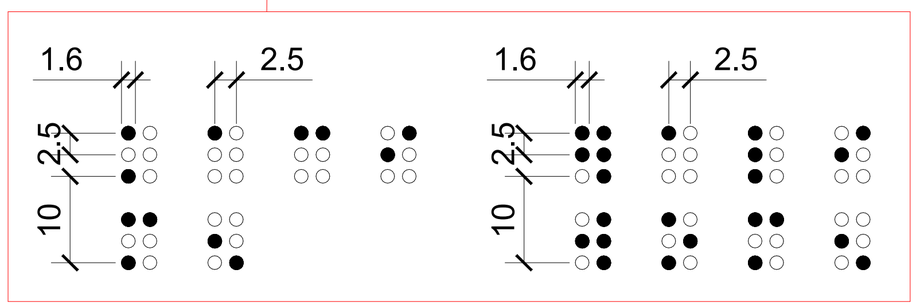

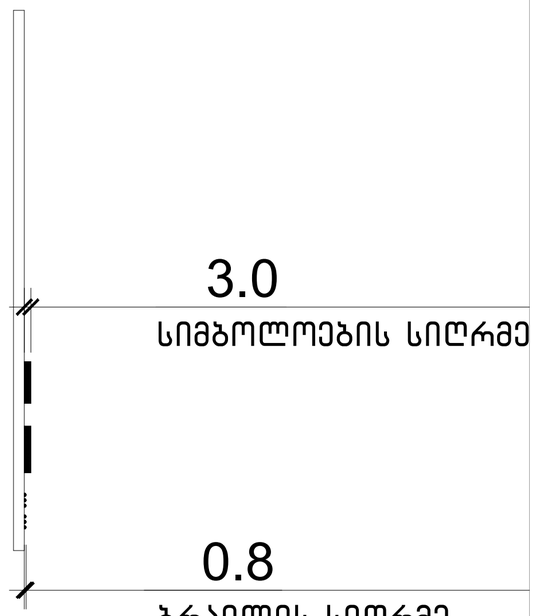

ფორმატი	ტაქტის №	ფაილის სახელი
ა-1	–	–

ექსპლიკაცია

მისაწვდომი სველი ზონა

მოსატრიალებელი სივრცეები

ვარიანტი 1

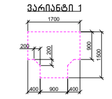

ვარიანტი 2

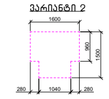

ვარიანტი 3

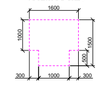

ვარიანტი 4

კარის წინ თავისუფალი სივრცე

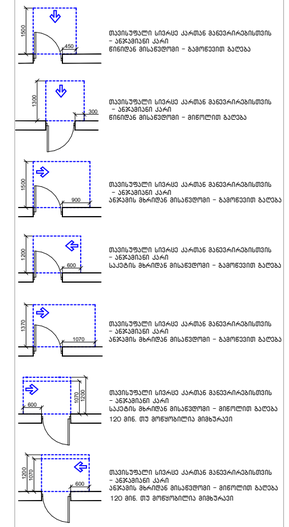

შენიშვნები

1. იატაკის ზედაპირები მოეწყობა ისე, რომ იქნება მდგრადი, მყარი და არასრიალა.

დამკვეთი:

არქიტექტურა

თანამდებობა	გვარი, ხელმოწერა
მთ. არქიტექტ.	ი. მირსხულავა

ნახაზი

მასშტაბი 1:20, 1:141,39

თარიღი 20/09/2020

სტადია	ფურცლები	ფურცელი
პროექტი	–	–

გასასვლელის განათებული ნიშანი

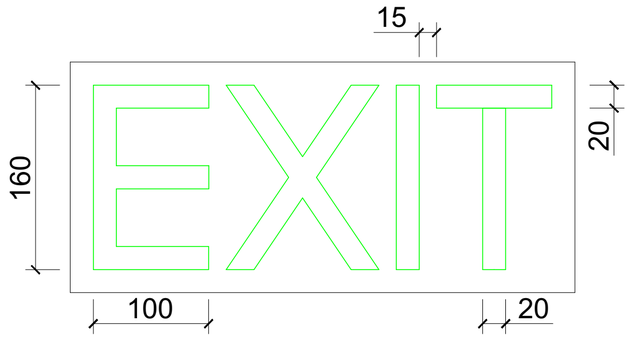

ნიშანი ამობურცული სიმბოლოებით და ბრაილით გზა-კიბის შესასვლელთან და გარეთ გამავალ ყველა კართან

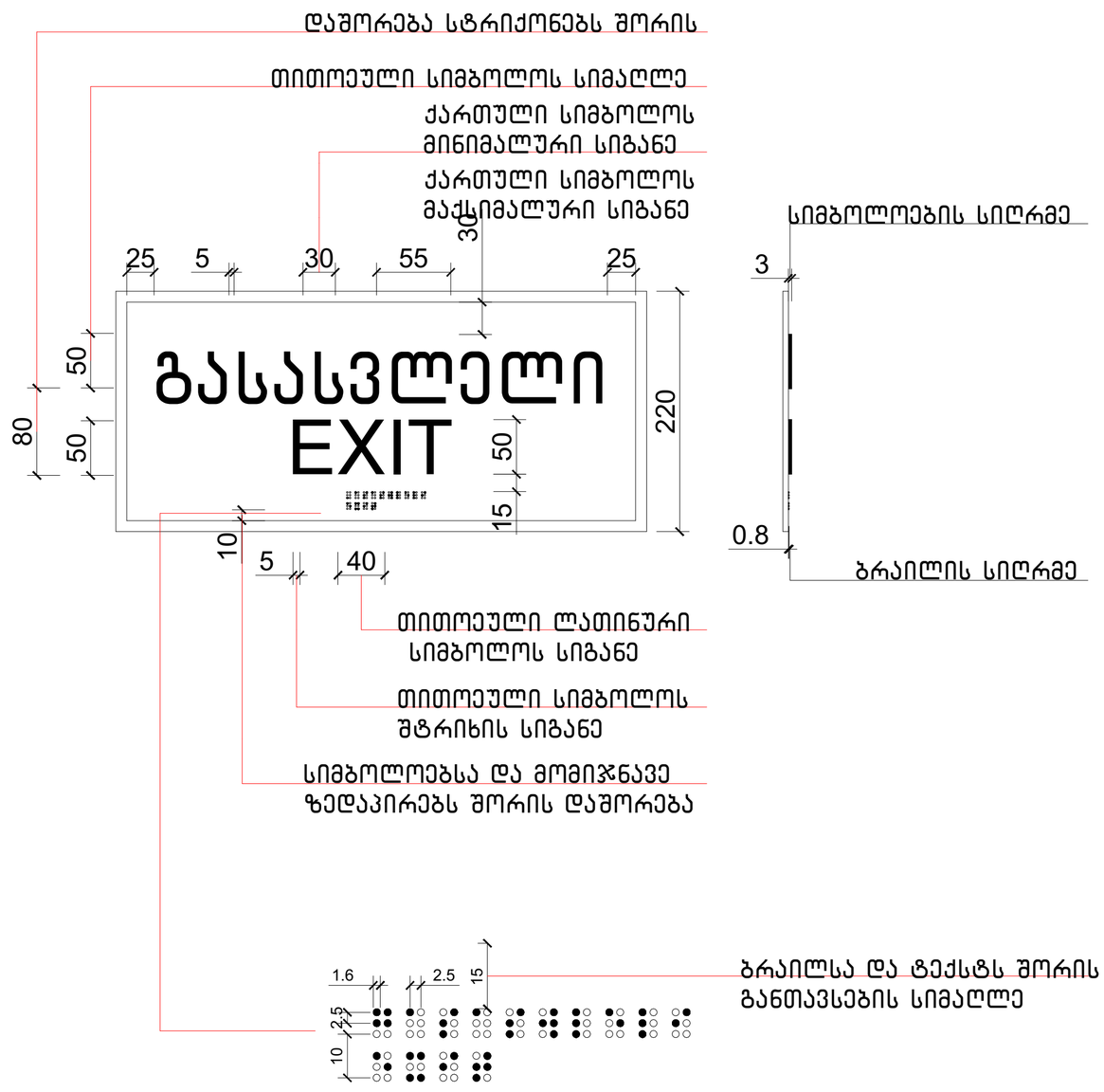

ფორმატი	ტაქტის №	ფაილის სახელი
A-1	–	–

ექსპლიკაცია

მისაწვდომი სალაბეზი

მოსატრიალებელი სივრცეები

ვარიანტი 1

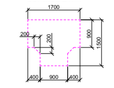

ვარიანტი 2

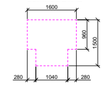

ვარიანტი 3

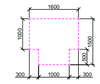

ვარიანტი 4

კარის წინ თავისუფალი სივრცე

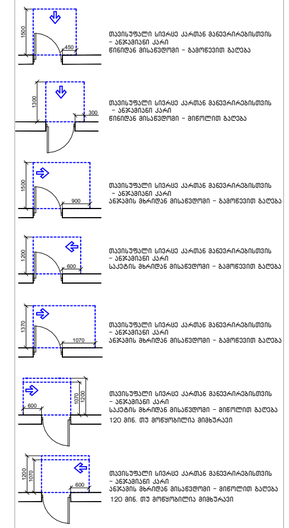

თავისუფალი სივრცე კარამდე მანევრირებისთვის – ანჯამების კარი
მინიმუმ მისაჯდომი – გამოსვლის მხრივ

თავისუფალი სივრცე კარამდე მანევრირებისთვის – ანჯამების კარი
მინიმუმ მისაჯდომი – მიმოლით გაღება

თავისუფალი სივრცე კარამდე მანევრირებისთვის – ანჯამების კარი
ანჯამის მხარეს მისაჯდომი – გამოსვლის მხრივ

თავისუფალი სივრცე კარამდე მანევრირებისთვის – ანჯამების კარი
საკეტის მხარეს მისაჯდომი – გამოსვლის მხრივ

თავისუფალი სივრცე კარამდე მანევრირებისთვის – ანჯამების კარი
საკეტის მხარეს მისაჯდომი – მიმოლით გაღება
120 მინ. ფე მოწყვილია მიმბაჯაკი

თავისუფალი სივრცე კარამდე მანევრირებისთვის – ანჯამების კარი
ანჯამის მხარეს მისაჯდომი – მიმოლით გაღება
120 მინ. ფე მოწყვილია მიმბაჯაკი

შენიშვნები

1. იატაკის ზედაპირები მოეწყობა ისე, რომ იქნება მდგრადი, მყარი და არასრიალა.

დამკვეთი:

არქიტექტურა

თანამდებობა	გვარი, ხელმოწერა
მთ. არქიტექტექტ.	ი. შირაზაშვილი

ნახაზი

მასშტაბი 1:37,54, 1:141,39

თარიღი 20/09/2020

სტადია	ფურცლები	ფურცელი
პროექტი	–	–

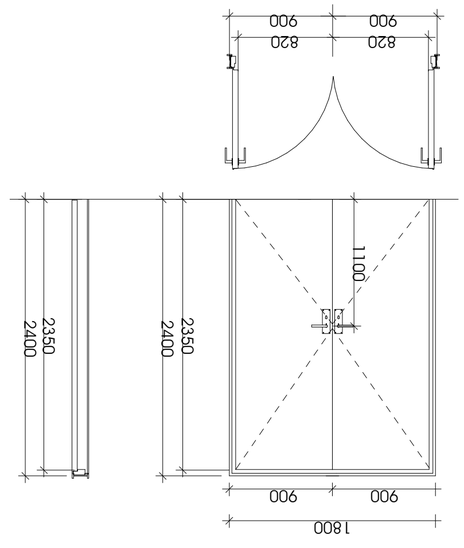

Ъ-3

Ъ2Ъ Ъ0ЪЪЪ