მხარვარფუნქციური შენობა
ბებმები

მისამართი: ქ. თბილისი, ქავთარაძის ქ. #19.
საკადასტრო კოდი: 01.14.04.029.067

შემსრულებელი:
შპს ''აპ არქიტექტს"
(ს/კ 405231663)
დირექტორი: თ. სააპა

A3 Architects
Urban planning & Architecture

დამკვეთი:
შპს ''ბი ემ ეს ბარე"
(ს/კ 4053339316)
დირექტორი: ე. ბაჩეჩილაძე

BMS GROUP

შენობა-ნაგებობის უსაფრთხოების წესებთან შესაბამისობის ანალიზი

გამოყენებული წესები - **„შენობა-ნაგებობის უსაფრთხოების წესები“**

ჩამოთვალეთ შენობის დაკავებულებები და აღწერეთ თითოეული გამოყენება
სწ-2 - 0/00 ნიშნულზე მოწყობილი შემოზღუდული ავტოსადგომი, (311.3 ქვეთავი)
სც-2 - +2.7; +5.7; +8.7; +11.7; ნიშნულებზე მოწყობილი საცხოვრებელი ერთეულები. (310.4 ქვეთავი)

კონსტრუქციის ტიპი:	
განსაზღვრეთ კონსტრუქციის ტიპი ახალი შენობისთვის:	**კონსტრუქციის ტიპი - I-B** (შერჩეულია შენობის დაკავებულობის, სიმაღლისა და ფართობის გათვლისწინებით (503 ცხრილის მიხედვით)

სიმაღლის შეზღუდვები

ცხრილი 503 -ის მიხედვით

დაკავებულობები	დასაშვები სართულიანობა	შემოთავაზებული სართულიანობა
სწ-2	11	1
სც-2	11	4
	დასაშვები სიმაღლე	**შემოთავაზებული სიმაღლე**
	48.8	**16.39**

ფართობის შეზღუდვები

ცხრილი 503 -ის მიხედვით

დაკავებულობები	დასაშვები ფართობი	შემოთავაზებული ფართობი
სწ-2	**შეუზღუდავი**	**270**
სც-2	**შეუზღუდავი**	**700**
იატაკის საერთო ფართობი =	**970**	
იატაკების რაოდენობა =	**5**	

გარე კედლის ეცხლმედეგობისა და ღიობისადმი მოთხოვნები

ცხრილების 602-ის და 705.8 -ის მიხედვით

გარე კედელი	ხანძარსაწინააღმდეგო მანძილი (მეტრი)	ცეცხლმედეგობის ხარისხი(საათი)		კედლის ღიობების ფართობი (კედლის %)					
		მოთხოვნილი	გათვალისწინებული	დასაშვები			გათვალისწინებული		
				დაცული	დაუცველი საშხეფებით	დაუცველი	დაცული	დაუცველი საშხეფებით	დაუცველი
(ღეძებში) 1-4	6	1	2	-	-	45%	-	-	20%
(ღერძებში) ა-ე	6.60	1	2	-	-	45%	-	-	40%
(ღერძებში) ე-ა	4.70	1	2	-	-	25%	-	-	23%
(ღერძებში) 4-1	>9	1	2	-	-	შეუზღუდავი	-	-	50%

A3 Architects
Urban planning & Architecture

თანამდებობა	გვარი	ხელმოწერა
დიპლომირებული არქიტექტორი		
მთ.არქიტექტორი		
არქიტექტორი		

პირობითი აღნიშვნები

	ჯამის ჯამობაში აღმოჩენი		სახანძრო მილები
	სახანძრო სიხშირეობასი		სახანძრო განყოფილებასთან ბავშვის სისტემა
	ჯამის ბამოვი		მექანიზები ბანიკება
EXIT	ბასასვლელი		ხელის სუსნელები
	სახანძრო განის ნიშნის სანიშნეში ფილები		

ტექნიკის-ეკონომიკური მაჩვენებლები

დანიშნულება	ფასობა

ნახაზის სახელწოდება

შესაბამისობის სხივი

ნახაზის მონასემები

მასშტაბი	ფორმატი	თარიღი
1:1.25	A3	03/2021
სტადია	ბვეხდი	ბვეხდები
	A.01.2	

წყალსადენი სისტემის ფიქსირებული მოწყობილობების რაოდენობა

საცხოვრებელი ჯგუფი

სც-2

ცხრილი 1602.1-ის მიხედვით

სართულები	დაკავებულობა და დაკავებულობის დატვირთვის ჯამური მაჩვენებელი	ფიქსირებული მოწყობილობები					
		უნიტაზი ერთ საძინებელერთეულზე		ტუალეტის ხელსაბანები ერთ საძინებელერთეულზე		აბაზანა/შხაპი ერთ საძინებელერთეულზე	
		მოთხოვნილი	წარმოებული გათვალის	მოთხოვნილი	წარმოებული გათვალის	მოთხოვნილი	წარმოებული გათვალის
მეორე და ყველა დანარჩენი სართული	ბინაზე 1	1	1	1	1	1	1

ხანძრისაგან დაცვის სისტემებისადმი მოთხოვნები

დაკავებულობები/სივრცეები/გასასვლელი საშუალებები	ავტოსაშხეფი სისტემა	ალტერნატიული ავტომატური ცეცხლსაქრობი სისტემები	სახანძრო განგაშისა სისტემები	სახანძრო მილდგარეზის სისტემები	კვამლის აღმომჩენი სისტემები	ხელის ცეცხლმაქრები	საავარიო განგაშის სისტემები
სწ-2	არის (903.2.10)	არ საჭიროებს (904.2)	არის (907.2.1)	-	არის (907.2)	არის (906.3)	არ საჭიროებს (908)
სც-2	არ არის (903.2.8)	არ საჭიროებს (904.2)	არის (907.2.1)	-	არის (907.2)	არის (906.3)	არ საჭიროებს (908)
ლიფტი					დაწნევა		
კიბის უჯრედი				არის (905.3.1	-		

თითოეული სართულიდან გასასვლელი საშუალება(1021)

სართულები	დაკავებულობა და დაკავებულობის დატვირთვის ჯამური მაჩვენებელი	მოთხოვნილი გასასვლელების/გასასვლელთან მისადგომის რაოდენობა	გათვალისწინებული გასასვლელების/გასასვლელთან მისადგომის რაოდენობა და ტიპი	გასასვლელი საშუალებების სიგანე(მეტრი)					
				გზა-კიბეები		დერეფანი,		გასასვლელის გზა-კარი (თავისუფალი სიგანე)	
				მოთხოვნილი	გათვალისწინებული	მოთხოვნილი	გათვალისწინებული	მოთხოვნილი	გათვალისწინებული
პირველი სართული	9	1	1	1.20	1.20	1.20	2.00	0.82	0.82
მეორე სართული	11	1	1	1.20	1.20	1.20	2.00	0.82	0.82
სხვა ყველა სართული	11	1	1	1.20	1.20	1.20	2.00	0.82	0.82

A3 Architects
Urban planning & Architecture

თანამდებობა	გვარი	ხელმოწერა
დიზაინერი		
მთ.არქიტექტორი		
არქიტექტორი		

A3 ARCHITECTS LLC

პირობითი აღნიშვნები

	ჯვამლის ავტომატური აღმომჩენი		სახანძრო მილდგარი
	სახანძრო სიხშირესასვლა		სახანძრო განგაშის სისტემა
	ჯვამლის ბამწოვი		მექანიკური ბანიავება
	ბასასვლელი		ხელის ცეცხლმაქრი
	სახანძრო განგაშის ხელით ჩამრთველი ღილაკი		

ტექნიკურ-ეკონომიკური მაჩვენებლები

დანიშნულება	ფართობი

ნახაზის სახელწოდება

შესაბამისობის სხივი

ნახაზის მონაცემები

მასშტაბი	ფორმატი	თარიღი
1:1.25	A3	03/2021
სტადია	ბევრი	ბევრები
	A.01.3	

სამზარეულოს მიწვდომა

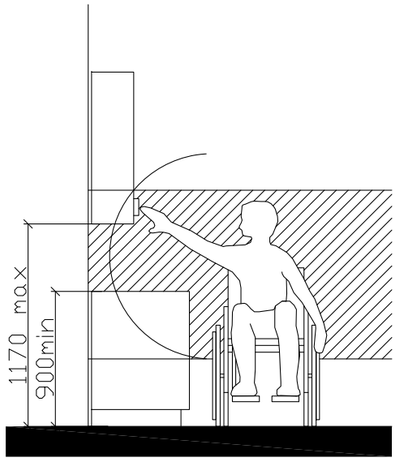

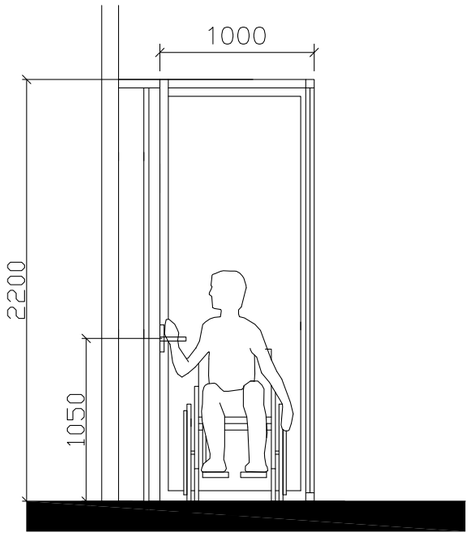

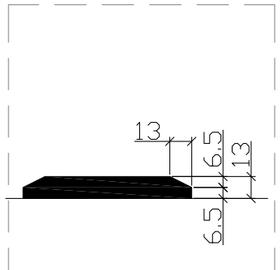

"ა" ტიპის ბინაში ფანჯრის სახელურის სიმაღლე მ. 1:50

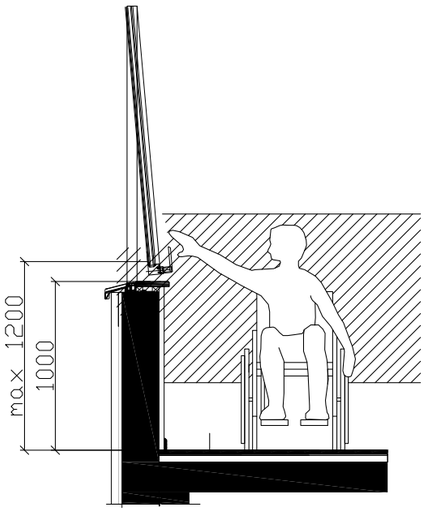

შენიშვნა:

კარის ზედაპირი უნდა იყოს გლუვი მინიმუმ 250 მმ-ის სახელურები, ჩამოსაწევი სახელურები, საკეტები, რაზები და მისაწვდომი კარის სხვა სამართავები ისეთი ფორმის იქნება, რომ ადვილად შეიძლებოდეს ერთი ხელით მოჭიდება და ასამუშავებლად საჭირო არიქნება მაგრად მოჭიდება, წვალება ან მაჯის ტრიალი დახურული კარის კავეულის ნაწილები და გაღებისთვის განკუთვნილი ძალა შესაბამისობაში იქნება შემდეგთან:

1. წინიდან მისაწვდომობისას ან მოწოლით გაღებადი, არაუმეტეს 66.7ნიუტონი
2. ბრუნვითი მოძრაობით გასაღები, არაუმეტეს 315 ნიუტონი სმ.
3. კარის მომხურავები ისე მოეწყობა რომ 90 გრადუსით ღია მფგომარეობიდან 12 გრადუსით გაღებულ მდგომარეობამდე კარის მისახურად საჭირო დრო არაუმცირეს 5 წამი იქნება კარის ზამბარიანი ანჯამები ისე მოეწყობა, რომ 70 გრადუსით ღია მდგომარეობიდან დახურულ მდგომარეობამდე კარი არაუმცირეს 1.5 წამში გადავა.

ცეცხლმედეგი კარისგან განსხვავებული კარის მოწოლით ან გამოწევით გაღებისთვის საჭირო ძალა შესაბამისობაში იქნება შემდეგთან შენობაში განთავსებული ანჯამიანი კარი: არაუმეტეს 22.2 ნიუტონი

A3 Architects
Urban planning & Architecture

თანამდებობა	გვარი	ხელმოწერა
დიზაინერი		
მთ.არქიტექტორი		
არქიტექტორი		

პირობითი აღნიშვნები

	ჯვამლის ჯვარედინა ელემენტი		სახანძრო მილღობარი
	სახანძრო სიგნალიზაცია		სახანძრო განგაშიანი ღილაკი ჯვამლის სისტემა
	ჯვამლის ბაგნოვი		მექანიკური ბანიკვება
EXIT	ბასასვლელი		ხელის სუსნღმჯარი
	სახანძრო განგაშის ხელით ჩართვის ღილაკი		

ტექნიკურ-ეკონომიკური მაჩვენებლები

დანიშნულება	ფასითობი

ნახაზის სახელწოდება

შშმპ დეტალები

ნახაზის მონაცემები

მასშტაბი	ფორმატი	თარიღი
1:1.82	A3	03/2021
სტადია	ბევრი	ბევრები
	A.01.4	

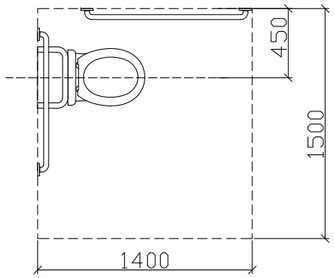

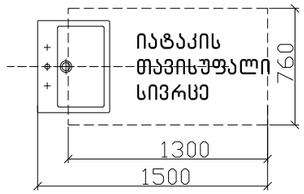

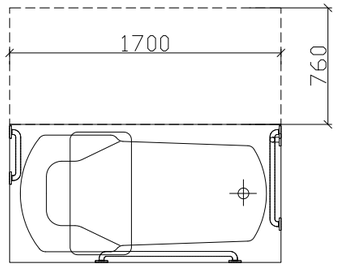

ჭრილი 2

ხელსაბანის მდებარეობა

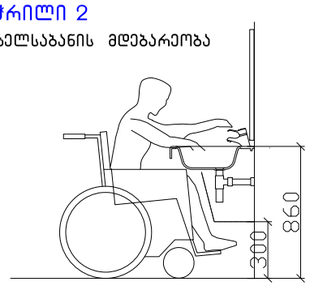

ფეხისფალანგის თავისუფალი სივრცე

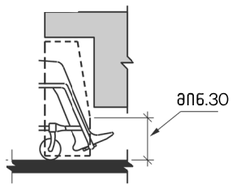

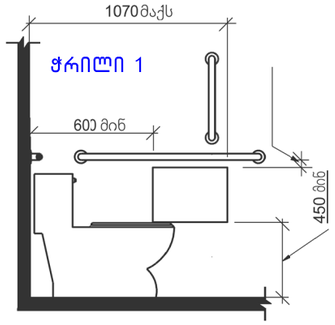

ჭრილი 1

ჭრილი 3

დასაჯდომის მქონე აბაზანა
ხელმოსაჭიდი ძელებით

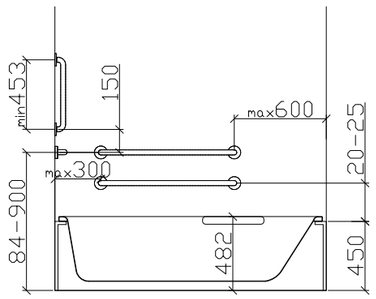

A3 Architects
Urban planning & Architecture

თანამდებობა	გვარი	ხელმოწერა
დირექტორი		
მთ.არქიტექტორი		
არქიტექტორი		

პირობითი აღნიშვნები

	ჯვამლის ჯგოფობაბარი ელმოგრენი		სახანძრო მიღებარი
	სახანძრო სიგნალიზაცია		სახანძრო გაფრთხილებასთან ბავშვირის სისტემა
	ჯვამლის ბაგროვი		მეექანიზარი ბანიკვება
EXIT	ბასასვლელი		ხელის სუსხღებარი
	სახანძრო გაფრთხილების ხელით ჩართვის სოლიდი		

ტექნიკურ-ეკონომიკური მაჩვენებლები

დანიშნულება	ფართობი

ნახაზის სახელწოდება

შშმპ დეტალები

ნახაზის მონასაცემები

მასშტაბი	ფორმატი	თარიღი
1:2	A3	03/2021
სტადია	ბვეხდი	ბვეხდები
	A.01.5	

თავისუფალი სივრცე ჯიხურთან მანევრირებისთვის ანჯამიანი ჯიხი საპეტის მხრიდან მისანვდომი მინოლითი ბალუსტრადა
სუხ. 404.2.3.2 (ბ)

იატაკის თავისუფალი სივრცის ზომა ახალი შენობა ნაგებობისთვის
სუხ. 305.3.1.

T ფორმის მოსატრიალებელი სივრცე
სუხ. 304.3.2.1 (ბ)

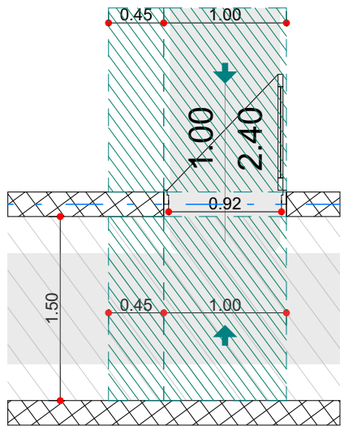

შენიშვნა:
იატაკის ზედაპირი უნდა იყოს მდგრადი, მყარი და არ სრიალა. იატაკის თავისუფალ სივრცეში დონის ცვლილება დაუშვებელია

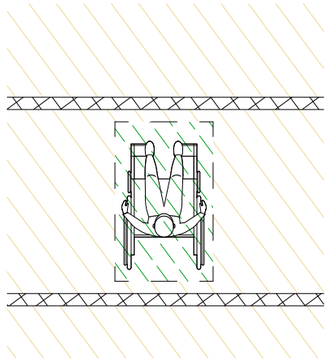

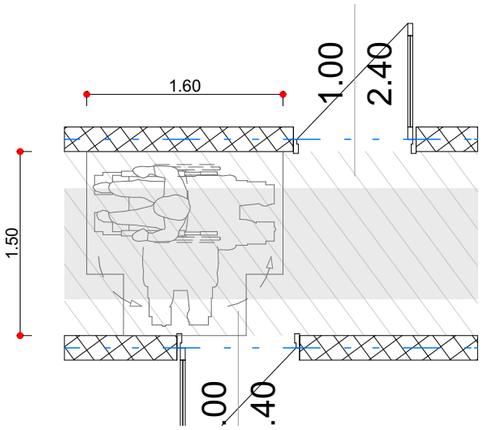

ზომა და გადაფარვა

გზა-ჯიხის თავისუფალი სიგანე ანჯამიანი ჯიხი
სუხ. 404.2.2 (ა)

შშმპ დეტალები

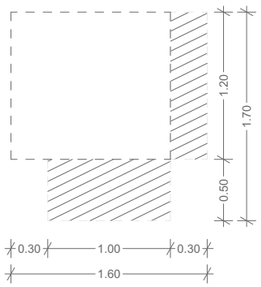

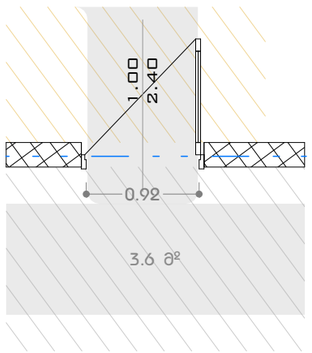

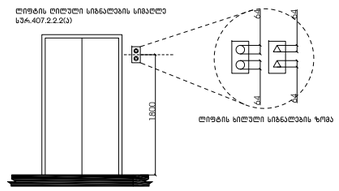

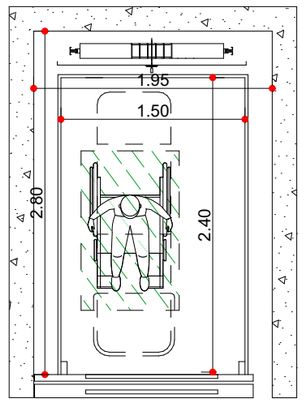

A3 Architects
Urban planning & Architecture

თანამდებობა	გვარი	ხელმოწერა
დიზაინერი		
მთ.არქიტექტორი		
არქიტექტორი		

პირობითი აღნიშვნები

	ჯვამლის ჯვარედინა ელემენტები		სახანძრო მილები
	სახანძრო სიგნალიზაცია		სახანძრო განგაშით ევაკუაციის სისტემა
	ჯვამლის ბაგირი		მექანიკური ბანიკები
EXIT	ბასასვლელი		ხელის სუსხლები
	სახანძრო განგაშის ხელით ჩართვის ღილაკი		

ტექნიკური-ეკონომიკური მაჩვენებლები

დანიშნულება	ფართობი

ნახაზის სახელწოდება

შშმპ დეტალები

ნახაზის მონაცემები

მასშტაბი	ფორმატი	თარიღი
1:50 1:3.06	A3	03/2021
სტადია	გვეხედი	გვეხედები
	A.01.6	



თანამდებობა	გვარი	ხელმოწერა
დირექტორი		
მთ.არქიტექტორი		
არქიტექტორი		



პირობითი აღნიშვნები

	ჯვამლის ავტომატური აღმოჩენი		სახანძრო მილები
	სახანძრო სიგნალიზაცია		სახანძრო გაფრთხილებასთან ავტომატის სისტემა
	ჯვამლის გამოვი		მექანიზური განიავება
EXIT	გასასვლელი		ხელის ცეცხლგამქრი
	სახანძრო გაფრთხილების ხელით ჩართვის ღილაკი		

ტექნიკურ-ეკონომიკური მაჩვენებლები

დანიშნულება	ფასითობა

ნახაზის სახელწოდება

ნახაზის მონაცემები

მასშტაბი	ფორმატი	თარიღი
	A3	03/2021
სტადია	ბვეხდი	ბვეხდები
	A.01.7	

ՀԱՍՏԱՏՈՒՄ	ՓՈՓՈԽՈՒԹՅՈՒՆ	ՀԱՄԱՐ
03/2021	ՊԱՏՎԵՐ	ՇԻՆԱՐԱՐԱԿԱՆ ԱՇԽԱՏԱՆՔՆԵՐԻ ՀԱՄԱԿԱՐԳՈՒՄ
	Ա.01.8	ՀԱՏԱԿԱԳԾԵՐ

ՇԻՆԱՐԱՐԱԿԱՆ ԱՇԽԱՏԱՆՔՆԵՐԻ ՀԱՄԱԿԱՐԳՈՒՄ

ՀԱՏԱԿԱԳԾԵՐ

ՀԱՄԱՐ

ՓՈՓՈԽՈՒԹՅՈՒՆ

ՀԱՍՏԱՏՈՒՄ

ՀԱՏԱԿԱԳԾԵՐԻ ՑԱՆԿ

ՀԱՏԱԿԱԳԾԵՐԻ ԱՆՎԱՆՈՒՄ	ՀԱՏԱԿԱԳԾԵՐԻ ՀԱՄԱՐ

ՀԱՏԱԿԱԳԾԵՐԻ ԼԵԶՎԱՅԻՆ ՏԱՐԲԵՐԱԿՆԵՐԸ

ՀԱՏԱԿԱԳԾԵՐԻ ՍԻՄՎՈԼՆԵՐԸ

ՀԱՏԱԿԱԳԾԵՐԻ ԱՆՎԱՆՈՒՄ	ՀԱՏԱԿԱԳԾԵՐԻ ՀԱՄԱՐ

fasadi 4-1 RerZebSi

fasadi d-a RerZebSi

fasadi a-d RerZebSi

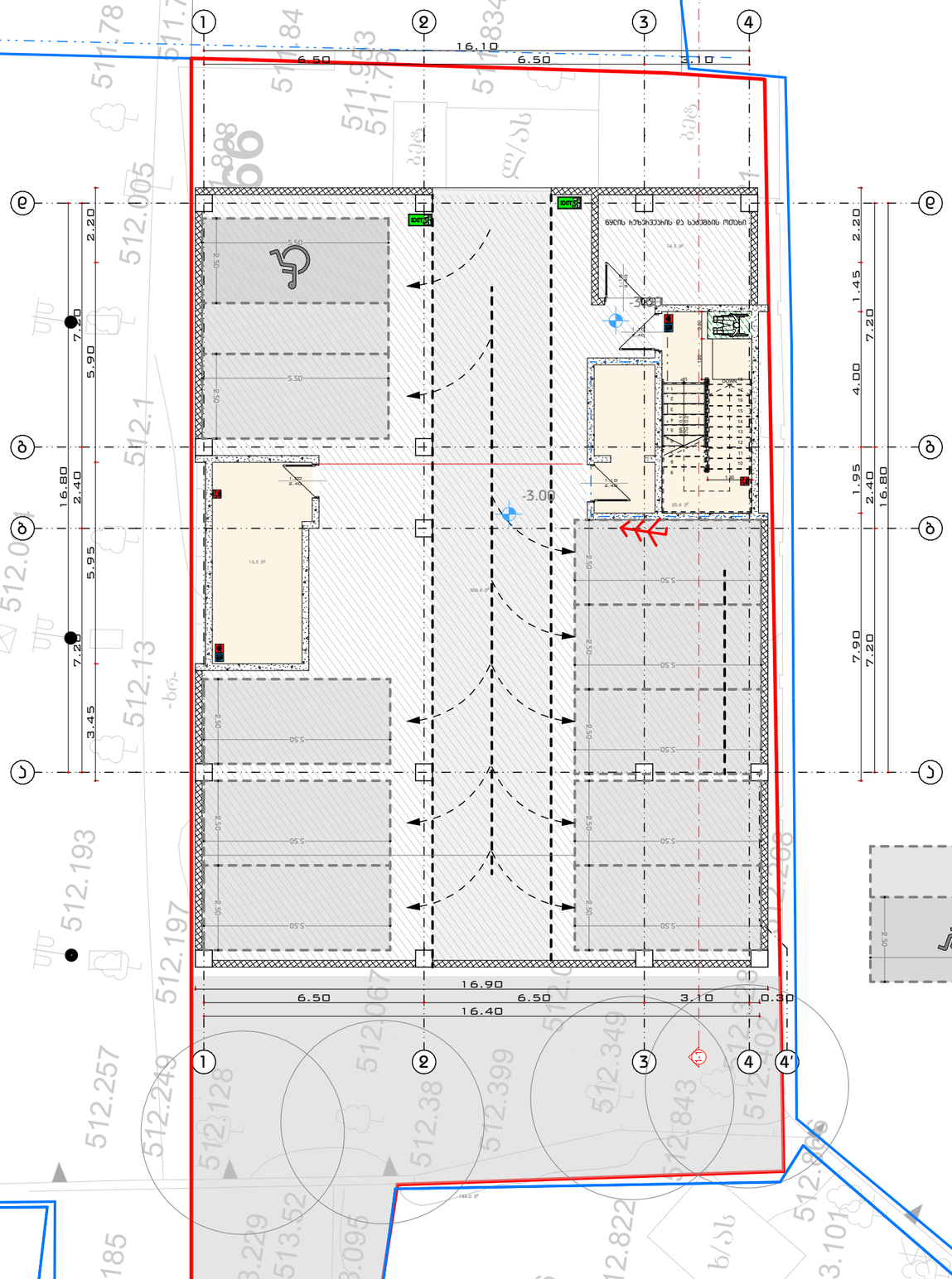

A3 Architects
Urban planning & Architecture

თანამდებობა	გვარი	ხელმოწერა
დირექტორი		
მთ.არქიტექტორი		
არქიტექტორი		

პირობითი აღნიშვნები

	ჯამის ელემენტის აღმომჩენი		სახანძრო მილები
	სახანძრო სიგნალიზაცია		სახანძრო გაფრქვევითელასთან ჯამების სისტემა
	ჯამის ბაგონი		მექანიზმი განიავება
EXIT	ბასასვლელი		ხელის სუნთქვის
	სახანძრო გაგების ხელის ჩამრთველი		

ტექნიკურ-ეკონომიკური მაჩვენებლები

დანიშნულება	რაოდენობა

ნახაზის სახელწოდება

- 1 სართულის გეგმა -3.00 ნიშნულზე

ნახაზის მონაცემები

მასშტაბი	ფორმატი	თარიღი
1:150	A3	03/2021
სტადია	გვერდი	გვერდები
	A.01.9	

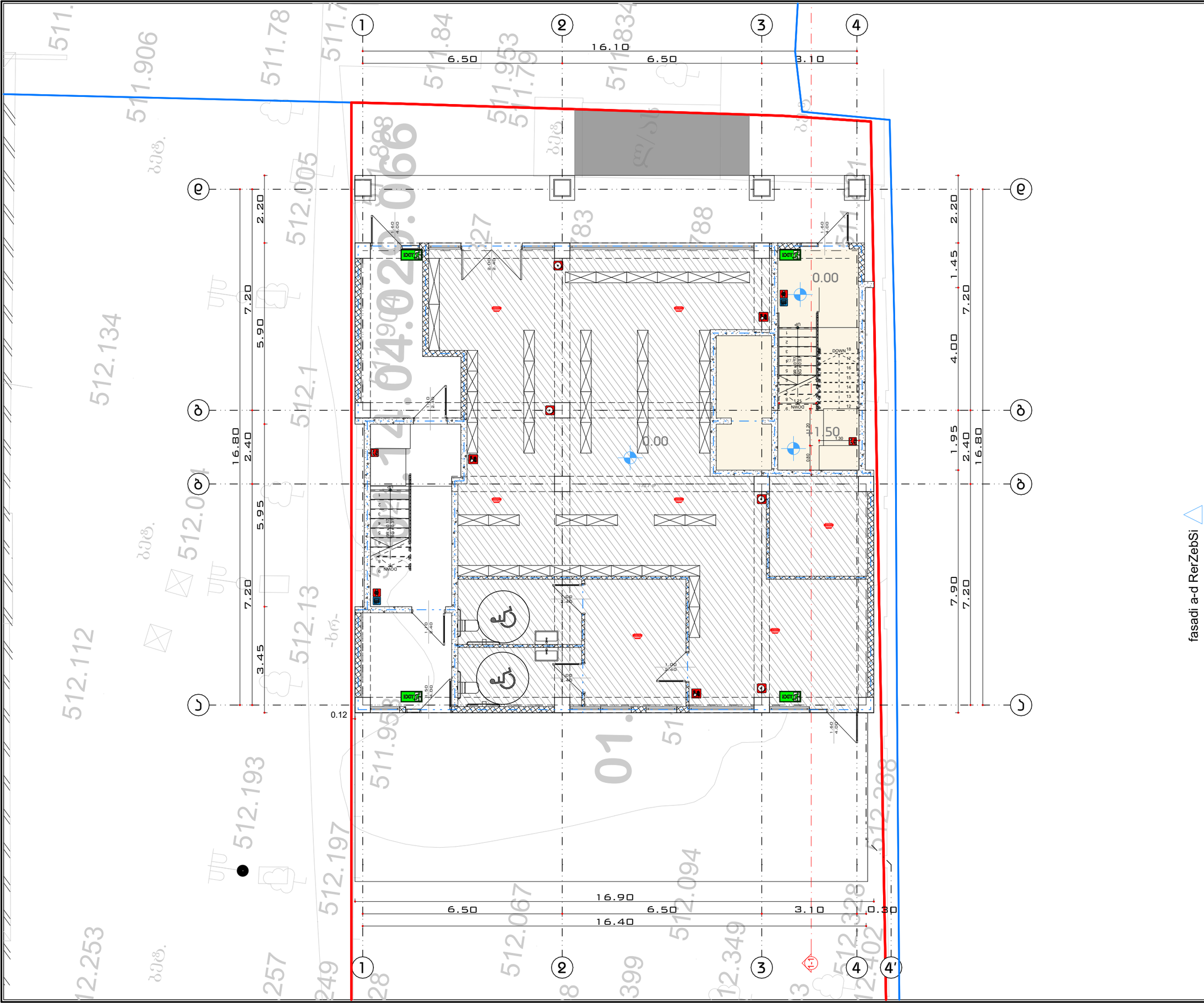

A3 Architects
Urban planning & Architecture

თანამდებობა	გვარი	ხელმოწერა
დირექტორი		
მთ.არქიტექტორი		
არქიტექტორი		

A3 ARCHITECTS LLC
405233663

პირობითი აღნიშვნები

	ჯამების ჯგუფებაში ელემენტები		სახანძრო მილები
	სახანძრო სიხშირეზასვი		სახანძრო გაფრთხილებასთან ბავშვის სისტემა
	ჯამების ბაგონი		მეჯნიჯის ბანიკება
	ბასასვლელი		ხელის სუსტრებჯარი
	სახანძრო განაჯების ბალის ბაბარის სილოები		

ტექნიკურ-ეკონომიკური მაჩვენებლები

დანიშნულება	ფართობი

ნახაზის სახელწოდება

I სართულის ბებმა 0.00 ნიშნულზე

ნახაზის მონაცემები

მასშტაბი	ფორმატი	თარიღი
1:110	A3	03/2021
სტადია	ბევრები	ბევრების
	A.01.10	

fasadi a-d RerZebSi

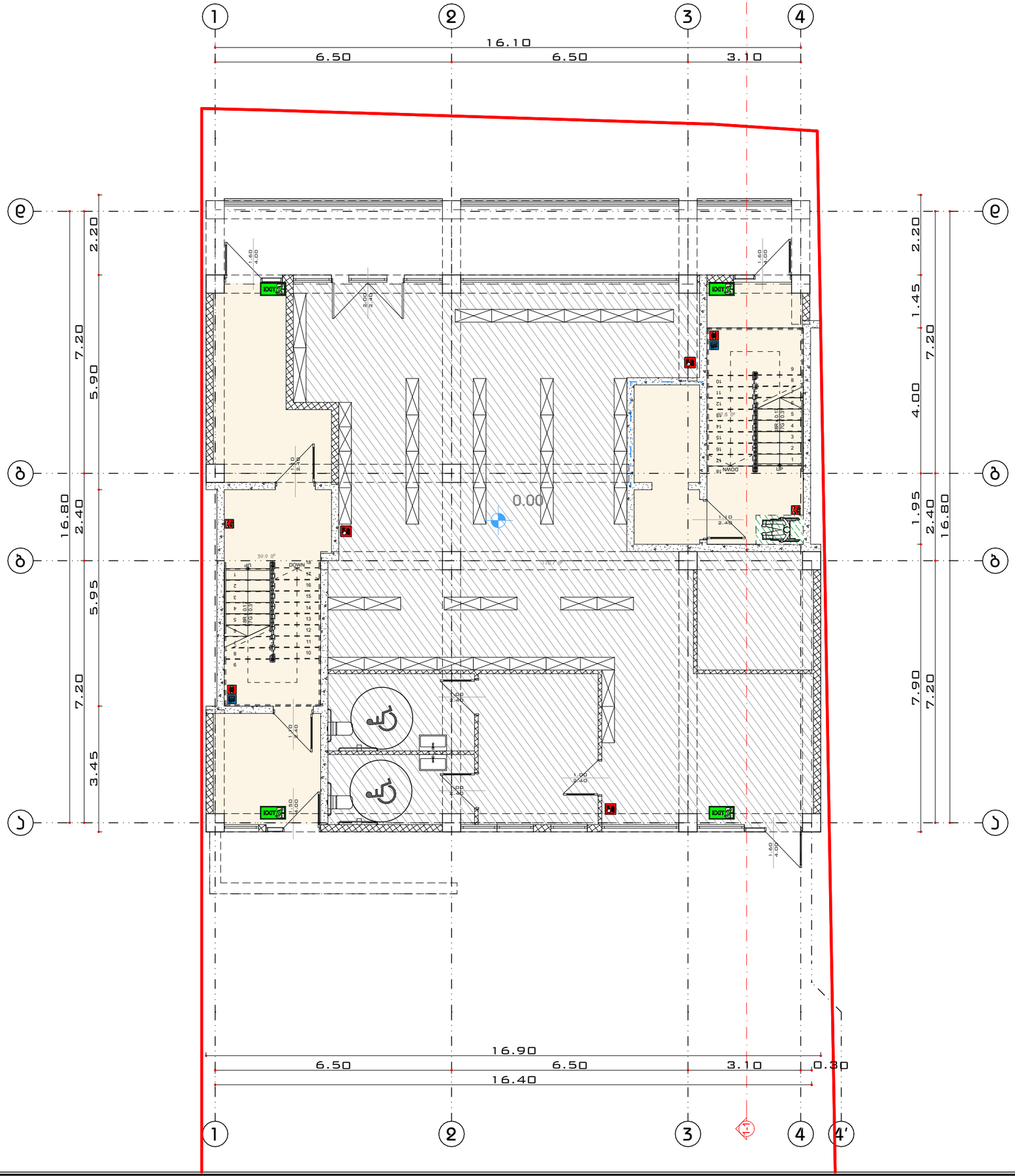

fasadi a-d RerZebSi

A3 Architects
Urban planning & Architecture

თანამდებობა	გვარი	ხელმოწერა
დირექტორი		
მთ.არქიტექტორი		
არქიტექტორი		

პირობითი აღნიშვნები

	ჯამის ჯამოგების ელემენტი		სახანძრო მილები
	სახანძრო სიგნალიზაცია		სახანძრო გაფრთხილებასთან ბავშვის სისტემა
	ჯამის ბაგონი		მეკანიკური ბანიკვება
EXIT	ბასასვლელი		ხელის სუსხლებჯარი
	სახანძრო განგაშის ხელით ჩართვის ვილები		

ტექნიკურ-ეკონომიკური მაჩვენებლები

დანიშნულება	ფართობი

ნახაზის სახელწოდება

I სართულის გეგმა 0.00 ნიშნულზე

ნახაზის მონაცემები

მასშტაბი	ფორმატი	თარიღი
1:110	A3	03/2021
სტადია	ბევრი	ბევრები
	A.01.11	

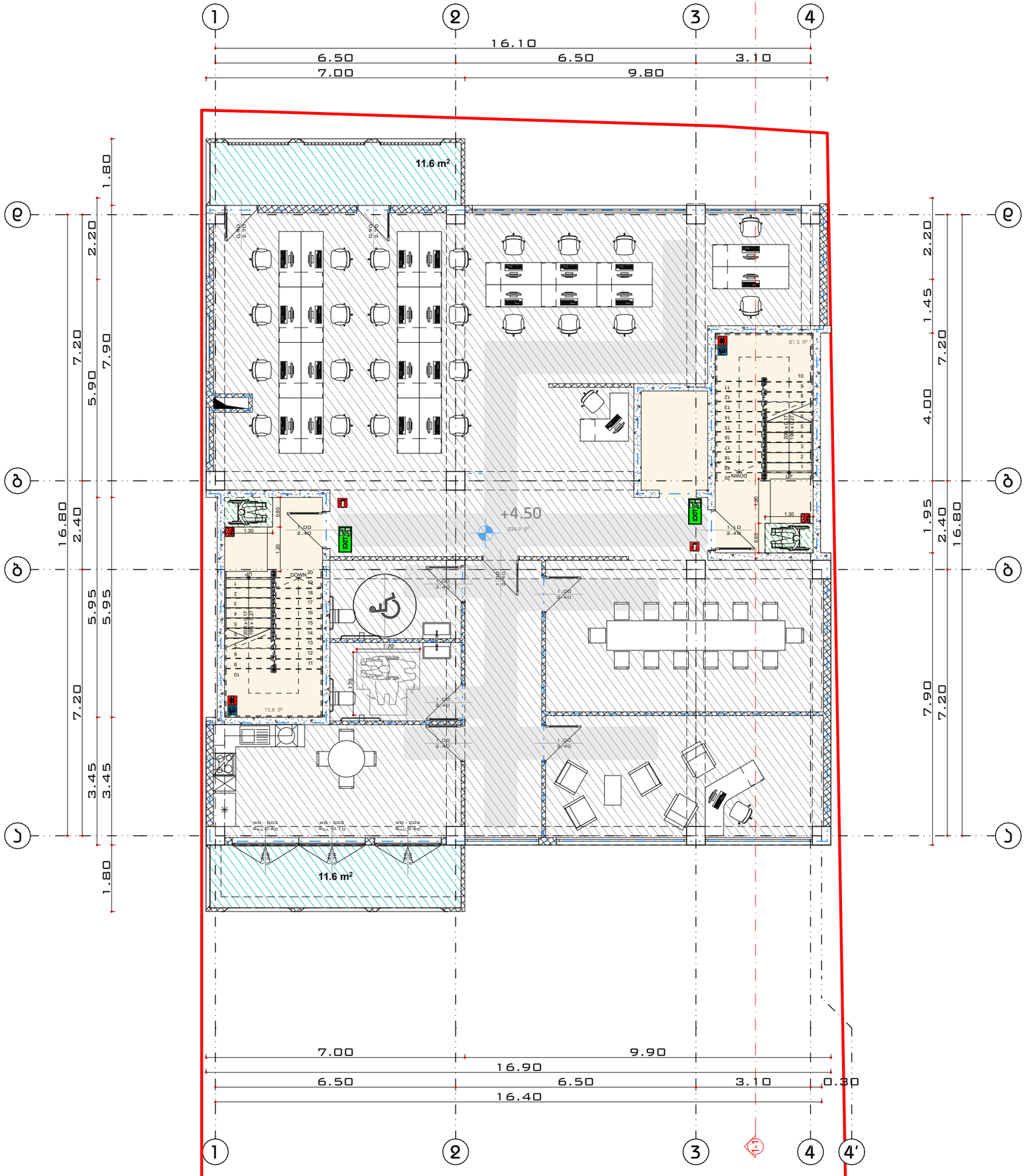

fasadi a-d RerZebSi

A3 Architects
Urban planning & Architecture

თანამდებობა	ფეხი	ხელმოწერა
დირექტორი		
მთ.არქიტექტორი		
არქიტექტორი		

პირობითი აღნიშვნები

	ჯვამლის ჯვარედინი ელემენტები		სახანძრო მილები
	სახანძრო სიხშირეზომები		სახანძრო გაფრთხილებასთან ბავშვის სიხშირე
	ჯვამლის ბაგონი		მექანიკური ბანიკვება
EXIT	ბასასვლელი		ხელის სუსხლებები
	სახანძრო განგაშის ხელით ჩართვის ღილაკი		

ტექნიკურ-ეკონომიკური მაჩვენებლები

დანიშნულება	ფასითობი

ნახაზის სახელწოდება

II სართულის ბებმა +4.50 ნიშნულზე

ნახაზის მონასვლები

მასშტაბი	ფორმატი	თარიღი
1:110	A3	03/2021
სტადია	ბვეხღი	ბვეხღები
	A.01.12	

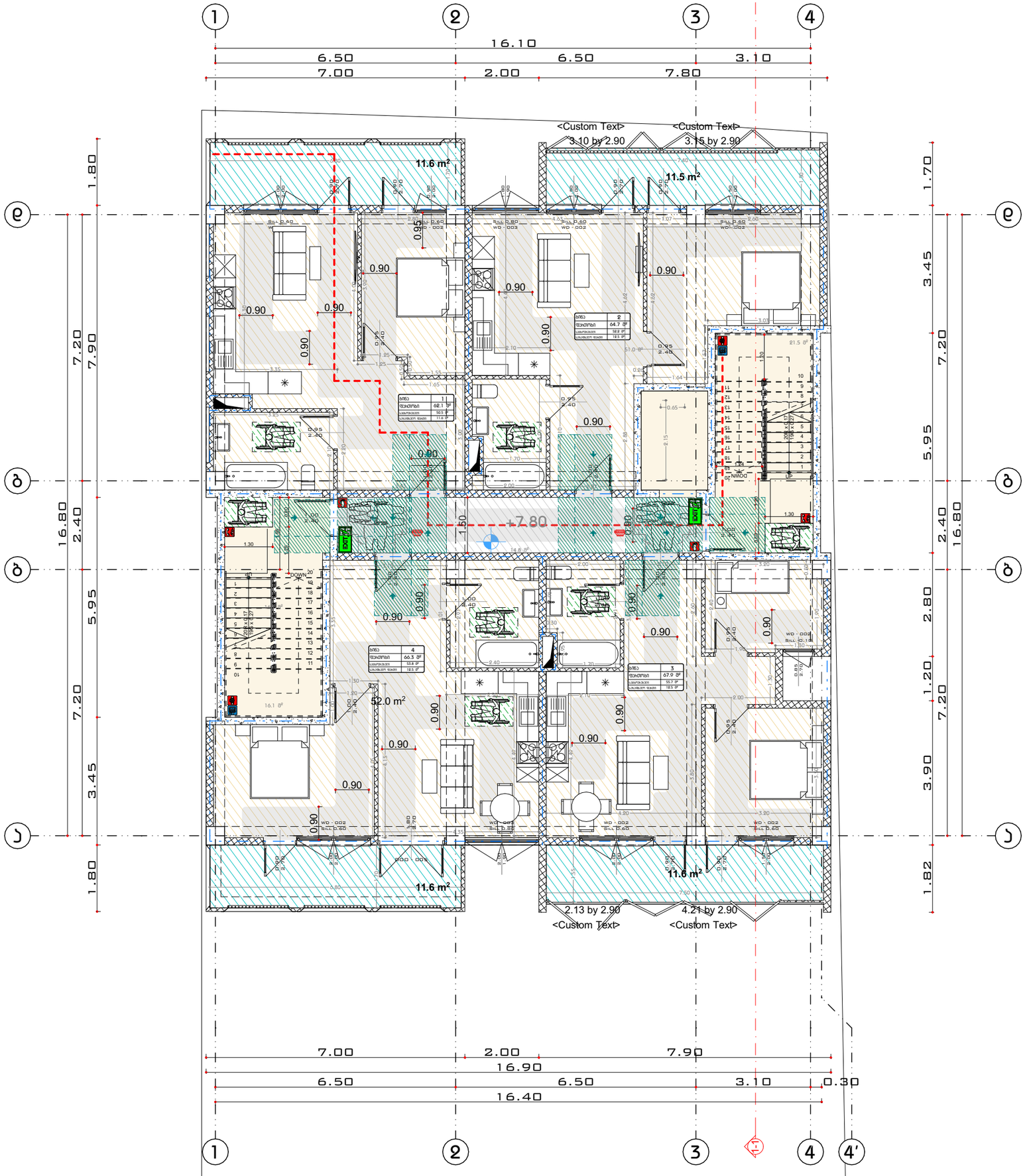

fasadi a-d RerZebSi

A3 Architects
Urban planning & Architecture

თანამდებობა	გვარი	ხელმოწერა
დირექტორი		
მთ.არქიტექტორი		
არქიტექტორი		

პირობითი აღნიშვნები

	ჯამების ჯგუფობაში ელემენტები		სახანძრო მილები
	სახანძრო სიხშირეზასი		სახანძრო განგაშიტების სისტემა
	ჯამების ბამწოვი		მექანიზმი განივება
EXIT	ბასასვლელი		ხელის სუნთქვისთვის
	სახანძრო განგაშის ხელით ჩართვის ღილაკი		

ტექნიკურ-ეკონომიკური მაჩვენებლები

დანიშნულება	ფართობი

ნახაზის სახელწოდება

III სართულის გეგმა +7.80 ნიშნულზე

ნახაზის მონაცემები

მასშტაბი	ფორმატი	თარიღი
1:110	A3	03/2021
სტადია	გვეხედი	გვეხედები
	A.01.13	

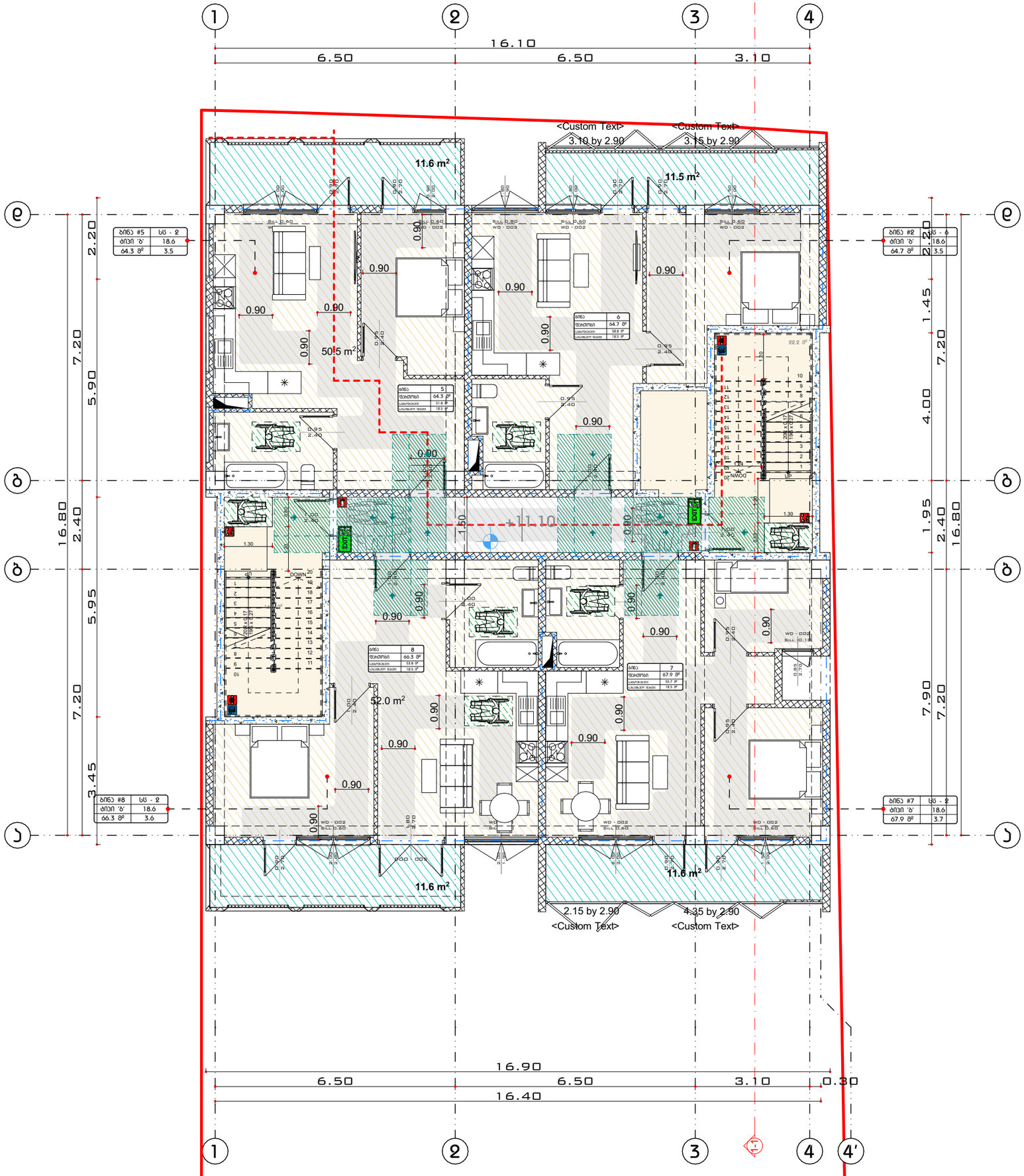

fasadi a-d RerZebSi

A3 Architects
Urban planning & Architecture

თანამდებობა	გვარი	ხელმოწერა
დირექტორი		
მთ.არქიტექტორი		
არქიტექტორი		

პირობითი აღნიშვნები

	ჯამების ჯგუფობაში ელემენტები		სახანძრო მილები
	სახანძრო სიხშირეზასი		სახანძრო განგაშიტების ხანძრის სისტემა
	ჯამების ბამწოვი		მექანიკური განიავება
	ბასასვლელი		ხელის სუნთქვისთვის
	სახანძრო განგაშის ხელით ჩართვის ღილაკი		

ტექნიკურ-ეკონომიკური მაჩვენებლები

დანიშნულება	ფართობი

ნახაზის სახელწოდება

IV სართულის გეგმა +11.10 ნიშნულზე

ნახაზის მონაცემები

მასშტაბი	ფორმატი	თარიღი
1:110	A3	03/2021
სტადია	გვეხედი	გვეხედები
	A.01.14	

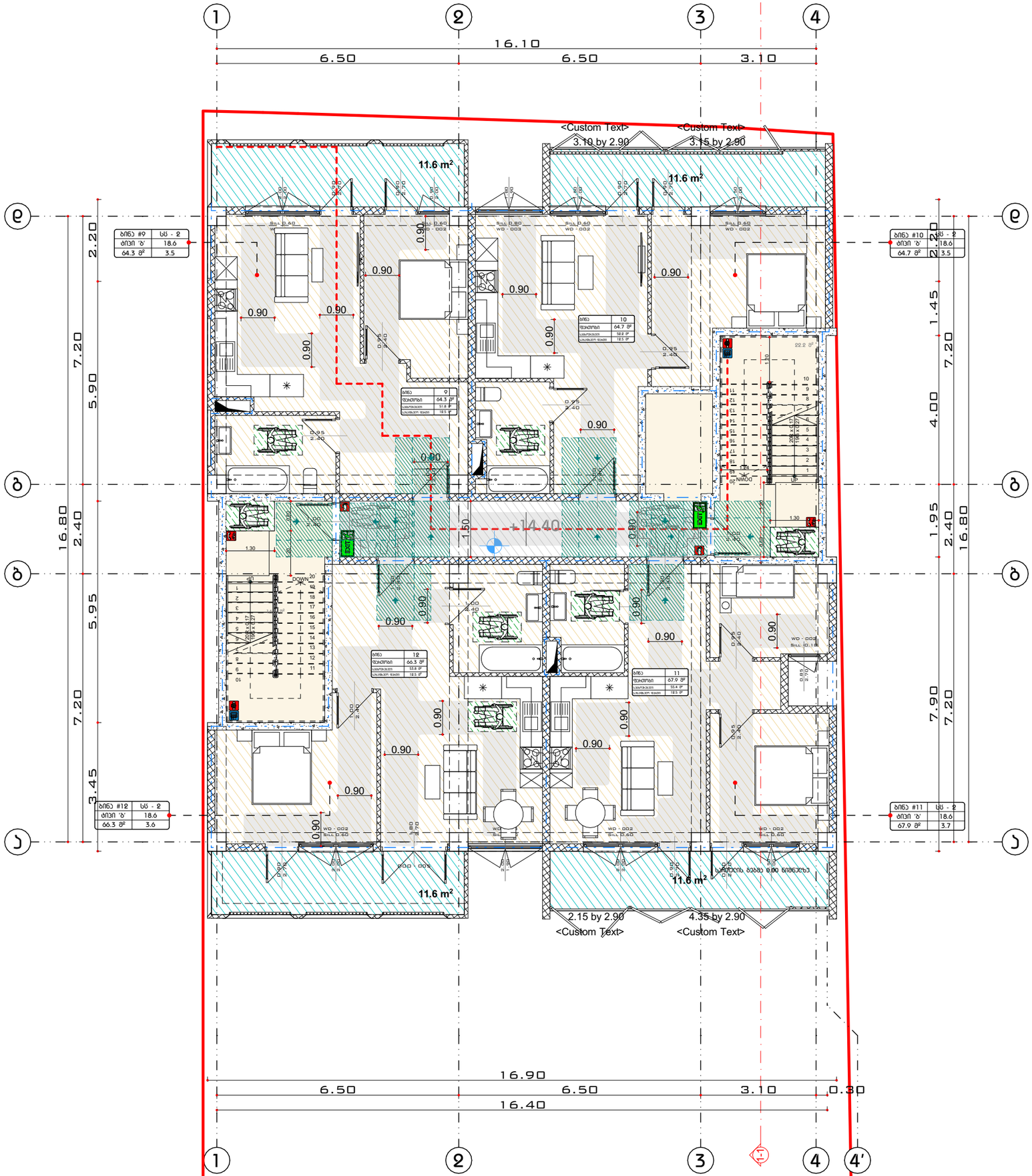

fasadi a-d RerZebSi

A3 Architects
Urban planning & Architecture

თანამდებობა	გვარი	ხელმოწერა
დირექტორი		
მთ.არქიტექტორი		
არქიტექტორი		

პირობითი აღნიშვნები

	ჯამების ჯგუფებში აღმოფრენი		სახანძრო მილები
	სახანძრო სიხშირეზასი		სახანძრო ბგნოფილებასთან ბუმბრისა სისტემა
	ჯამების ბამწოვი		მექანიკური ბანიკება
	ბასასვლელი		ხელის სუსნებები
	სახანძრო ბანგამის ხელის ნაბეჭდები ფილები		

ტექნიკურ-ეკონომიკური მაჩვენებლები

დანიშნულება	ფართობი

ნახაზის სახელწოდება

სართულის ბეგმა +11.10 ნიშნულზე

ნახაზის მონაცემები

მასშტაბი	ფორმატი	თარიღი
1:110	A3	03/2021
სტადია	ბეჭდი	ბეჭდები
	A.01.15	

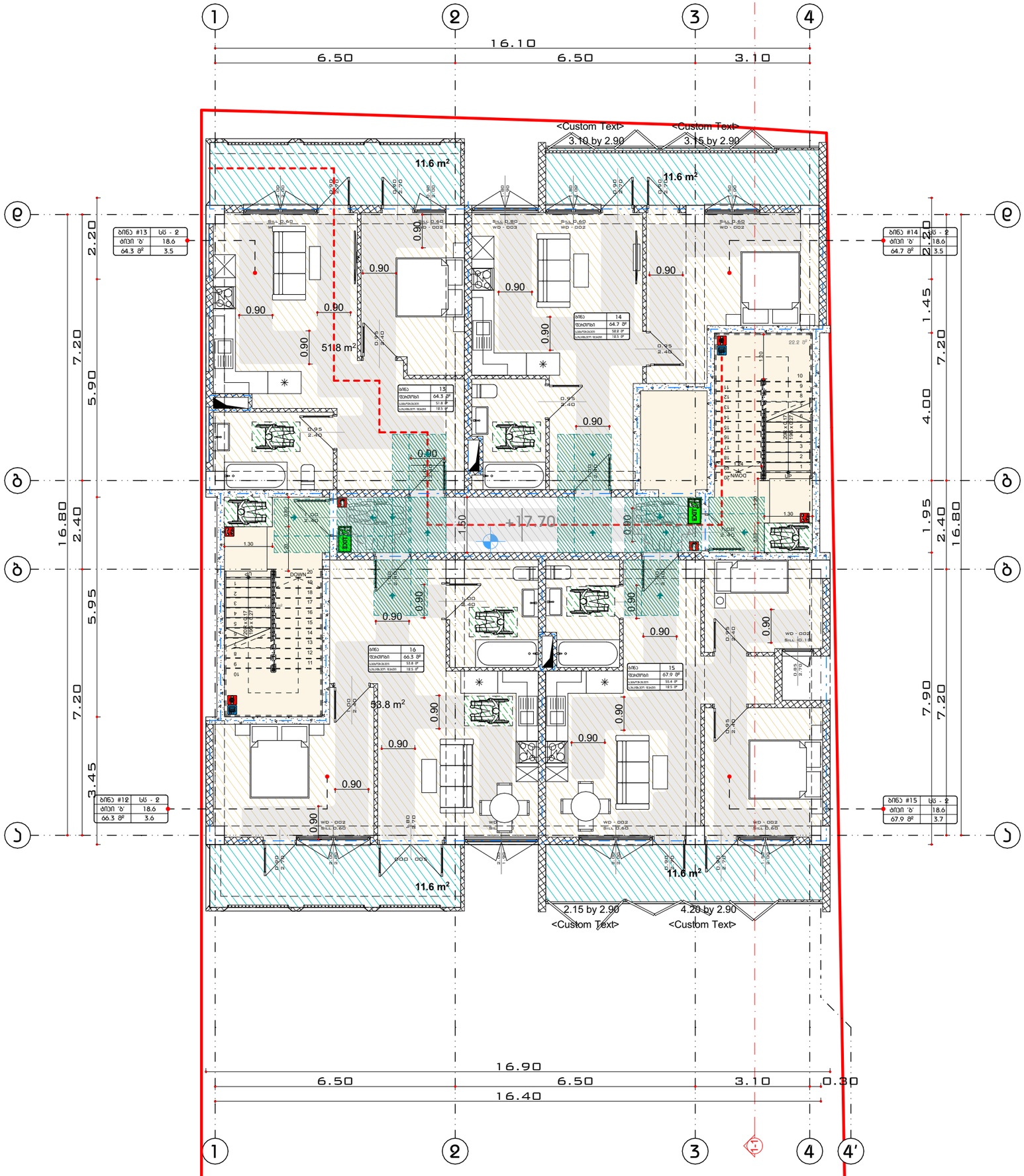

fasadi a-d RerZebSi

A3 Architects
Urban planning & Architecture

თანამდებობა	ვ.ჯ.ი.	ხელმოწერა
დიზაინერი		
მთ.არქიტექტორი		
არქიტექტორი		

პირობითი აღნიშვნები

	ჯამების ავტომატური ელემენტები		სახანძრო მილები
	სახანძრო სიხშირეზომები		სახანძრო გაფრთხილებასთან დაკავშირებული სისტემა
	ჯამების ბამწოვი		მექანიზმის ბანილვება
EXIT	ბასასვლელი		ხელის სუსხლებები
	სახანძრო გაფრთხილების ხელით ჩართვის ღილაკი		

ტექნიკურ-ეკონომიკური მაჩვენებლები

დანიშნულება	ფართობი

ნახაზის სახელწოდება

სართულის გეგმა +11.10 ნიშნულზე

ნახაზის მონაცემები

მასშტაბი	ფორმატი	თარიღი
1:110	A3	03/2021
სტადია	გვეხედი	გვეხედები
	A.01.16	

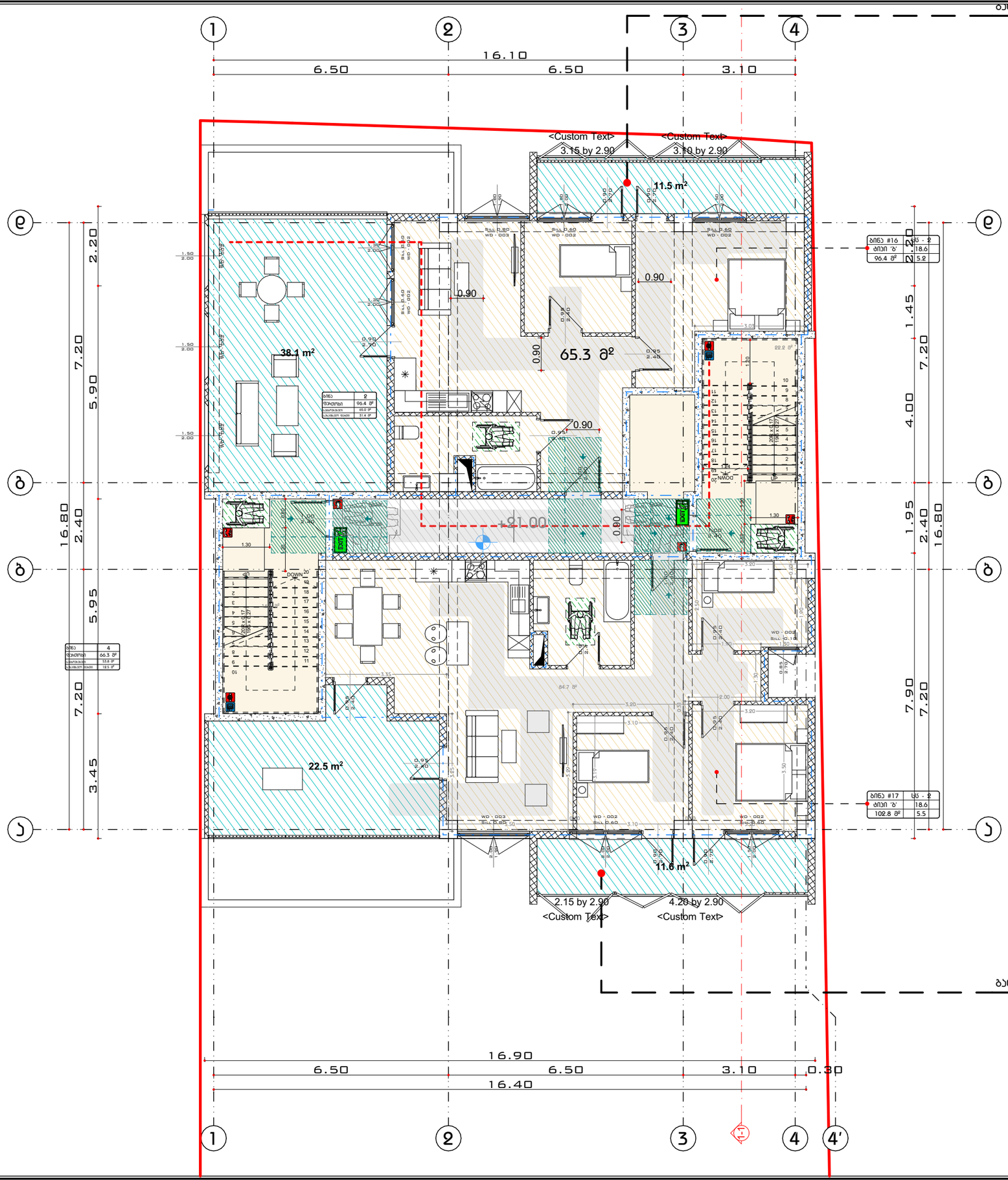

fasadi a-d RerZebSi

A3 Architects
Urban planning & Architecture

თანამდებობა	გვარი	ხელმოწერა
დირექტორი		
მთ.არქიტექტორი		
არქიტექტორი		

პირობითი აღნიშვნები

	ჯამის ჯგუფების ელემენტები		სახანძრო მილები
	სახანძრო სიხშირეტიკები		სახანძრო გაფრქვევის ჯამების სისტემა
	ჯამის ბაგონი		მექანიზმის ბანიკება
	ბასასვლელი		ხელის სუსხლებები
	სახანძრო გაფრქვევის ხელის ჯამების ელემენტები		

ტექნიკურ-ეკონომიკური მაჩვენებლები

დანიშნულება	რაოდენობა

ნახაზის სახელწოდება

სართულის გეგმა +11.10 ნიშნულზე

ნახაზის მონაცემები

მასშტაბი	ფორმატი	თარიღი
1:110	A3	03/2021
სტადია	გვერდი	გვერდები
	A.01.17	

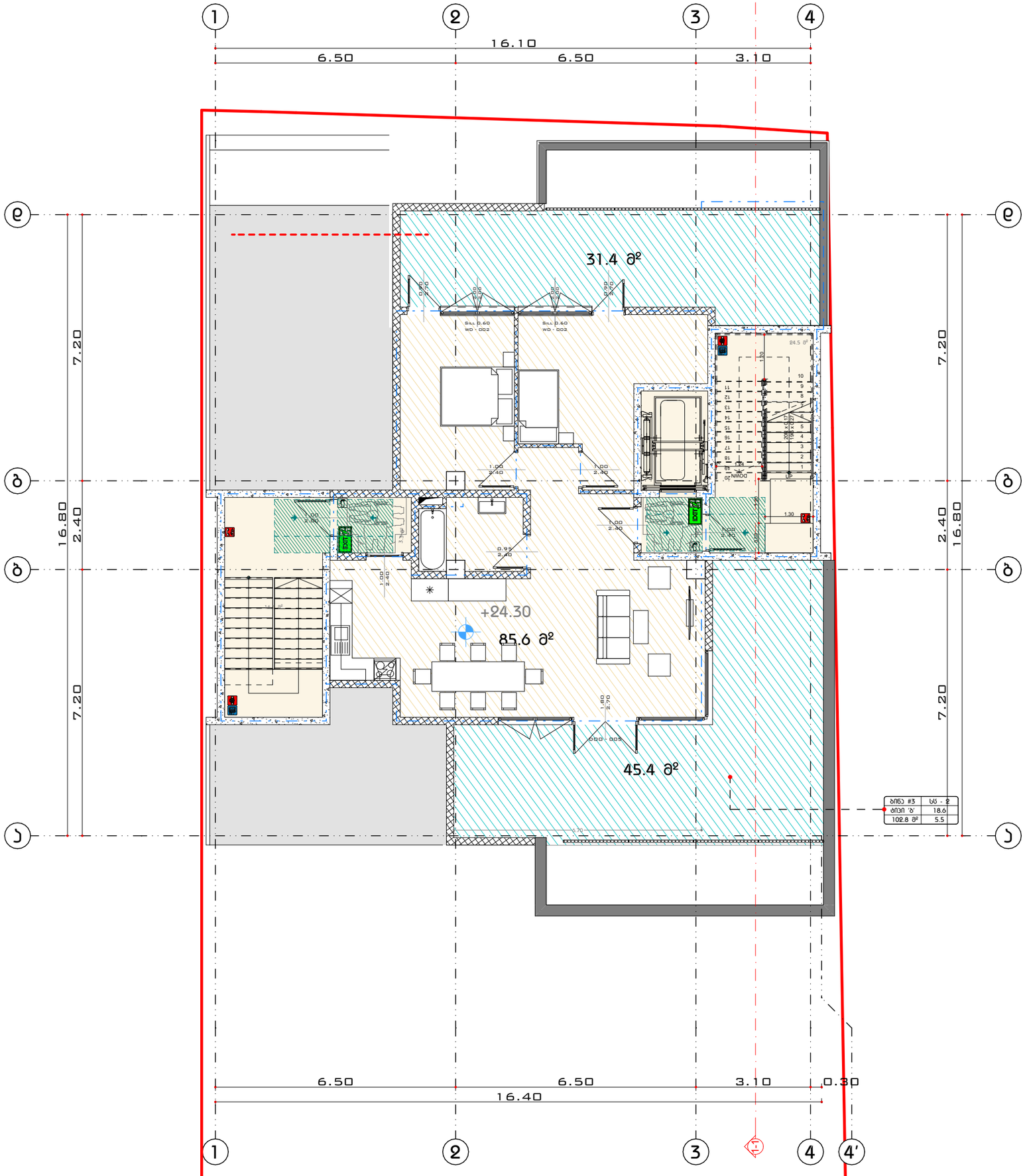

fasadi a-d RerZebSi

A3 Architects
Urban planning & Architecture

თანამდებობა	გვარი	ხელმოწერა
დიზაინერი		
მთ.არქიტექტორი		
არქიტექტორი		

პასუხისმგებელი პირები

	ჯვამლის ავტომატური აღმოფხვრები		სახანძრო მილები
	სახანძრო სიგნალიზაცია		სახანძრო განგაშის ავტომატის სისტემა
	ჯვამლის ბაგფოვი		მექანიზმის განივკვეთა
EXIT	ბასასვლელი		ხელის სუსნებელი
	სახანძრო განგაშის ხელით ჩართვის ღილაკი		

ტექნიკურ-ეკონომიკური მაჩვენებლები

დანიშნულება	ფასობები

ნახაზის სახელწოდება

VIII სართულის გეგმა +24.30 ნიშნულზე

ნახაზის მონაცემები

მასშტაბი	ფორმატი	თარიღი
1:110	A3	03/2021
სტადია	ბევრი	ბევრები
	A.01.18	

1 бетон
уложенный бетоном
класса по прочности
на сжатие 4X4 кг
100
40
40
790
900
1100
монолитная
железобетонная
плита толщиной
200 мм
(армирование
1X1 кг)
монолитная
железобетонная
отмостка
(армирование
4X4 кг)
монолитная
железобетонная
плита толщиной
200 мм
(армирование
4X4 кг)

10 кг усиленный шов
16 кг усиленный шов
10 кг усиленный шов
90
1100
600
300
150

1 бетон уложенный
монолитный
бетонный
R=25
50
50
100

0.15 кг-0.5п
бетонный
монолитный
бетонный
уплотненный
щебень
120
80
80

სამართავი ღილაკის ტიპი	ამობურცული ნიშანი	ბრაილის შეტყობინება	თანაფარდობა (გახსნილი რკალები აღნიშნავს გამოუყენებელ წერტილებს ბრაილის თითოეულ უჯრაში)
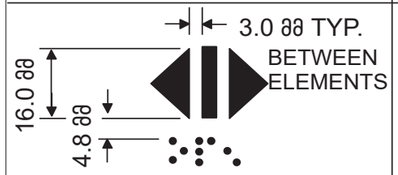 DOOR OPEN		 op“en”	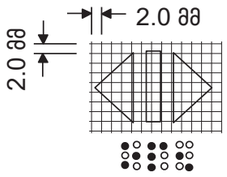
 REAR/SIDE DOOR OPEN		 op“en”	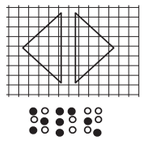
 DOOR CLOSE		 close	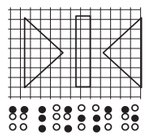
 REAR/SIDE DOOR CLOSE		 close	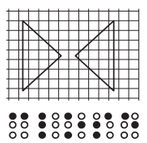
 MAIN		 ma“in”	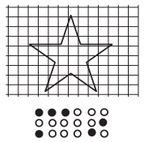
 ALARM		 al“ar”m	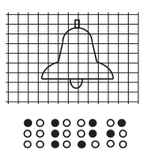
 PHONE		 ph“one”	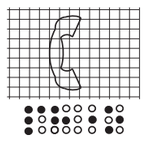
 EMERGENCY STOP (WHEN PROVIDED) X on face of octagon is not required to be tactile		 “st”op	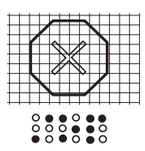

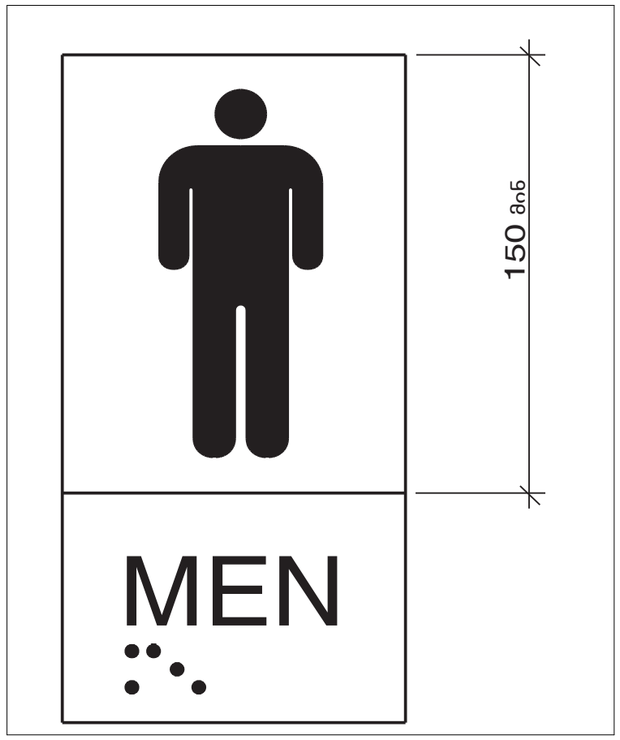

A3 Architects
Urban planning & Architecture

თანამდებობა	გვარი	ხელმოწერა
დიზაინერი		
მთ.არქიტექტორი		
არქიტექტორი		

პიქტოგრამის ვარიანტები

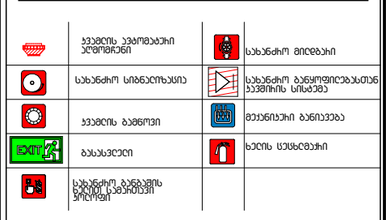

ტექნიკურ-ეკონომიკური მაჩვენებლები

დანიშნულება	ფართობი

ნახაზის სახელწოდება

ბრაილის სქემა

ნახაზის მონაცემები

მასშტაბი	ფორმატი	თარიღი
1:0.77	A3	03/2021
სტადია	ბვეძი	ბვეძები
	A.01.20	

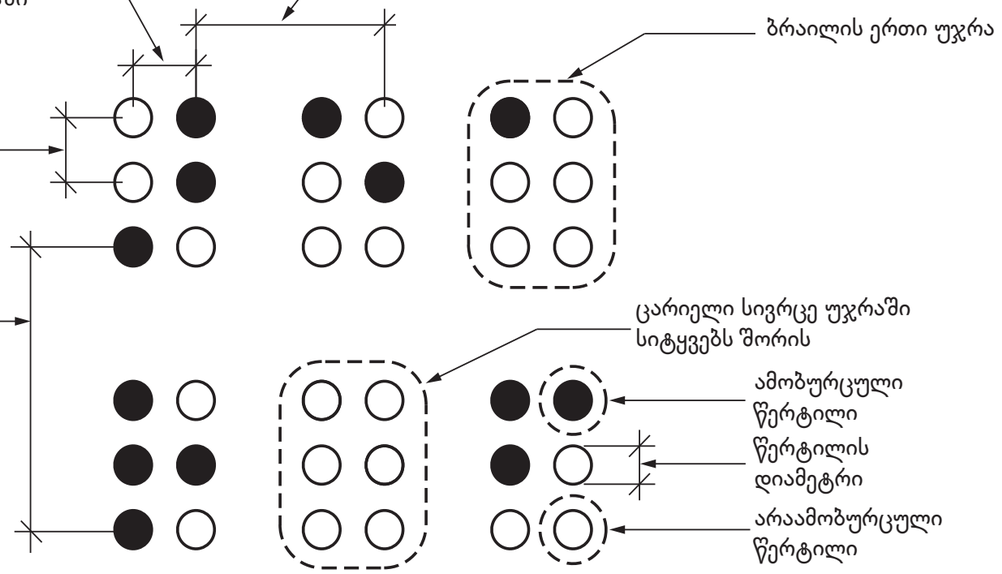

სურათი 703.4.3
ბრაილის გაზომვა

ცხრილი 703.4.3 – ბრაილის ზომები

გაზომვის დიაპაზონი	მინიმალური მმ-ში. მაქსიმალური მმ-ში
წერტილის ფუძის დიამეტრი	1,5 მმ-დან 1,6 მმ-მდე
დაშორება ორ წერტილს შორის ერთსა და იმავე უჯრაში	2,3 მმ-დან 2,5 მმ-მდე
მომიჯნავე უჯრებში მდებარე შესაბამის წერტილებს შორის დაშორება[1]	6,1 მმ-დან 7,6 მმ-მდე
წერტილის სიმაღლე	0,6 მმ-დან 0,9 მმ-ზე
დაშორება შესაბამის წერტილებს შორის ერთი უჯრიდან უშუალოდ ქვემოთ[1]	10,0 მმ-დან 10,2 მმ-მდე

A3 Architects
Urban planning & Architecture

თანამდებობა	გვარი	ხელმოწერა
დიზაინერი		
მთ.არქიტექტორი		
არქიტექტორი		

პირობითი აღნიშვნები

	ჯვამლის ავტომატური აღმომჩენი		სახანძრო მილსადენი
	სახანძრო სიგნალიზაცია		სახანძრო განგაშილოკალიზაციის სისტემის
	ჯვამლის ბაგნოვი		მექანიზირი განიავება
EXIT	ბასასვლელი		ხელის სუსხღებერი
	სახანძრო განგაშის ხელით ჩართვის ღილაკი		

A3 ARCHITECTS LLC
405 [illegible]

ტექნიკური-ეკონომიკური მაჩვენებლები

დანიშნულება	ფასობა

ნახაზის სახელწოდება

ბიბლიოთეკის სქემა

ნახაზის მონაცემები

მასშტაბი	ფორმატი	თარიღი
1:0.77	A3	03/2021
სტადია	ბევრი	ბევრები
	A.01.21	