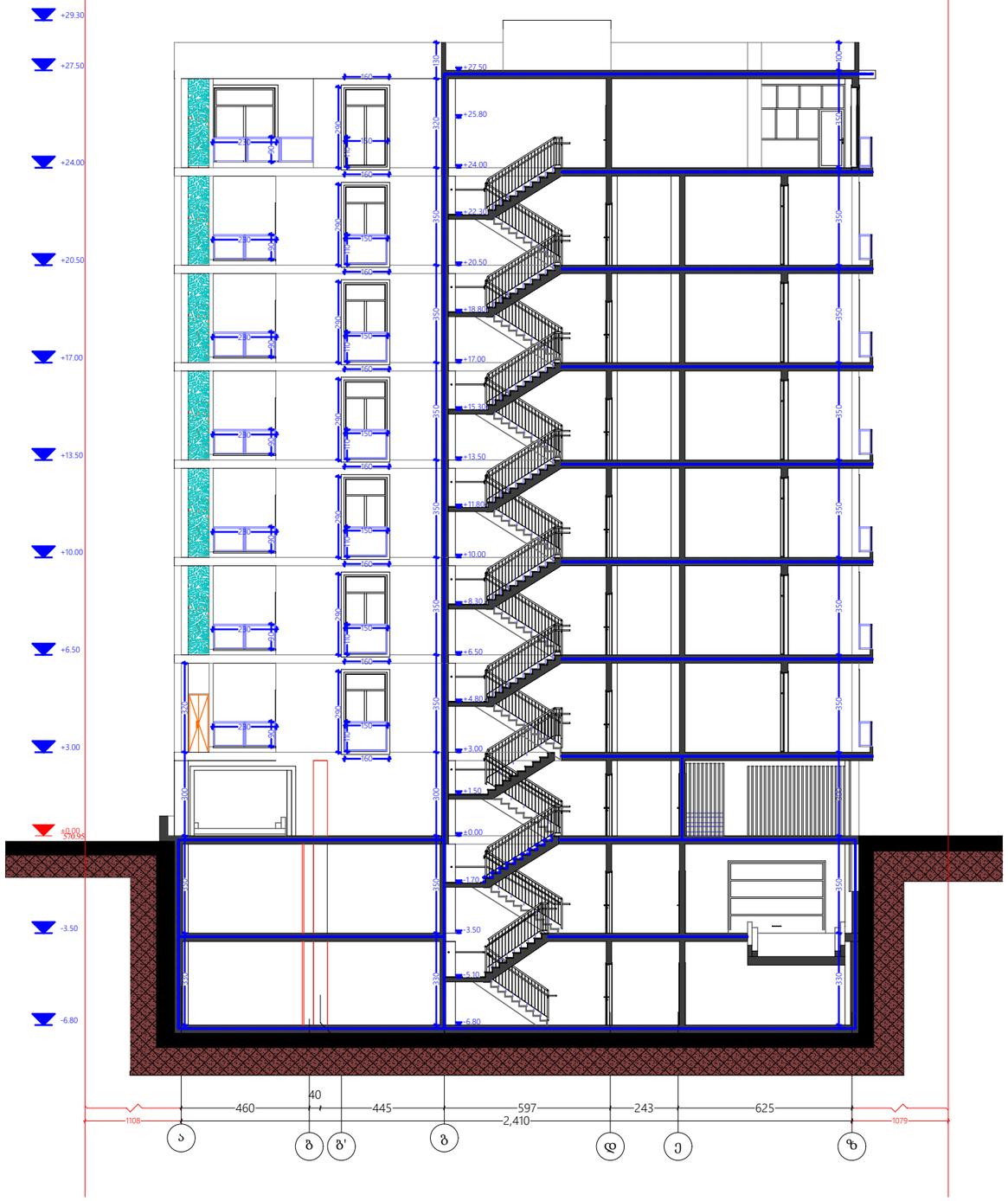

დამგეგმარებელი
DESIGNER IDENTIFICATION BLOCK

პროექტის დასახელება
PROJECT NAME
მრავალბინიანი საცხოვრებელი სახლი

დამკვეთი
CLIENT
კრწანისი გრინ პარკი

პროექტის მისამართი
PROJECT ADDRESS
ქ.თბილისი, კრწანისის II შესახვევი, #20

ს/კ 01.18.06.014.199

ეტაპი
STAGE
არქიტექტურული პროექტი

ნახაზის სათაური
TITLE
ჭრილი 2-2

შენიშვნა:

ფორმატი	მასშტაბი	ფურცლის N
PAPER SIZE A3	SCALE	SHEET NO

არქიტექტორი
თენგიზ ესიავა



დამგეგმარებელი
DESIGNER IDENTIFICATION BLOCK

პროექტის დასახელება
PROJECT NAME
მრავალბინიანი საცხოვრებელი სახლი

დამკვეთი
CLIENT
კრწანისი გრინ პარკი

პროექტის მისამართი
PROJECT ADDRESS
ქ.თბილისი, კრწანისის II შესახვევი, #20

ს/კ 01.18.06.014.199

ეტაპი
STAGE
არქიტექტურული პროექტი

ნახაზის სათაური
TITLE
ჭრილი 1-1

შენიშვნა:

ფორმატი	მასშტაბი	ფურცლის N
PAPER SIZE A3	SCALE	SHEET NO

არქიტექტორი
თენგიზ ესიავა

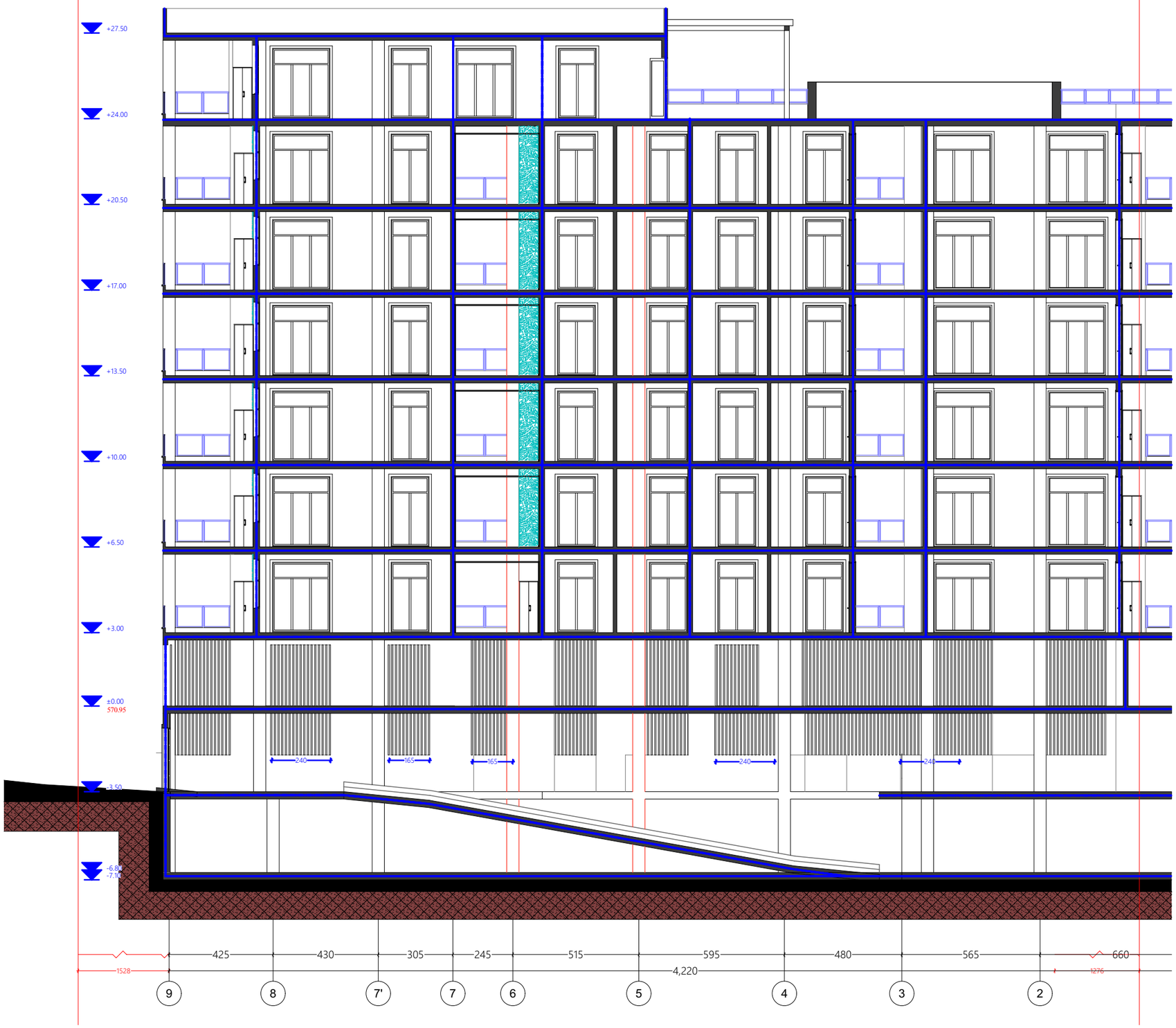

დამგეგმარებელი
DESIGNER IDENTIFICATION BLOCK

პროექტის დასახელება
PROJECT NAME

მრავალბინიანი საცხოვრებელი სახლი

დამკვეთი
CLIENT
კრწანისი გრინ პარკი

პროექტის მისამართი
PROJECT ADDRESS
ქ.თბილისი, კრწანისის II შესახვევი, #20

ს/კ 01.18.06.014.199

ეტაპი
STAGE
არქიტექტურული პროექტი

ნახაზის სათაური
TITLE
ჭრილი 3-3

შენიშვნა:

ფორმატი	მასშტაბი	ფურცლის N
PAPER SIZE A3	SCALE	SHEET NO

არქიტექტორი
თენგიზ ესიავა

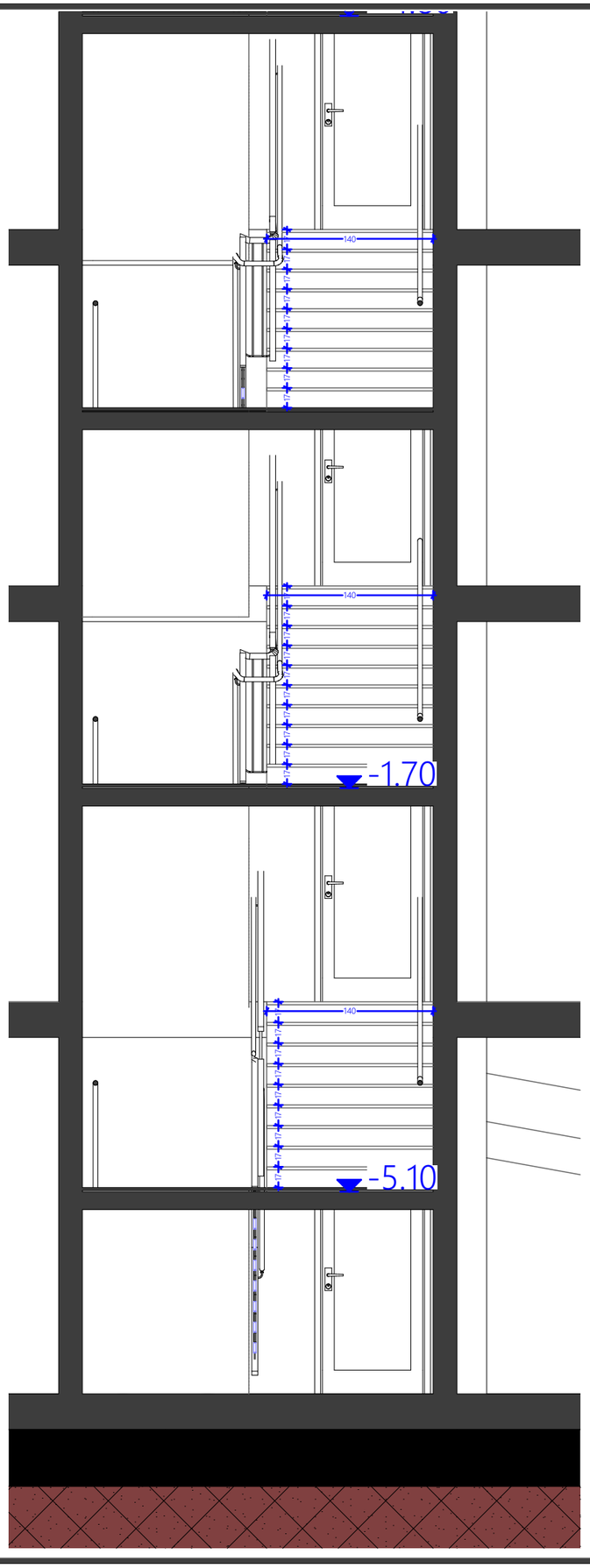

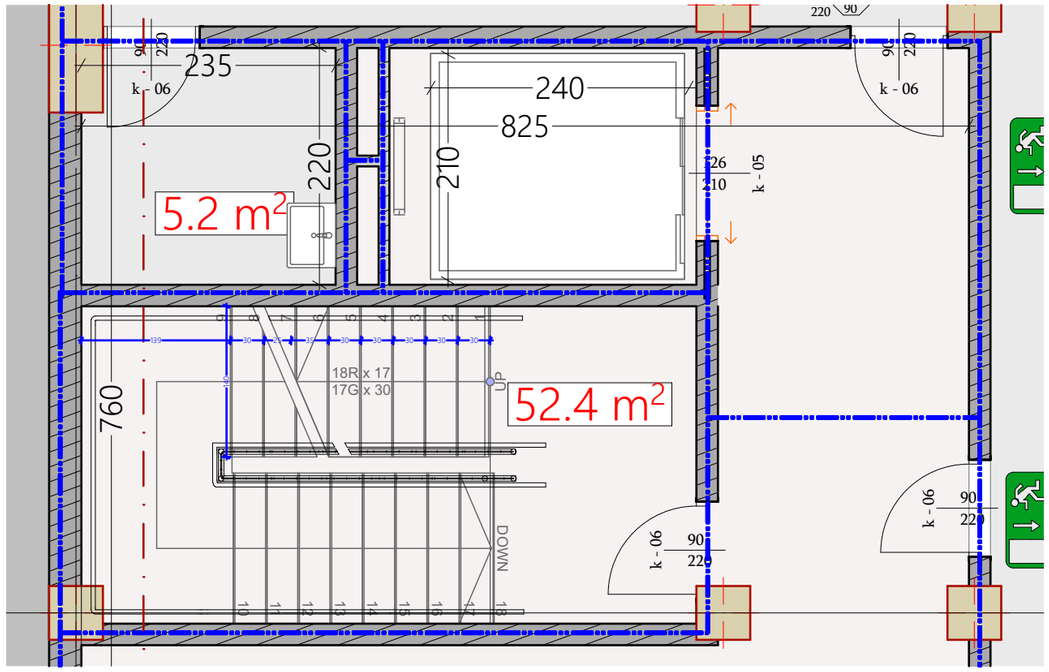

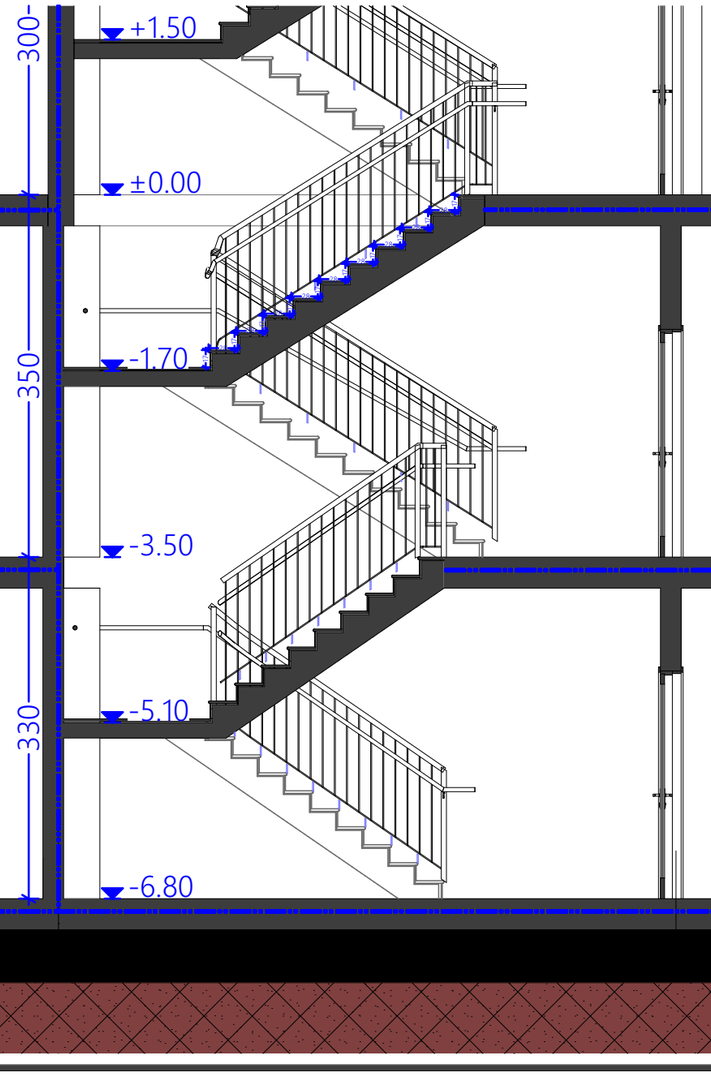

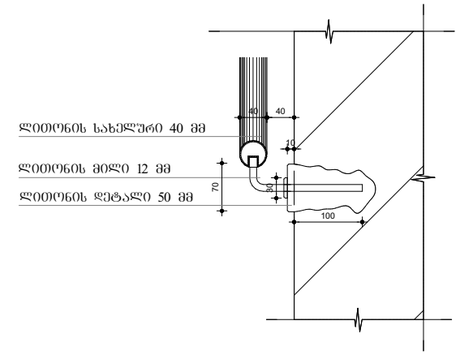

დამგეგმარებელი
DESIGNER IDENTIFICATION BLOCK

პროექტის დასახელება
PROJECT NAME
მრავალბინიანი საცხოვრებელი სახლი

დამკვეთი
CLIENT
კრწანისი გრინ პარკი

პროექტის მისამართი
PROJECT ADDRESS
ქ.თბილისი, კრწანისის II შესახვევი, #20

ს/კ 01.18.06.014.199

ეტაპი
STAGE
არქიტექტურული პროექტი

ნახაზის სათაური
TITLE
კიბის დეტალიზაცია

შენიშვნა:

ფორმატი	მასშტაბი	ფურცლის N
PAPER SIZE	SCALE	SHEET NO
A3		

არქიტექტორი
თენგიზ ესიავა

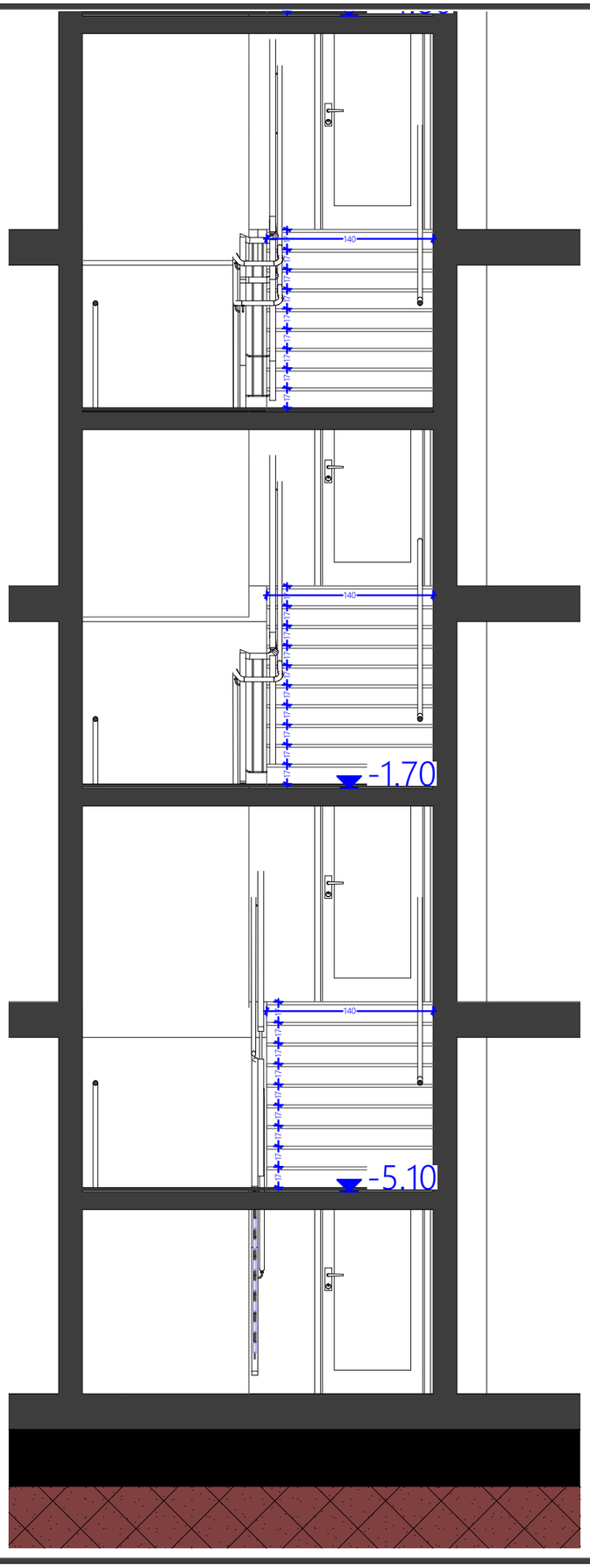

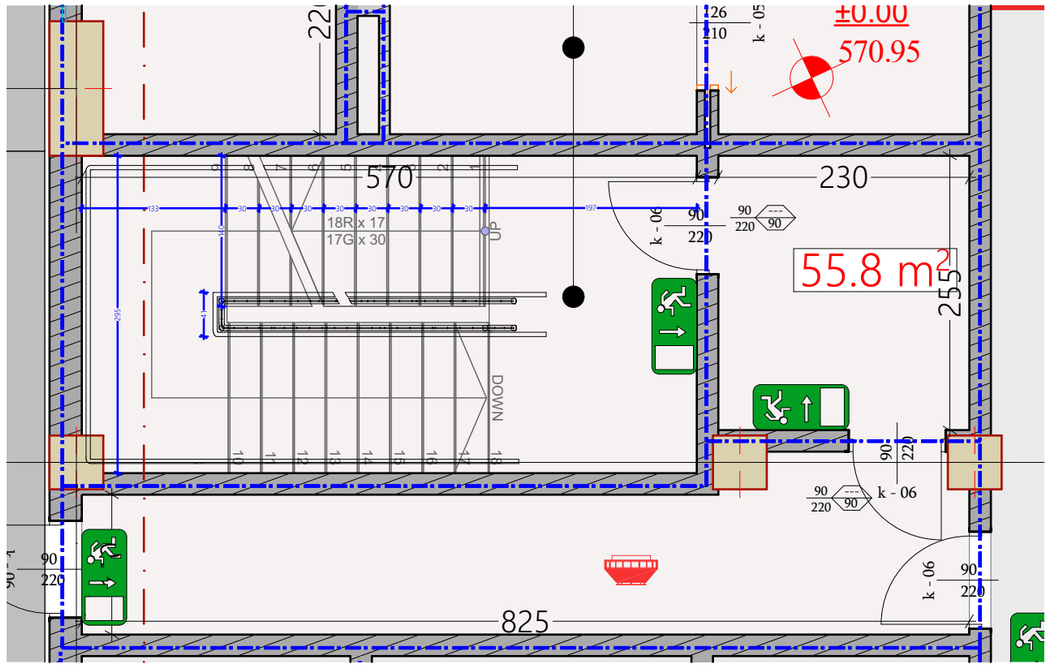

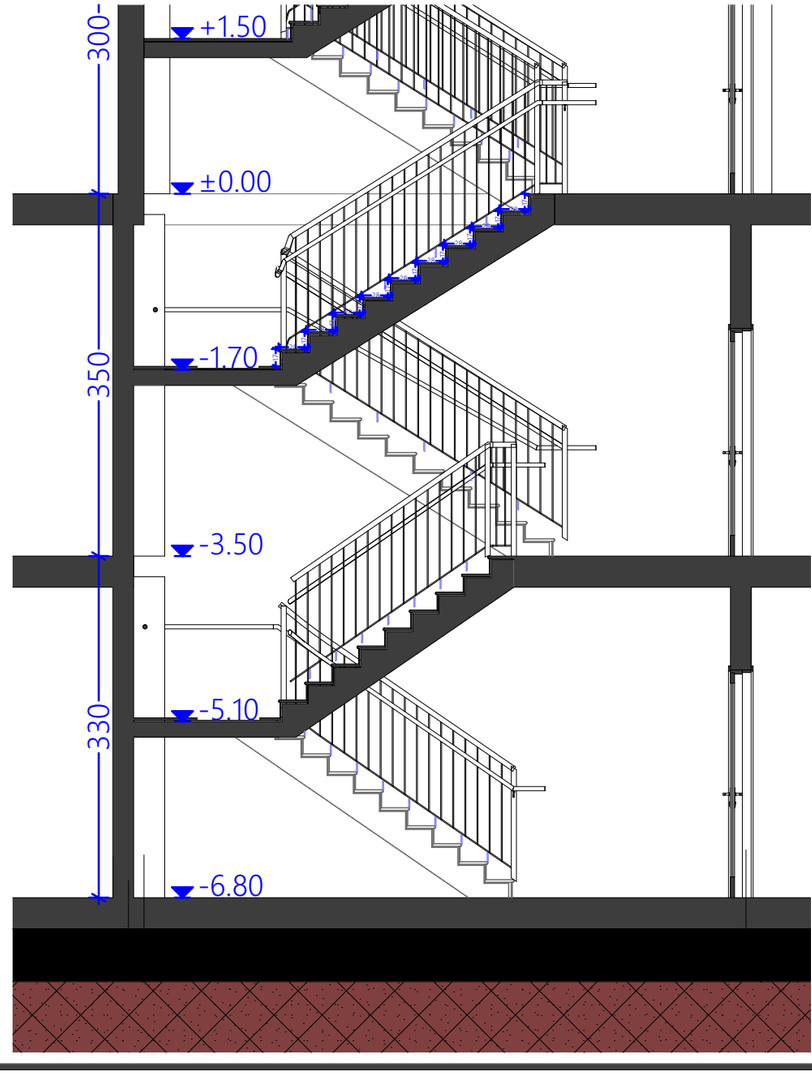

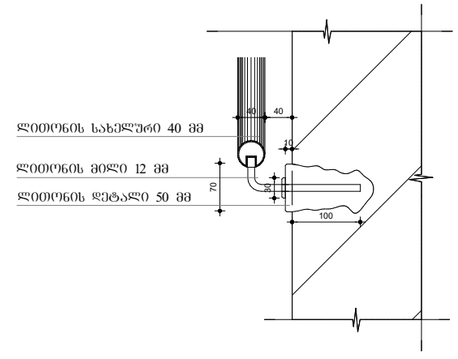

დამგეგმარებელი
DESIGNER IDENTIFICATION BLOCK

პროექტის დასახელება
PROJECT NAME
მრავალბინიანი საცხოვრებელი სახლი

დამკვეთი
CLIENT
კრწანისი გრინ პარკი

პროექტის მისამართი
PROJECT ADDRESS
ქ.თბილისი, კრწანისის II შესახვევი, #20

ს/კ 01.18.06.014.199

ეტაპი
STAGE
არქიტექტურული პროექტი

ნახაზის სათაური
TITLE
კიბის დეტალიზაცია

შენიშვნა:

ფორმატი	მასშტაბი	ფურცლის N
PAPER SIZE	SCALE	SHEET NO
A3		

არქიტექტორი
თენგიზ ესიავა

კვანძი №1
აბურით მოპირკეთებული გარე კედელი

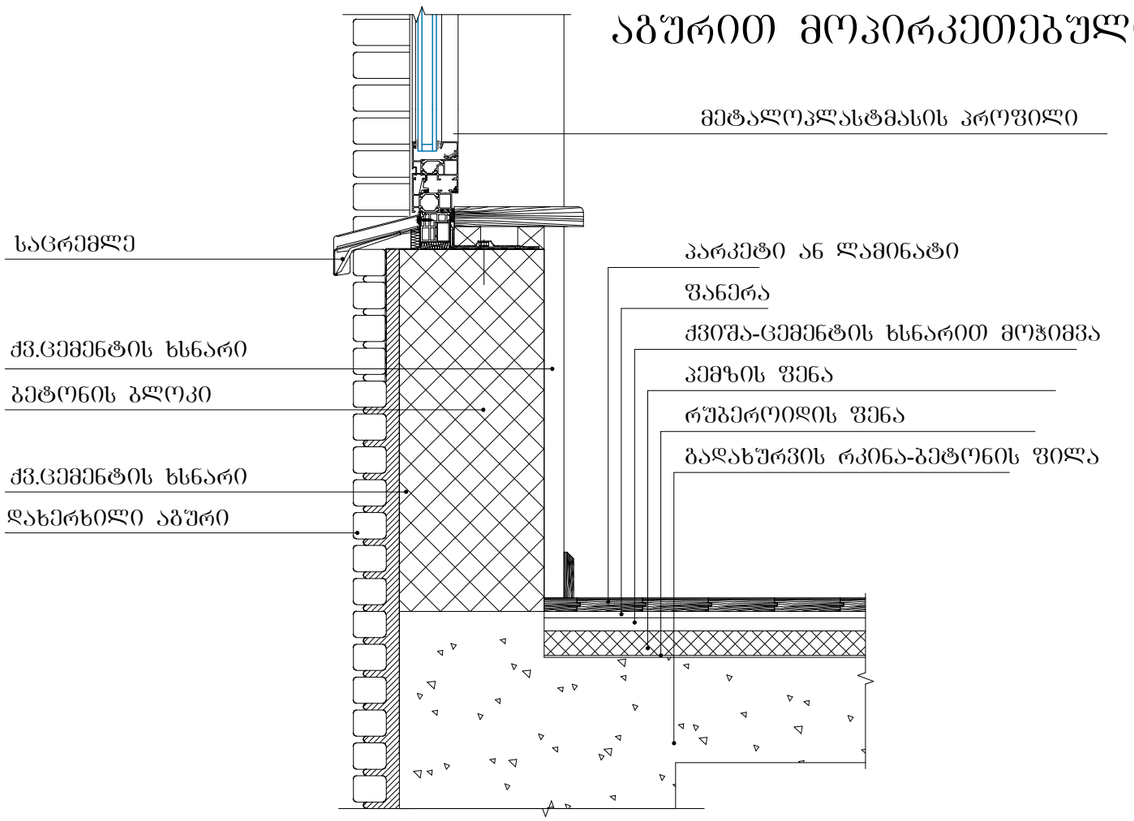

კვანძი №2
სახურავის დეტალიზაცია

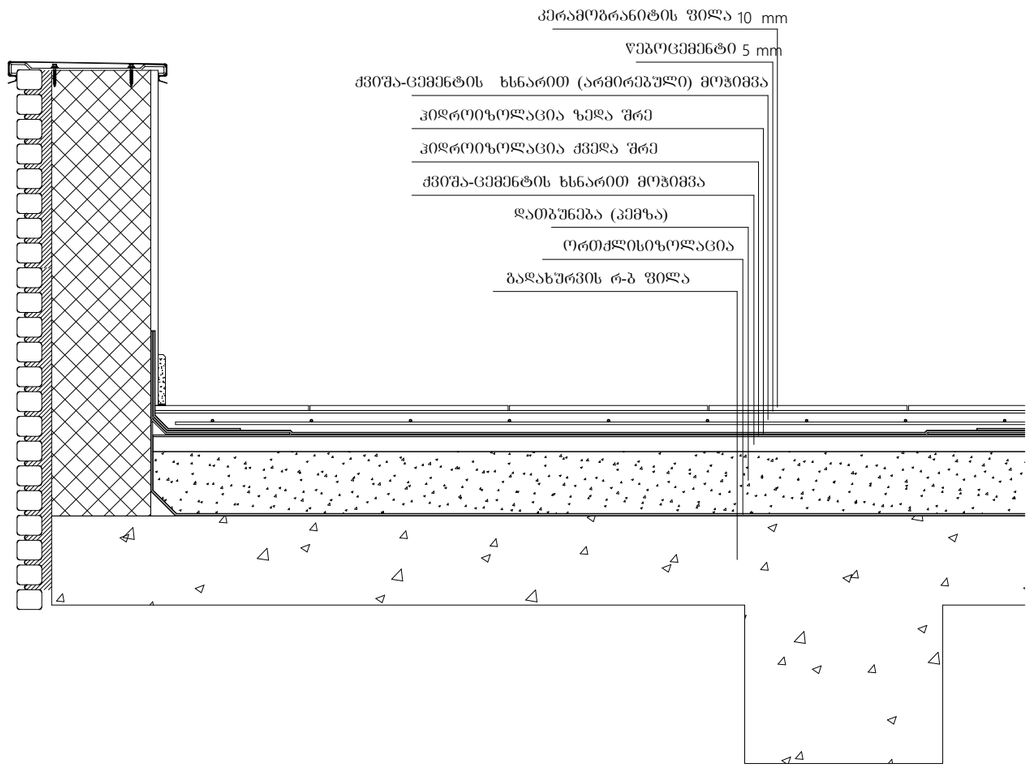

კვანძი №3
სართულშუა გადახურვის და მოაჯირის დეტალიზაცია

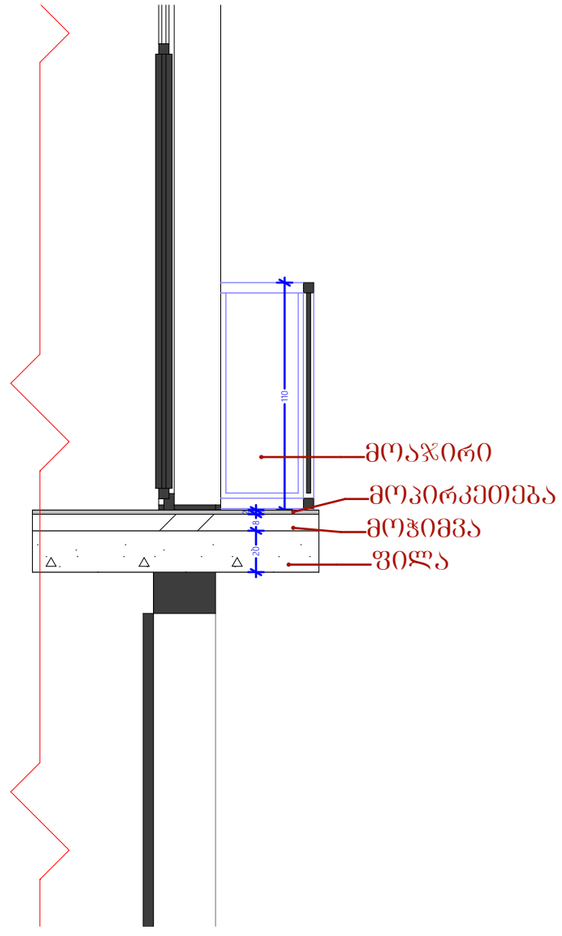

დამგეგმარებელი
DESIGNER IDENTIFICATION BLOCK

პროექტის დასახელება
PROJECT NAME
მრავალბინიანი საცხოვრებელი სახლი

დამკვეთი
CLIENT
კრწანისი გრინ პარკი

პროექტის მისამართი
PROJECT ADDRESS
ქ.თბილისი, კრწანისის II შესახვევი, #20

ს/კ 01.18.06.014.199

ეტაპი
STAGE
არქიტექტურული პროექტი

ნახაზის სათაური
TITLE
ფასადის დეტალიზაცია

შენიშვნა:

ფორმატი	მასშტაბი	ფურცლის N
PAPER SIZE A3	SCALE	SHEET NO

არქიტექტორი
თენგიზ ესიავა

დასახელება	რაოდენობა	განზომილება		3 აღნიშვნა
k - 05	1	225×210		
k - 05	1	327×300	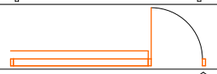	
k - 05	1	335×210		
k - 05	7	328×300		
k - 05	7	75×210		
k - 05	7	90×220		
k - 05	7	90×290		
k - 05	9	80×210	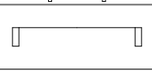	
k - 05	21	126×210		
k - 05	21	80×210		
k - 05	40	90×220		
k - 05	58	90×220		
k - 06	1	280×287	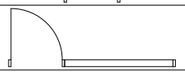	
k - 06	2	180×210		
k - 06	6	260×287	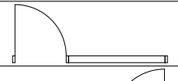	
k - 06	7	258×287		
k - 06	21	90×220		
k - 06	24	90×220		
k - 07	18	90×220		
k - 07	38	90×220		
k - 08	14	90×220		
k - 09	7	90×220		
k - 10	7	85×220		
k - 10	7	90×220		
k - 11	1	280×550		

დამგეგმარებელი
DESIGNER IDENTIFICATION BLOCK

პროექტის დასახელება
PROJECT NAME
მრავალბინიანი საცხოვრებელი სახლი

დამკვეთი
CLIENT
კრწანისი გრინ პარკი

პროექტის მისამართი
PROJECT ADDRESS
ქ.თბილისი, კრწანისის II შესახვევი, #20

ს/კ 01.18.06.014.199

ეტაპი
STAGE
არქიტექტურული პროექტი

ნახაზის სათაური
TITLE
ღიობების სპეციფიკაცია

შენიშვნა:

ფორმატი	მასშტაბი	ფურცლის N
PAPER SIZE A3	SCALE	SHEET NO

არქიტექტორი
თენგიზ ესიავა

დასახელება	რაოდენობა	განზომილება	მიმართულება	3 ალნიშნვა
W - 11	1	100×247	L	
W - 11	1	160×260	L	
W - 11	1	350×250	L	
W - 12	1	225×290	L	
W - 12	8	100×290	L	
W - 12	8	240×290	R	
W - 12	14	100×290	R	
W - 12	29	160×290	R	
W - 12	30	160×290	L	
W - 13	1	160×290	L	
W - 14	7	220×300	R	
W - 15	7	240×290	R	
W - 16	7	240×290	R	
W - 18	7	160×290	L	
W - 19	7	160×290	L	
W - 21	14	240×290	L	
W - 22	7	160×290	R	
W - 23	7	160×290	L	
W - 24	8	160×290	L	
W - 26	7	337×260	L	

დამგეგმარებელი
DESIGNER IDENTIFICATION BLOCK

პროექტის დასახელება
PROJECT NAME
მრავალბინიანი საცხოვრებელი სახლი

დამკვეთი
CLIENT
კრწანისი გრინ პარკი

პროექტის მისამართი
PROJECT ADDRESS
ქ.თბილისი, კრწანისის II შესახვევი, #20

ს/კ 01.18.06.014.199

ეტაპი
STAGE
არქიტექტურული პროექტი

ნახაზის სათაური
TITLE
ღიობების სპეციფიკაცია

შენიშვნა:

ფორმატი	მასშტაბი	ფურცლის N
PAPER SIZE A3	SCALE	SHEET NO

არქიტექტორი
თენგიზ ცისავა