ფასადი-ბ-გ ღერძებში

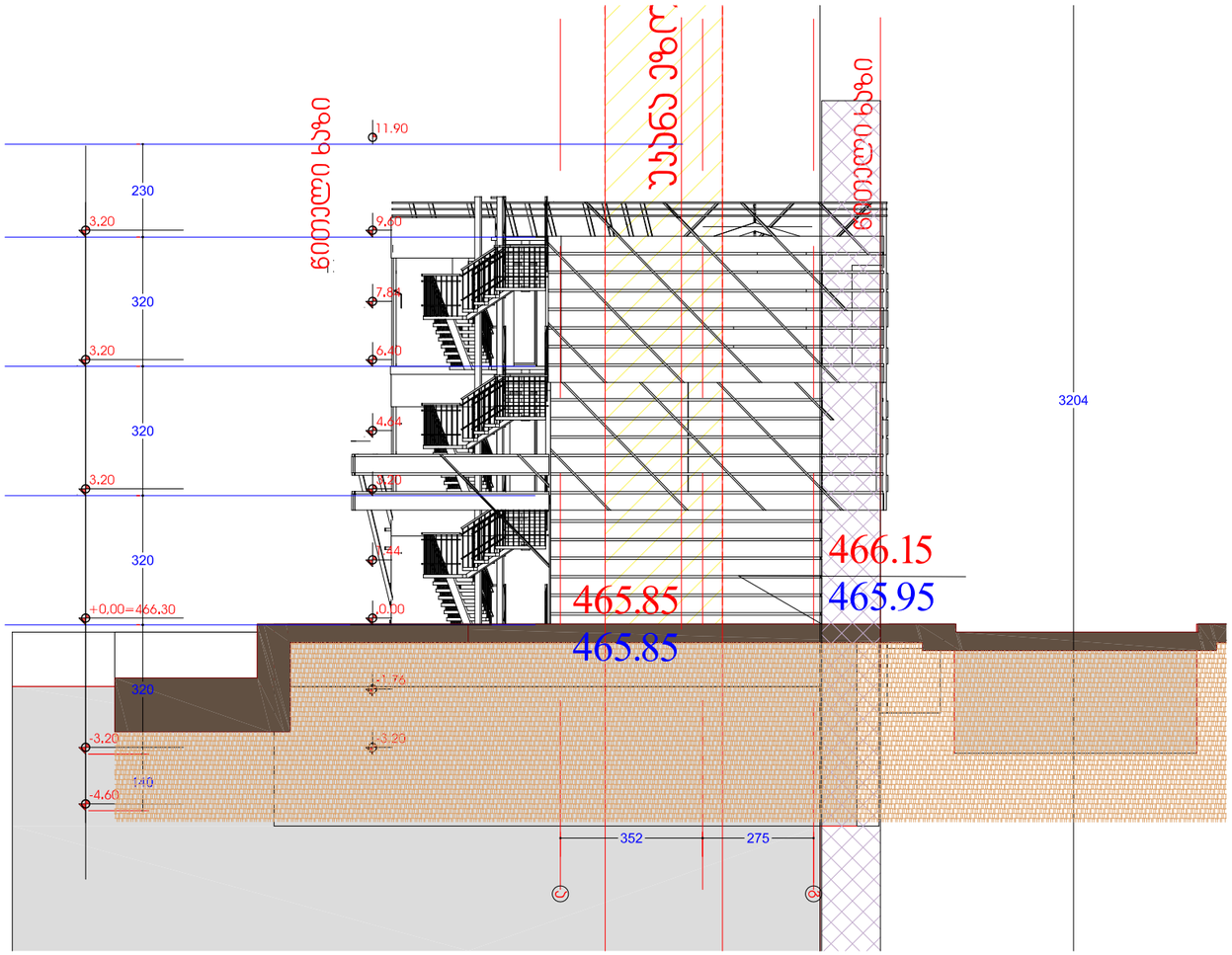

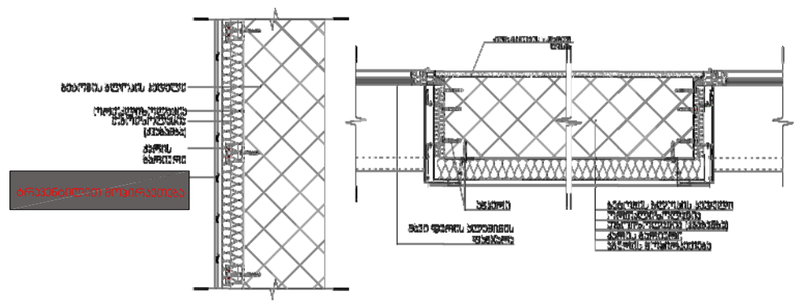

ფურცლის დასახელება: ფასადი-ბ-გ ღერძებში			მასშტაბი ბ.1/150	ობიექტის სახელწოდება: საოფისე შენობა
დირექტორი	გ. ჯვიწინაშვილი			
არქიტექტორი	ი მათიაშვილი			ობიექტის მისამართი: ქ.თბილისი,საინგილოს ქ.№41,ა — ფურცელი
ავტორი	ი მათიაშვილი			
დაამუშავა	ლ.ჯაციაშვილი			დამკვეთი: შპს"ლდესთეითს" — ფურცლები
შეამოწმა	ზ.ციხისელი			

godaco2

ფასადი-ბ-1 ღერძებში

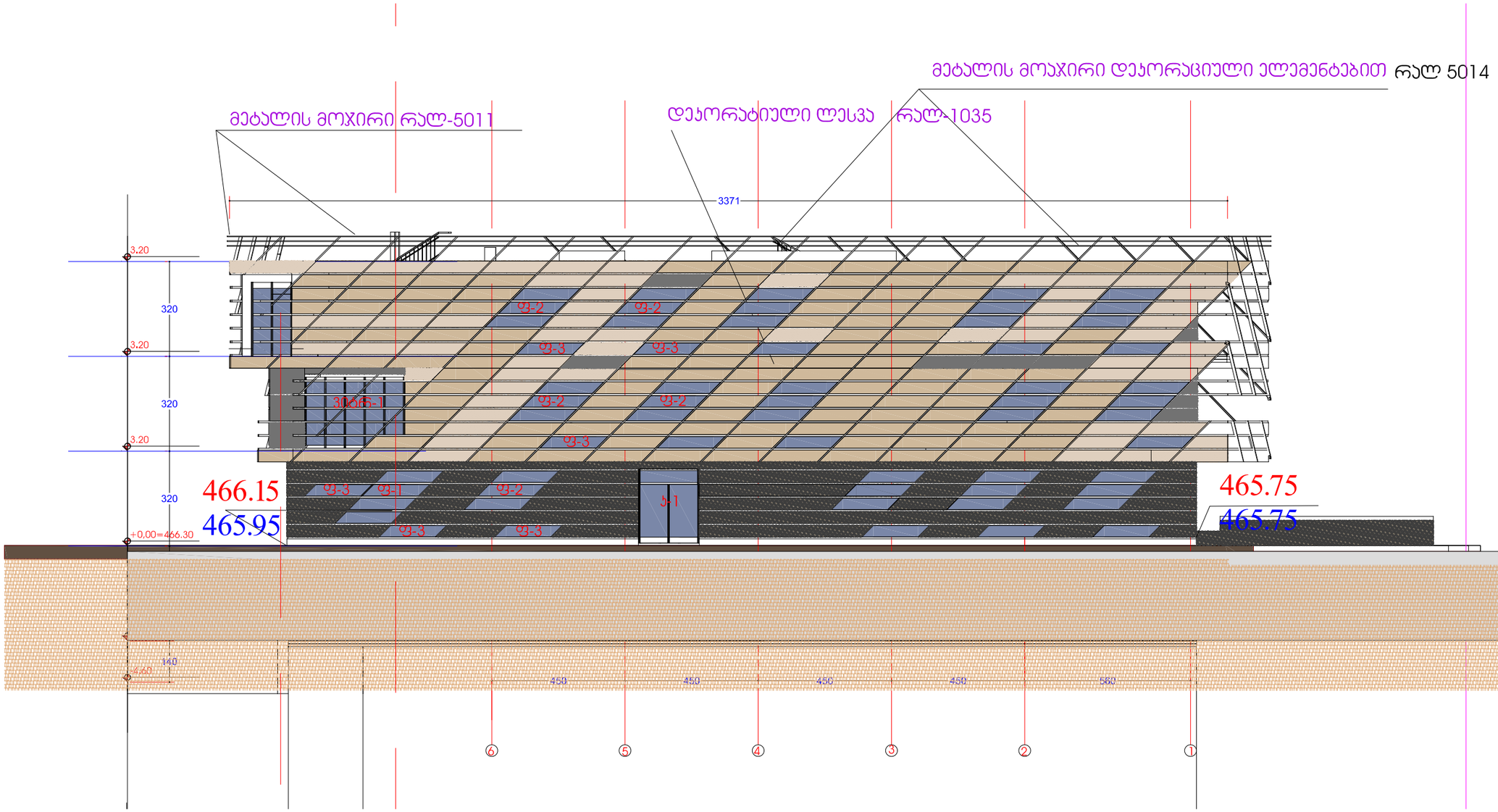

ფრაგმენტის დასახელება: ფასადი-ბ-1 ღერძებში			მასშტაბი 1:150	ობიექტის სახელწოდება: საოფისე შენობა
დირექტორი	გ. ჯვიჭინაშვილი			ობიექტის მისამართი: ქ.თბილისი.საინგილოს ქ.№41.ა — ფრაგმენტი
არქიტექტორი	ი მათიაშვილი			
ავტორი	ი მათიაშვილი			
დაამუშავა	ლ.ჯაციაშვილი			დამკვეთი: შპს"ლდესთეითს" — ფრაგმენტი
შეამოწმა	ზ.ციხისელი			

გეოდაკო
godaco2
Company "GODACO 2"
Tbilisi, Georgia
Delisi str.9,
Tel: (+995 32) 2 41 11 11, (+995 32) 2 41 11 12
E_mail: godaco@gmail.com

ფასადი-გ-ბ ღერძებში

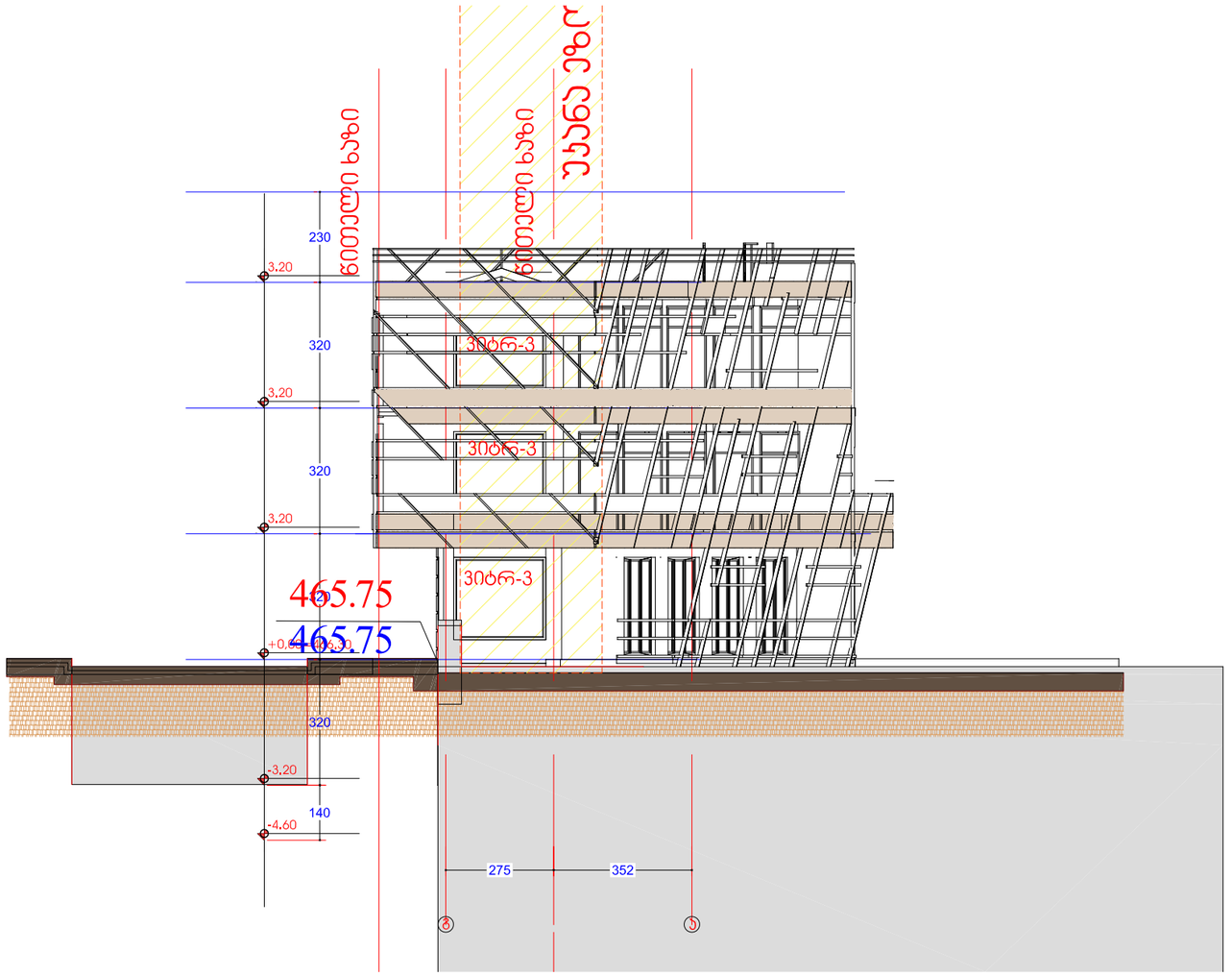

ფრაგმენტის დასახელება: ფასადი-გ-ბ ღერძებში			მასშტაბი 1:150	ობიექტის სახელწოდება: საოფისე შენობა
დირექტორი	გ. ჯვიწინაშვილი			ობიექტის მისამართი: ქ.თბილისი,საინგილოს ქ.№41,ა — ფრაგმენტი:
არქიტექტორი	ი მათიაშვილი			
ავტორი	ი მათიაშვილი			
დაამუშავა	ლ.ჯაციაშვილი			დამკვეთი: შპს"ლდესთეითს" — ფრაგმენტი:
შეამოწმა	ზ.ციხისელი			

მეგობარი godaco2
Company "GODACO 2"
Tbilisi, Georgia
Gldani № 31,
Tel: (+995 32) 2 37 00 47, 2 37 00 57
E_mail: godaco@gmail.com

ფასადი-1-ბ ღერძებში

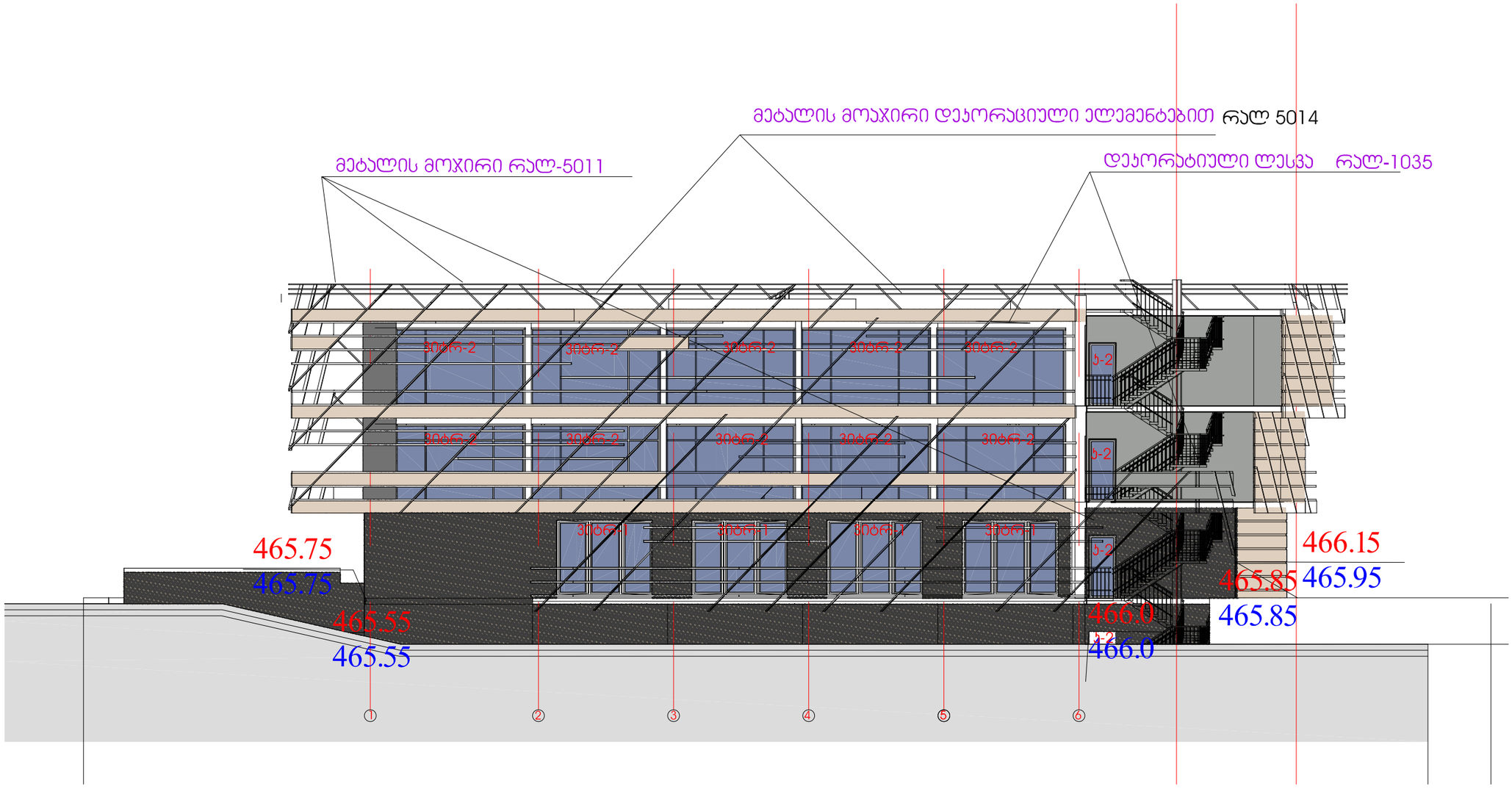

ფრცლის დასახელება: ფასადი-1-ბ ღერძებში			მასშტაბი 1:150	ობიექტის სახელწოდება: საოფისე შენობა
დირექტორი	გ. ჯვიჭინაშვილი			ობიექტის მისამართი: ქ.თბილისი.საინგილოს ქ.№41.ა
არქიტექტორი	ი მათიაშვილი			ფურცელი
ავტორი	ი მათიაშვილი			დამკვეთი: შპს"ლდესთეითს"
დაამუშავა	ლ.ჯაციაშვილი			ფურცლები
შეამოწმა	ზ.ციხისელი			

ვიტრაჟი 1 ვიტრ-1
ალუმინის. ფართი - 8,31 კვ.მ.
რაოდენობა 4 ც.
4 ც.X 8,31= 33,24 კვ.მ.

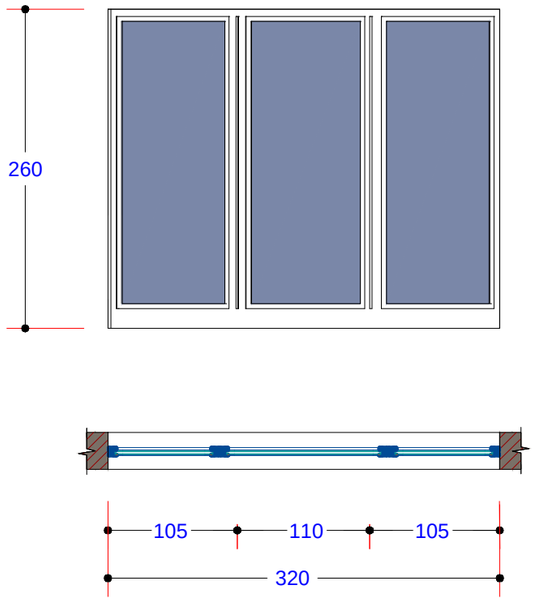

ვიტრაჟი 2 ვიტრ-2
ალუმინის. ფართი - 14,04 კვ.მ.
რაოდენობა 10 ც.
10 ც.X 14,04=140,4 კვ.მ.

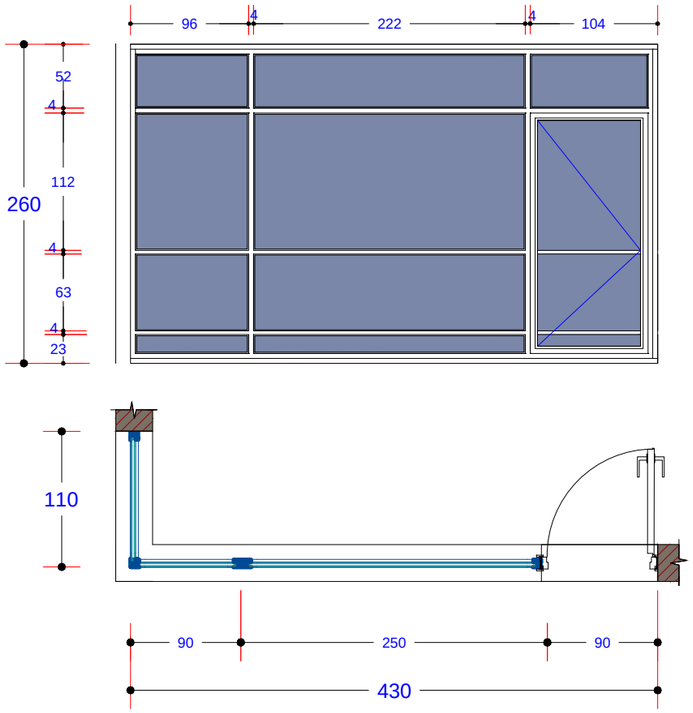

ვიტრაჟი 3 ვიტრ-3
ალუმინის. ფართი - 4,93 კვ.მ.
რაოდენობა 3 ც.
3 ც. X 4,93=14,79 კვ.მ.

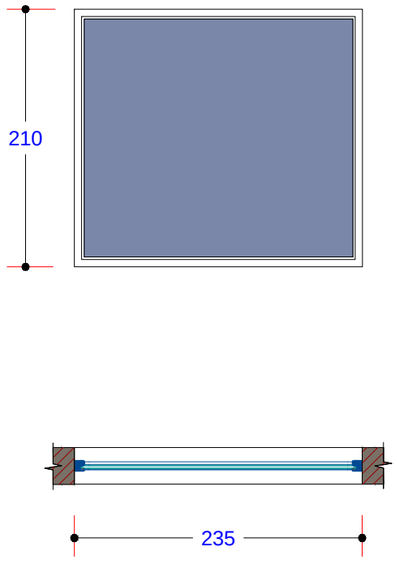

კარები 2 კ-2
ალუმინის. ფართი - 2,3 კვ.მ.
4 ც.X 2,3= 11,5 კვ.მ.

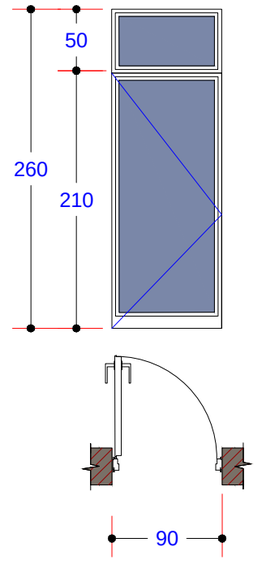

ფანჯარა ფ-1
ალუმინის. ფართი - 3,87 კვ.მ.
რაოდენობა 1 ც.
1ც X 3,87 კვ.მ.

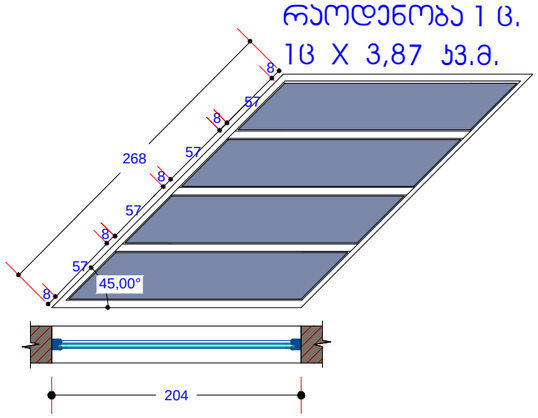

ფანჯარა ფ-2
ალუმინის. ფართი - 2,93 კვ.მ.
რაოდენობა 14 ც.
14 ც.X 2,93 =41,02 კვ.მ.

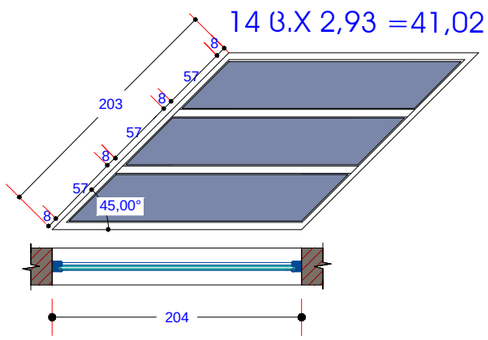

ფანჯარა ფ-3
ალუმინის. ფართი - 1,04 კვ.მ.
რაოდენობა 15 ც.
15 ც.X 1,04=15,6 კვ.მ.

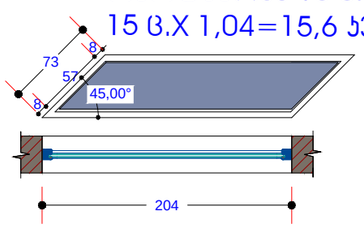

კარები 1 კ-1
ალუმინის. ფართი - 4,61 კვ.მ.
1 ც.X 4.61 კვ.მ.

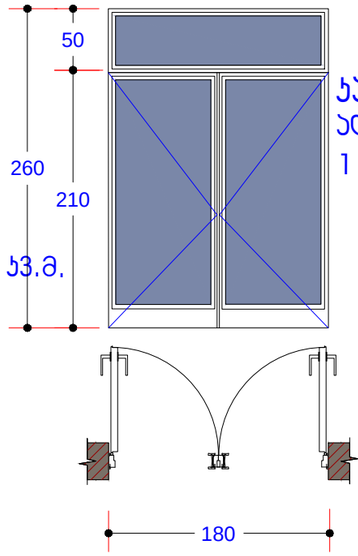

ფარცლის დასახელება: გარე კარ-ფანჯრების სპეციფიკაცია		მასშტაბი	ობიექტის სახელწოდება: საოფისე შენობა
დირექტორი	გ. ჯვიწრინაშვილი		
არქიტექტორი	ი მათიაშვილი		ობიექტის მისამართი: ქ.თბილისი.საინგილოს ქ.№41.ა — ფარცლი
ავტორი	ი მათიაშვილი		
დაამუშავა	ლ.ჯაციაშვილი		დამკვეთი: შპს"ლდესთეითს" — ფარცლები
შეამოწმა	ზ.ციხისელი		

გეოდაკო
Company "GODACO 2"
Tbilisi, Georgia
Tel: 577 11 44 66
E-mail: godaco@gmail.com