საოფისე შენობის არქიტექტურული პროექტი

ქ.თბილისი, საინგილოს ქუჩა № 41ა
(ს.კ 01.17.02.059.277)

20.07.2021

შენობა-ნაგებობის უსაფრთხოების წესებთან შესაბამისობის ანალიზი

გამოყენებული წესები - „შენობა-ნაგებობის უსაფრთხოების წესები“

ჩამოთვალეთ შენობის დაკავებულებები და აღწერეთ თითოეული გამოყენება
მცირე საფრთხის შემცველი სასაწყობო ჯგუფი სწ-2 - სასაწყობო ფართობი, პერსონალის დამხმარე ოთახი,წყლის რეზერვუარის და სატუმბო ოთახი -3.20 ნიშნულზე.
საქმიანი ჯგუფი სქ - საოფისე ფართობი +/-0.00;+3.20;+6.40 ნიშნულზე
თავშეყრის ჯგუფი თვ-2 - სამზარეულო - 0.00 ნიშნულზე

კონსტრუქციის ტიპი:	II B

დასაშვები სიმაღლე მიწის დონის ზემოთ ცხრილი 503-ის მიხედვით:	16.80 მეტრი
საპროექტო შენობის სიმაღლე მიწის დონის ზემოთ:	11.94 მეტრი

სართულიანობის შეზღუდვები ცხრილი 503-ის მიხედვით		
დაკავებულობების ჯგუფები	დასაშვები სართულიანობა მიწის დონის ზემოთ	შემოთავაზებული სართულიანობა მიწის დონის ზემოთ
მცირე საფრთხის შემცველი სასაწყობო ჯგუფი სწ-2	4	1
საქმიანი ჯგუფი სქ	4	3
თავშეყრის ჯგუფი თვ-2	2	1

ფართობის შეზღუდვები ცხრილი 503-ის მიხედვით		
დაკავებულობები	დასაშვები ფართობი (ცალკეულ სართულზე)	შემოთავაზებული ფართობი (ცალკეულ სართულზე)
მცირე საფრთხის შემცველი სასაწყობო ჯგუფი სწ-2	2420 კვ.მ	178.0კვ.მ
საქმიანი ჯგუფი სქ	2140 კვ.მ	0.00 ნიშნული 25.0 კვ.მ +3.20 ნიშნული 248.5 კვ.მ +6,40 ნიშნული 247.0 კვ.მ
თავშეყრის ჯგუფი თვ-2	880 კვ.მ	52.8 კვ.მ

გარე კედლის ღიობებისადმი მოთხოვნები ცხრილი 705.8-ის მიხედვით							
გარე კედელი	ხანძარსაწინააღმდეგო მანძილი (მეტრი)	კედლის ღიობების ფართობი (კედლის %)					
		დასაშვები			გათვალისწინებული		
		დაცული	დაუცველი საშხეფებით	დაუცველი	დაცული	დაუცველი საშხეფებით	დაუცველი
1 - 7	4.55-4.63	75%	75%	25%		28.5%	
7 - 1	5.76-5.78	75%	75%	25%		29.2%	
g-a	9 <	აუცილებელი არ არის	შეუზღუდავია	შეუზღუდავია		არ იზღუდება	
b-g	ესაზღვრება საზოგადოებრივ სივრცეს	აუცილებელი არ არის	შეუზღუდავია	შეუზღუდავია		არ იზღუდება	

გარე კედლის ცეცხლმედეგობისადმი მოთხოვნები ცხრილი 602-ის და 705.8.5 ქვეთავის მიხედვით				
გარე კედელი	ხანძარსაწინააღმდეგო მანძილი (მეტრი)	ცეცხლმედეგობის ხარისხი (საათი)		
		მოთხოვნილი 602-ით	მოთხოვნილი 705.8.5-ით	გათვალისწინებული
1 - 7	4.55-4.63	0 სთ.	0 სთ.	0 სთ.
7 - 1	5.76-5.78	0 სთ.	0 სთ.	0 სთ.
ა - ვ	9 <	0 სთ.	0 სთ.	0 სთ.
ვ- ა	ესაზღვრება საზოგადოებრივ სივრცეს	0 სთ.	0 სთ.	0 სთ.

ხანძრისაგან დაცვის სისტემებისადმი მოთხოვნები							
დაკავებულობები/სივრცეები/გასასვლელი საშუალებები	ავტოსაშხეფი სისტემა	ალტერნატიული ავტომატური ცეცხლსაქრობი სისტემები	სახანძრო განგაშისა, კვამლაღმომჩენი და ცეცხლაღმომჩენი სისტემები	სახანძრო მილდგარების სისტემები	კვამლის საკონტროლო სისტემები	ხელის ცეცხლმაქრები	საავარიო განგაშის სისტემები

სქ ჯგუფი	კი		კი (სახანძრო განგაშის ხელით სამართავი სისტემა); (დამკავებელთა შეტყობინების სისტემა); (მხედველობითი განგაშის სისტემა) (კვამლაღმომჩენი)	კი (II კლასი)		კი	
თვ-2 ჯგუფი	კი		კი (სახანძრო განგაშის ხელით სამართავი სისტემა); (დამკავებელთა შეტყობინების სისტემა); (მხედველობითი განგაშის სისტემა); (კვამლაღმომჩენები)			კი	
კიბის უჯრედი			კი (სახანძრო განგაშის ხელით სამართავი სისტემის კოლოფი, გასასვლელის გზაკარებთან)	კი (I კლასი)	კი (ბუნებრივი განაივების მქონე ვესტიბიული)		
ლიფტები			კი (კვამლაღმომჩენები, თითოეული სართულის დონეზე ლიფტის შესასვლელთან		კი (დაწნევის სისტემა).		
დერეფანი	კი		კი	კი (II კლასი)		კი	

			(სახანძრო განგაშის ხელით სამართავი სისტემის კოლოფი, გასასვლელის გზაკარებთან)			(სახანძრო მილდგარის კარადაში)	
სახანძრო-სამაშველო სამსახურის მიერ გამოსაყენებელი მისაერთებლები				კი („1-2“ღერძებს შორის გარე კედლებზე)			
სახანძრო ტუმბოები და წყლის რეზერვუარი				კი (-3.20 ნიშნულზე)			

განიავებისადმი მოთხოვნები		
დაკავებულობები/სივრცეები/გასასვლელი საშუალებები	ბუნებრივი განიავება	მექანიკური განიავება
სქ ჯგუფი	კი	კი კი (ტუალეტის ოთახი)
სწ-2 ჯგუფი		კი
თვ-2 ჯგუფი	კი	
კიბის უჯრედი	კი	
ლიფტები	კი	
დერეფანი	კი	

თითოეული სართულიდან გასასვლელი საშუალება									
სართულები	დაკავებულობა და დაკავებულობის დატვირთვის ჯამური მაჩვენებელი	მოთხოვნილი გასასვლელების/გასასვლელთან მისადგომის რაოდენობა	გათვალისწინებული გასასვლელების/გასასვლელთან მისადგომის რაოდენობა და ტიპი	გასასვლელი საშუალებების სიგანე (მეტრი)					
				გზა-კიბეები		დერაფანი,		გასასვლელის გზა-კარი	
				მოთხოვნილი	გათვალისწინებული	მოთხოვნილი	გათვალისწინებული	მოთხოვნილი	გათვალისწინებული
მიწის დონის ქვედა	სწ-2 დ.დ.= 8	2	2 (შიგა-გასასვლელის გზა-კიბე)	1.10	1.10	1.20	მინ 1.40	0,82	0,82

მიწისპირა სართული	საერთო მოხმარების სივრცე დ.დ = 57 თვ-2 დ.დ.= 3 სქ დ.დ.= 3	2 (შენობიდან გამოსასვლელი გზა-კარი)				1,20	მინ 3.00	0.82	1.50 და 0.82
2 სართული	სქ დ.დ.= 22	2	1 (შიგა-გასასვლელის გზა-კიბე) 1 (გარე-გასასვლელის გზა-კიბე)	1.10	1.10	1.20	მინ 1.40	0,82	0,82
2 სართული	სქ დ.დ.= 28	2	1 (შიგა-გასასვლელის გზა-კიბე) 1 (გარე-გასასვლელის გზა-კიბე)	1.10	1.10	1.20	მინ 1.40	0,82	0,82

წყალსადენი სისტემის ფიქსირებული მოწყობილობების რაოდენობა ცხრილი 1602.1-ის მიხედვით													
სართულები	დაკავებულობა და დაკავებულობის დატვირთვის	ფიქსირებული მოწყობილობები(ცალი)											
		უნიტაზი		ხელსაბანები		აბაზანა/ საშხაპე		სასმელი წყლის შადრევანი/ დისპენსერი		სამომსახურეო ნიჟარა		ავტომატური სარეცხის მანქანა და სამზარეულოს ნიჟარა	
	ჯამური მაჩვენებელი	მოთხოვნილი	გათვალისწინებული	მოთხოვნილი	გათვალისწინებული	მოთხოვნილი	გათვალისწინებული	მოთხოვნილი	გათვალისწინებული	მოთხოვნილი	გათვალისწინებული	მოთხოვნილი	გათვალისწინებული
სწ-2 ჯგუფი -3.20 ნიშნული	დ.დ. = 8	შენობა-ნაგებობის უსაფრთხოების წესები 1602.3.1 და 1602.3.2 ქვეთავების მოთხოვნების შესაბამისად -3.20 ნიშნულზე არსებული დამკავებლები იყენებენ ზედა სართულებზე არსებულ წყალსადენი სისტემის ფიქსირებულ მოწყობილობებს											
საერთო მოხმარების სივრცე თვ-2 სქ ჯგუფი +/-0.00 ნიშნულზე	დ.დ. = 65	3	5	3	5			1	1	1	1		
სქ ჯგუფი +3.20 ნიშნულზე	დ.დ. = 22	შენობა-ნაგებობის უსაფრთხოების წესები 1602.3.1 და 1602.3.2 ქვეთავების მოთხოვნების შესაბამისად +3.20 ნიშნულზე არსებული დამკავებლები იყენებენ ქვედა სართულებზე (+/-0.00 ნიშნულზე) არსებულ წყალსადენი სისტემის ფიქსირებულ მოწყობილობებს											
სქ ჯგუფი +6.40 ნიშნულზე	დ.დ. = 28	1	2	1	2			1	1	1	1		

პროექტის შემადგენლობა

№	ფურცლის №	დასახელება	მასშტაბი
		არქიტექტურული პროექტი	
1		გეგმა -3.20 ნიშნულზე	1 : 100
2		გეგმა +0.00 ნიშნულზე	1 : 100
3		გეგმა +3.20 ნიშნულზე	1 : 100
4		გეგმა +6.40ნიშნულებზე	1:100
5		სახურავის გეგმა +9.60 ნიშნულზე	1 : 100
6		სახურავის გეგმა	1:100
7		მიწის დონის განსაზღვრის გეგმა	1 : 100
8		ჯიბის დეტალური ნახაზი	1 : 10
9		ჯიბის დეტალური ნახაზი	1:10
10		ლიფტის დეტალური ნახაზი	1 : 10
11		სახურავის ჯვანძი	1 : 10
12		გარე კედლის მოჯირკეთების ჯვანძი	1 : 10
13		აივნის დეტალური ნახაზი	1 : 10
		ხანძარსაწინააღმდეგო პროექტი	
23		გეგმა -3.20 ნიშნულზე	1 : 100
24		გეგმა +0.00 ნიშნულზე	1 : 100
25		გეგმა +3.20 ნიშნულზე	1 : 100
26		გეგმა +6.40	1 : 100
27		სახურავის გეგმა +9.60 ნიშნულზე	1 : 100
28		სახურავის გეგმა	1 : 100
		დაჯავებულობის და გასასვლელი საშუალებების პროექტი	
29		გეგმა -3.20 ნიშნულზე	1 : 100
30		გეგმა +0.00 ნიშნულზე	1 : 100
31		გეგმა +3.20 ნიშნულზე	1 : 100
32		გეგმა +6.40	1 : 100
33		სახურავის გეგმა +9.60 ნიშნულზე	1 : 100
34		სახურავის გეგმა	1 : 100
			1 : 100
		მისაწვდომობის ეროვნული სტანდარტის შესაბამისი დოკუმენტაცია	
35		გეგმა -3.20 ნიშნულზე	1 : 100
36		გეგმა +0.00 ნიშნულზე	1 : 100
37		გეგმა +3.20 ნიშნულზე	1 : 100
38		გეგმა +6.40	1 : 100
39		ტუალეტის დეტალური ნახაზი +/-0.00 ნიშნულზე	1 : 10
40		ტუალეტის დეტალური ნახაზი +/-0.00 ნიშნულზე	1 : 10
41		ნიშნების დეტალიზაცია	1 : 10
42		გასასვლელი ნიშნის დეტალიზაცია	1 : 10
43		გასასვლელი ნიშნის დეტალიზაცია	1 : 10
44		გასასვლელი ნიშნის დეტალიზაცია	1 : 10
45		ბრაილის შრიფტის დეტალიზაცია	1 : 10
46		შაოფისე სივრცის დეტალიზაცია	1 : 10
47		ჯარების სპეციფიკაცია	1 : 10
48		თავისუფალი სივრცეები	1 : 10
49		მოსატრიალებელი სივრცეები	1 : 10

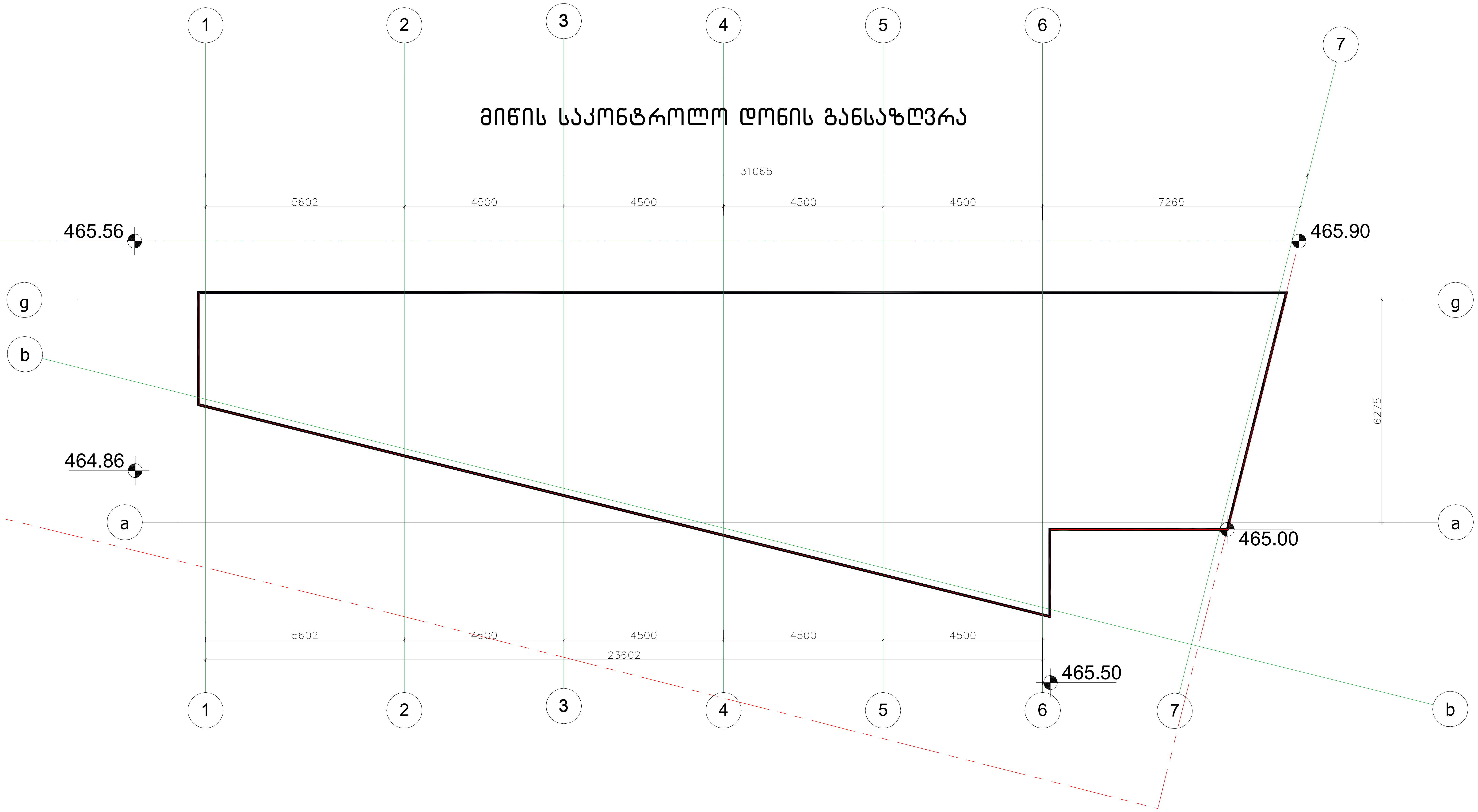

მიწის საკონტროლო დონე (465.56+465.90+465.00+465.50+465.86):5=465.36

მიწის დონე:ათვლის დონე/სიბრტყე, რომელიც წარმოადგენს შენობის გარე კედლების მოსაზღვრე მიწის მოპირკეთებული ზედაპირის გასაშუალებულ დონეს. თუ მიწის მოპირკეთებული ზედაპირის დონე გარე კედლებიდან დამრეცად მიდის, ათვლის დონე უნდა განისაზღვროს შენობისა და მიწის ნაკვეთის საზღვარს შორის მოქცეული ფართობის ყველაზე დაბალი ნიშნულების მიხედვით, თუ მიწის ნაკვეთის საზღვარი შენობიდან დაშორებულია 1.8 მ-ზე მეტად შენობისა და შენობიდან 1.80მ-მდე ფარგლებში მოქცეული ყველაზე დაბალი ნიშნულების მიხედვით.

ფურცლის დასახელება: მიწის საკონტროლო დონის განსაზღვრა	მასშტაბი მ.1/100	ობიექტის სახელწოდება: საოფისე შენობა
დირექტორი	გ. კვიწინაშვილი	
არქიტექტორი	i maTiaSvili	ობიექტის მისამართი: q.Tbilisi.saingilos q.N41.a
ავტორი	i maTiaSvili	ფურცელი
დაამუშავა	ლ.კაციაშვილი	დამკვეთი: შპს"ლდესთეითს"
შეამოწმა	z.cixiseli	ფურცლები

ᑌᖇᑕᕮᖇᑕᕮ ᑌᗰᕈᔑᑕᖴᑕᑫᑌᖴᔑᖇᕽ ᗪᑕᑌᔑᑌᕮᑫᖇᕽ ᖴᑕ

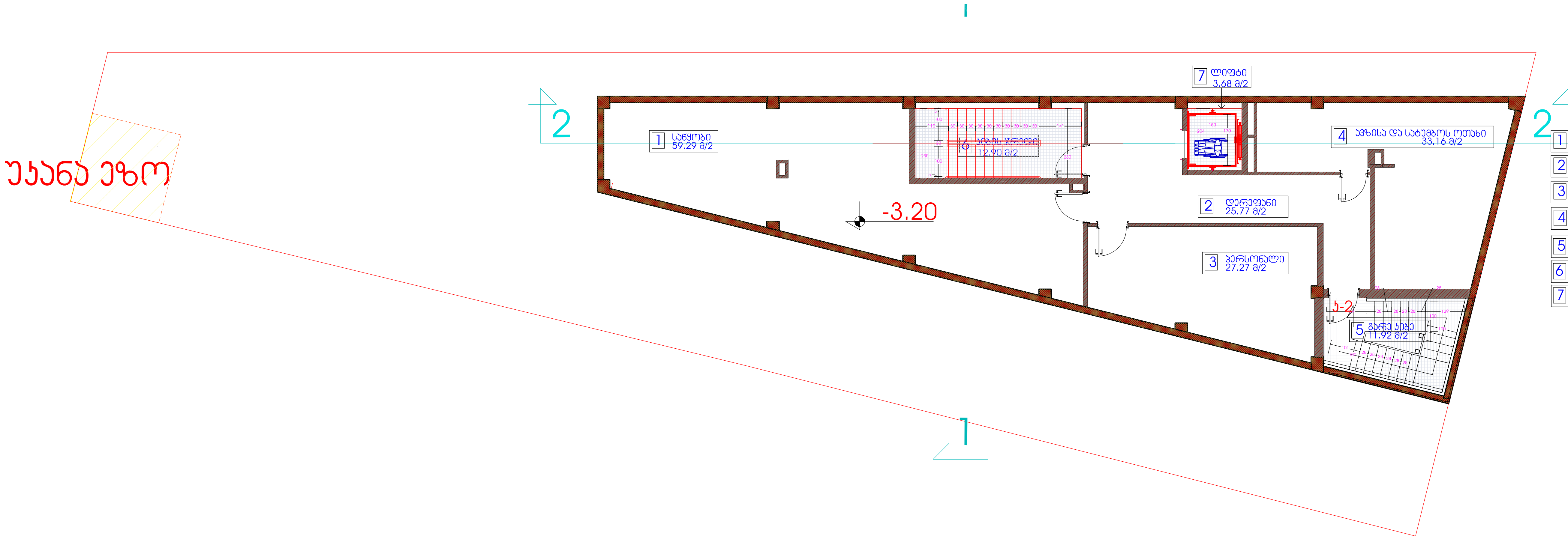

1	საწყობი 59.29 მ/2
2	დერეფანი 25.77 მ/2
3	პერსონალი 27.27 მ/2
4	ავზისა და სატუმბოს ოთახი 33.16 მ/2
5	გარე კიბე 11.92 მ/2
6	კიბის ჯრედი 12.90 მ/2
7	ლიფტი 3.68 მ/2

სართულის განაშენიანების
ფართი--200.34.98მ/2

ფურცლის დასახელება: გეგმა -3.20 ნიშნულზე			მასშტაბი მ.1/150	ობიექტის სახელწოდება: საოფისე შენობა	
დირექტორი	გ. კვიწინაშვილი				
არქიტექტორი	ი მათიაშვილი			ობიექტის მისამართი: ქ.თბილისი.საინგილოს ქ.□41.ა	ფურცლი
ავტორი	ი მათიაშვილი				
დაამუშავა	ლ.კაციაშვილი			დამკვეთი: შპს"ლდესთეითს"	ფურცლები
შეამოწმა	ზ.ციხისელი				

godaco2
Company "GODACO 2"
Tbilisi, Georgia
Delisi III St.,
E_mail: godaco@gmail.com

გეგმა 0.00 ნიშნულზე

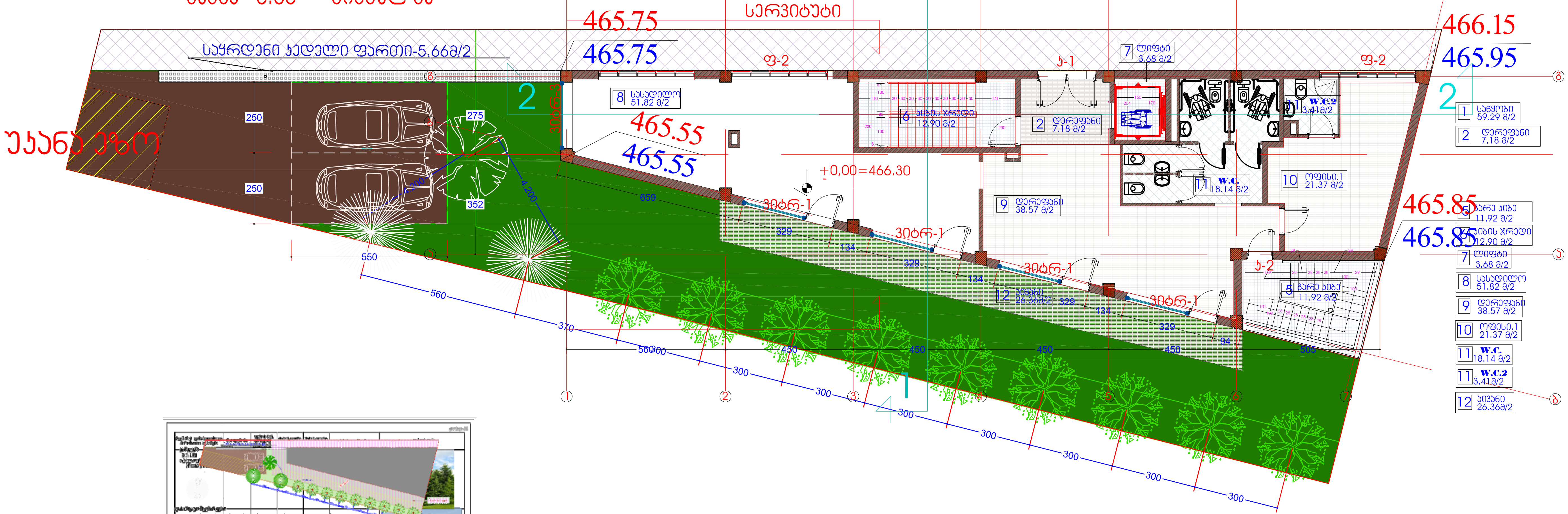

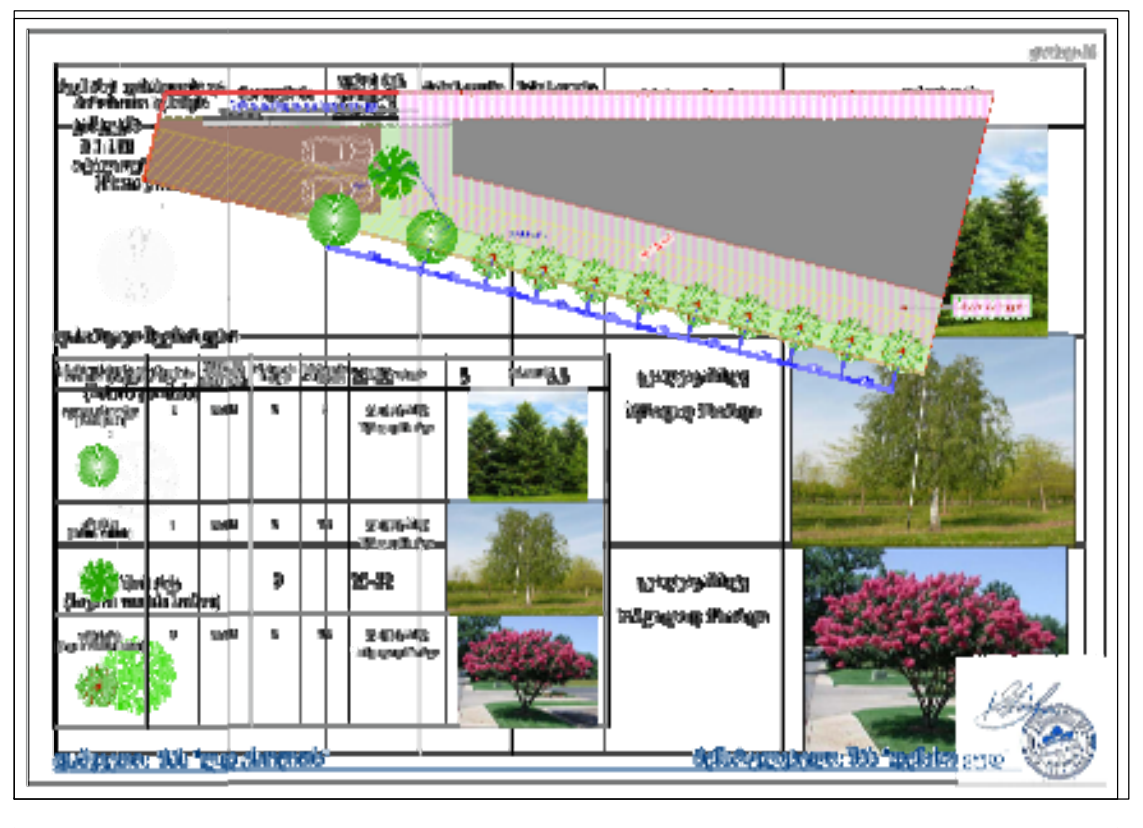

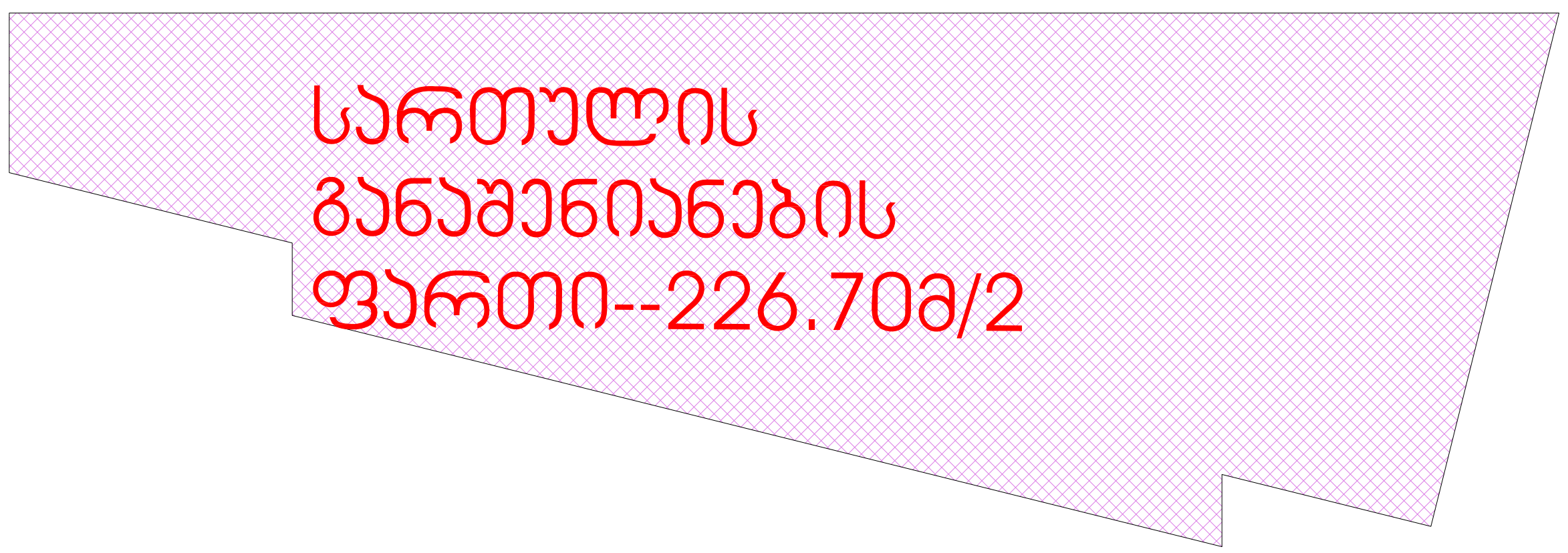

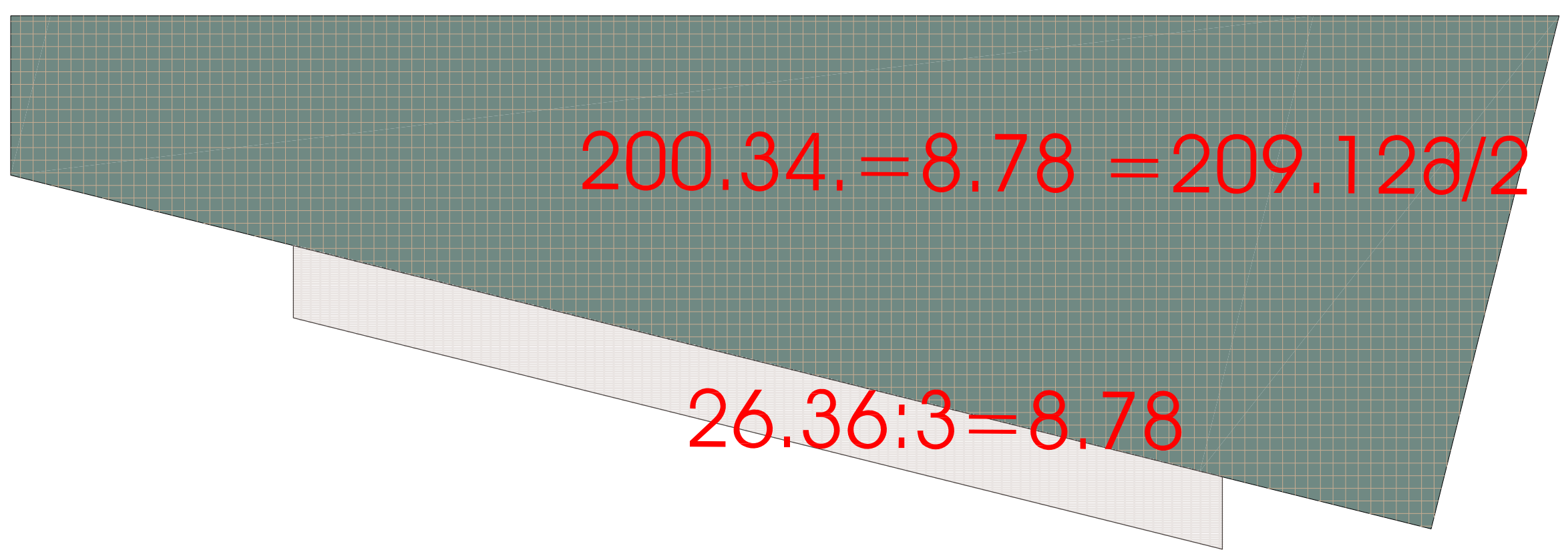

კ-2რის საანგარიშო კროკი

ფურცლის დასახელება: გეგმა 0.00 ნიშნულზე			მასშტაბი მ.1/150	ობიექტის სახელწოდება: საოფისე შენობა	
დირექტორი	გ. კვირინაშვილი				
არქიტექტორი	ი მათიაშვილი			ობიექტის მისამართი: ქ.თბილისი.საინგილოს ქ.□41.ა	ფურცელი
ავტორი	ი მათიაშვილი				
დაამუშავა	ლ.კაციაშვილი			დამკვეთი: შპს"ლდესთეითს"	ფურცლები
შეამოწმა	ზ.ციხისელი				

godaco2
Company "GODACO 2"
Tbilisi, Georgia
Delisi III St,
E_mail: godaco@gmail.com

გეგმა 3.20 ნიშნულზე

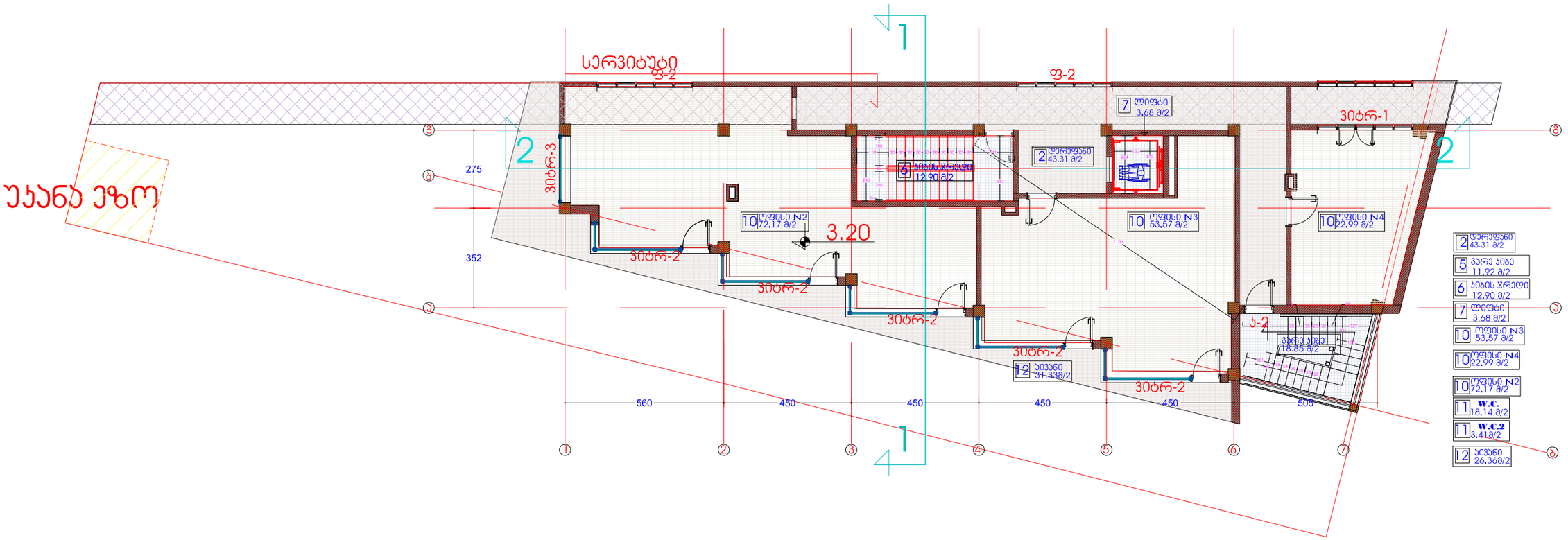

255.86 მ/2+12.74=268.6/491=0.54

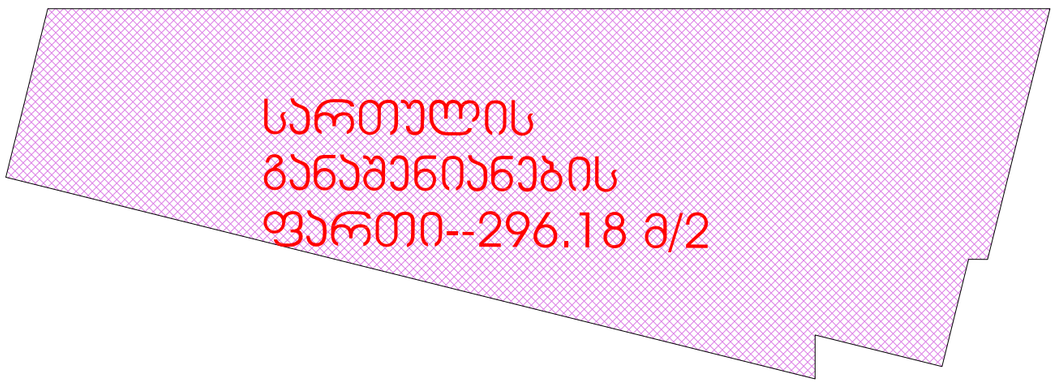

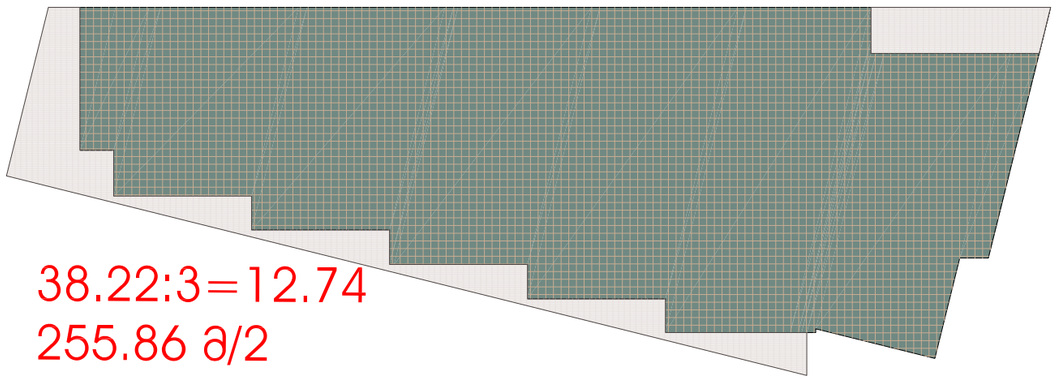

38.22:3=12.74
255.86 მ/2

ს-2რის სანგარიშო ჯროკი

ფურცლის დასახელება: გეგმა 3.20 ნიშნულზე			მასშტაბი მ.1/150	ობიექტის სახელწოდება: საოფისე შენობა
დირექტორი	გ. ჯვიჭინაშვილი			
არქიტექტორი	ი მათიაშვილი			ობიექტის მისამართი: ქ.თბილისი,საინგილოს ქ.□41,ა — ფურცელი
ავტორი	ი მათიაშვილი			
დაამუშავა	ლ.ჯაციაშვილი			დამკვეთი: შპს"ლდესთეითს" — ფურცლები
შეამოწმა	ზ.ციხისელი			

გოდაკო godaco2
Company "GODACO 2"
Tbilisi, Georgia
Tel: +995 599 20 11 44
E_mail: godaco2@gmail.com

გეგმა 6.40 ნიშნულზე

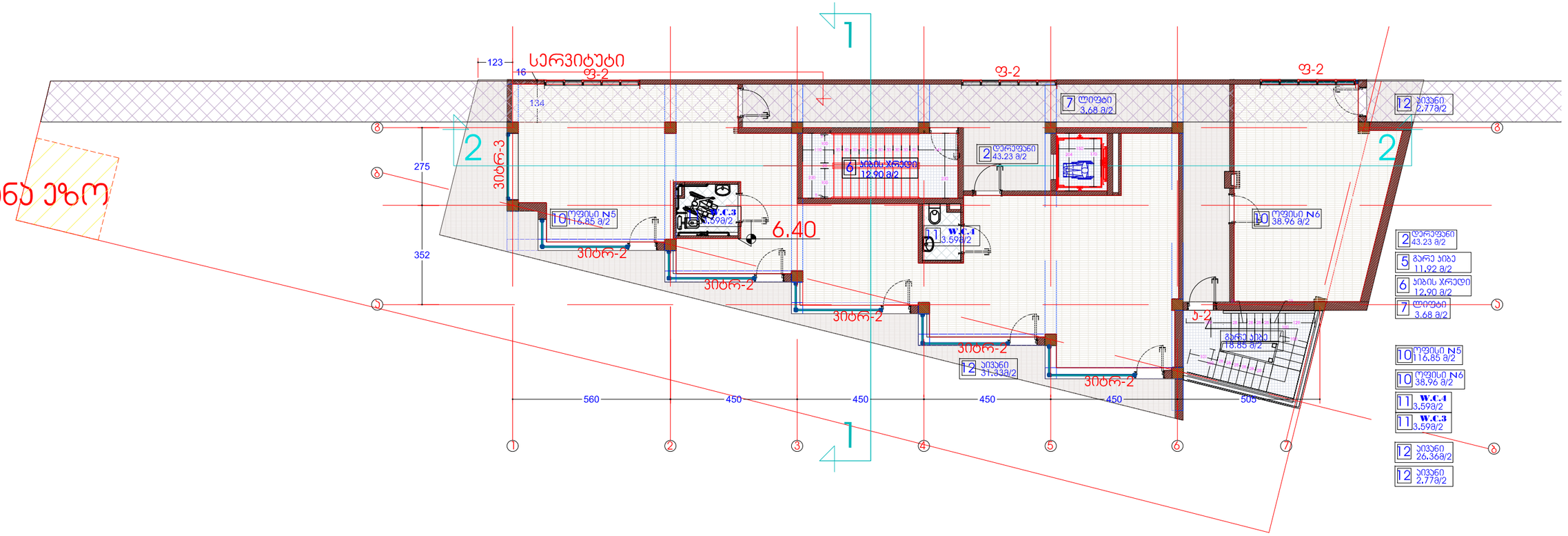

უკანა ეზო

268.83მ/2+10.83მ/2=279.66/491=0.56

სართულის
განაშენიანების
ფართი--303.42 მ/2

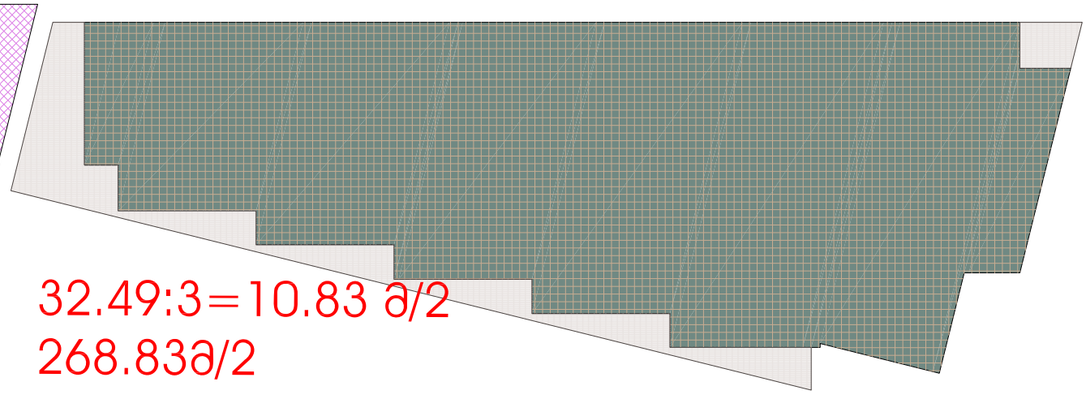

32.49:3=10.83 მ/2
268.83მ/2

ა-2რის საანგარიშო ჯროკი

ფრცლის დასახელება: გეგმა 6.40 ნიშნულზე			მასშტაბი მ.1/150	ობიექტის სახელწოდება: საოფისე შენობა
დირექტორი	გ. ჯვიწინაშვილი			
არქიტექტორი	ი მათიაშვილი			ობიექტის მისამართი: ქ.თბილისი,საინგილოს ქ.□41,ა — ფარცლი
ავტორი	ი მათიაშვილი			
დაამუშავა	ლ.ჯაციაშვილი			დამკვეთი: შპს"ლდესთეითს" — ფარცლები
შეამოწმა	ზ.ციხისელი			

გეგმა 9.60 ნიშნულზე

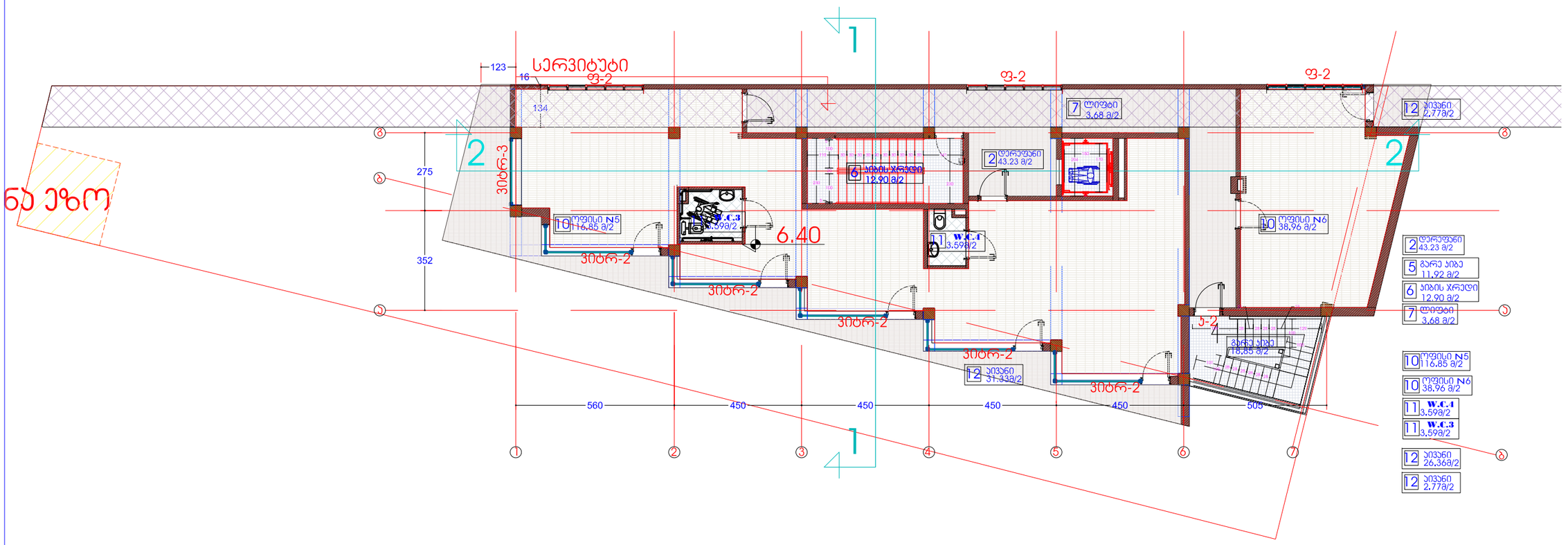

ნა ეზო

268.83მ/2+10.83მ/2=279.66/491=0.56

სართულის
განაშენიანების
ფართი--303.42 მ/2

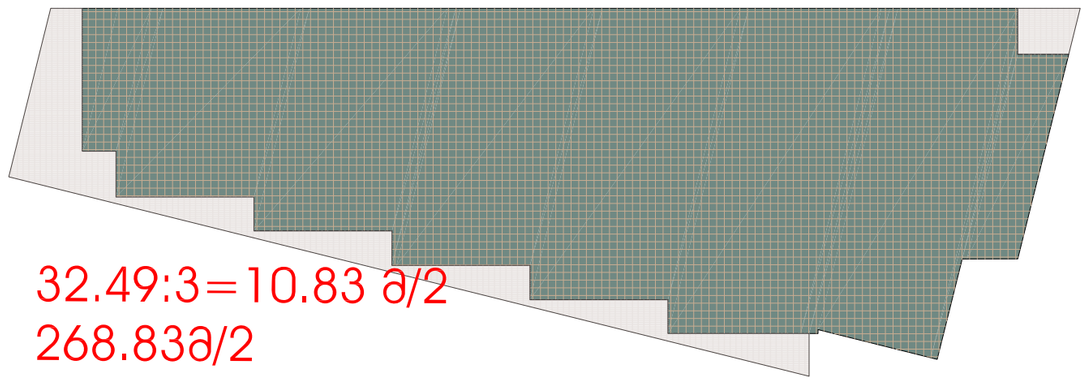

32.49:3=10.83 მ/2
268.83მ/2

ჯ-2რის საანგარიშო ჯროკი

ფურცლის დასახელება: გეგმა 9.60 ნიშნულზე			მასშტაბი მ.1/150	ობიექტის სახელწოდება: საოფისე შენობა	
დირექტორი	გ. ჯვიწინაშვილი				
არქიტექტორი	ი მათიაშვილი			ობიექტის მისამართი: ქ.თბილისი,საინგილოს ქ.□41,ა	ფურცელი
ავტორი	ი მათიაშვილი				
დაამუშავა	ლ.ჯაციაშვილი			დამკვეთი: შპს"ლდესთეითს"	ფურცლები
შეამოწმა	ზ.ციხისელი				

godaco2
Company "GODACO 2"
Tbilisi, Georgia
Tel: 599 18 83 83
E_mail: godaco2@gmail.com

გეგმა 12.80 ნიშნულზე

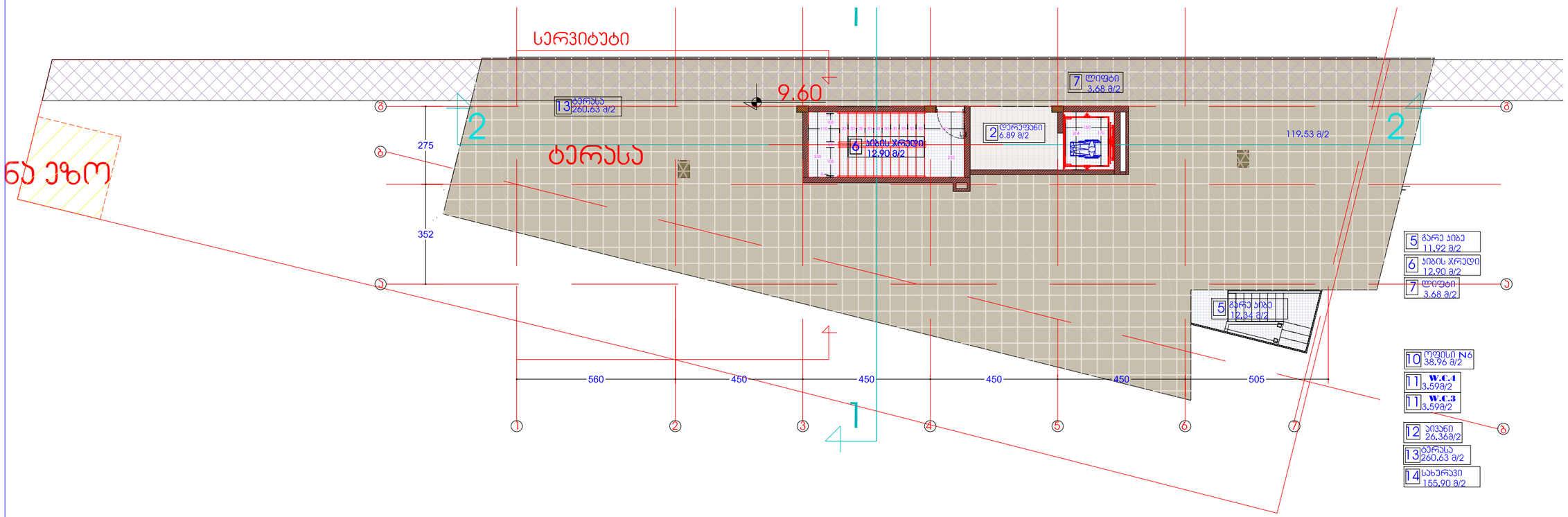

სართულის განაშენიანების ფართი--290.01 მ/2



260.63:3=86.87/410 მ/2=0.21

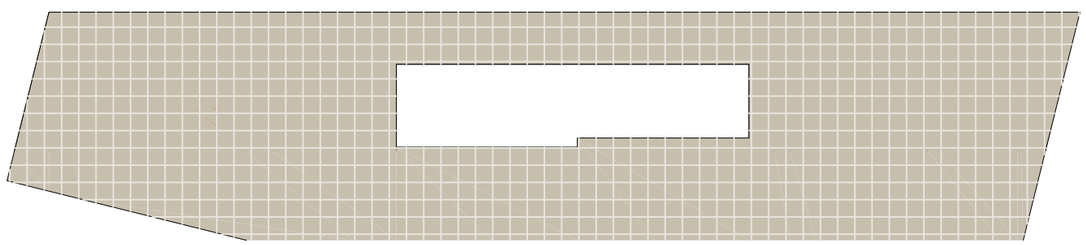

ა-2რის საანგარიშო არეალი

ფურცლის დასახელება: გეგმა 12.80 ნიშნულზე			მასშტაბი მ.1/150	ობიექტის სახელწოდება: საოფისე შენობა
დირექტორი	გ. ჯვიწინაშვილი			
არქიტექტორი	ი მათიაშვილი			ობიექტის მისამართი: ქ.თბილისი.საინგილოს ქ.□41.ა — ფურცელი
ავტორი	ი მათიაშვილი			
დაამუშავა	ლ.ჯაციაშვილი			დამკვეთი: შპს"ლდესთეითს" — ფურცლები
შეამოწმა	ზ.ციხისელი			

გეოდეზი godaco2
Company "GODACO 2"
Tbilisi, Georgia
Dialti III St.
E_mail:godaco@gmail.com

სახურავის გეგმა

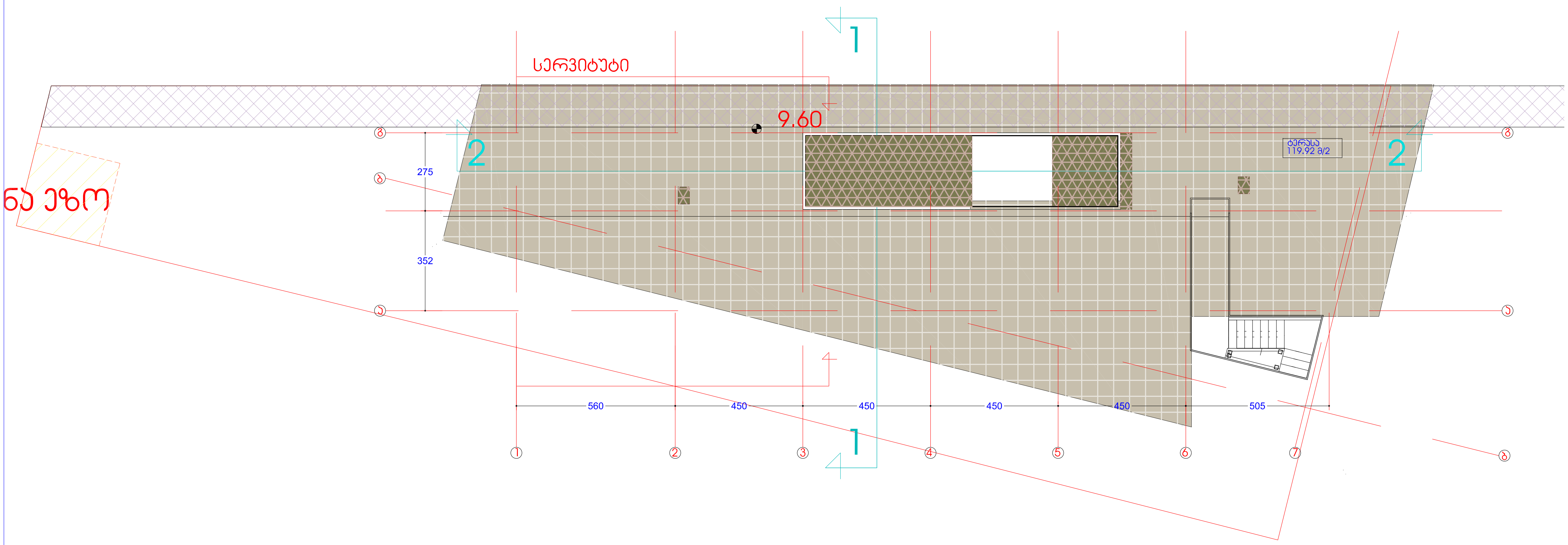

ფურცლის დასახელება: სახურავის გეგმა		მასშტაბი მ.1/150	ობიექტის სახელწოდება: საოფისე შენობა
დირექტორი	გ. ჯვიწინაშვილი		
არქიტექტორი	ი მათიაშვილი		ობიექტის მისამართი: ქ.თბილისი.საინგილოს ქ.□41.ა
ავტორი	ი მათიაშვილი		ფურცელი
დაამუშავა	ლ.ჯაციაშვილი		დამკვეთი: შპს"ლდესთეითს"
შეამოწმა	ზ.ციხისელი		ფურცლები

godaco2
Company "GODACO 2"
Tbilisi, Georgia
Delisi III St.
E_mail: godaco@gmail.com

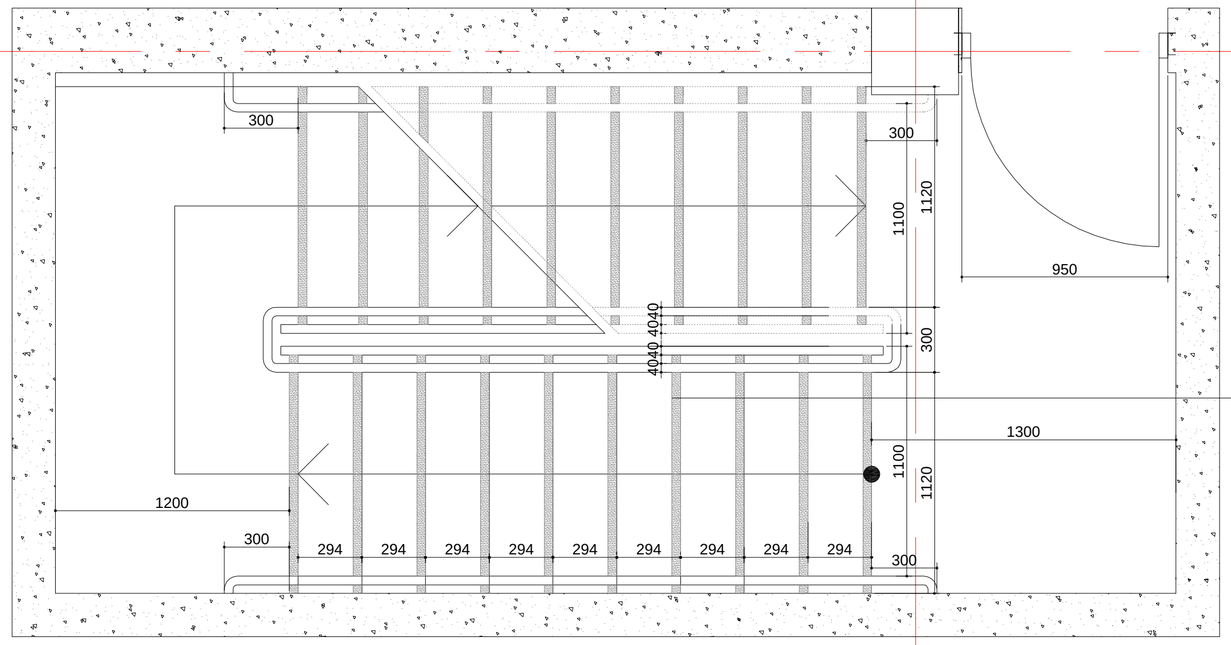

kibis uj redis fragmenti m:1:20

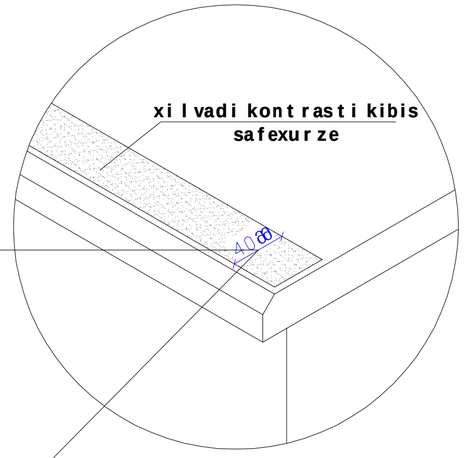

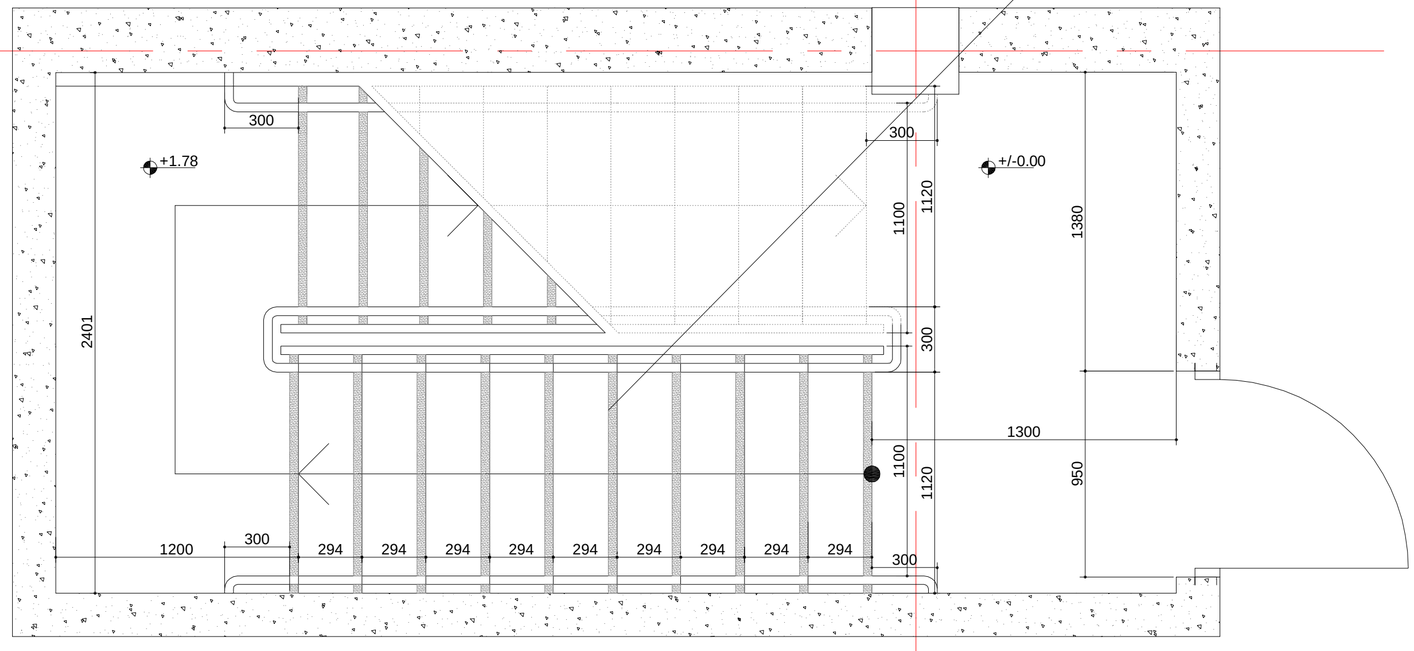

kibis uj redis fragmenti m:1:20

SeniSvnebi:

1. yvela kibes (maTSoris gare kibes) yovel i safexuris da sabijel is 40mm saval nawil s, romel ic izomeba safexuris naSveridan Tarazulad, iqneba erTgvarovani feris mqone zedapiri, romel oic safexuris danarCeni nawil isgan mkveTrad gansxvavebul i iqneba (muqi Ria fonze). xil vadi kontrasti gagrZel deba yovel i safexuris erTi kididan safexuris meore kidemde.

2.misawvdomi gza-kibis sazRvrebSi iatakis zedapirebi iqneba mdgradi, myari da arasriala

3. kibis safxurebis gansxvavebul i moniSvna iqneba gamZle

4. Senobis gareTmdebare kibis safexurebi da baqnebi ise dagegmardeba, rom saval zedapirze wyal i ar dagrovdeba.

5. gasanaTebel i saSualebebi uzrunveyofs kibeebis ganaTebas, romel ic gaizomeba sabijel ebis zedapirebis da baqnebis xedapirebis centrSi gazomvisas safexuris winapiridan 600mm-is sazRvrebvSi, Semdegi wesis Sesabamisad:

araumcires 11 luqsi ganaTeba

araumcires 110 luqsis ganaTeba, kibis sargebl obis dros

kibeebis gamoyenebisas 11 liqsidan 110 luqsze gadasvla SesaZlebel i unda iyos ganaTebis samarTavebiT uzrunvelyofil i avtomaturi moZravi sensoruli tipis ganaTebis CamrTvel ebiT, romlebic Seesabameba yvela qvemoT CamoTvl il s:

ganaTebis samarTavi aRWurvil i iqneba saimedo operaciul i sistemiT da Sefasebul i iqneba am mizniT gamoyenebisTvis.

moZravi sensori gaaqtiurdeba damkaveb l is moZraobiT safexurebze an safexurebis baqnebze.
ganaTebis gamaaqtiureb l ebi dayenebul i iqneba araumcires 15 wuTiani moqmedebis pieriodiT.

gza-kibis ganaTeba CairTveba avtomaturi sensoruli CamrTvel ebiT, aseTis arsebobis SemTxvevaSi, ise rom Sesasvl el Si mdebare banqnis mosazRvre TiToeul kibis marSsa da Sesasvl el Si mdebare baqnis zemoT da qvemoT mdebare maqnebze me -4 punqtiT dadgenil i ganaTebul obis done safexuris gamoyenebamde iqneba uzrunvelyofil i kibis saxel urebi da nebismieri kedel i an maT momijnaved mdebare sxva zedapiriar iqneba basri an uxeSi elemenetebis Semcvel i.
kibis saxel urebi ar itrielebs maTi budeebis sazRvrebSi

furclis dasaxel eba: ჯიპი ლაბორატორია

direqtori	g.kviwinaSvil i		
arqiteqtori	i.maTiaSvili		
avtori	i.maTiaSvili		
daamuSava	l.kaciaSvil i		
Seamowma	z.cixiseli		

masStabi	a.1/20
obieqtis saxel wodeba:	saofise Senoba
obieqtis misamarTi:	q.Tbilisi.saingilos q.N41.a
damkveTi:	furclebi
	Sps" l desTeiTs"

godako
godaco2
Company "GODACO 2"
Tbilisi, Georgia
Delisi III St.,
E_mail: godaco@gmail.com

4

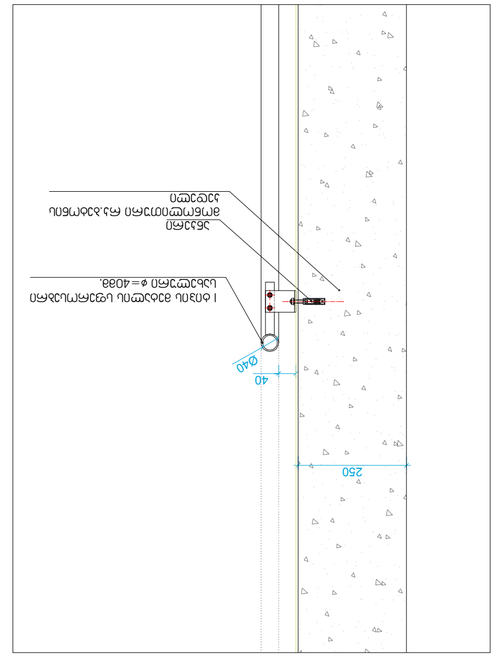

ნაგებობის ფილის ბეტონირების ეტაპი მ. 1:10

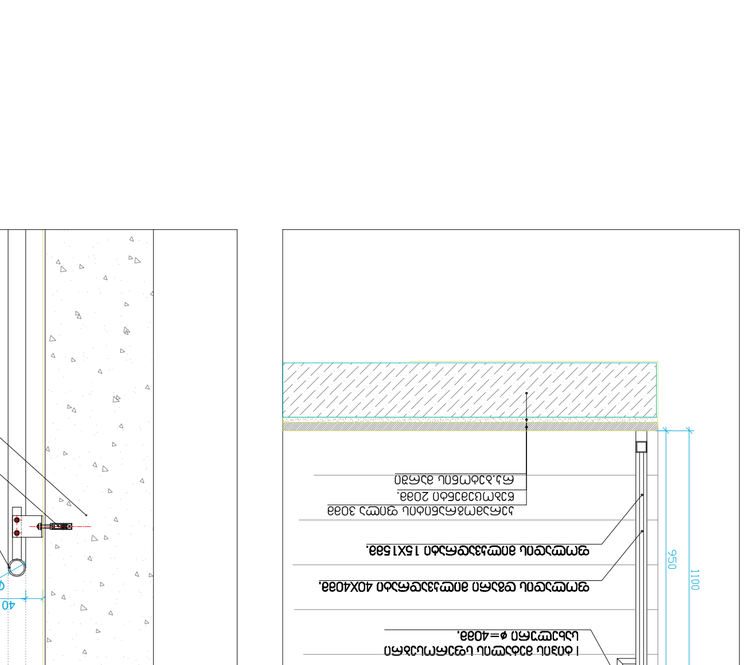

ფოლადის ბრტყელი 40X4038.

ფოლადის ბრტყელი 40X4038.

შენიშვნები:

1. ყველა ზომა მმ-ში მითითებული (გარდა ცალკე აღნიშნული შემთხვევებისა), ნიშნული ±0.000 შეესაბამება ზღვის დონიდან 4038 სმ სიმაღლეს.
2. ნაგებობის ფილის ბეტონირება უნდა მოხდეს ეტაპობრივად, ბეტონირების ეტაპების ზედაპირები ისე უნდა მოეწყოს, რომ ისინი ემთხვეოდეს ფილის ქვედა არმატურის ბადეების ერთმანეთთან შეერთების ადგილებს (ფოტო 1). ბეტონირების ეტაპების ზედაპირების ასეთი განლაგება საშუალებას იძლევა, ბეტონირების ტექნოლოგიური პროცესი ოპტიმალურად დაიგეგმოს.
3. ეტაპებად ბეტონირების დროს ბეტონის ნაკლები ნაკადის მისაღებად, ბეტონირების პროცესში ჩართული ბეტონმრევების რაოდენობა შეიძლება გაიზარდოს.
4. ნაგებობის ფილის ბეტონირების დროს, ბეტონის ნაკადის მისაღებად, ბეტონმრევების გვერდით ორ ან მეტ ადგილზე უნდა განთავსდეს ბეტონსატუმბი მანქანები.
5. ფილის ბეტონირების პროცესში ბეტონის ზედაპირის ტენიანობის დაკარგვის თავიდან ასაცილებლად, ბეტონირების დასრულების შემდეგ ზედაპირი დაუყოვნებლივ უნდა დაიფაროს ტენის შემნარჩუნებელი მასალით (მაგ. პოლიეთილენის აფსკით).
6. ბეტონის ნარევის მომზადებისა და ბეტონირების პროცესის ტექნოლოგიური კონტროლის ჩატარების ვალდებულება ეკისრება ბეტონის მწარმოებელ კომპანიას.

ზედნადები:

1. ყვითელი ისარი ბაქანის ზედაპირის (ფოტო 4) ქანობის მიმართულებას აჩვენებს.
2. ნაგებობის ფილის ბეტონირების პროცესში ჩართული ბეტონმრევების რაოდენობა, ბეტონირების ეტაპების მიხედვით, ცხრილში მოცემული ინფორმაციის გათვალისწინებით, ბეტონის მწარმოებელმა კომპანიამ უნდა განსაზღვროს.
3. ნაგებობის ფილის ბეტონირების პროცესში ჩართული ბეტონმრევების ადგილმდებარეობა ბეტონირების ეტაპების მიხედვით, ნახაზზე მოცემული ინფორმაციის გათვალისწინებით, ბეტონის მწარმოებელმა კომპანიამ უნდა განსაზღვროს.
4. ბეტონის ნარევის მომზადებისა და ბეტონირების პროცესის ტექნოლოგიური კონტროლის ჩატარების ვალდებულება ეკისრება ბეტონის მწარმოებელ კომპანიას.
5. ბეტონის ნარევის მომზადებისა და ბეტონირების პროცესის ტექნოლოგიური კონტროლის ჩატარების ვალდებულება ეკისრება ბეტონის მწარმოებელ კომპანიას.
6. ბეტონის ნარევის მომზადებისა და ბეტონირების პროცესის ტექნოლოგიური კონტროლის ჩატარების ვალდებულება ეკისრება ბეტონის მწარმოებელ კომპანიას.
7. ბეტონის ნარევის მომზადებისა და ბეტონირების პროცესის ტექნოლოგიური კონტროლის ჩატარების ვალდებულება ეკისრება ბეტონის მწარმოებელ კომპანიას.
8. ბეტონის ნარევის მომზადებისა და ბეტონირების პროცესის ტექნოლოგიური კონტროლის ჩატარების ვალდებულება ეკისრება ბეტონის მწარმოებელ კომპანიას.
9. ბეტონის ნარევის მომზადებისა და ბეტონირების პროცესის ტექნოლოგიური კონტროლის ჩატარების ვალდებულება ეკისრება ბეტონის მწარმოებელ კომპანიას.
10. ბეტონის ნარევის მომზადებისა და ბეტონირების პროცესის ტექნოლოგიური კონტროლის ჩატარების ვალდებულება ეკისრება ბეტონის მწარმოებელ კომპანიას.
11. ბეტონის ნარევის მომზადებისა და ბეტონირების პროცესის ტექნოლოგიური კონტროლის ჩატარების ვალდებულება ეკისრება ბეტონის მწარმოებელ კომპანიას.

დამკვეთის ხელმოწერა	ტექნიკური ზედამხედველის ხელმოწერა	ავტორის ხელმოწერა	ტექნიკური ხელმძღვანელის ხელმოწერა	ზ. ჯავახიშვილი
		i. maTiaSvili	i. maTiaSvili	ზ. ჯავახიშვილი
				ე.ციხისელი

სამედიცინო ცენტრი

ქ. Tbilisi.saingilos q.N41.a

შპს "ლოდაკი2"

ფურცლის ნომერი	ფურცლების რაოდენობა

მასშტაბი (ორიგინალის სანახელოდ): მ.1/100

ნაგებობის ფილის ბეტონირების ეტაპების განლაგების სქემა

შპს "ლოდაკი2"
საქართველო, თბილისი
ქ. ფოთის ქუჩა N 114
ტელ: (+995 599) 00 00 00
E-mail: lodaki2@gmail.com

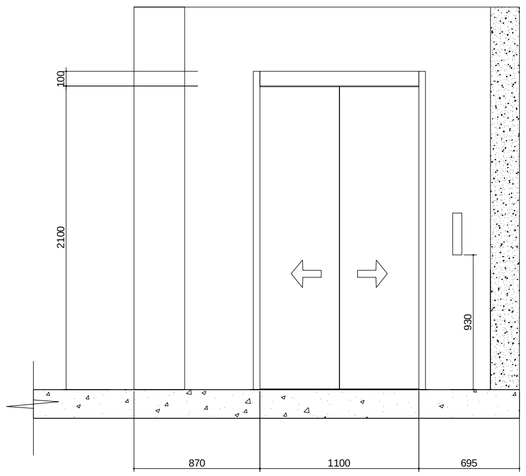

liftis teqnikuri maxasiaTebლebi

liftebis Saxtis gabaritebi 1800X2000 mm

liftebis kabinis Siga gabaritebi 1200X2300 da 1500X1700 mm

liftebis karis sufTa sigane 1100 mm da 1200 mm

liftebis karis cecxlmedegoba 90 wT

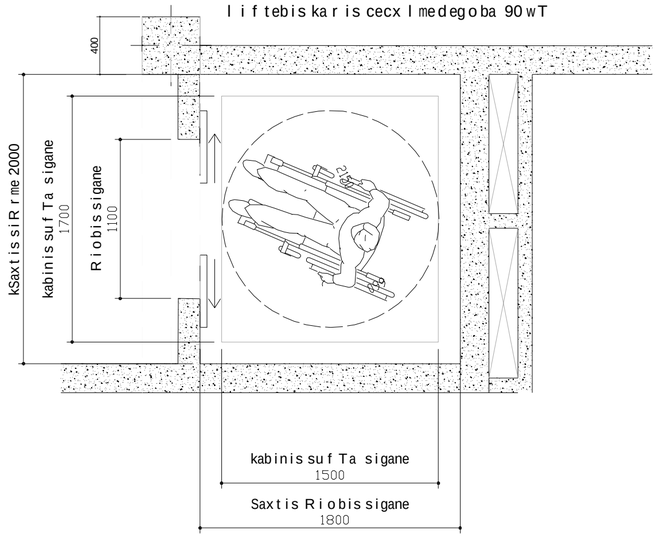

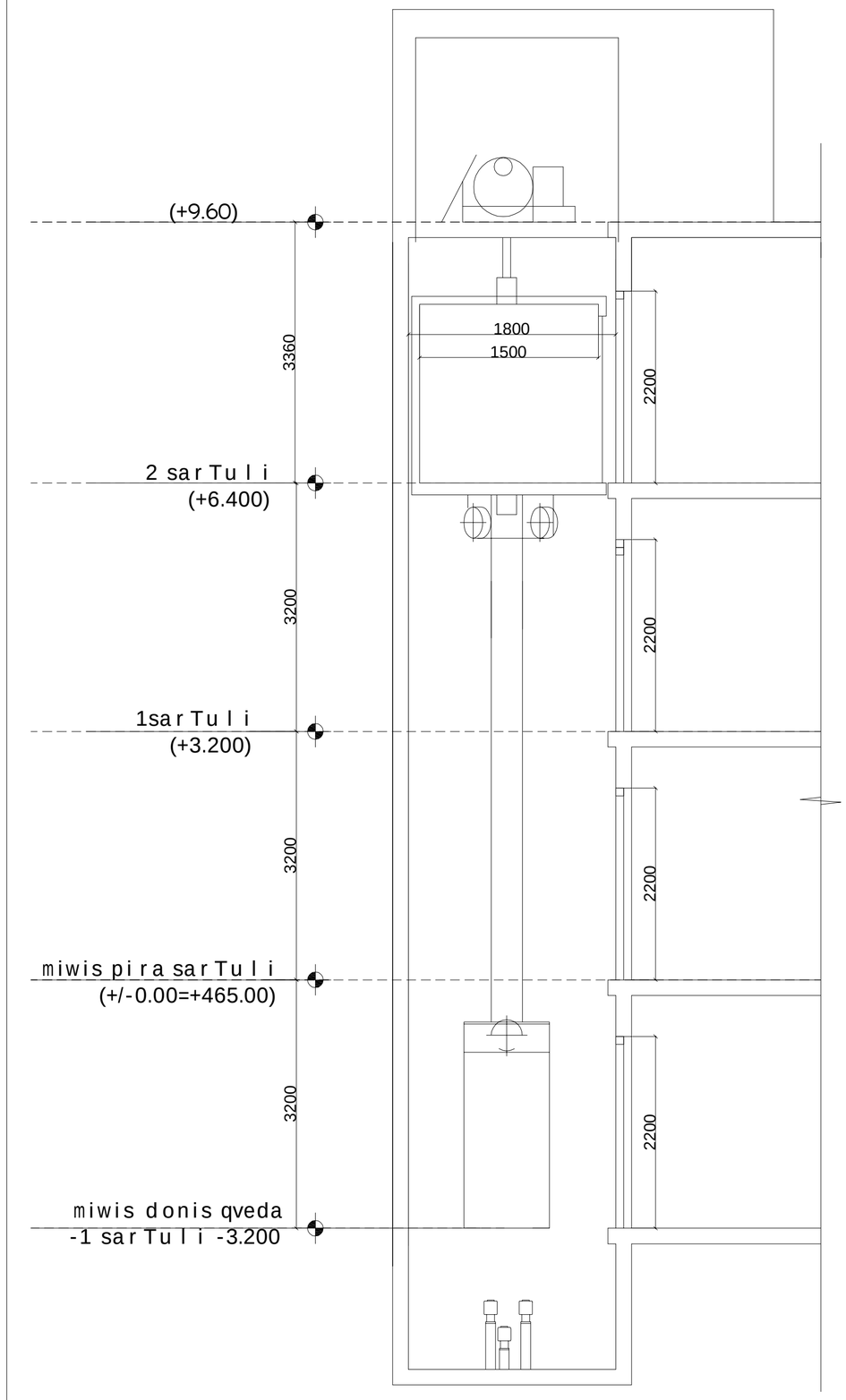

SeniSvnebi:

SenobaSi gamoyenebulia 408-e qveTavis Sesabamisad SezRuduli gamoyenebis lifti

-- liftiSesabamisobaSi iqneba ASME A 17.1/CSA B44 standarTan
-- liftis gamosaZaxebeli Rilakebi da klaviSebiSesabamisobaSi iqneba 407.2.1. qveTavTan
-- foies signalebi SesabamisobaSi iqneba 407.2.2 qveTavTan.
-- liftis SaxtebTan ganTavsebuli niSnebi SesabamisobaSi iqneba 407.2.3 qveTavTan.
-- liftis kabinis balansireba SesabamisobaSi iqneba 407.4.4-e qveTavTan.
-- liftis kabinis ganaTeba SesabamisobaSi iqneba 407.4.5-e qveTavTan
-- liftis kabinis samarTavebi SesabamisobaSi iqneba 407.4.6.-e qveTavTan. marTvis panelebi ganTavsdeba gverdiTa kedlis centrSi.
-- kabinis samarTavebis aRniSvnebi da miTiTebebi SesabamisobaSi iqneba 407.4.7.-qveTavTan
-- kabinaSi moewyoba 407.4.10-e qveTavis Sesabamisi saavario signalizaciis meqanizmebi

furclis dasaxeleba:

direqtori	g.kviwinaSvili
arqiteqtori	i.maTiaSvili
avtori	i.maTiaSvili
daamuSava	l.kaciaSvili
Seamowma	z.cixiseli

masStabi 1:50

obieqtis saxelwodeba:

saofiseSenoba

obieqtis misamarTi:

q.Tbilisi saingilos q.N41a

furcli

damkveTi:

Sps"lidesTeiTs"

furcldi

godaco2
Company "GODACO 2"
Tbilisi, Georgia
Delisi III St.,
E_mail: godaco@gmail.com

gadaxurvis detali #1

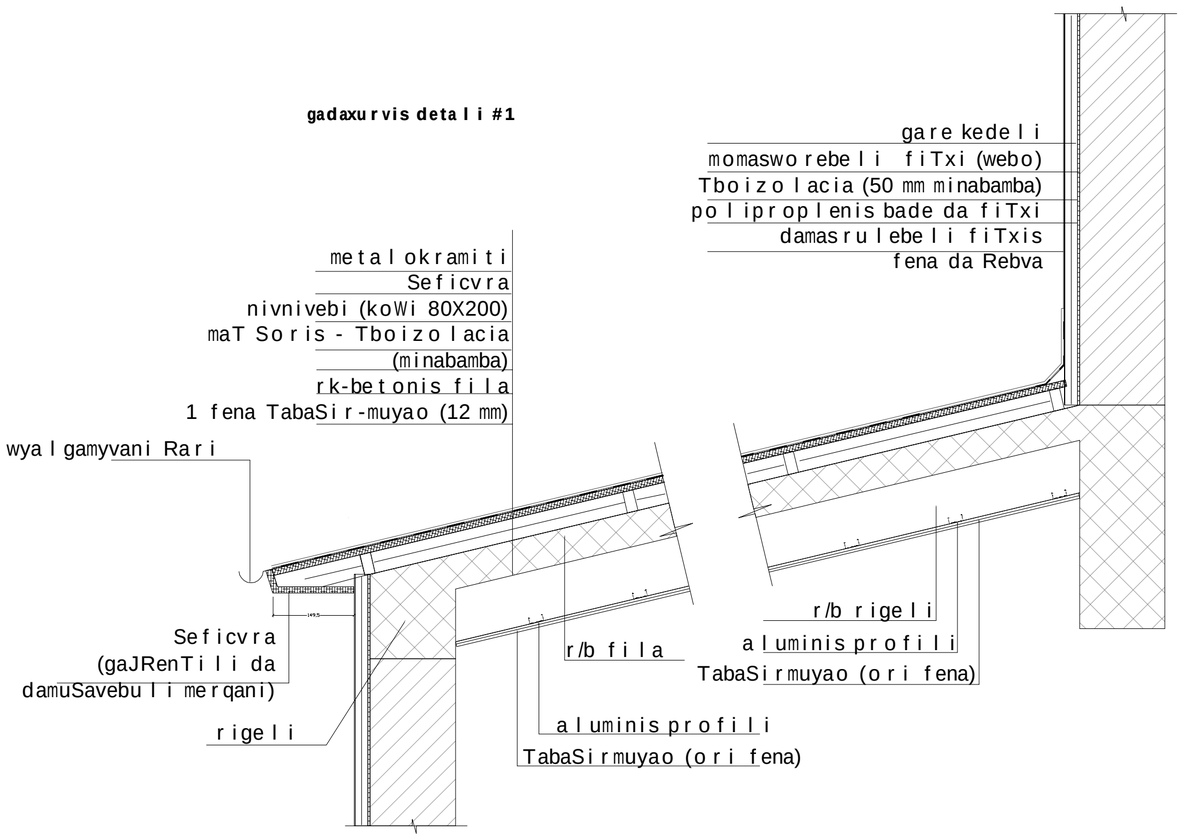

detali #2

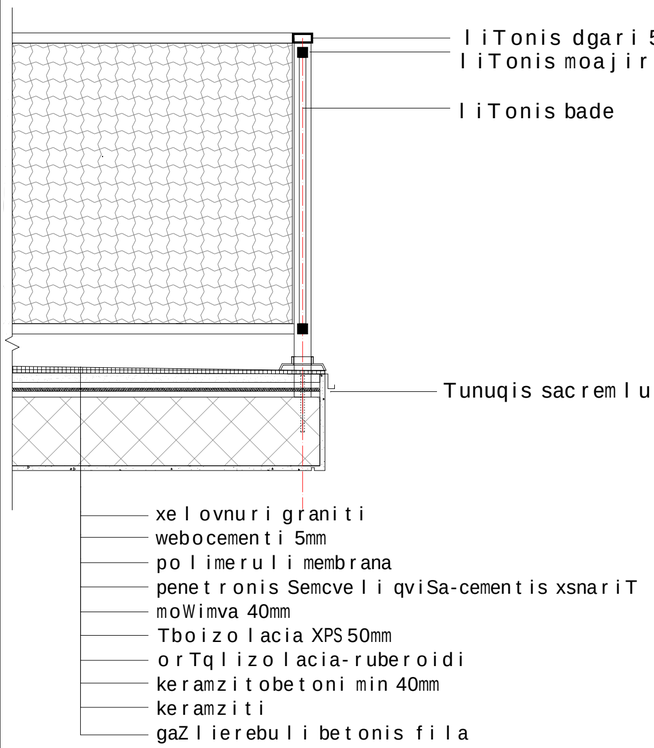

kibisujredis gadaxurvis detali 3

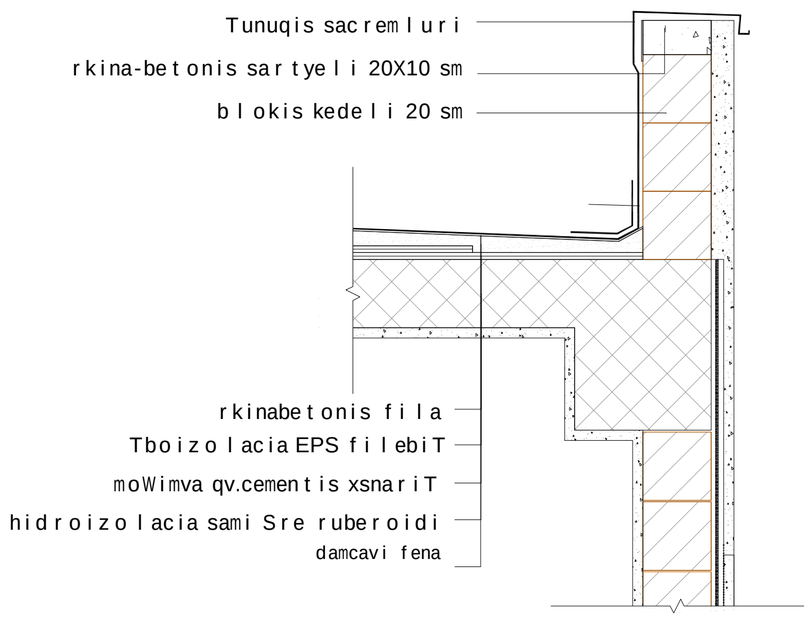

SeniSvnebi:

"hidroizolacia ise unda moewyos, romkedlis zeda burulebis gadabmebis, nestgamtari masalebis, parapetis kedlebis gadakveTis adgilebisa da saxuravis zedapirze arsebuli sxva Riobebis gavliT nestma ver SeaRwios kedelsa da saxuravSi "

"hidroizolacia unda moTavsdes kedlisa da saxuravis gadakveTis adgilebSi, wyalsadinar arxebTan, saxuravis qanobis an mimarTulebis Secvlis adgilebSi, aseve saxuravis Riobebis garSemo, hidroizolacia unda iyos koroziamedegi da aranakleb 0.5 mm sisqisa

parapetis kedlebi saTanad unda daifaros arawvadi, wyalgaumtari masalebiT, romelTa sigane parapetis kedlebis siganeze naklebi ar unda iyos

saxuravis burulis klasifikacia unda ganisazRvros BklasiT

furclis dasaxeleba:

ბეტონის ნაკეთობების ქარხანა

direqtori g.kviwinaSvili

arqiteqtori i.maTiaSvili

avtori i.maTiaSvili

damamuSava l.kaciaSvili

Seamowma z.cixiseli

masStabi obieqtis saxelwodeba:

8:1/10

obieqtis misamarTi:

q.Tbilisi saingilos q.N41.a

sa o f ise Seno ba

damkveTi:

Sps" l desTeiTs"

furclebi

furcli

godako godaco2

Company "GODACO 2"
Tbilisi, Georgia
Delisi III St.,
E_mail: godaco@gmail.com

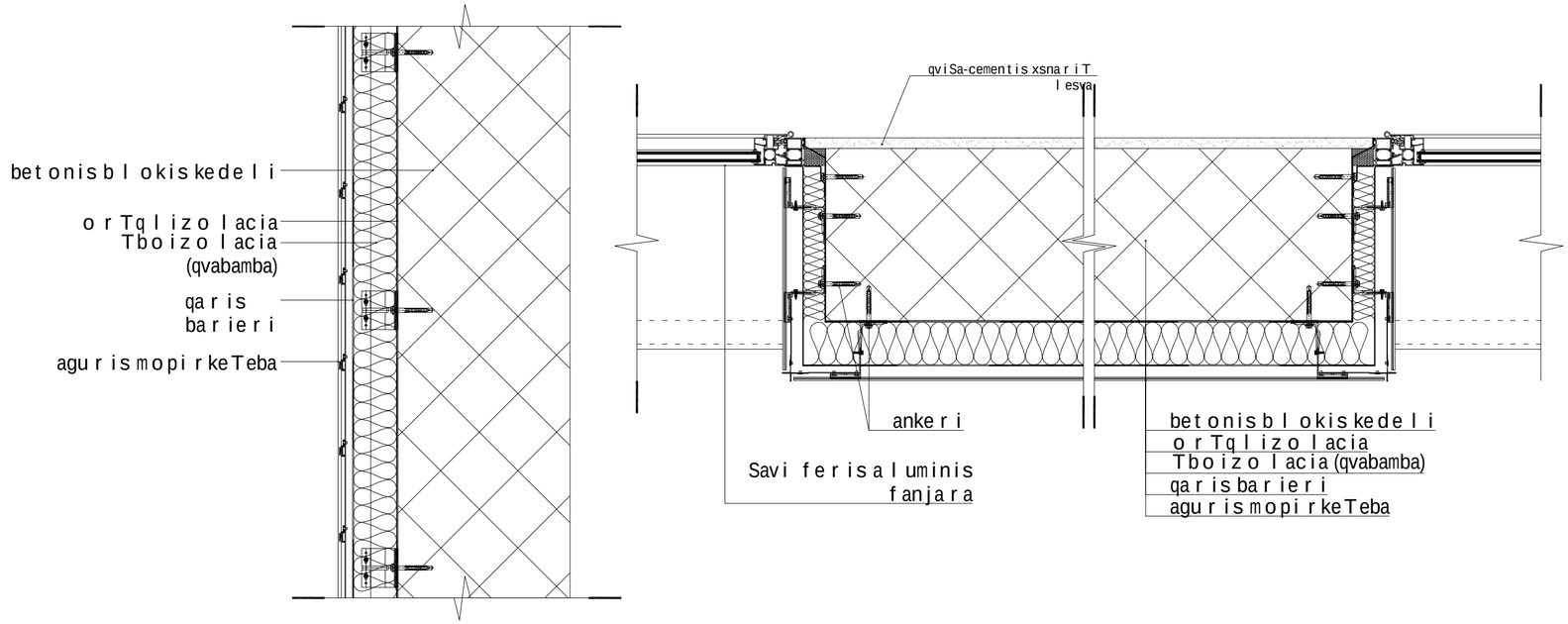

furclis dasaxeleba:

ÒÒÒ

aivnis moajiri

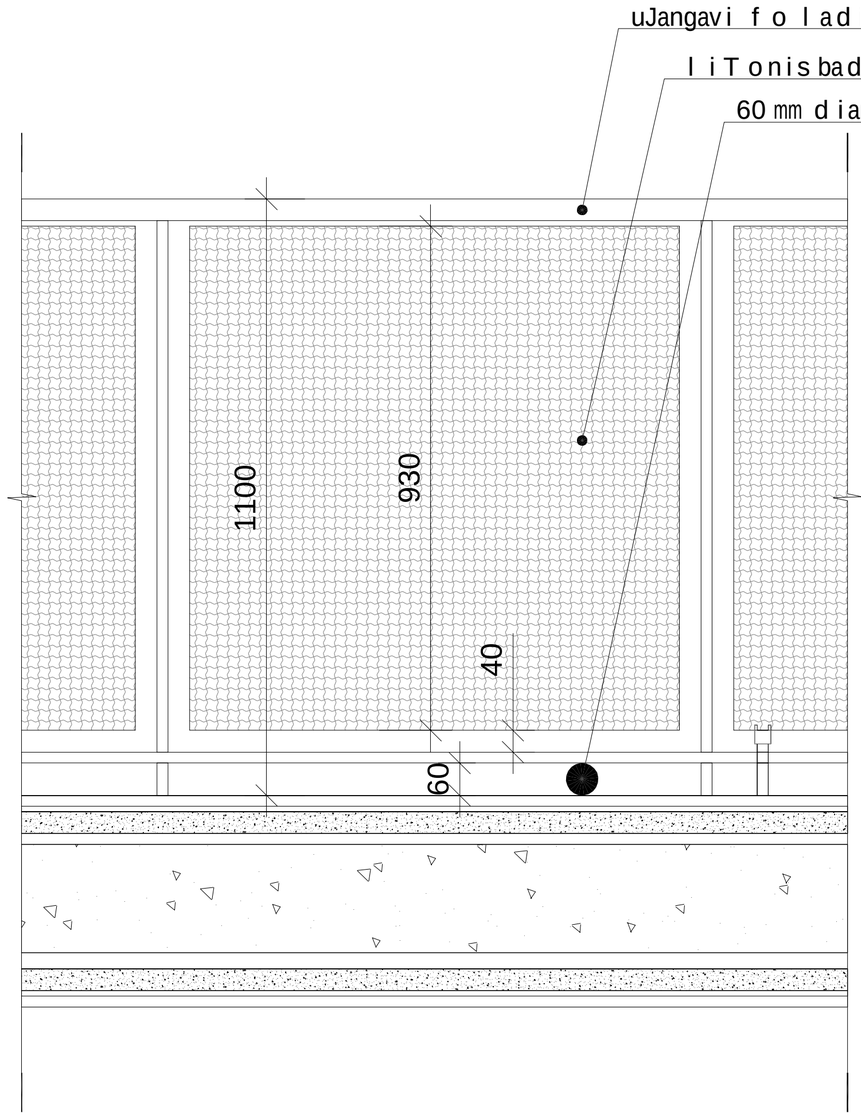

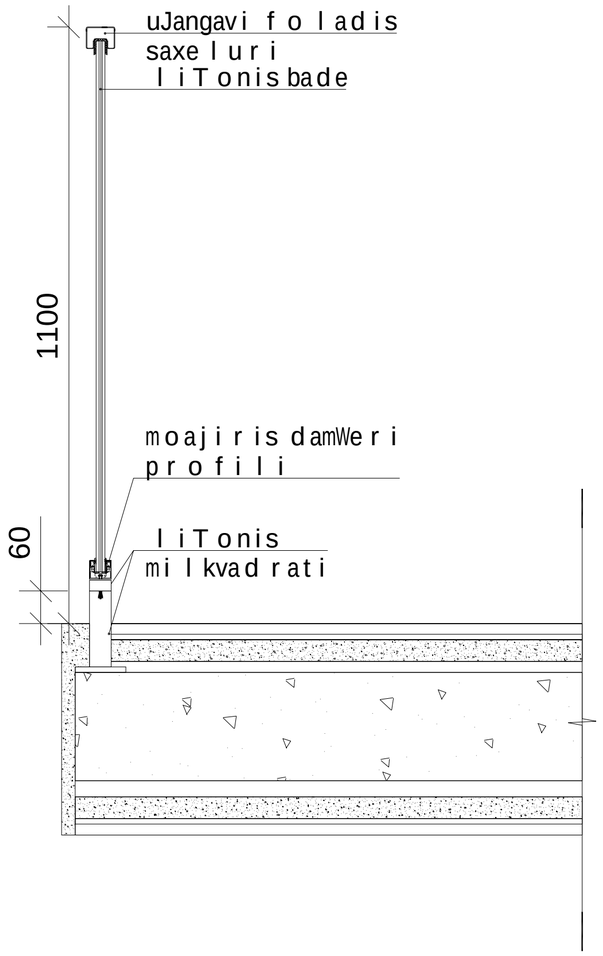

furcl is dasaxe leba:

dir eqtori	g. kviwinaSvili	
arqiteqtori	i. maTiaSvili	
avtori	i. maTiaSvili	
daamuSava	l. kaciaSvili	
Seam owma	z.cixiseli	

masStabi | obieqtis saxe lwodeba:

sao fise Senoba

d.1/10

obieqtis misamar Ti:

q.Tbilisi,saingilos q.N41.a

furcli

damkveTi:

Sps" l desTei Ts"

furcl ebi

godako
godaco2
Company "GODACO 2"
Tbilisi, Georgia
Delisi III St.,
E_mail: godaco@gmail.com

საოფისე შენობა

ხანძარსაწინააღმდეგო პროექტი

საქართველოს მთავრობის 2016 წლის 28 იანვარის №41
დადგენილებასთან ტექნიკური რეგლამენტის შენობა-ნაგებობის
უსაფრთხოების წესების დამტკიცების თაობაზე შესაბამისობის
ანალიზი

20.07.2021

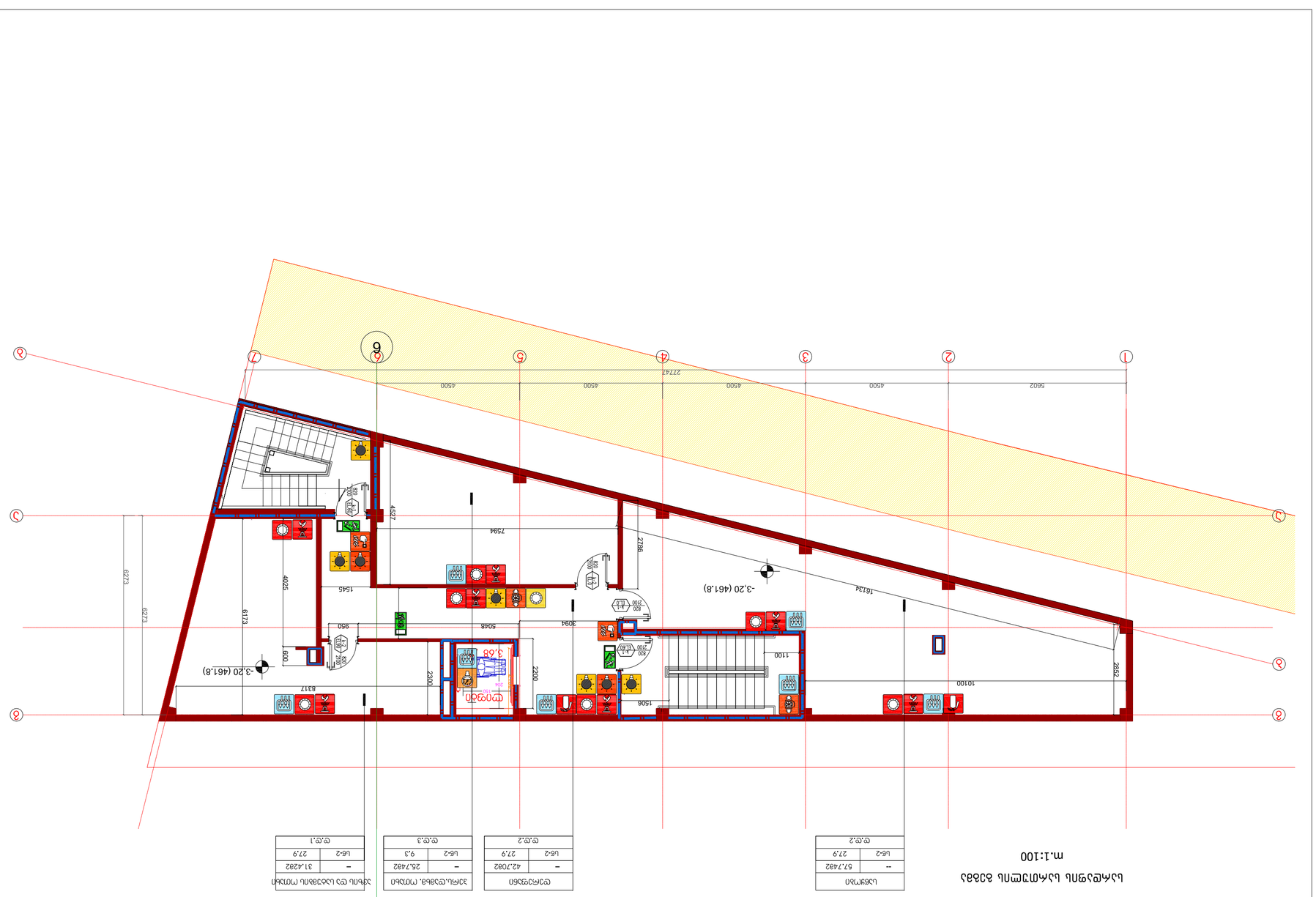
-3.20 (461.8)
-3.20 (461.8)
3.68
ტიპიური
1
2
3
4
5
6
7
8
A
B
C
D
6
5602
4500
4500
4500
4500
22142
10100
2852
1634
1100
1505
2200
2300
8317
600
950
5048
3094
7594
4527
2706
1545
4025
6173
6273
6273
800
700
800
700
800
700

ბინა-1

B	
ძირითადი ფუნქციური პროცესების ტიპების რაოდენობა	2
ზონის ტიპი ბინა საერთო	2 2
საერთო ფართობი, მ2-ში	602
ავარიული და ტექნიკური ფართობი	0
ევაკუაციის გასასვლელების და ევაკუაციის მოცულობის ზომები	2
სახანძრო ავტომობილის მისასვლელი და ევაკუაციის ტერიტორიის ზომები	1

პირველადი ნიშნები:



ხანძარსაწინააღმდეგო ავტომატიკის მოწყობილობის ელემენტების ადგილმდებარეობის ნიშანი

ხანძარსაწინააღმდეგო ავტომატიკის მოწყობილობის ელემენტების ადგილმდებარეობის ნიშანი

ევაკუაციის მიმართულების მაჩვენებელი ნიშანი

ევაკუაციის მიმართულების მაჩვენებელი

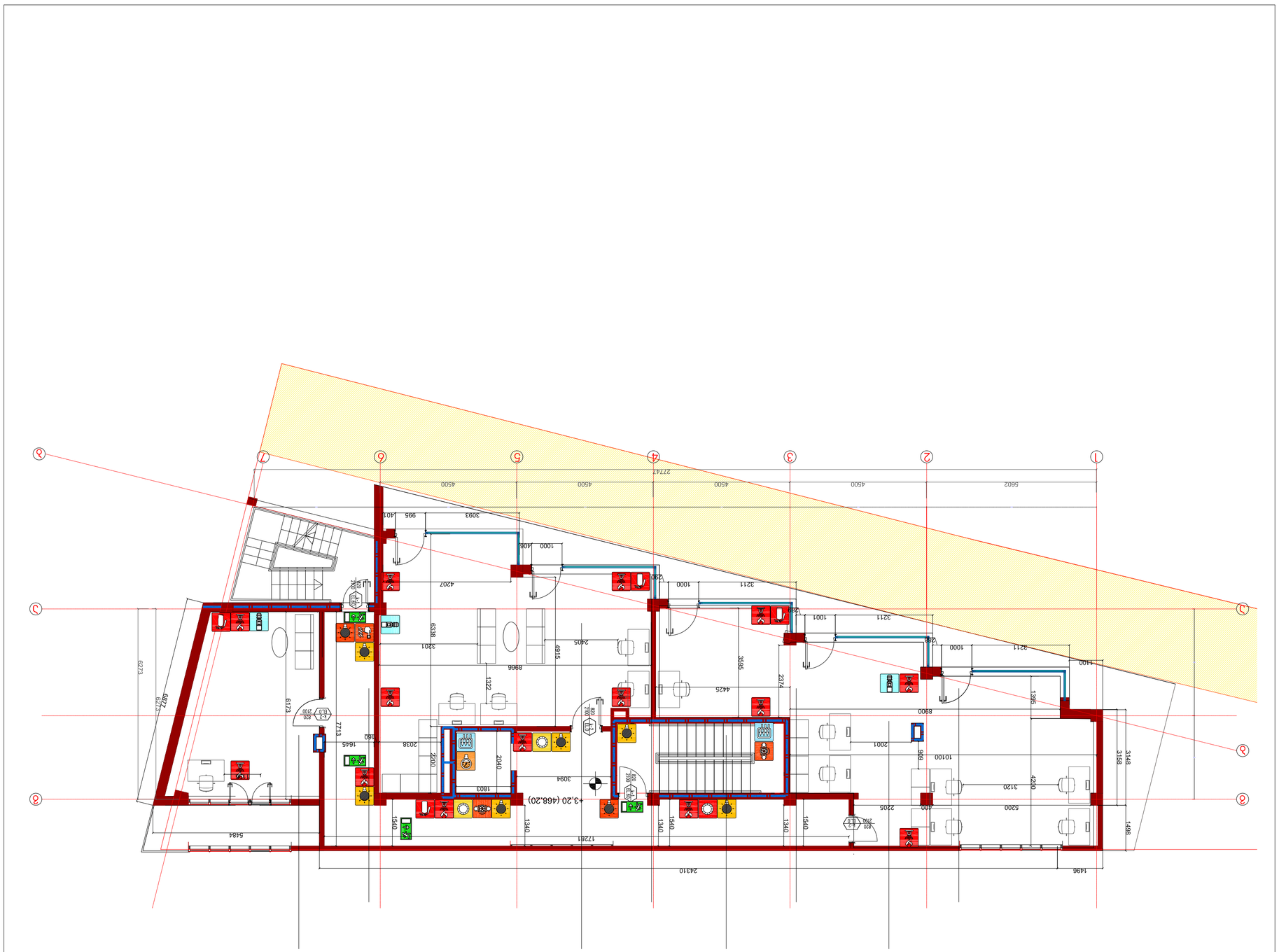
+3.20 (468.20)
+3.20 (468.20)
1
2
3
4
5
6
7
A
B
C
D
E
F
G
5602
4500
4500
4500
4500
27747
1496
2410
1728†
5464
1340
1540
1340
1540
1340
1540
1340
1540
1496
2205
200
5200
4200
120
3148
3158
969
10100
2001
8900
1895
1100
3211
1000
250
3211
1001
250
3211
1000
250
4425
2374
3695
8966
2606
4915
3201
6338
4207
250
1000
406
1000
995
401
3093
6273
6223
6173
1322
7713
1645
160
2038
2040
2200
1803
3094
820
700
820
700
820
700

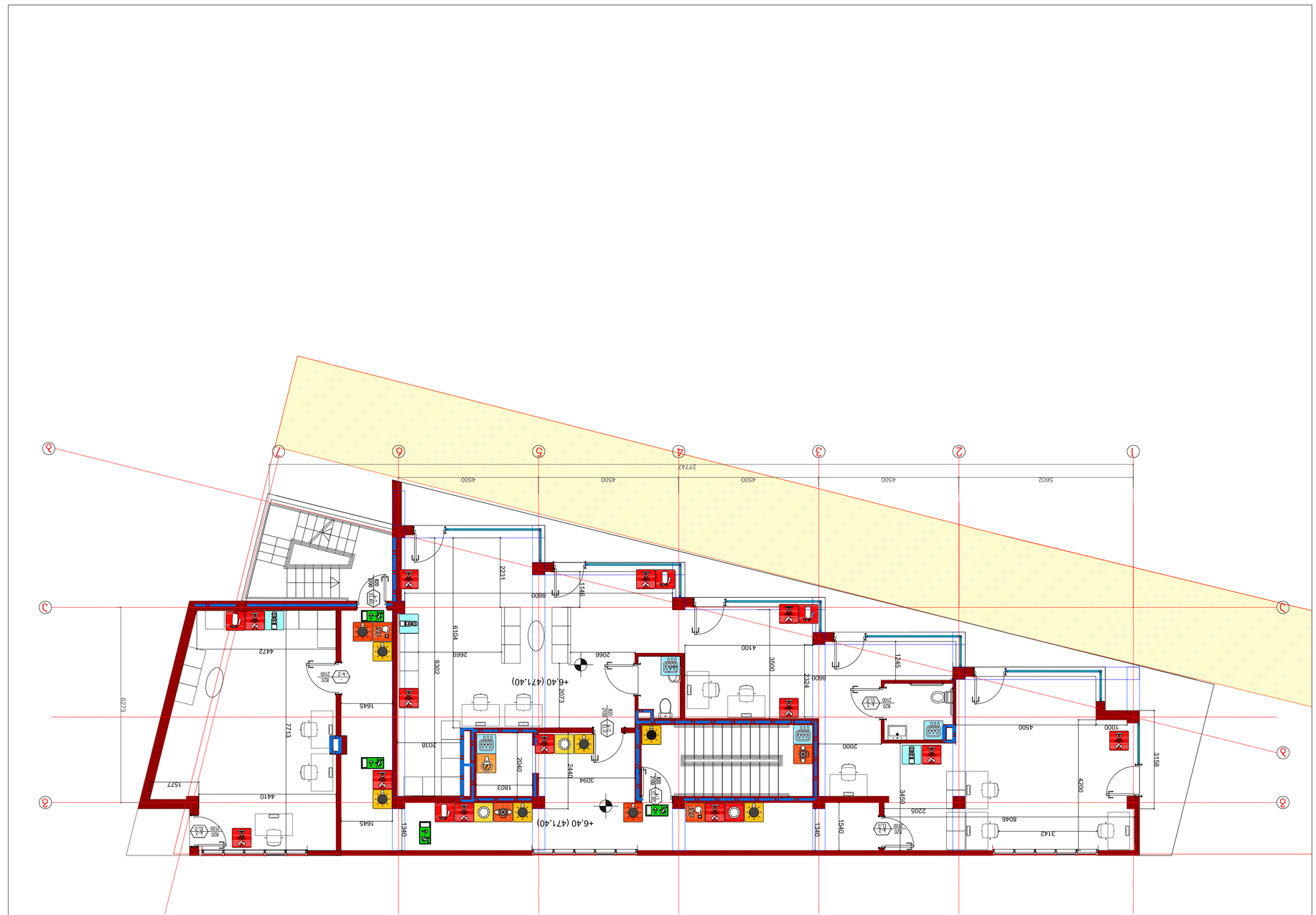
+6.40 (471.40)
+6.40 (471.40)
+6.40 (471.40)
1
2
3
4
5
6
7
A
B
C
5602
4500
4500
4500
4500
22742
8600
8046
3142
4200
3158
1000
4500
2000
2205
3450
1540
1340
1245
1324
3500
4100
2066
2073
2221
1146
8600
6104
8302
2668
4472
6273
7713
1645
2038
2040
2440
3094
1803
1340
1645
4410
1577
820
700
820
700
820
700

ტერასის სართულის გეგმა
m.1:100

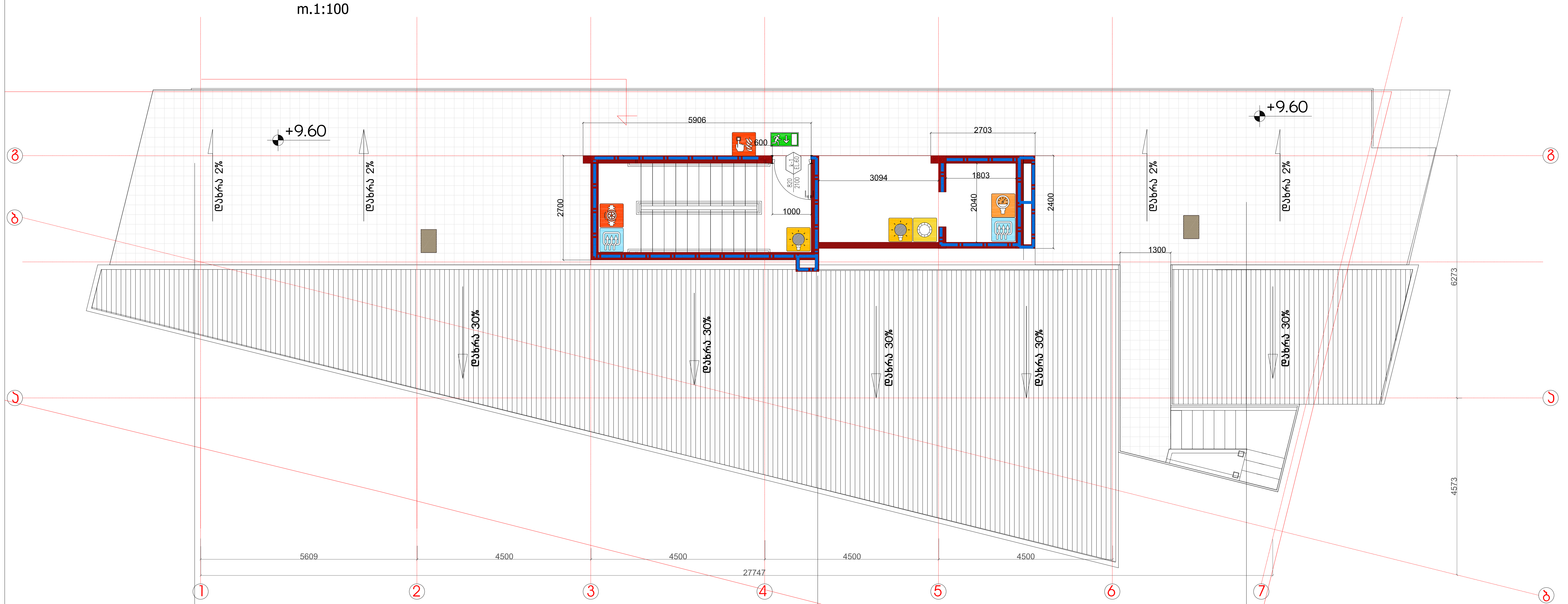

ხელოვნური გრანიტი
წებოცემენტი 5მმ
პოლიმერული მემბრანა
პენეტრონის შემცველი ქვიშა-ცემენტის ხსნარით
მოჭიმვა 40მმ
თბოიზოლაცია XPS 50მმ
ორთქლიზოლაცია-რუბეროიდი
კერამზიტობეტონი მინ 40მმ
კერამზიტი
გაძლიერებული ბეტონის ფილა

მეტალოკრამიტი
შეფიცვრა
ნივნივები (კოჭი 80X200)
მათ შორის - თბოიზოლაცია (მინაბამბა)
რკ-ბეტონის ფილა
1 ფენა თაბაშირ-მუყაო (12 მმ)

ხელოვნური გრანიტი
წებოცემენტი 5მმ
პოლიმერული მემბრანა
პენეტრონის შემცველი ქვიშა-ცემენტის ხსნარით
მოჭიმვა 40მმ
თბოიზოლაცია XPS 50მმ
ორთქლიზოლაცია-რუბეროიდი
კერამზიტობეტონი მინ 40მმ
კერამზიტი
გაძლიერებული ბეტონის ფილა

გეგმებზე მოცემული ხანძარსაწინააღმდეგო დაცვის სისტემების,მექანიკური მოწყობილობების, გასასვლელის ნიშნების და სხვა შენობა-ნაგებობის უსაფრთხოების წესებით მოთხოვნილი სისტემების აღნიშვნების განლაგება და რაოდენობა პირობითია.
ხანძარსაწინააღმდეგო დაცვის სისტემების, მექანიკური მოწყობილობების გასასვლელის ნიშნების და სხვა აუცილებელი სისტემების პროექტი უნდა დამუშავდეს და განხორციელდეს შესაბამისი სპეციალისტების მიერ შენობა-ნაგებობის უსაფრთხოების წესებში მითითებული მოთხოვნების და სტანდარტების გამოყენებით.

გეგმებზე მოცუმელი დაკავებულობები, დაკავებულობის ჯგუფები და დაკავებულობის დატვირთვები, ასევე კედლების და კარების ცეცხლმედეგობის ხარისხების შესაბამისი აღნიშვნები, გასასვლელამდე სავალი მანძილები, გასასვლელისკენ სავალი საერთო ბილიკების სიგრძეები და სხვა წესებთან შესაბამისობისთვის აუცილებელი გრაფიკული აღნიშვნები განსაზღვრულია საქართველოს მთავრობის 2016 წლის 28 იანვრის №41 დადგენილების "ტექნიკური რეგლამენტის "შენობა ნაგებობის უსაფრთხოების წესებთან დამტკიცების თაობაზე" მიხედვით და აღნიშნული დადგენილების შემდგომი რედაქციების გათვალისწინებით.

შენობის ელემენტები	ტიპი - I B
ძირითადი კონსტრუქციული ჩარჩო	2
მზიდი კედლები გარე შიგა	2 2
არამზიდი კედლები და ტიხრები გარე	ცხრილი 602
არამზიდი კედლები და ტიხრები შიგა	0
იატაკის კონსტრუქცია და არაძირითადი ნაწილები	2
სახურავის კონსტრუქცია და არაძირითადი ნაწილები	1

პირობითი ნიშნები:

82 / 235	კარის თავისუფალი სიგანე / კარის თავისუფალი სიმაღლე
90 წთ	ხანძარმედეგობა
კ1	კარის ნუმერაცია
EXIT	გასასვლელი აღმნიშვნელი განათებული ნიშანი
ლურჯი ხაზი	1 საათიანი ხანძარმედეგობის აღმნიშვნელი ხაზი
წითელი ტალღოვანი ხაზი	სახანძრო მილი

სიმბოლოს სახელწოდება	
	ხელის ცეცხლმაქრი
	სახანძრო მილდგარი
	ორმხრივი კავშირის სისტემა
	კვამლზე მორეაგირე მაუწყებელი
	კვამლის ავტომატური აღმომჩენი
	ავტოსაშხეფი
	ალტერნატიული ავტომატური ცეცხლქრობის სისტემა
	სახანძრო განგაშის ღილაკი
	დამკავებელთა შეტყობინების სისტემა (სახანძრო სიგნალიზაცია)
	ავარიული განათება
	საავარიო განათება
	სახანძრო მისაერთებელი
	სახანძრო ჰიდრანტი

შენიშვნა:

ხანძარსაწინააღმდეგო მანძილები საზოგადოებრივი ქუჩის და უკანა ეზოს მხარეს 9.0 მეტრზე მეტია.

საოფისე და სავაჭრო/კომერციული სივრცე აღჭურვილი იქნება მექანიკური განიავებით.

სავაჭრო/კომერციული სივრცე აღჭურვილი იქნება ავტოსაშხეფი სისტემით.

ლიფტის შახტა აღჭურვილი იქნება ჰაერის დაწნევის სისტემით.

ჰაერის დაწნევის სისტემა უზრუნველყოფილი იქნება სათადარიგო ელმომარაგებით.

დენის გათიშვის შემთხვევაში სათადარიგო ელექტროსისტემა ავტომატურად გაანათებს გასასვლელ საშუალებებს.
კონსტრუქციული პროექტის დამუშავებისას დაცული იქნას I-B კონსტრუქციის ტიპის მოთხოვნები.

ფურცლის დასახელება: სართული +9.60 ნიშნულზე ხანძარსაწინააღმდეგო გეგმა

მასშტაბი: მ.1/100

დირექტორი	გ. ჯაინიშვილი
არქიტექტორი	[illegible]
ავტორი	[illegible]
დამხაზავი	[illegible]
შეამოწმა	[illegible]

ობიექტის დასახელება: საოფისე შენობა

ობიექტის მისამართი: ქ.თბილისი,[illegible] ქ.□41.ა

დამკვეთი: შპს "[illegible]"

ფურცელი

ფურცლები

გოდაკო godaco2
კომპანია „გოდაკო 2"
საქართველო, თბილისი
დელისის III ქ.
ელ.ფოსტა: godaco@gmail.com
Company "GODACO 2"
Tbilisi, Georgia
Delisi III St ,
E_mail: godaco@gmail.com

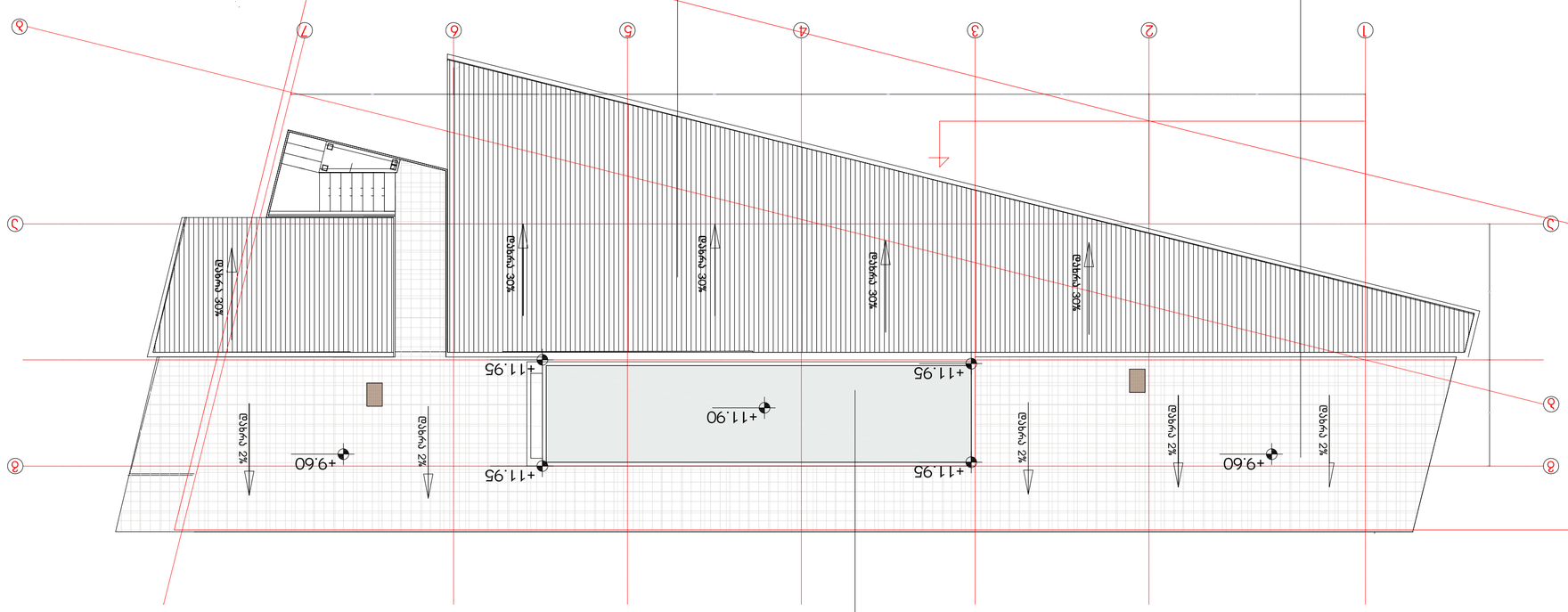

ბიტუმოვანი ფილა	
ორფენა ბიტუმოვანი ფილა	
ბეტონის ბალიშის ქვეშ ჰიდროიზოლაციის ფენა	
ბეტონის ბალიშის ქვეშ ორფენა ბიტუმოვანი ფილ

საოფისე შენობა დაკავებულობის და განსასვლელი საშუალებების პროექტი

საქართველოს მთავრობის 2016 წლის 28 იანვარის №41
დადგენილებასთან ტექნიკური რეგლამენტის შენობა-ნაგებობის
უსაფრთხოების წესების დამტკიცების თაობაზე შესაბამისობის
ანალიზი

20.07.2021

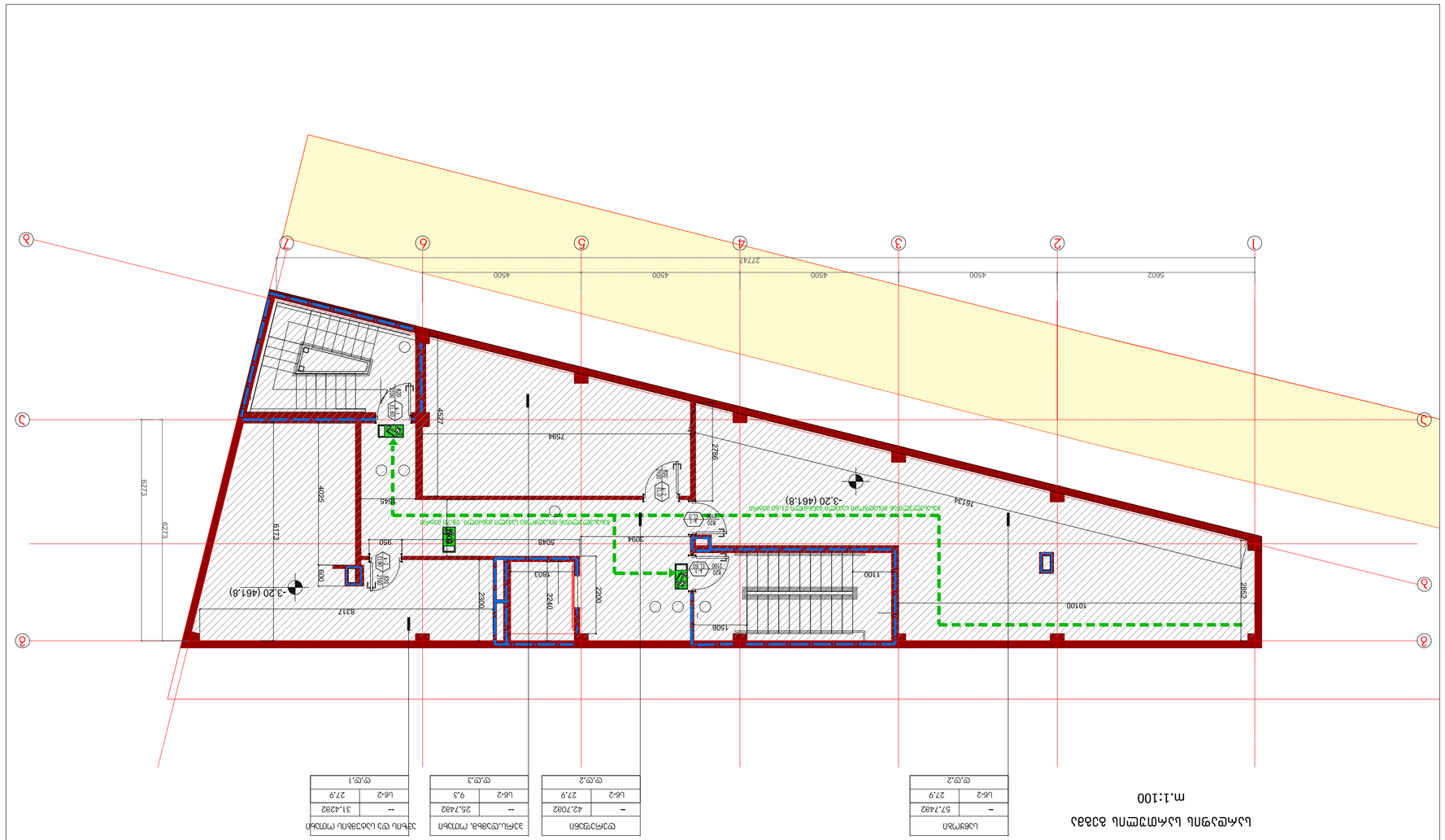
1
2
3
4
5
6
7
А
Б
В
Г
5602
4500
4500
4500
4500
4500
22742
-3.20 (461.8)
-3.20 (461.8)
10100
8317
8173
6273
6273
4025
2882
2800
2800
2242
2200
1803
1100
1508
950
3094
5048
1546
7594
4252
2828
1613.4
2882
1508
1100
950
1546
4252
2828
1613.4
2882
1508
1100
950
1546
4252
2828
1613.4
2882
1508
1100
950
1546

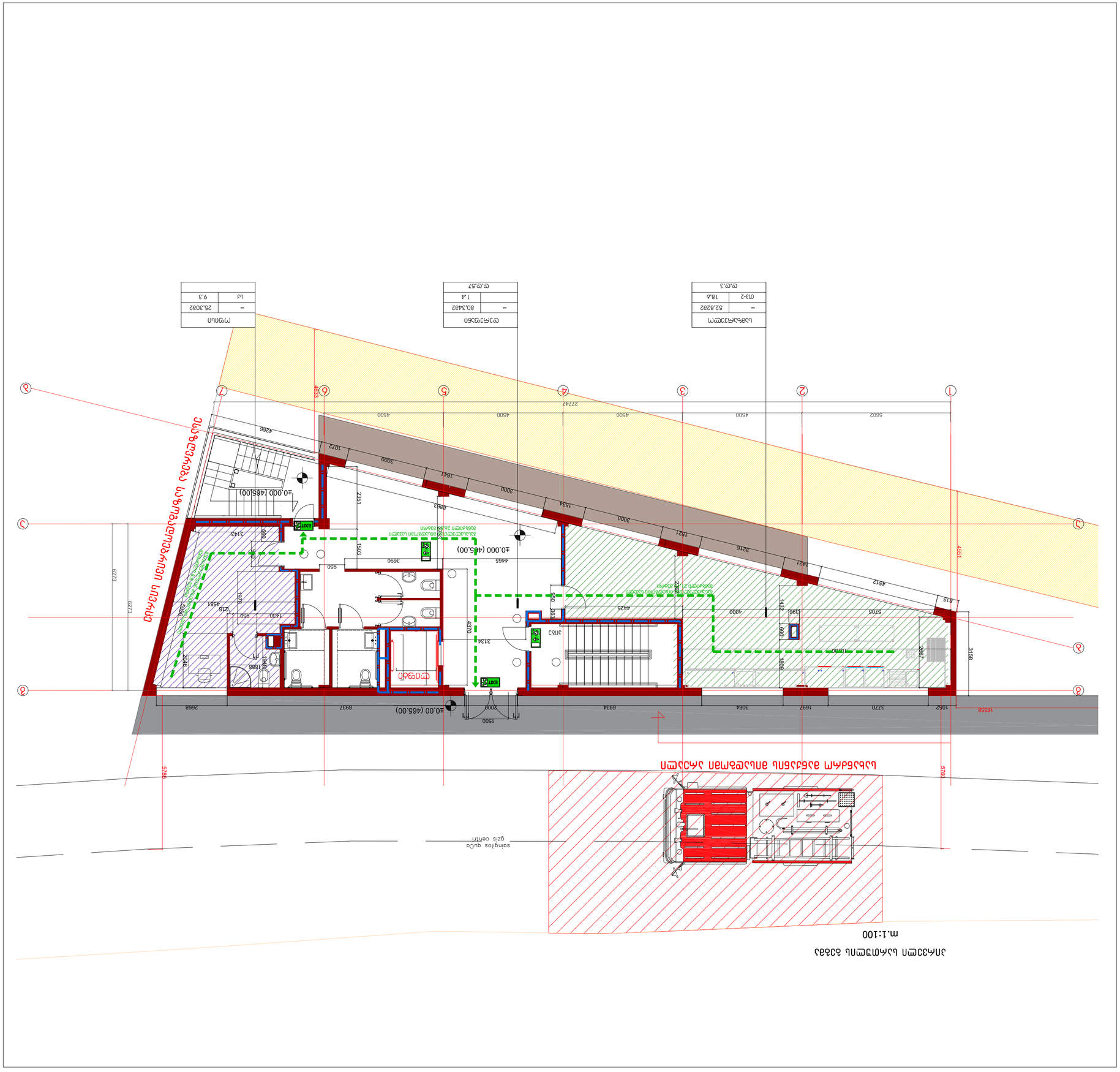
ქ.თბილისი,საბურთალოს ქ.№41.ე
სართული -3.20 ნიშნულზე
ტექნიკური და ბუნებრივი სინათლით უზრუნველყოფა
ზ. კვიჩიანიშვილი
ი. მელითაშვილი
ი. მელითაშვილი
ლ. ჯაფარიძე
ზ.ცქიტიშვილი
დირექტორი
არქიტექტორი
ხელმძღვანელი
სტუდენტი
სტუდენტი
მასშტაბი 1:100
"ლელესიანის" გზა
სართულის გეგმა
ფურცელი
ფურცლები
ჯამი
ფურცელი
ელ.ფოსტა: godaco@gmail.com
ტელ: (+995 32) 2 00 00 00
ვებ-გვერდი: www.godaco.ge
ქ.თბილისი, ი.ჭავჭავაძის გამზ. №11
შპს "გოდასო"
Company "GODASO" Ltd.
Tbilisi, Georgia
11 I. Chavchavadze Ave.
E_mail: godaco@gmail.com
godaco
არქიტექტურა
ინტერიერი
დიზაინი
ლანდშაფტი
ავეჯი
ტექსტილი
ნათურები
სანიტარული ტექნიკა
ელექტრო ტექნიკა
სამზარეულო
ბანკეტი
ბარი
ბაღი
ტერასა
აივანი
ფანჯარა
კარი
ლიფტი
ესკალატორი
პანდუსი
კიბე
ტუალეტი
სველი წერტილი
ოთახი
სათავსო
სველი წერტილი
ოთახი
სათავსო
სველი წერტილი
ოთახი
სათავსო

მეორე სართულის გეგმა
m.1:100

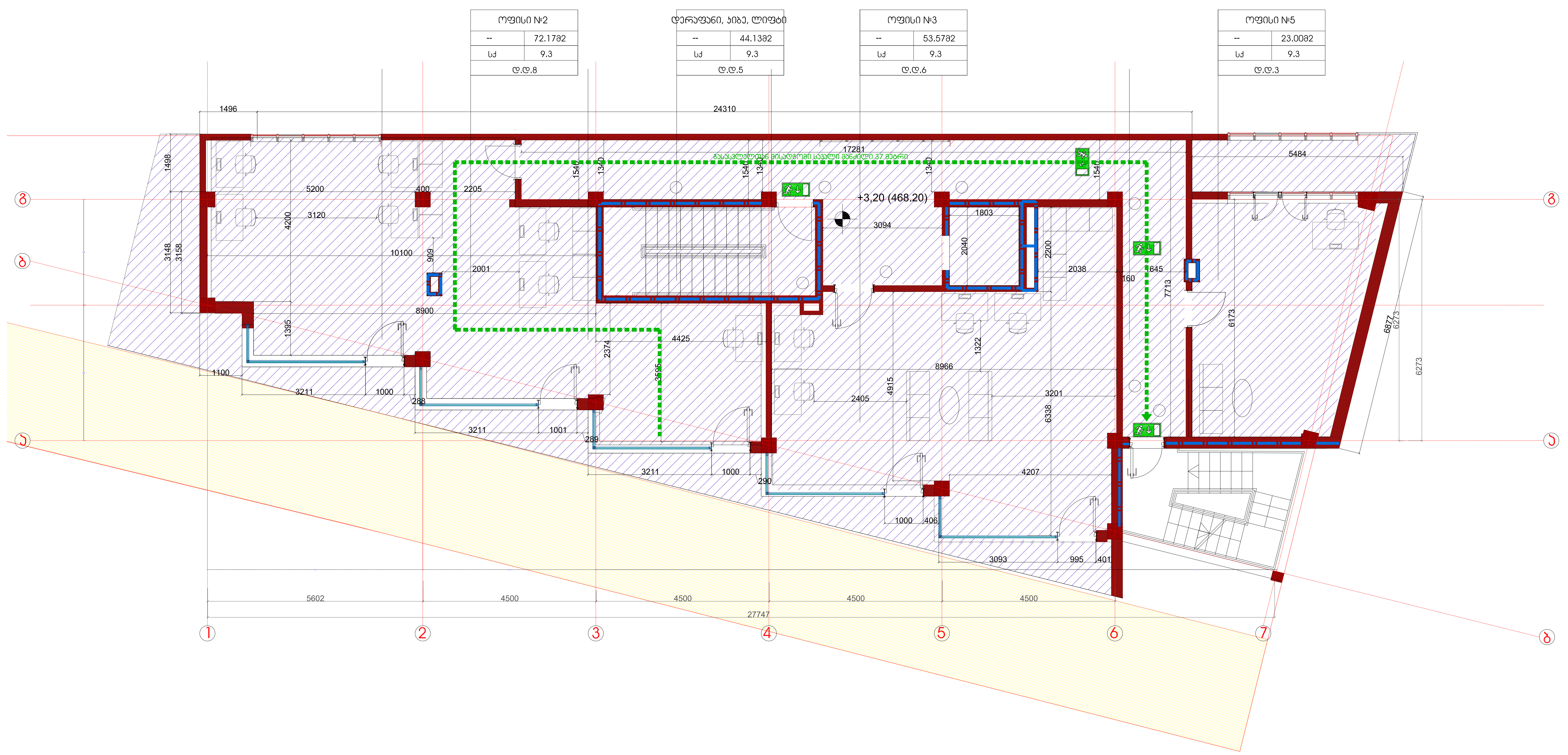

პირობითი იშნები:

მიწის ნაკვეთის საზღვარი

	საწყობი	სივრცის დასახელება
	115.5 მ²	მთლიანი ფართი
დაკავებულობის ჯგუფი	სც - 2 / 27.9	დაკავებულობის დატვირთვის ფაქტორი
	დ.დ.7	დაკავებულობის დატვირთვა

გასასვლელთან მისადგომი მაქსიმალური სავალი მანძილი

დაკავებულობის ჯგუფების აღნიშვნები

დაკავებულობის ჯგუფები	დაკავებულობის ჯგუფის აღნიშვნა	ფერის კოდი
თავშეყრის ჯგუფი (თვ)		RGB (34,139,34)
საქმიანი ჯგუფი (სქ)		RGB (79,12,187)
საგანმანათლებლო ჯგუფი – (სგ)		RGB (245,99,20)
სამრეწველო ჯგუფი (სმ)		RGB (160,32,240)
დიდი საფრთხის შემცველი ჯგუფი– (დსშ)		RGB (94,8,58)
დაწესებულებითი ჯგუფი (დწ)		RGB (0,0,255)
სავაჭრო ჯგუფი (სვ)		RGB (255,0,0)
საცხოვრებელი ჯგუფი (სც)		RGB (220,185,0)
სასაწყობო ჯგუფი (სწ)		RGB (136,135,134)
დამხმარე ჯგუფი (დს)		RGB (57,57,56)

ფურცლის დასახელება:
სართული -3.20 ნიშნულზე
დაკავებულობის და გასასვლელი სავალი მანძილების გეგმა

მასშტაბი
მ.1/100

პროექტის დასახელება:
საოფისე შენობა

პროექტის მისამართი:
ქ.თბილისი,ს.სანდროს ქ.□41.ა

დამკვეთი:

დირექტორი	ბ. კვინიკაძე
არქიტექტორი	ი მათიაშვილი
ავტორი	ი მათიაშვილი
შეამოწმა	თ. ასათაშვილი
შეადგინა	ზ.ცისიაშვილი

გოდაკო godaco2
კომპანია „გოდაკო 2" საქართველო, თბილისი დელისის III ქ. ელ.ფოსტა: godaco@gmail.com
Company "GODACO 2" Tbilisi, Georgia Delisi III St , E_mail: godaco@gmail.com

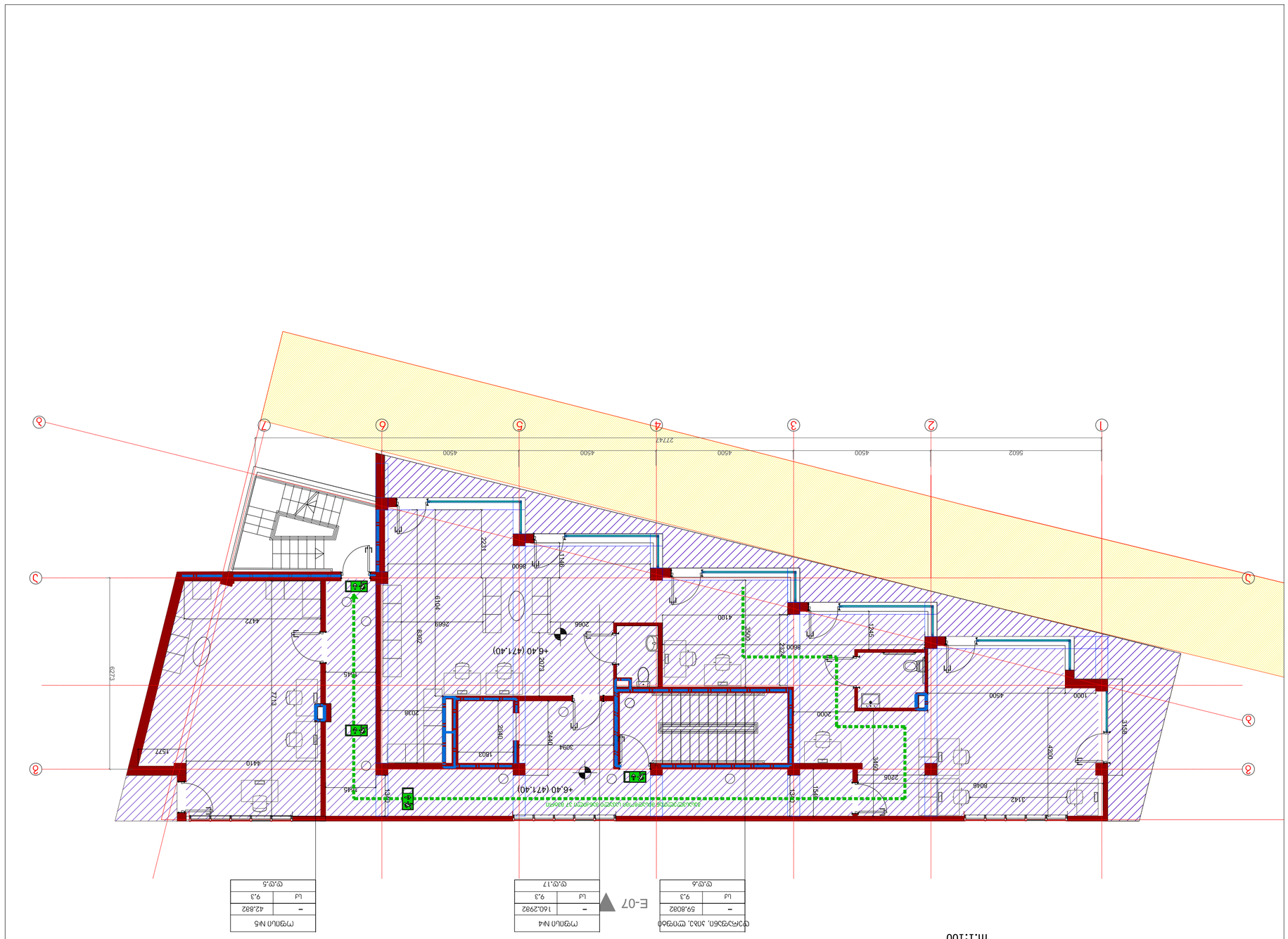
+6.40 (471.40)
+6.40 (471.40)
E-07
ოფისი №4
160.2992
9.3
ს/ბ
–
ოფისი №5
42.882
9.3
ს/ბ
–
ტ.ტ.5
ტ.ტ.17
ტ.ტ.6
5602
4500
4500
4500
4500
4500
22747
1577
4410
1803
3094
2440
2040
2038
2066
2669
8382
6019
4472
7714
6273
1545
1345
1345
1345

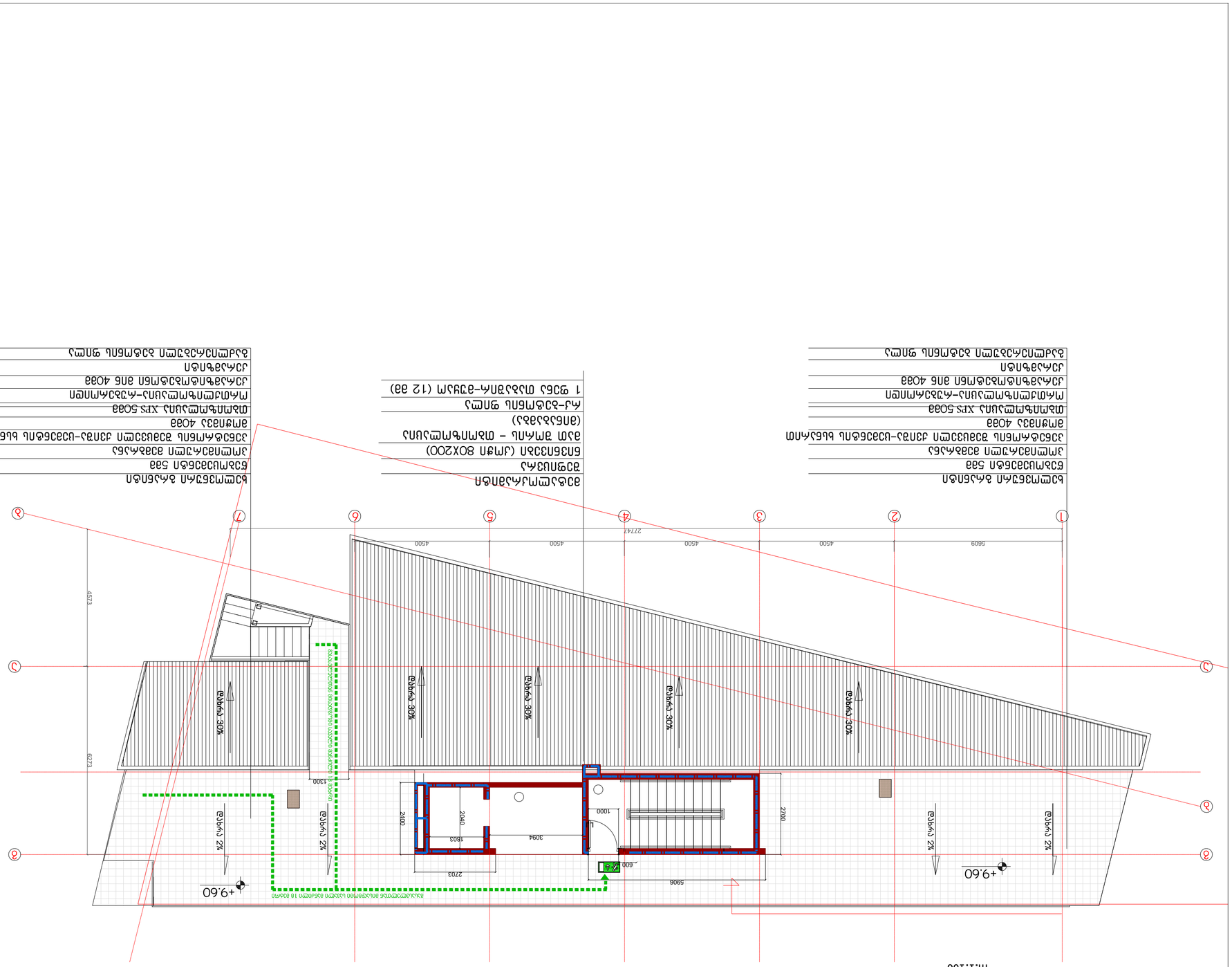

ბეტონის ბორდიური 18 ბეტონი
ასფალტის საფარი ფრაქციული ქვიშა-ხრეშოვანი ნარევი
ბეტონის ბორდიური 5ვ8
ნაკადული ბეტონის ბალიში
ასფალტის საფარი ფრაქციული ქვიშა-ხრეშოვანი ნარევი
მსხვილფრაქციული ქვიშა-ხრეშოვანი
ემულსიური ასფალტი
ტროტუარის ფილა (ქარგი 80X200)
ბეტონის ბალიში - მსხვილფრაქციული
(ბეტონის)
ქარ-ბეტონის ფილა
1 ფენა ცხაური-ვიბრირ (12 ვმ)
ბეტონის ბალიში
ასფალტის საფარი ფრაქციული ქვიშა-ხრეშოვანი
მსხვილფრაქციული ქვიშა-ხრეშოვანი
ემულსიური ასფალტი
მსხვილფრაქციული XPS 5ვმმ
ტროტუარის ფილა
ბეტონის ბორდიური 5ვმ
ასფალტის საფარი ფრაქციული ქვიშა-ხრეშოვანი ნარევი
ბეტონის ბალიში
ბეტონის ბორდიური 18 ბეტონი

განაშენიანების სამშენებლო ნაკვეთის გენერალური გეგმა
m.1:100

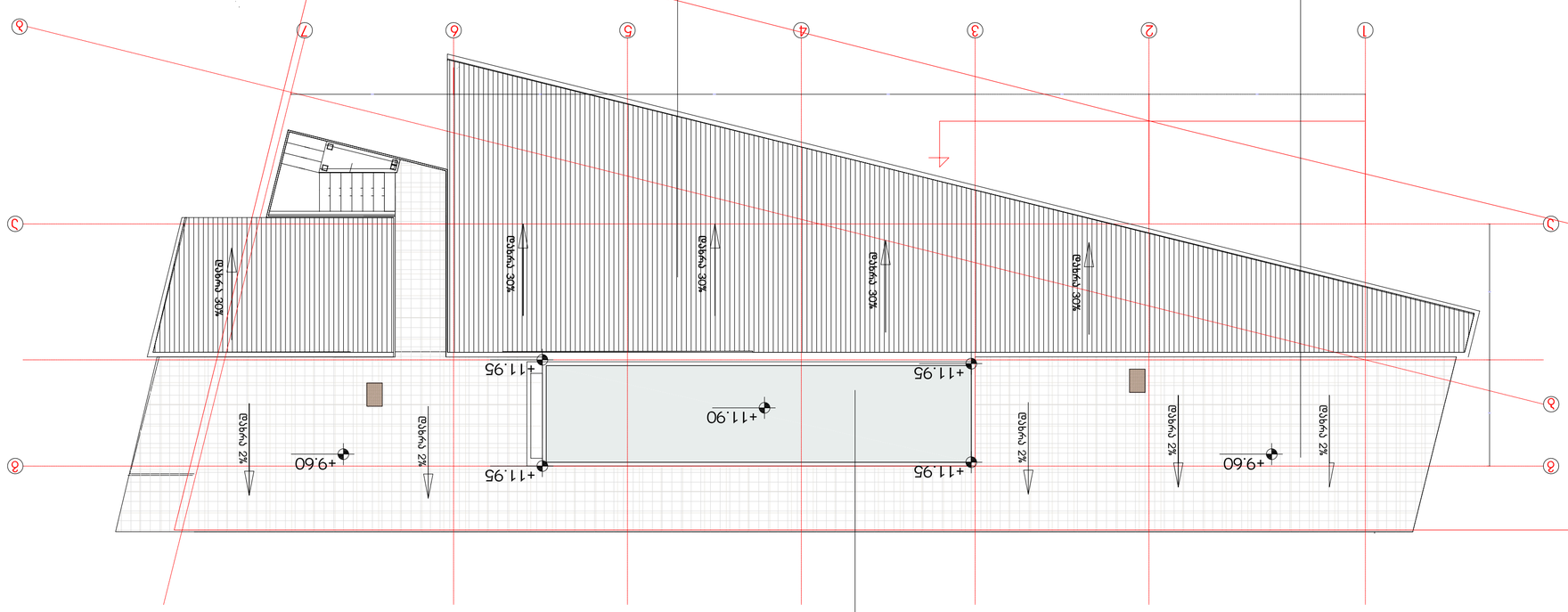

ბიტუმოვანი ფილა	
ორფენა ბიტუმოვანი ფილა	
ბეტონის ბალიშის ქვეშ ჰიდროიზოლაციის ფენა	
ბეტონის ბალიშის ქვეშ ორფენა ბიტუმოვანი ფილ

საოფისე შენობა

მისაწვდომობის ეროვნული სტანდარტის შესაბამისი დოკუმენტაცია

საქართველოს მთავრობის 2016 წლის 28 იანვარის №41
დადგენილებასთან ტექნიკური რეგლამენტის შენობა-ნაგებობის
უსაფრთხოების წესების დამტკიცების თაობაზე შესაბამისობის
ანალიზი

20.07.2021

სარდაფის სართულის გეგმა
m.1:100

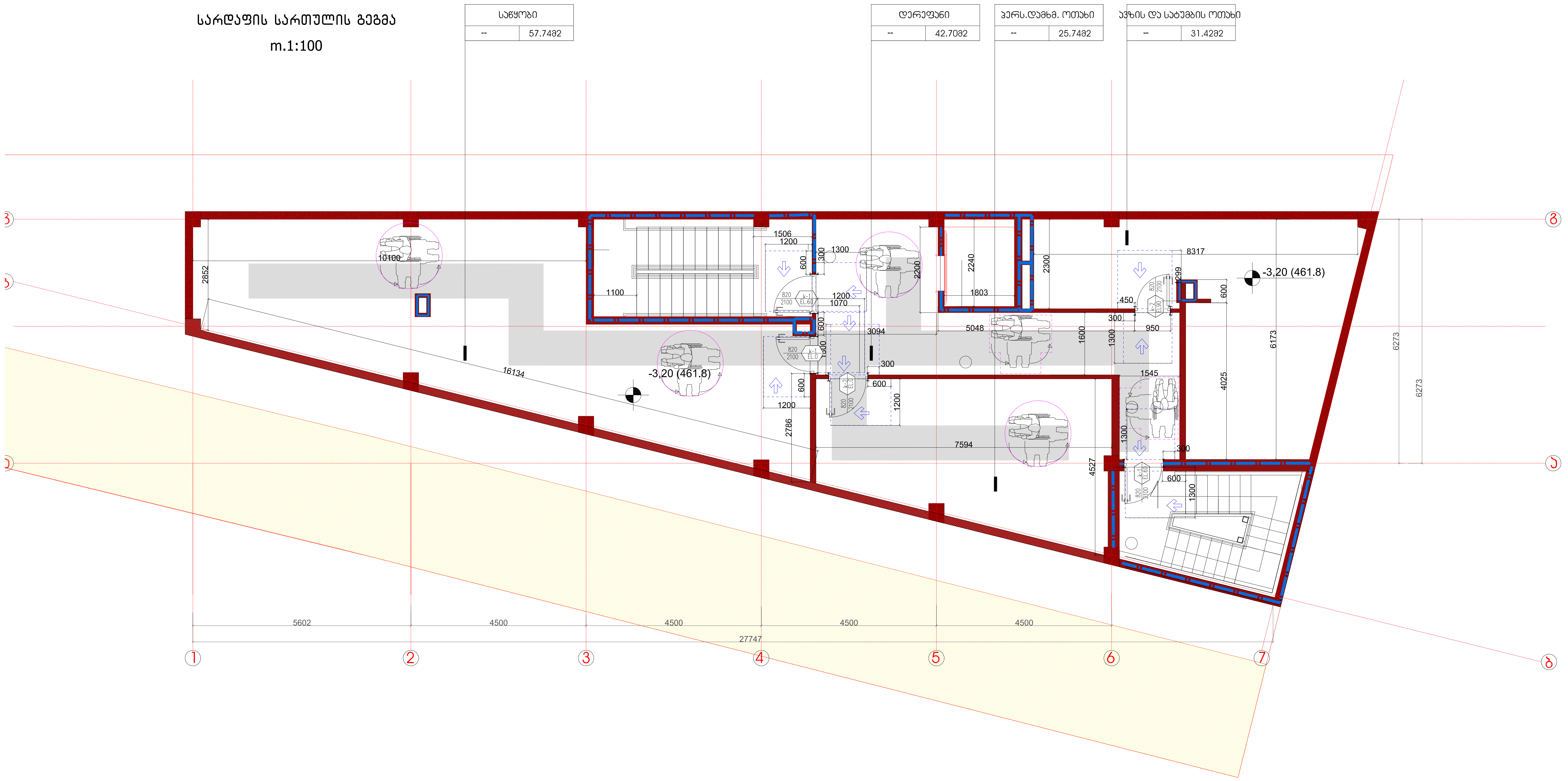

შენიშვნები

მოსატრიალებელი სივრცეები

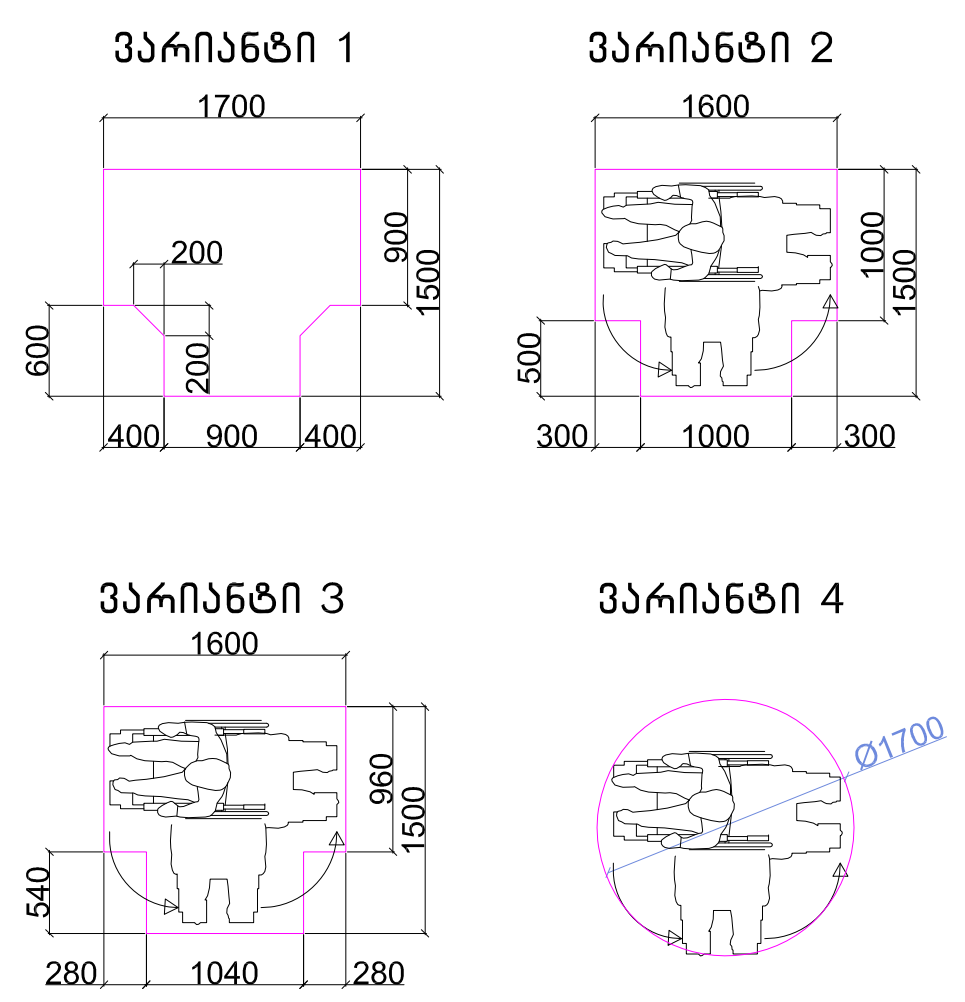

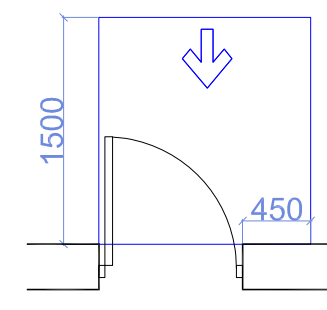

თავისუფალი სივრცე კართან მანევრირებისთვის – ანჯამიანი კარი
წინიდან მისაწვდომი – გამოწევით გაღება

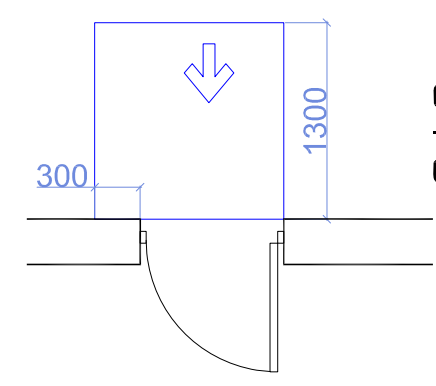

თავისუფალი სივრცე კართან მანევრირებისთვის – ანჯამიანი კარი
წინიდან მისაწვდომი – მიწოლით გაღება

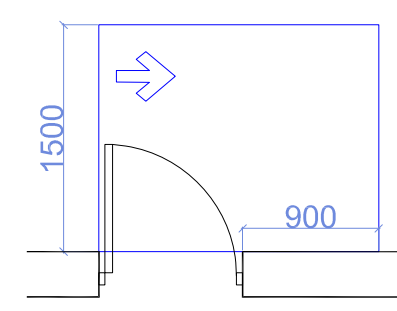

თავისუფალი სივრცე კართან მანევრირებისთვის – ანჯამიანი კარი
ანჯამის მხრიდან მისაწვდომი – გამოწევით გაღება

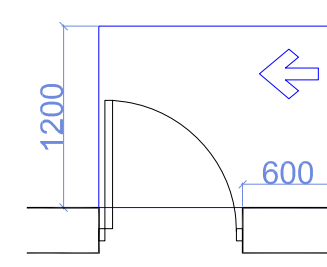

თავისუფალი სივრცე კართან მანევრირებისთვის – ანჯამიანი კარი
საკეტის მხრიდან მისაწვდომი – გამოწევით გაღება

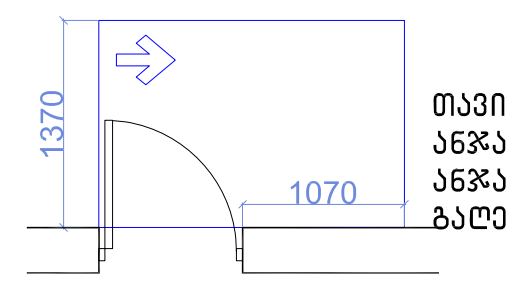

თავისუფალი სივრცე კართან მანევრირებისთვის – ანჯამიანი კარი
ანჯამის მხრიდან მისაწვდომი – გამოწევით გაღება

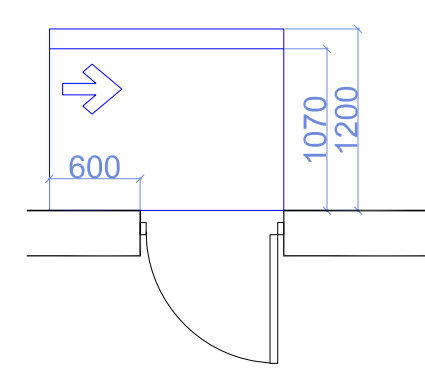

თავისუფალი სივრცე კართან მანევრირებისთვის – ანჯამიანი კარი
საკეტის მხრიდან მისაწვდომი – მიწოლით გაღება
120 მინ. თუ მოწყობილია მიმხურავი

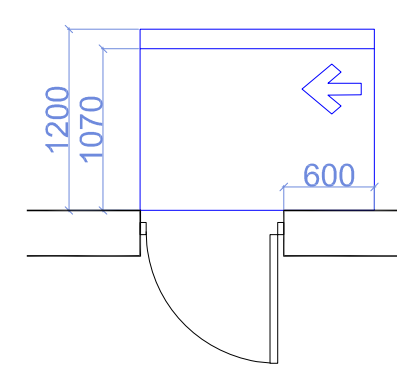

თავისუფალი სივრცე კართან მანევრირებისთვის – ანჯამიანი კარი
ანჯამის მხრიდან მისაწვდომი – მიწოლით გაღება
120 მინ. თუ მოწყობილია მიმხურავი

მისაწვდომი სვლაგეზი

შენიშვნები

1.იატაკის ზედაპირები მოეწყობა ისე, რომ იქნება მდგრადი, მყარიუ და არასასრიალა.

ფურცლის დასახელება:	სართული -3.20 ნიშნულზე მისაწვდომობის გეგმა
მასშტაბი	მ.1/100
დირექტორი	ბ. ჯაჭინაშვილი
არქიტექტორი	ი მათიაშვილი
ავტორი	ი მათიაშვილი
დაამუშავა	ლ.პაციაშვილი
შეამოწმა	ზ.ციხისელი
ობიექტის სახელწოდება:	საოფისე შენობა
ობიექტის მისამართი:	ქ.თბილისი.საინგილოს ქ.N41.ა
დამკვეთი:	შპს"ლდესთეითს"
ფურცელი	
ფურცლები	

გოდაკო godaco2
კომპანია „გოდაკო 2"
საქართველო, თბილისი
დელისის III ქ.
ელ.ფოსტა: godaco@gmail.com
Company "GODACO 2"
Tbilisi, Georgia
Delisi III St ,
E_mail: godaco@gmail.com

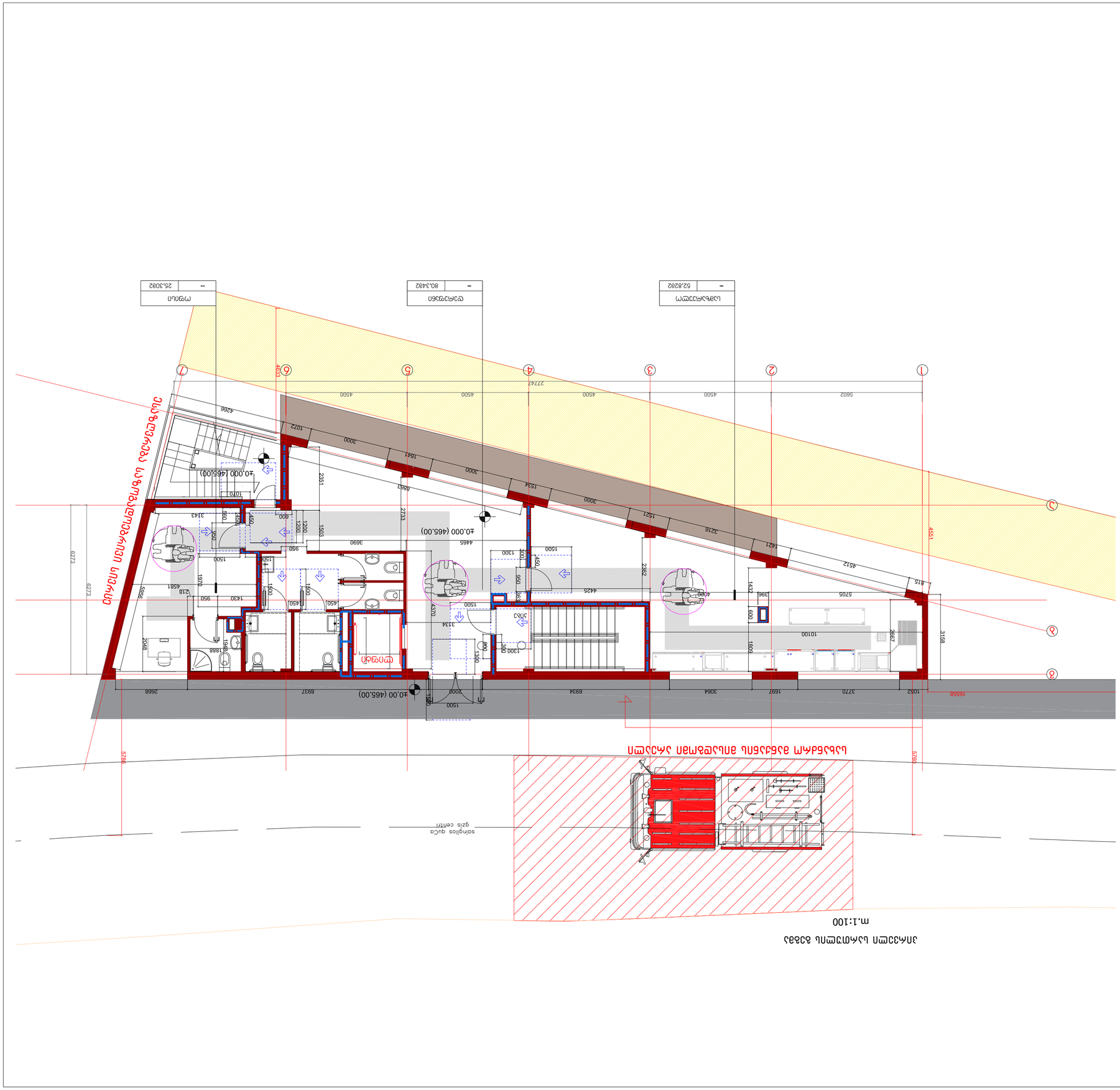

ეზოს გეგმა
m.1:100



დირექტორი	გ. კვინიხიძე	
არქიტექტორი	ი. გამოყვეთილი	
პბტორი	ი. გამოყვეთილი	
დიზაინერი	ლ. კვინიხიძე	
მპმეთვალე	ზ. სიხარულიძე	

სპორტული -3.20 ნიშნულზე
ტერიტორიის გეგმა
მასშტაბი 1:100

მასშტაბი ორიგინალის სახელმძღვანელოდ:
მ.1/100

სპორტის მენეჯმენტი

ობიექტის მისამართი:
ქ.თბილისი,საჩინებლოს ქ.N41.ე

დაპროექტების:
შპს"დიდებისთვის"

ფურცლები	ფურცელი

შპს "ყველაფერი ერთად"
Company "GOOD 2 U"
ქალაქი თბილისი, ვაკის რაიონი
Tbilisi, Georgia
ჭავჭავაძის გამზირი N 11
11 Chavchavadze Ave.
ტელ: (+995 32) 2 00 60 60
Tel: (+995 32) 2 00 60 60
ელ-ფოსტა: good2gether@gmail.com
E-mail: good2gether@gmail.com

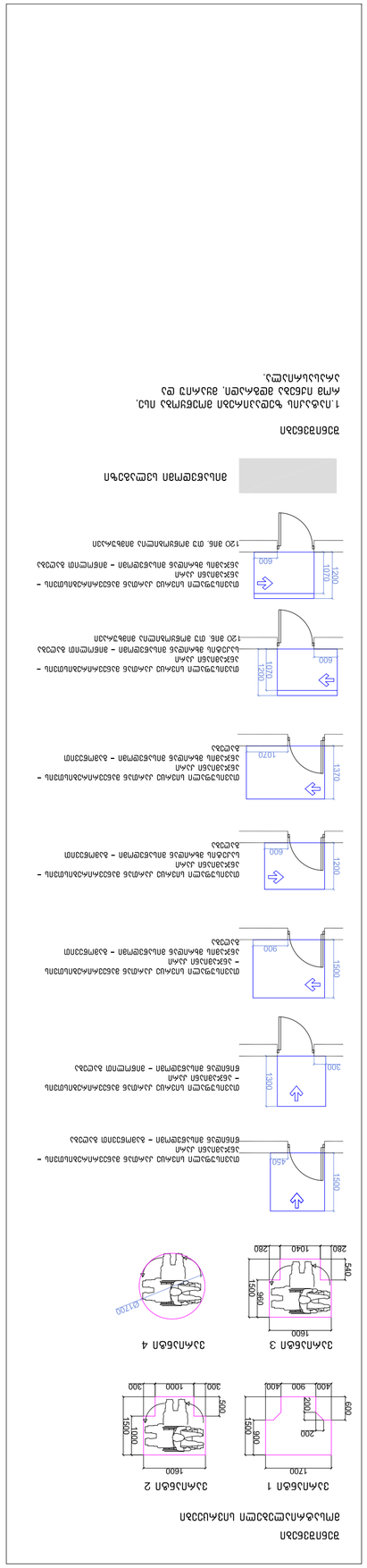

ვიტრაჟების ტიპები

ვიტრაჟი 1

1200
1600
1500
1000
1000
300
300
500
200
400
900
400
600
1500
900
1200
1600
1500
960
280
1040
280
540
1500
1200
1600
1500

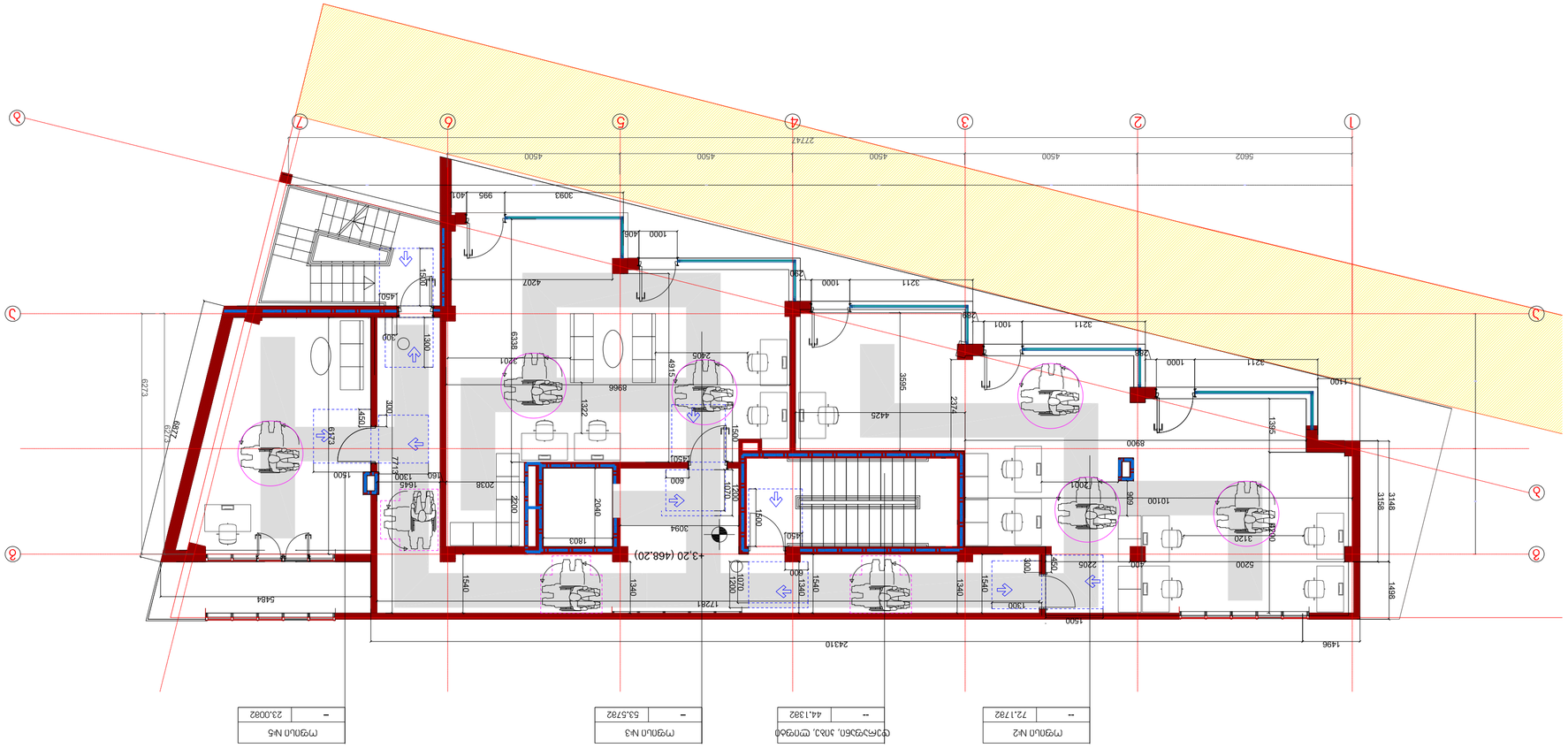

ფასადი ს.ა.მოქმედი ბაზის
მ.1:100

ფასადების ნიმუშები

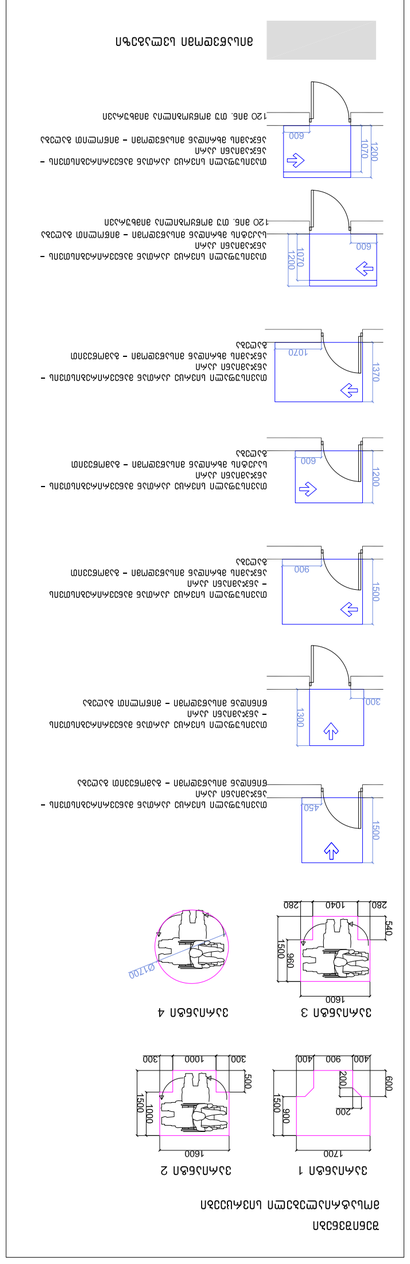
ალუმინის ფანჯრის ბლოკი
შუშის პაკეტით
ალუმინის ფანჯრის ბლოკი - ფანჯრის ფრთა

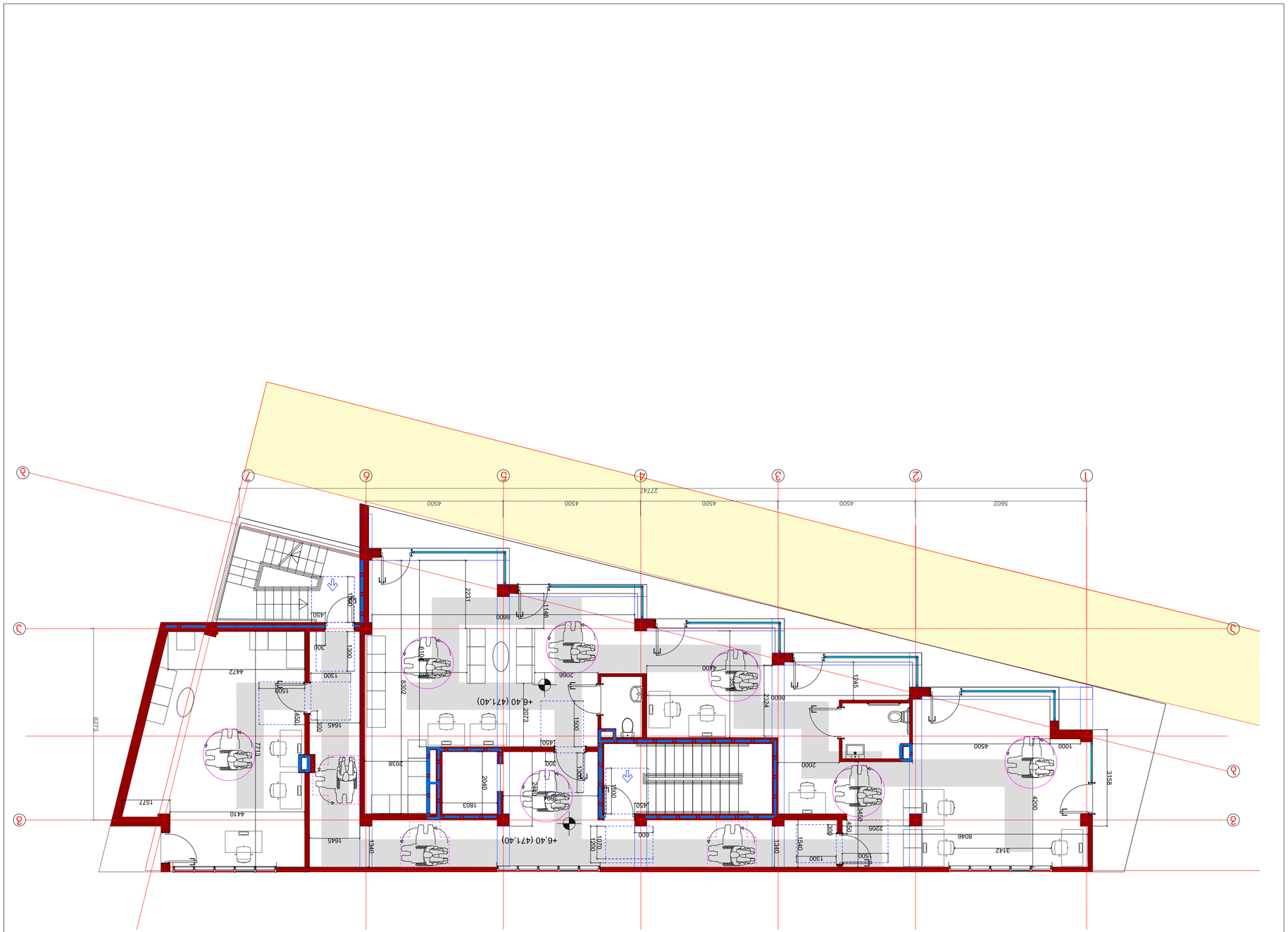

ჯამური სართულის ფართის გეგმა
მ.1:100

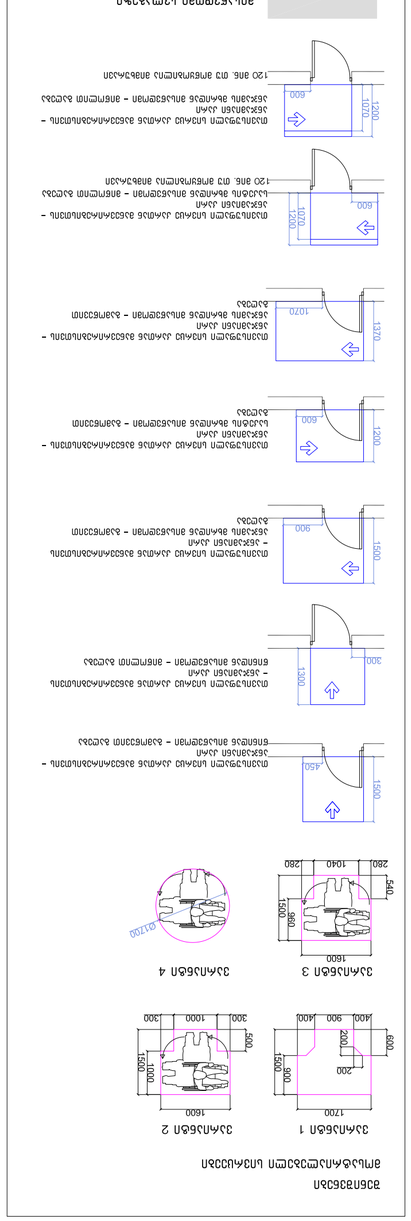

ჯამური 1
ჯამური 2
ჯამური 3
ჯამური 4
ჯამური ოთახების ექსპლიკაცია

ჯამური
ელექტრომობილების დასატენი სადგომი
ველოსიპედების სადგომი
ი.პ. ჯავახიშვილის ქ.
ი.პ. ჯავახიშვილის ქ.
ი.პ. ჯავახიშვილის ქ.

ტერასის სართულის გეგმა
m.1:100

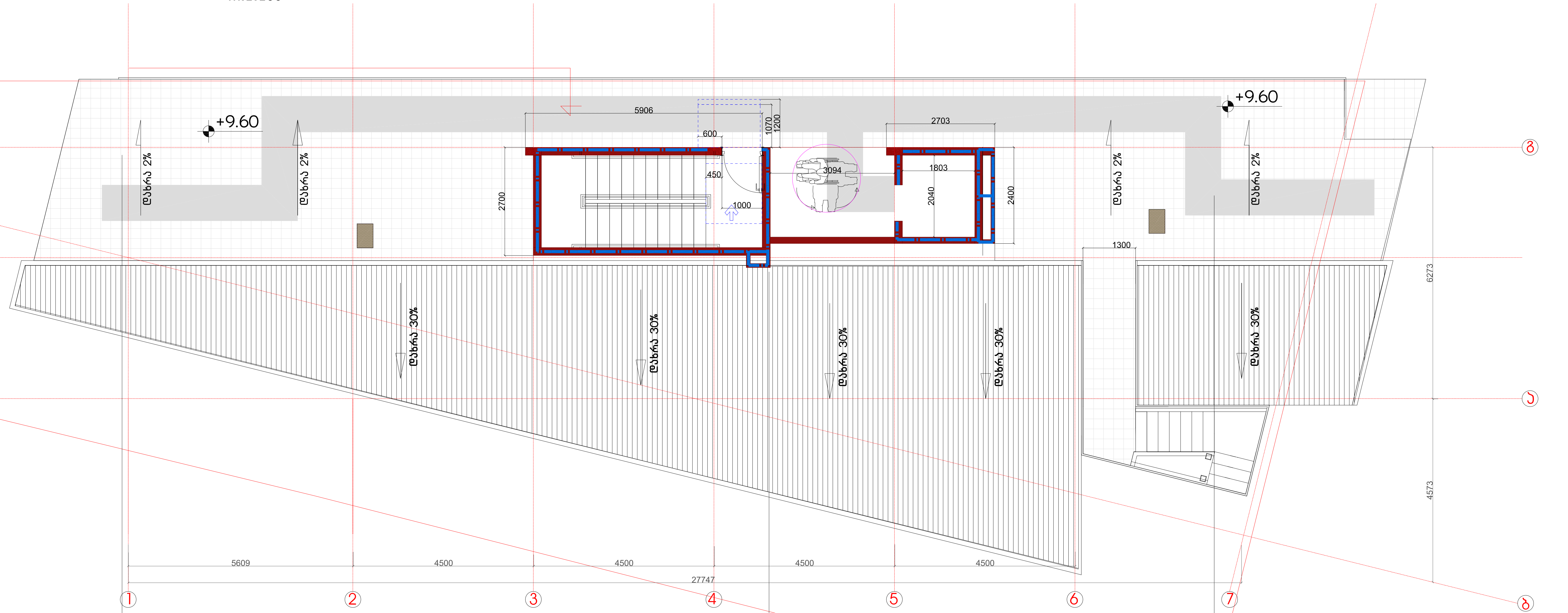

ხელოვნური გრანიტი
წებოცემენტი 5მმ
პოლიმერული მემბრანა
პენეტრონის შემცველი ქვიშა-ცემენტის ხსნარით მოჭიმვა 40მმ
თბოიზოლაცია XPS 50მმ
ორთქლიზოლაცია-რუბეროიდი
კერამზიტობეტონი მინ 40მმ
კერამზიტი
გაძლიერებული ბეტონის ფილა

მეტალოკრამიტი
შეფიცვრა
ნივნივები (კოჭი 80X200)
მათ შორის - თბოიზოლაცია (მინაბამბა)
რკ-ბეტონის ფილა
1 ფენა თაბაშირ-მუყაო (12 მმ)

ხელოვნური გრანიტი
წებოცემენტი 5მმ
პოლიმერული მემბრანა
პენეტრონის შემცველი ქვიშა-ცემენტის ხსნარით მოჭიმვა 40მმ
თბოიზოლაცია XPS 50მმ
ორთქლიზოლაცია-რუბეროიდი
კერამზიტობეტონი მინ 40მმ
კერამზიტი
გაძლიერებული ბეტონის ფილა

შენიშვნები

მოსატრიალებელი სივრცეები

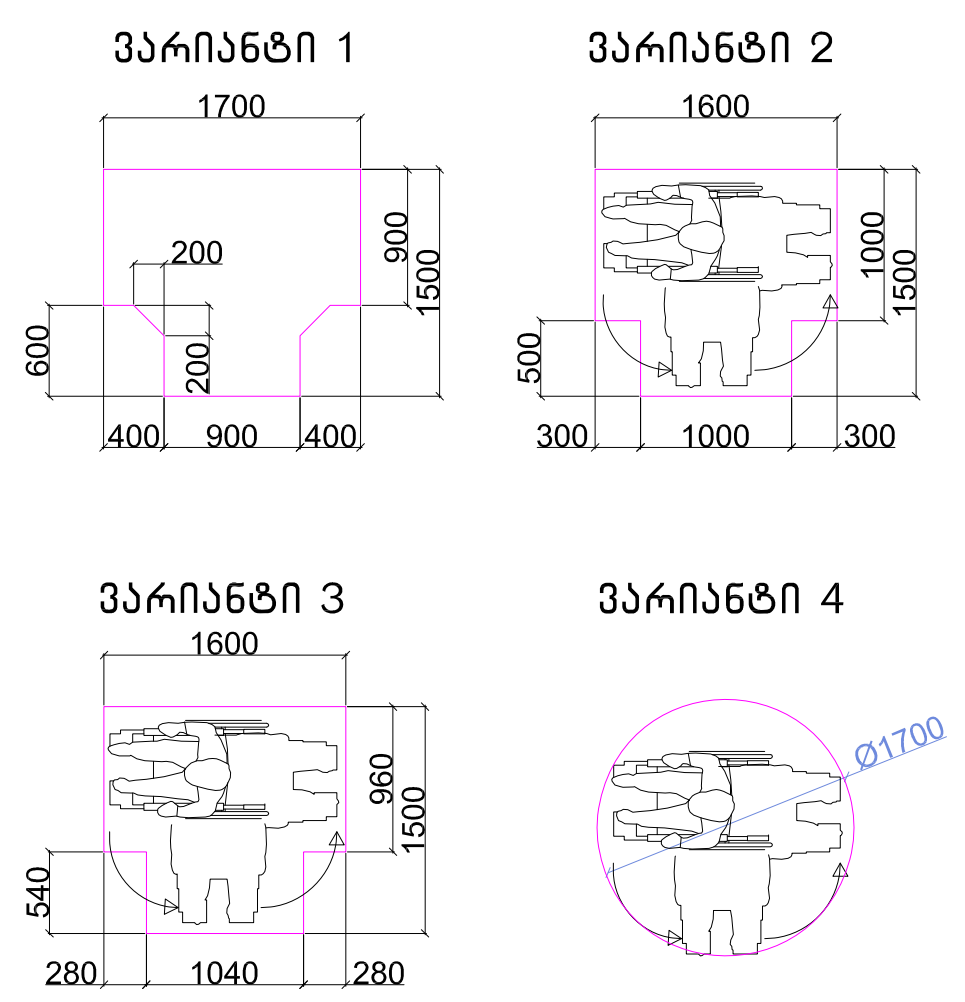

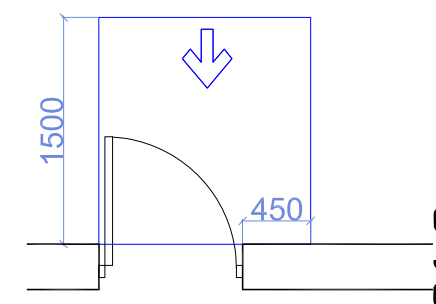

თავისუფალი სივრცე კართან მანევრირებისთვის - ანჯამიანი კარი
წინიდან მისაწვდომი - გამოწევით გაღება

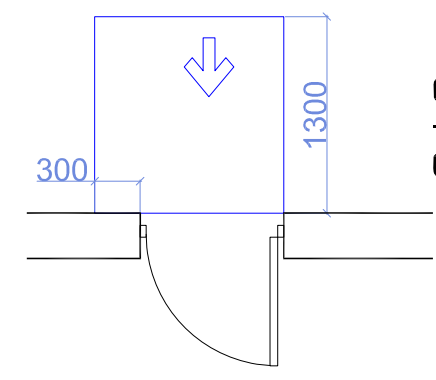

თავისუფალი სივრცე კართან მანევრირებისთვის - ანჯამიანი კარი
წინიდან მისაწვდომი - მიწოლით გაღება

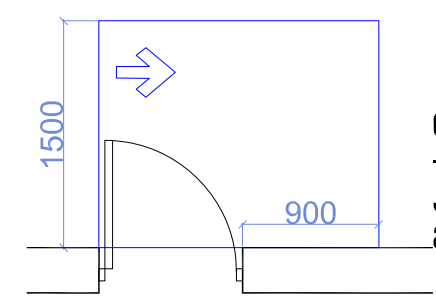

თავისუფალი სივრცე კართან მანევრირებისთვის - ანჯამიანი კარი
ანჯამის მხრიდან მისაწვდომი - გამოწევით გაღება

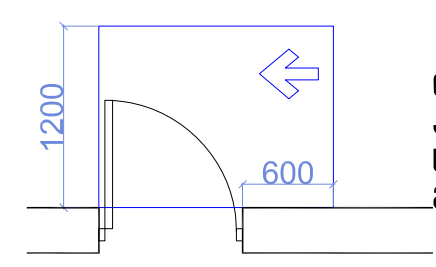

თავისუფალი სივრცე კართან მანევრირებისთვის - ანჯამიანი კარი
საკეტის მხრიდან მისაწვდომი - გამოწევით გაღება

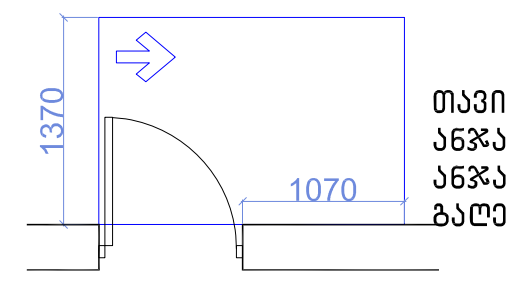

თავისუფალი სივრცე კართან მანევრირებისთვის - ანჯამიანი კარი
ანჯამის მხრიდან მისაწვდომი - გამოწევით გაღება

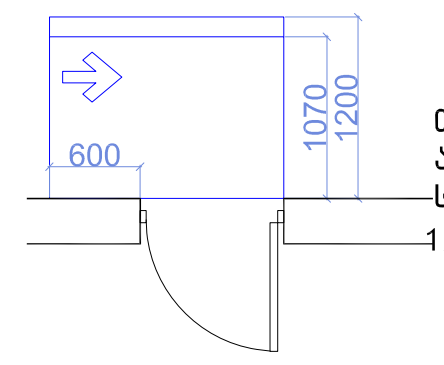

თავისუფალი სივრცე კართან მანევრირებისთვის - ანჯამიანი კარი
საკეტის მხრიდან მისაწვდომი - მიწოლით გაღება
120 მინ. თუ მოწყობილია მიმხურავი

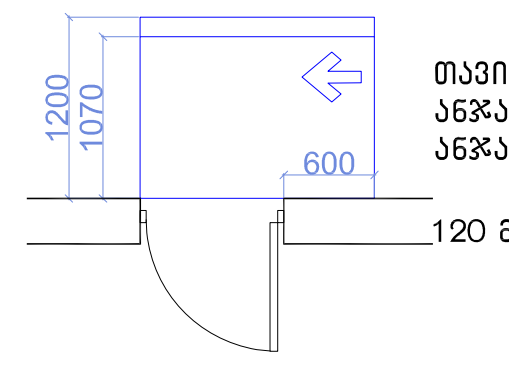

თავისუფალი სივრცე კართან მანევრირებისთვის - ანჯამიანი კარი
ანჯამის მხრიდან მისაწვდომი - მიწოლით გაღება
120 მინ. თუ მოწყობილია მიმხურავი

მისაწვდომი სვლაგეზი

შენიშვნები

1.იატაკის ზედაპირები მოეწყობა ისე, რომ იქნება მდგრადი, მყარიუ და არასასრიალა.

ფურცლის დასახელება:	სართული +9.60 ნიშნულზე მისაწვდომობის გეგმა
მასშტაბი	მ.1/100
დირექტორი	გ. კვიწინაშვილი
არქიტექტორი	ი მათიაშვილი
ავტორი	ი მათიაშვილი
დაამუშავა	ლ.კაციაშვილი
შეამოწმა	ზ.ციხისელი
ობიექტის სახელწოდება:	საოფისე შენობა
ობიექტის მისამართი:	ქ.თბილისი.საინგილოს ქ.N41.ა
დამკვეთი:	შპს"ლდესთეითს"
ფურცელი	
ფურცლები	

godaco2 გოდაკო
კომპანია „გოდაკო 2"
საქართველო, თბილისი
დელისის III ქ.
ელ.ფოსტა: godaco@gmail.com
Company "GODACO 2"
Tbilisi, Georgia
Delisi III St ,
E_mail: godaco@gmail.com

tualetis detaluri naxazi
m.1:30

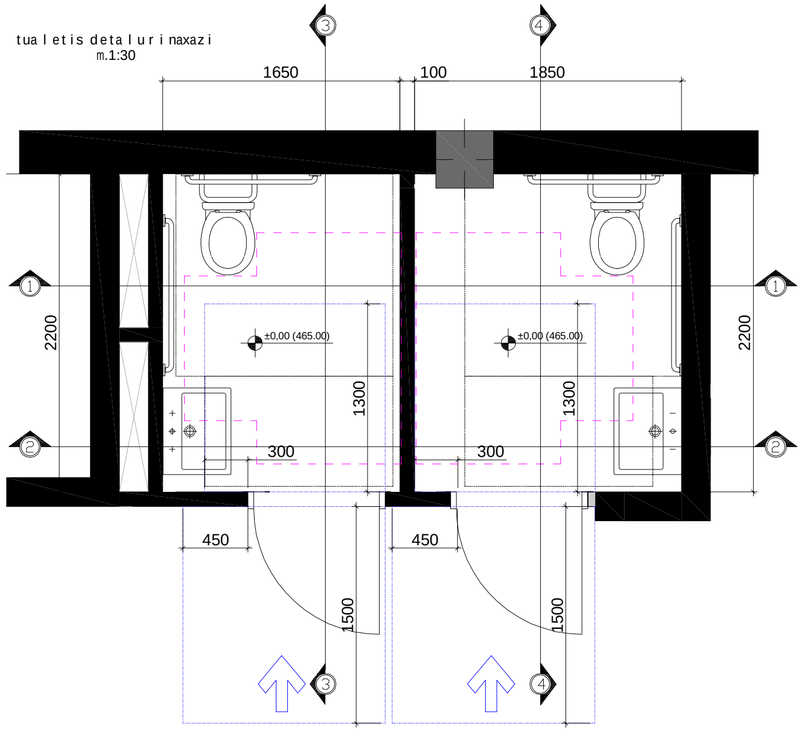

Wrili 4-4 m1:30

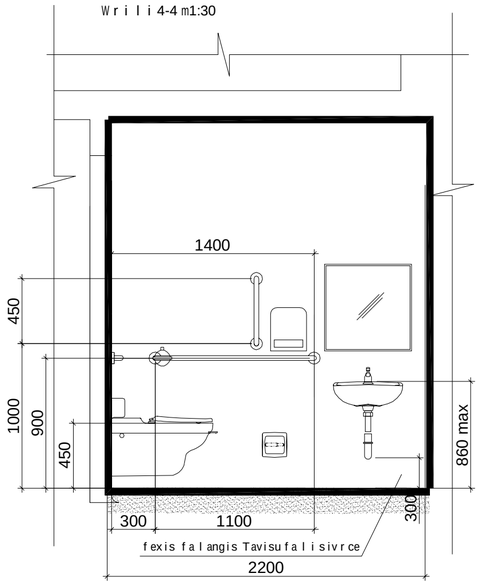

Wrili 3-3 m. 1:30

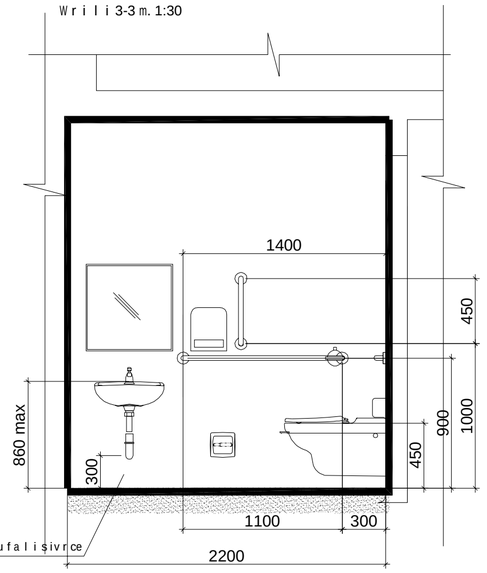

Wrili 2-2

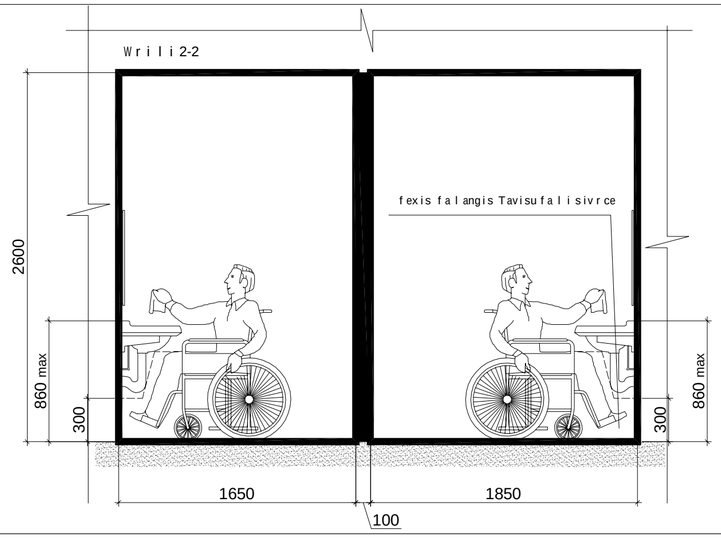

Wrili 1-1

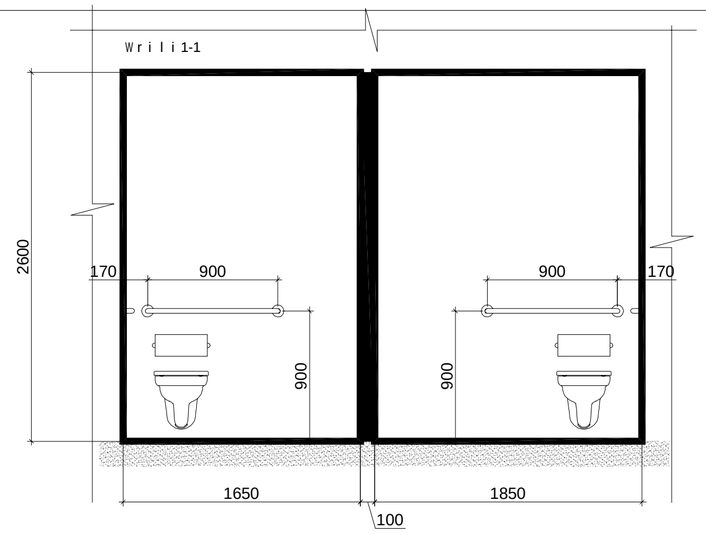

m.1:20

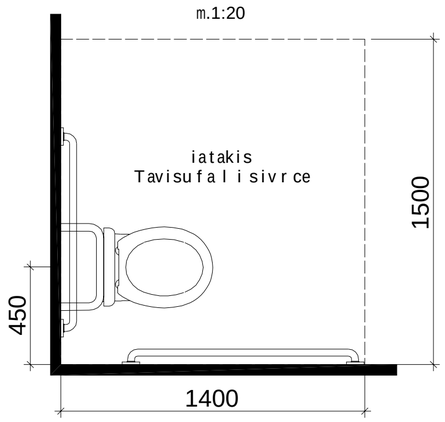

Tavisufalisivrcekar Tan manevrirebisTvis-anjamianikariwinidanmisawvdomi-miwoliTgaReba

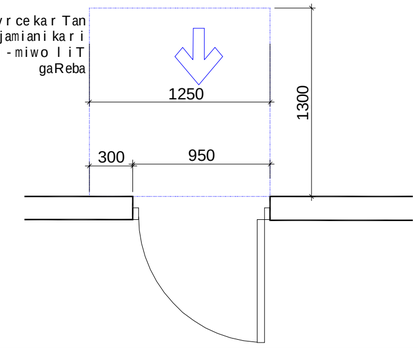

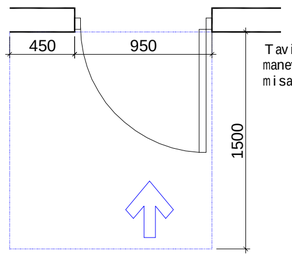

Tavisufalisivrcekar Tan manevrirebisTvis-anjamianikariwinidan misawvdomi-gamowevi T gaReba

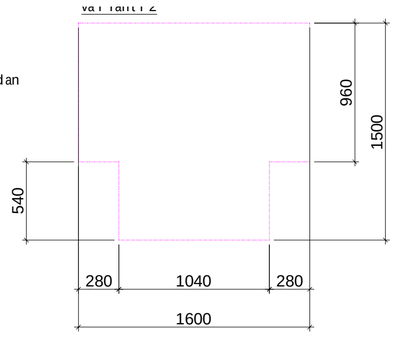

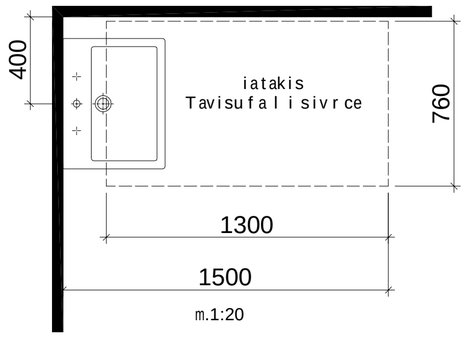

turcl is dasaxlebis
ტურცლის დასახლება
+/-000 6985ტ3ტ3
direqtori
g. kviwinaSvili
arqiteqtori
i maTiaSvili
avtori
i maTiaSvili
damkveTi:
Sps" l desTeiTs"
obieqtis misamarTi:
q.Tbilisi,saingilos q.N41.a
obieqtis saxelwodeba:
sao fise Senoba
masStabi
a.1/100
l.kaciaSvili
Seamowma
zCixiseli
turcleba
turcli

godaco2
Company "GODACO 2"
Tbilisi, Georgia
Delisi III St.,
E_mail: godaco@gmail.com

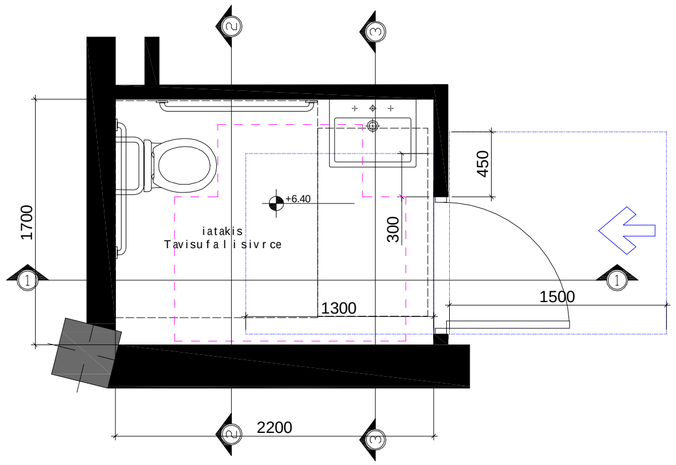

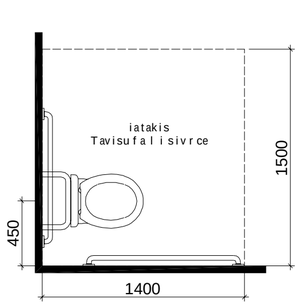

xelsabanis mdebareoba

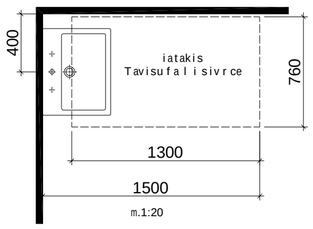

m.1:20

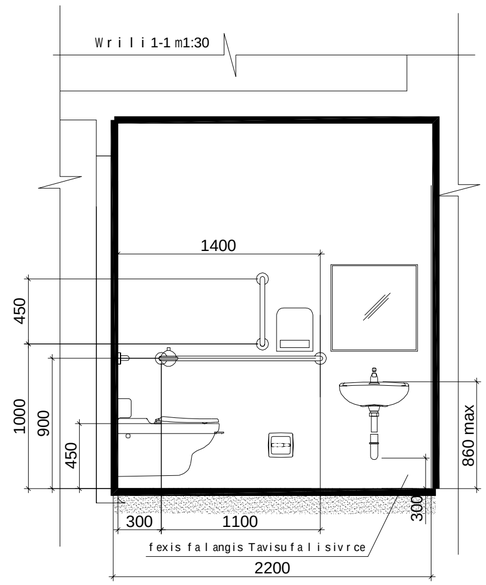

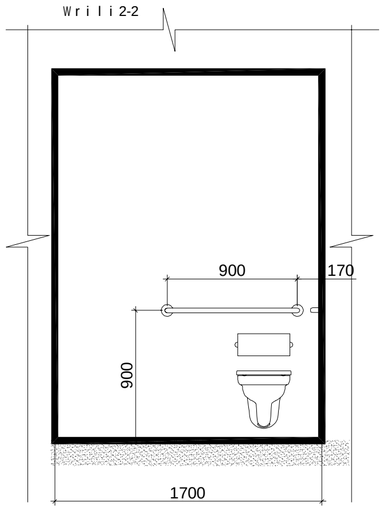

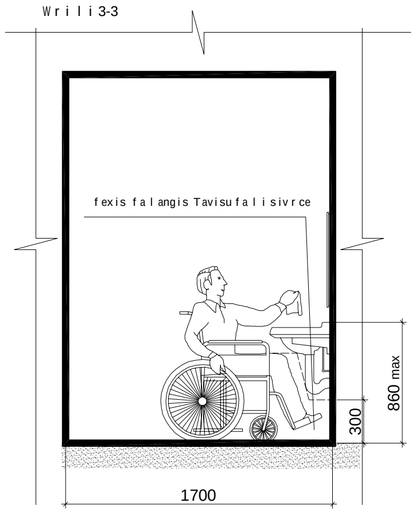

Tavisufali sivrcekar Tan manevrirebisTvis - anjamiani kari winidan misawvdomi - miwoliT gaReba

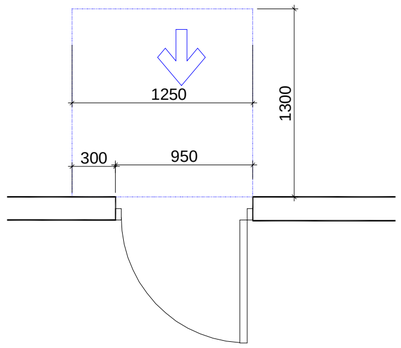

Tavisufali sivrcekar Tan manevrirebisTvis - anjamiani kari winidan misawvdomi - gamoweviT gaReba

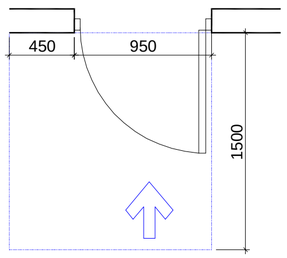

varianti 2

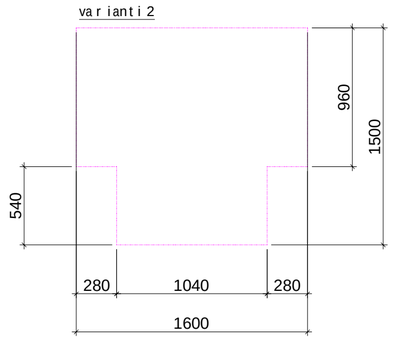

turcli dasaxeleba:
ტურცის მუნიციპალიტეტის გზების +640 ბინაზე ხიდის მშენებლობა
direqtori g. kviwinaSvili
arqiteqtori i. maTiaSvili
avtori i. maTiaSvili
daamuSava l. kaciaSvili
Seamowma z.cixiseli

masStabi a1/100

obieqtis saxeliwodeba:
sao fise Senoba

obieqtis misamarTi:
q.Tbilisisaingilos q.N41.a

turcli

dasakveTi:
Sps" l desTei Ts"

turcli

godako
godaco2
შპს "გოდაკო 2"
საქართველო, თბილისი
დელისის III ჩიხი
ელ.ფოსტა: godaco@gmail.com
Company "GODACO 2"
Tbilisi, Georgia
Delisi III St,
E_mail: godaco@gmail.com

ნიშანი ჰიქტოგრამებით, ამობურცული ნიშნებით და ბრაილით
განთავსდება
მისაწვდომ ტუალეტებთან კარის მომიჯნავედ

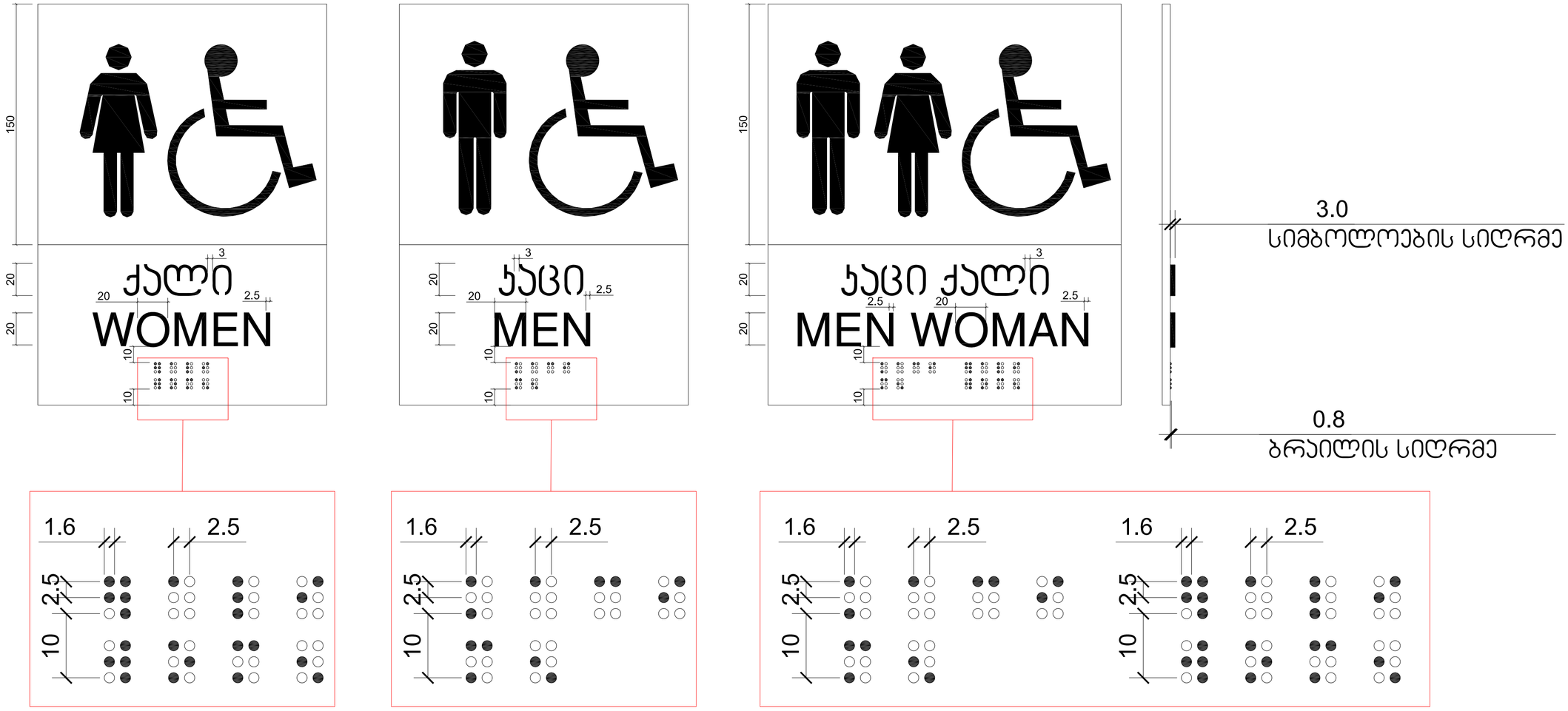

შპს "ოდაკო 2"

დამკვეთი:	ქ. ჯოხოხეიშვილი
პროექტის ავტორი	i. maTiaSvili
დამკვეთის ხელმოწერა	i. maTiaSvili
ტექნიკური ზედამხედველი	z.cixiseli

ნიშნების ტიპების ნიმუშები

ობიექტის მისამართი:	q.Tbilisi.saingilos q.N41.a
ნახატის:	1/5

godaco2 გოდაკო 2
Company "GODACO 2"
Tbilisi, Georgia
Delisi III St.,
E_mail: godaco@gmail.com

gasasv l e l is gana Tebu l i niSani

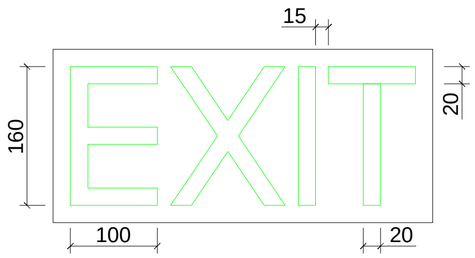

niSani amoburcu l i simbo l oebiT
da brai l iT gza-kibis Sesasv l e l Tan
da gareT gamava l yve l a kar Tan

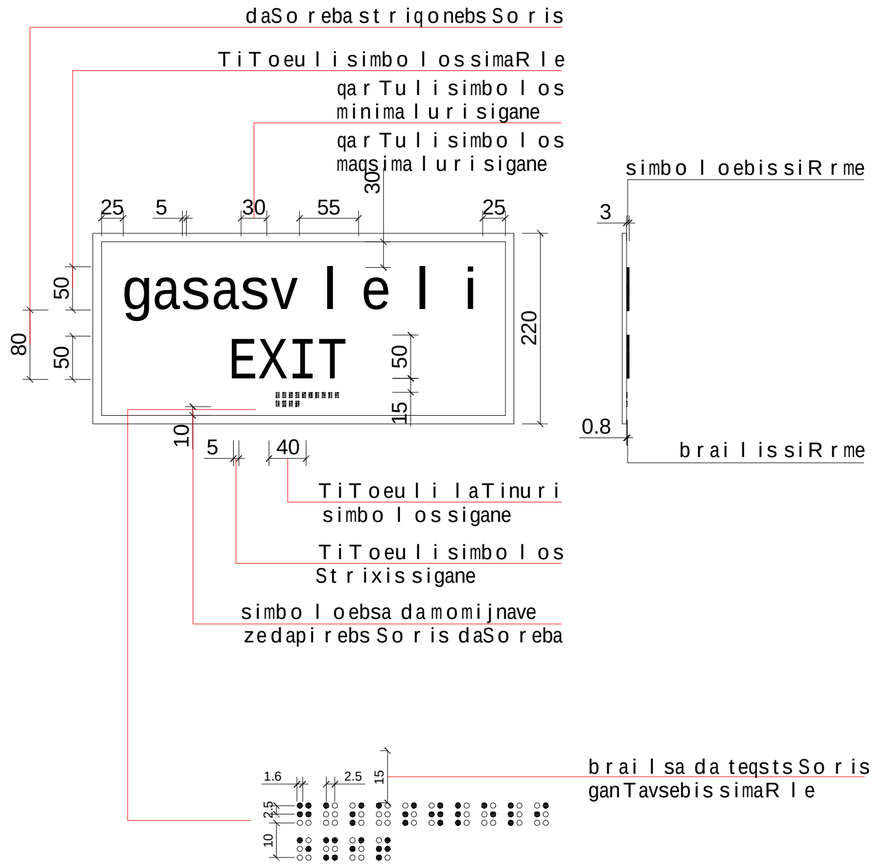

Seamowma	daamuSava	avtori
z.cixiseli	l.kaciaSvili	i.maTiaSvili
		arqiteqtori
		i.maTiaSvili
		direqtori
		g.kviwinaSvili

ბუნებრივი ნიშნების გამოყენებით

d.1/5

damkveTi:	obieqtis misamarTi:	
Sps" l desTeiTs"	q.Tbilisi saingilos q.N41.a	sa o f ise Seno ba
furclebi	furcli	

godaco2
Company "GODACO
Tbilisi, Georg
Delisi III S
E_mail: godaco@gmail.co

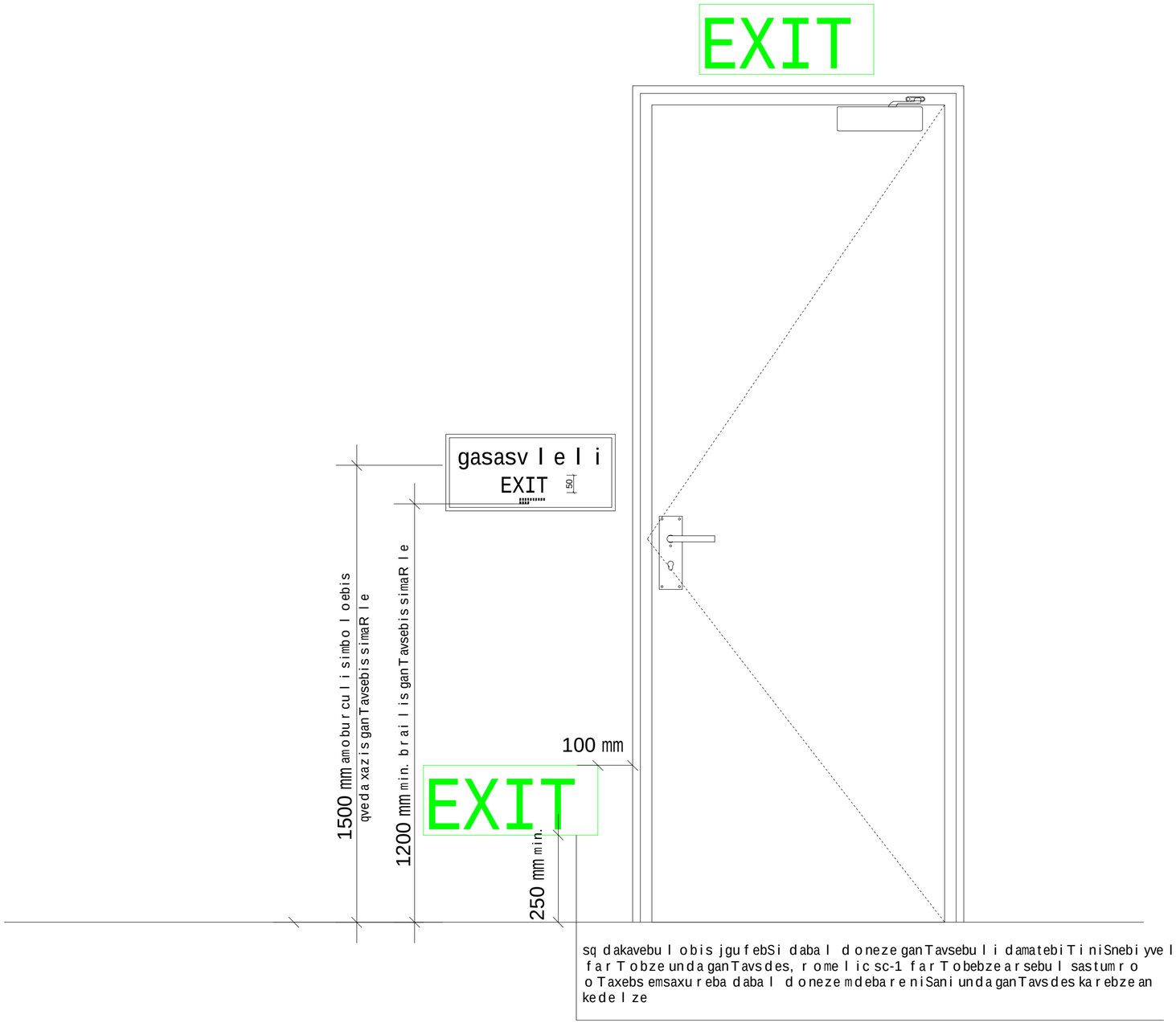

d i r eqt o r i	g. kv i w i naSv i l i
a r qi teqt o r i	i. ma Tia Sv i li
avt o r i	i. ma Tia Sv i li
d aamuSava	l .kaci aSv i l i
Seam o wma	z.cixiseli

ბპპბპპბპპ ნნნბნნნბ ნნბბნნბნნბნნბ

a.1/5

obieqt i s mi samar T i:

q.Tbilisi:saingilos q.N41.o

damkveT i:

Sps" l desTei T s"

sa o f i se Seno ba

furci i

furci ebi

godaco2

Company "GODACO
Tbilisi, Georg
Delisi III S
E_mail: godaco@gmail.co

ormxrivi kavSiris gamoyenebis wesebi, niSani undagaikras TavSesafris farTobebTan

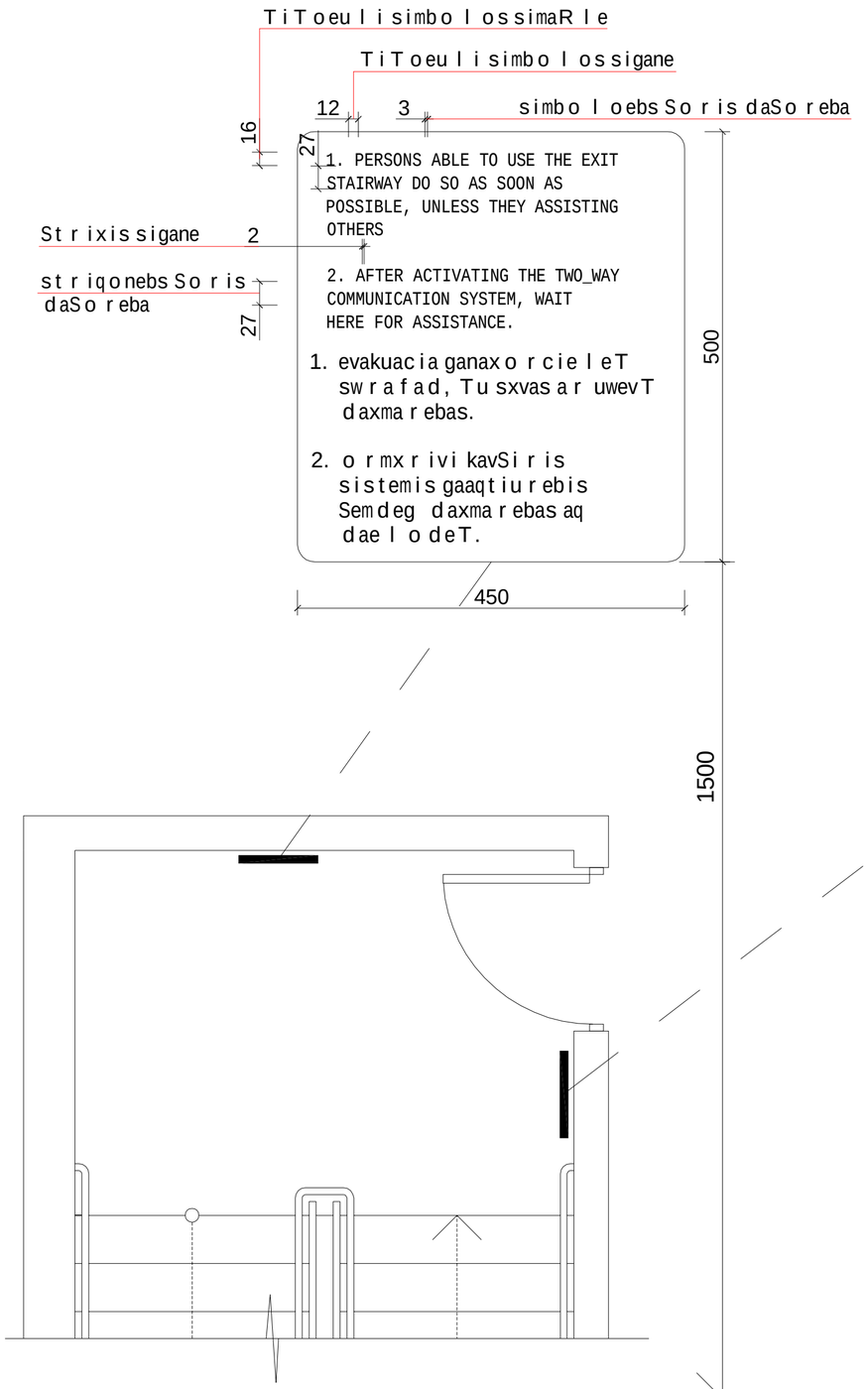

gza-kibis amosacnobis niSani, gza-kibis sazRvrebSi, derefanSi gamavalikaris saketis momijnaved

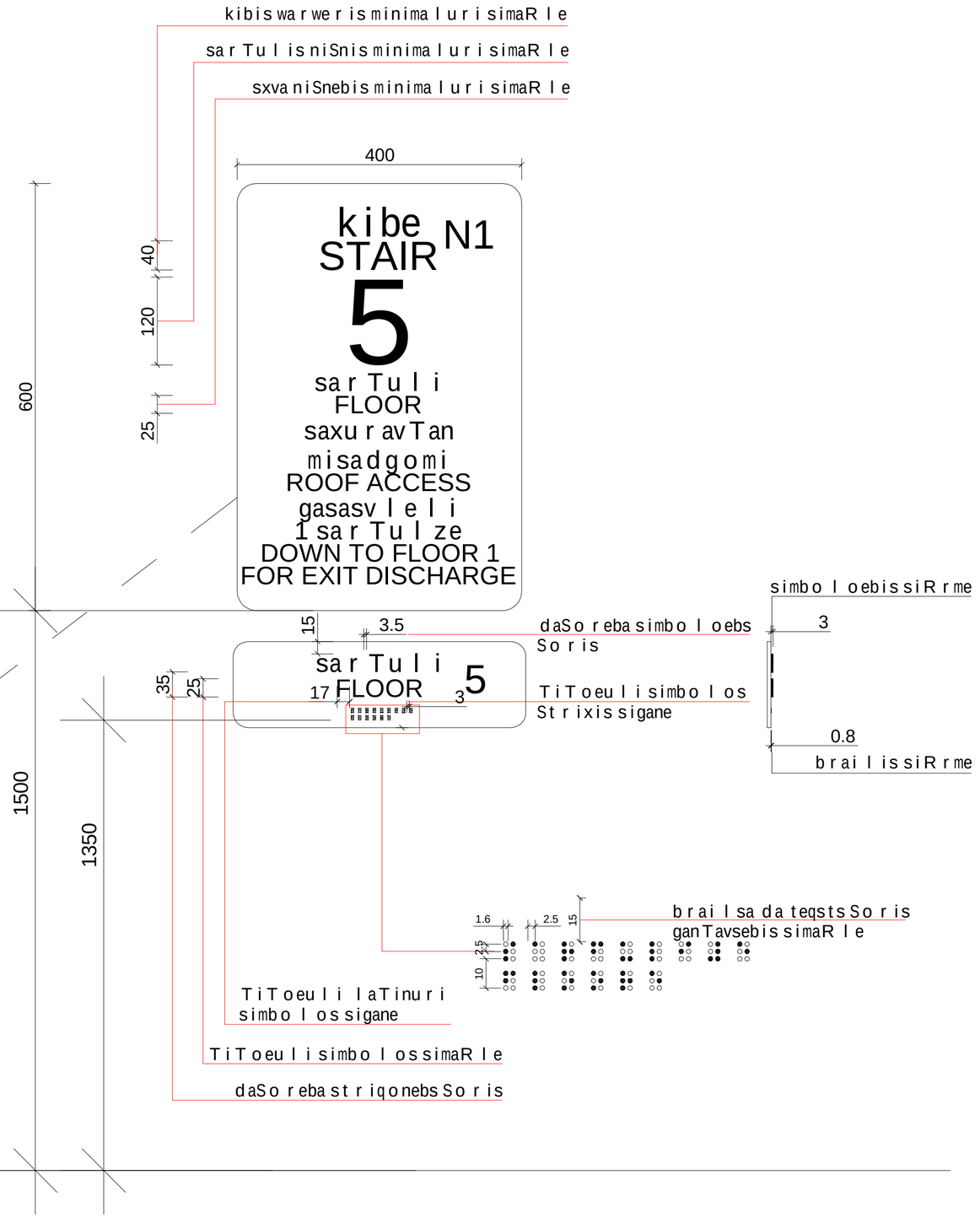

direqtori g.kviwinaSvili
arqiteqtori i.maTiaSvili
avtori i.maTiaSvili
daamuSava l.kaciaSvili
Seamowma z.cixiseli

ბუდიანი ტროტუარის მოწყობა ფიქრიანი ქუჩის მონაკვეთზე

d.1/5

obieqtismisamarTi:
q.Tbilisi saingilos q.N41.a

damkveTi:
Sps" l desTeiTs"

turebi

saofise Senoba

godaco2
Company "GODACO
Tbilisi, Georg
Dalal III S
E_mail: godaco@gmail.co

furclis dasaxeleba: ბრაილის შრიფტის დებალიზაცია			masStabi 1:30	obieqtis saxelwodeba: saofiseSenoba	
direqtori	g. kviwinaSvili				
arqiteqtori	i. maTiaSvili			obieqtis misamarTi: q.Tbilisi.saingilos q.N41.a	furcli
avtori	i. maTiaSvili				
daamuSava	l.kaciaSvili			damkveTi: Sps"ldesTeiTs"	furclebi
Seamowma	z.cixiseli				

godeko
godaco2
Company "GODACO 2"
Tbilisi, Georgia
Dadiani St.
E_mail: godeko@gmail.com

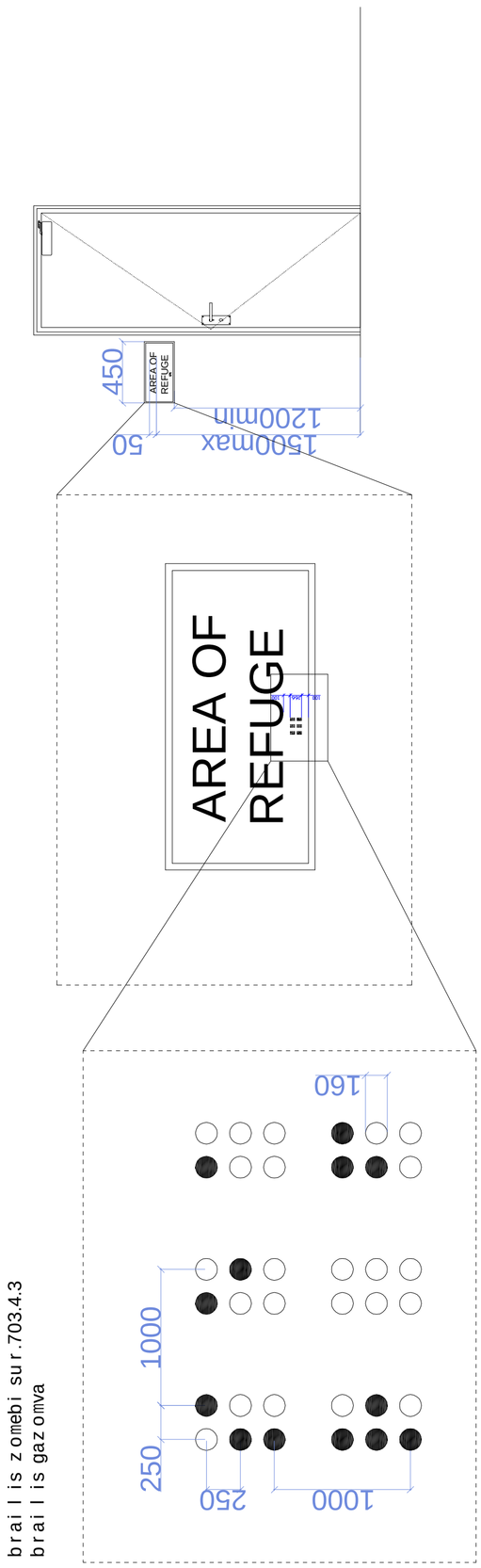

braili zomebi sur.703.4.3
braili gazomva

abazanis kabinaze miwvdomam. 1:50

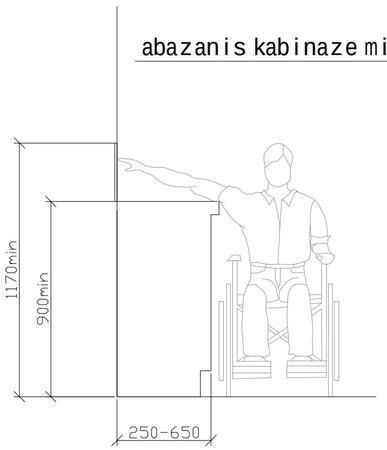

zRurbli m. 1:5

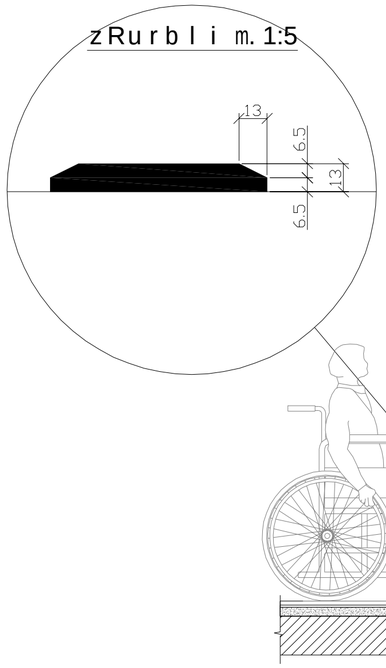

sadarbazoSi Seasvleli karisiatakis Sveuli SemaRleba (zRurbli)

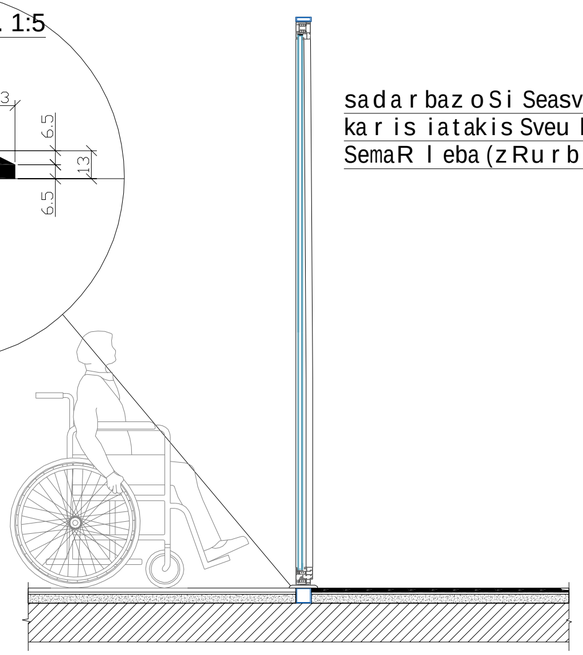

furclis dasaxeleba:

UNESCOs kulturuli memkvidreobis

direqtori	g. kviwinaSvili		
arqiteqtori	i. maTiaSvili		
avtori	i. maTiaSvili		
daamuSava	l. kaciaSvili		
Seamowma	z.cixiseli		

masStabi | obieqtis saxe | wo deba:

d.1/20

sa o f ise Seno ba

obieqtis misamarTi:

q.Tbilisi.saingilos q.N41.a

damkveTi:

Sps" l desTei Ts"

furcleli | furcilebi

godaco2
Company "GODACO 2"
Tbilisi, Georgia
Delisi III St.,
E_mail: godaco@gmail.com

kar-fanjrebis detalizacia m. 1:50

karis zedapiri unda iyos gluvi minimum 250 mm-is saxelurebi, Camosawevi saxelurebi, saketebi, razebi da misawvdomi karis sxva samarTavebi iseTi formis iqneba, rom advilad SeiZlebodes erTi xeliT moWideba da asamuSaveblad saWiro ariqneba magrad moWideba, wvaleba an majis triali daxuruli karis kaveulis nawilebi da gaRebisTvis gankuTvnili Zala SesabamisobaSi iqneba SemdegTan:

1. winidan misawvdomobisas an mowoliT gaRebadi, araumetes 66.7niutoni
2. brunviTi moZraobiT gasaRebi, araumetes 315 niutoni sm.
3. karis momxuravebi ise moewyoba rom 90 gradusiT Ria mfgomareobidan 12 gradusiT gaRebul mdgomareobamde karis misaxurad saWiro dro araumcires 5 wami iqneba karis zambariani anjamebi ise moewyoba, rom 70 gradusiT Ria mdgomareobidan daxurul mdgomareobamde kari araumcires 1.5 wamSi gadava.

cecxlmedegi karisgan gansxvavebuli karis mowoliT an gamoweviT gaRebisTvis saWiro Zala SesabamisobaSi iqneba SemdegTan SenobaSi ganTavsebuli anjamiani kari: araumetes 22.2 niutoni

—

k-1

kari zRurblis gareSe mimxuraviT

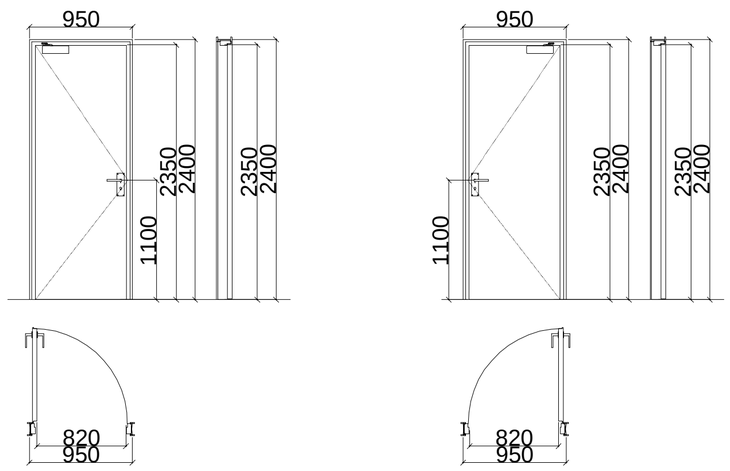

k-3

kari zRurblis da mimxuravis gareSe

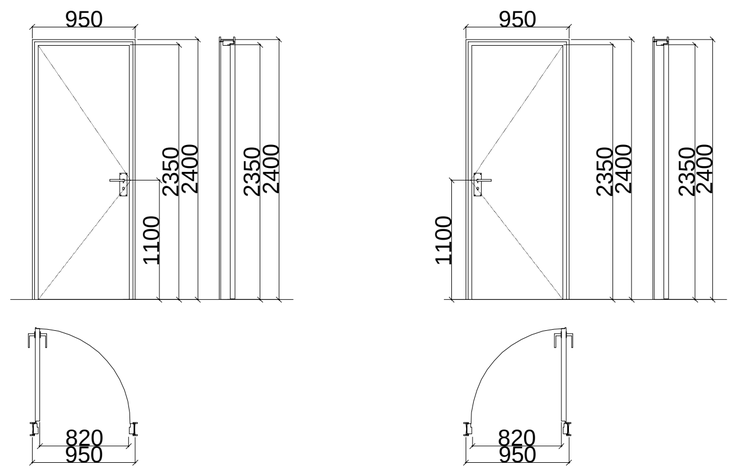

k-2

kari zRurbliT mimxuravis gareSe

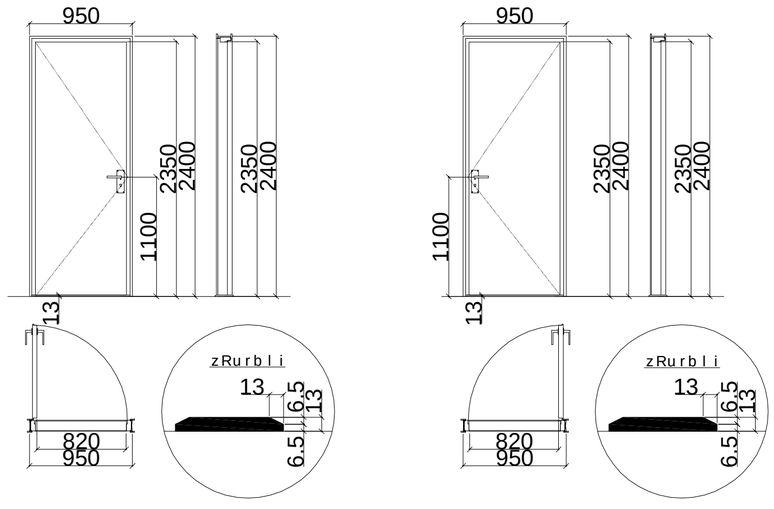

furclis dasaxeleba:

direqtori	g. kviwinaSvili
arqiteqtori	i. maTiaSvili
avtori	i. maTiaSvili
daamuSava	l. kaciaSvili
Seamowma	z.cixiseli

masStabi 1:40

obieqtis saxelwodeba:

saofiseSenoba

obieqtis misamarTi:

q.Tbilisi.saingilos qN41.a

damkveTi:

Sps" ldesTeiTs"

furclebi

godaco2
Company "GODACO 2"
Tbilisi, Georgia
Delisi III St.,
E_mail: godaco@gmail.com

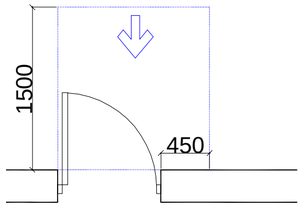

Tavisufali sivrce kar Tan manevrirebisTvis - anjamiani kari winidan misawvdomi - gamowevi T gaReba

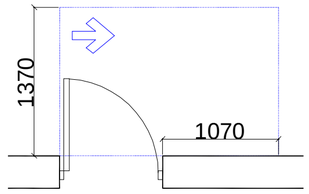

Tavisufali sivrce kar Tan manevrirebisTvis - anjamiani kari anjamis mxridan misawvdomi - gamowevi T gaReba

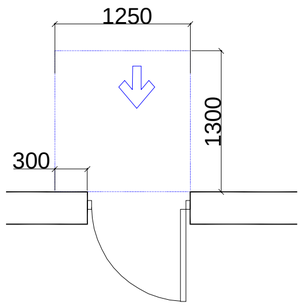

Tavisufali sivrce kar Tan manevrirebisTvis - anjamiani kari winidan misawvdomi - miwoliT gaReba

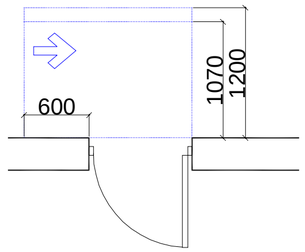

Tavisufali sivrce kar Tan manevrirebisTvis - anjamiani kari saketis mxridan misawvdomi - miwoliT gaReba
120 min. Tumowyobiliamimxuravi

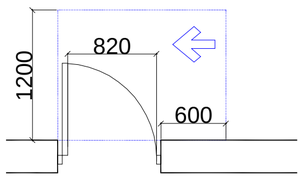

Tavisufali sivrce kar Tan manevrirebisTvis - anjamiani kari saketis mxridan misawvdomi - gamowevi T gaReba

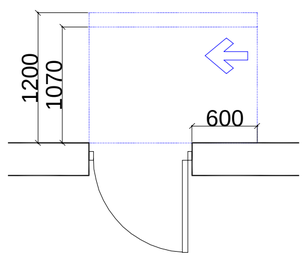

Tavisufali sivrce kar Tan manevrirebisTvis - anjamiani kari anjamis mxridan misawvdomi - miwoliT gaReba
120 min. Tumowyobiliamimxuravi

furclis dasaxeleba:

direqtori	g.kviwinaSvili	
arqiteqtori	i.maTiaSvili	
avtori	i.maTiaSvili	
daamuSava	l.kaciaSvili	
Seamowma	z.cixiseli	

0f330U393Xm01U0f6f933000 f3X0Xm0f0X3000

masStabi obieqtis saxe lwo deba:

0.1/30

obieqtis misamarTi:

q.Tbilisi.saingilos q.N41.a

furcli

damkveTi:

Sps" l desTei Ts"

furcl ebi

saofise Senoba

godaco2
Company "GODACO 2"
Tbilisi, Georgia
Delisi III St.,
E_mail: godaco@gmail.com

mosatriale belisivrceebi

varianti 4

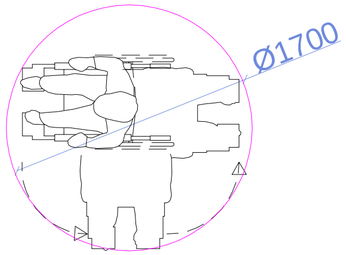

varianti 1

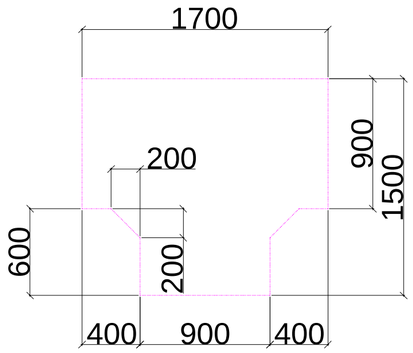

varianti 2

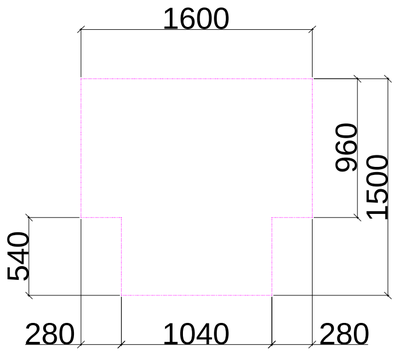

varianti 3

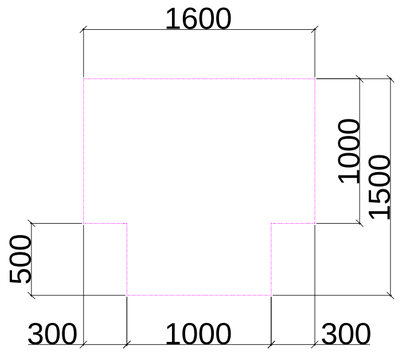

iatakis Tavisufali sivrce

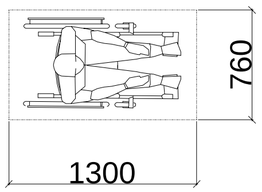

Tavisufali sivrce fexis falangisTvis

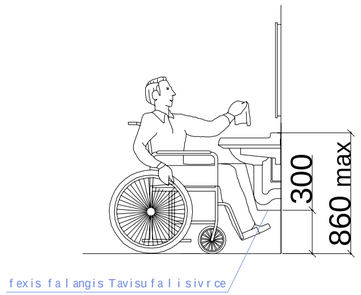

furclis dasaxeleba:
arTuloFrDgmaJomoTxovniTobiT

direqtori	g. kviwinaSvili	
arqiteqtori	i. maTiaSvili	
avtori	i. maTiaSvili	
daamuSava	l. kaciaSvili	
Seamowma	z.cixiseli	

masStabi d.1/30

obieqtis saxelwodeba:

saofiseSenoba

obieqtismisamarTi:

q.Tbilisi,saingilos q.N41.a

furcli

damkveTi:

Sps" l desTeiTs"

furclebi

godaco2
Company "GODACO 2"
Tbilisi, Georgia
Delisi III St.,
E_mail: godaco@gmail.com