
ნაჭრის ტენტი
თეთრი
110 სმ
28.5 სმ
15 სმ
კოფეინი
COFFEE
თეთრი ლამინირებული
დახლი
თეთრი ლამინირებული
ღიაა
OPEN
ME
RL
20
ლარამდე
Orange Ginger Glazed Chicken Skewers $10
Kobe Beef Bites $11
Shrimp And Crab Dumplings $11
Seared Tuna $14
Colossal Jumbo Cocktail Shrimp $18
Flatbreads
Classic Margherita $10
Roasted Chicken $11
Surf & Turf - Steak & Shrimp $13
Wild Mushroom & Crab $13
Salads
House Salad $8
Steak Tomato With Buffalo Mozzarella & Basil $10
Greek Salad $10
Mango Goodness
Caramel Cream Twist
Classic Cosmopolitan
Skinny Bartini
Sweet Tearnie
Key Lime Pie
The Sweet Tart
Coffee Lover's Dream
The Cherry Bomb
Tres Chocolates


კოფეინი
COFFEE in

სარეკლამო აბრის შიდა კონსტრუქცია

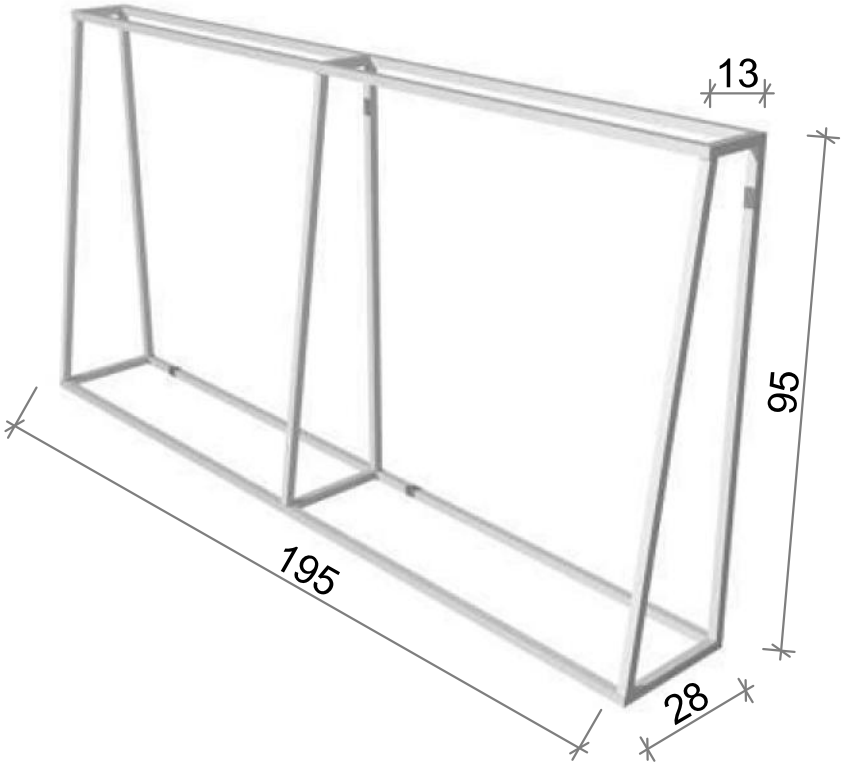

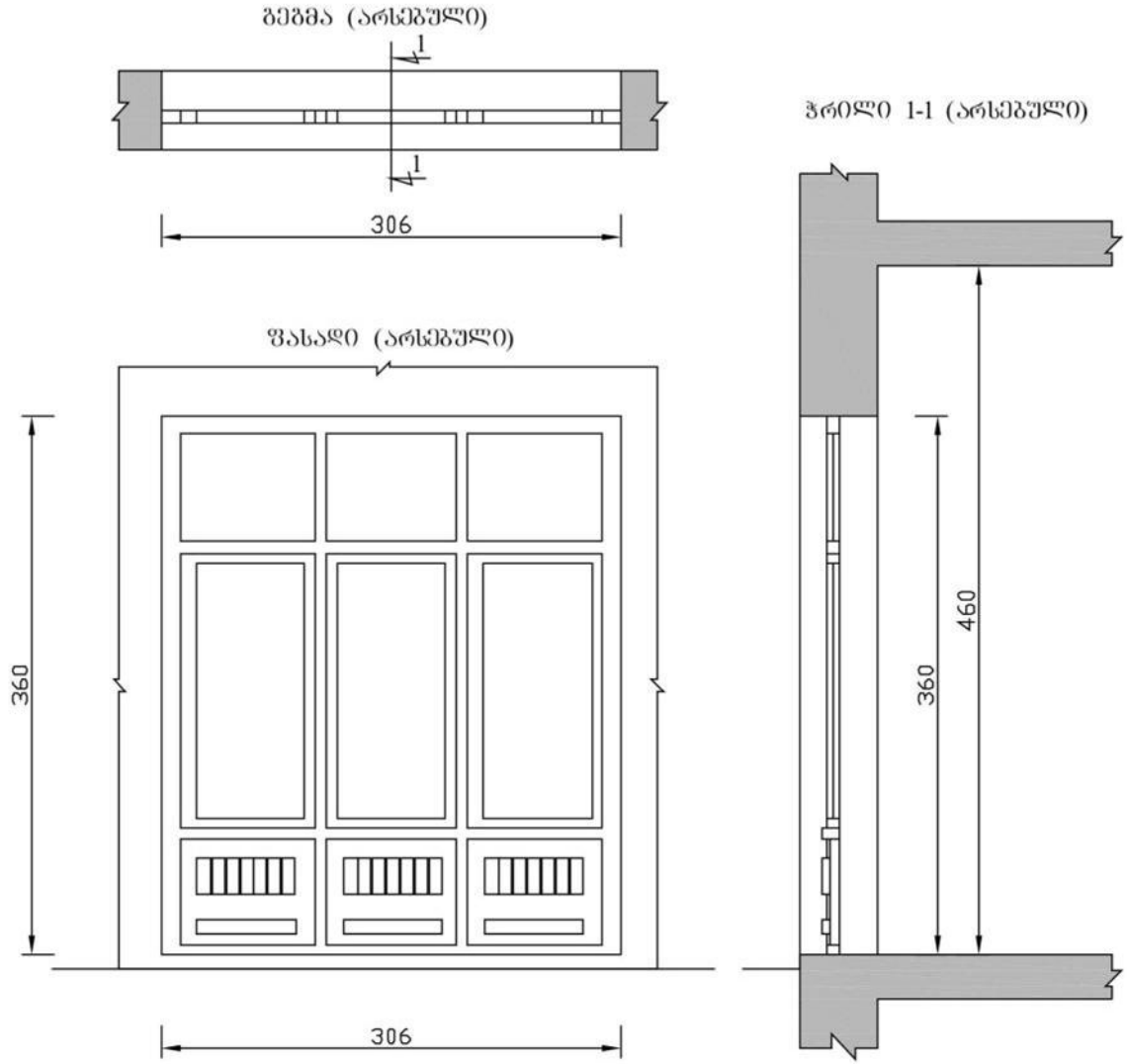
გეგმა (არსებული)
1
1
306
ფასადი (არსებული)
360
306
ჭრილი 1-1 (არსებული)
360
460

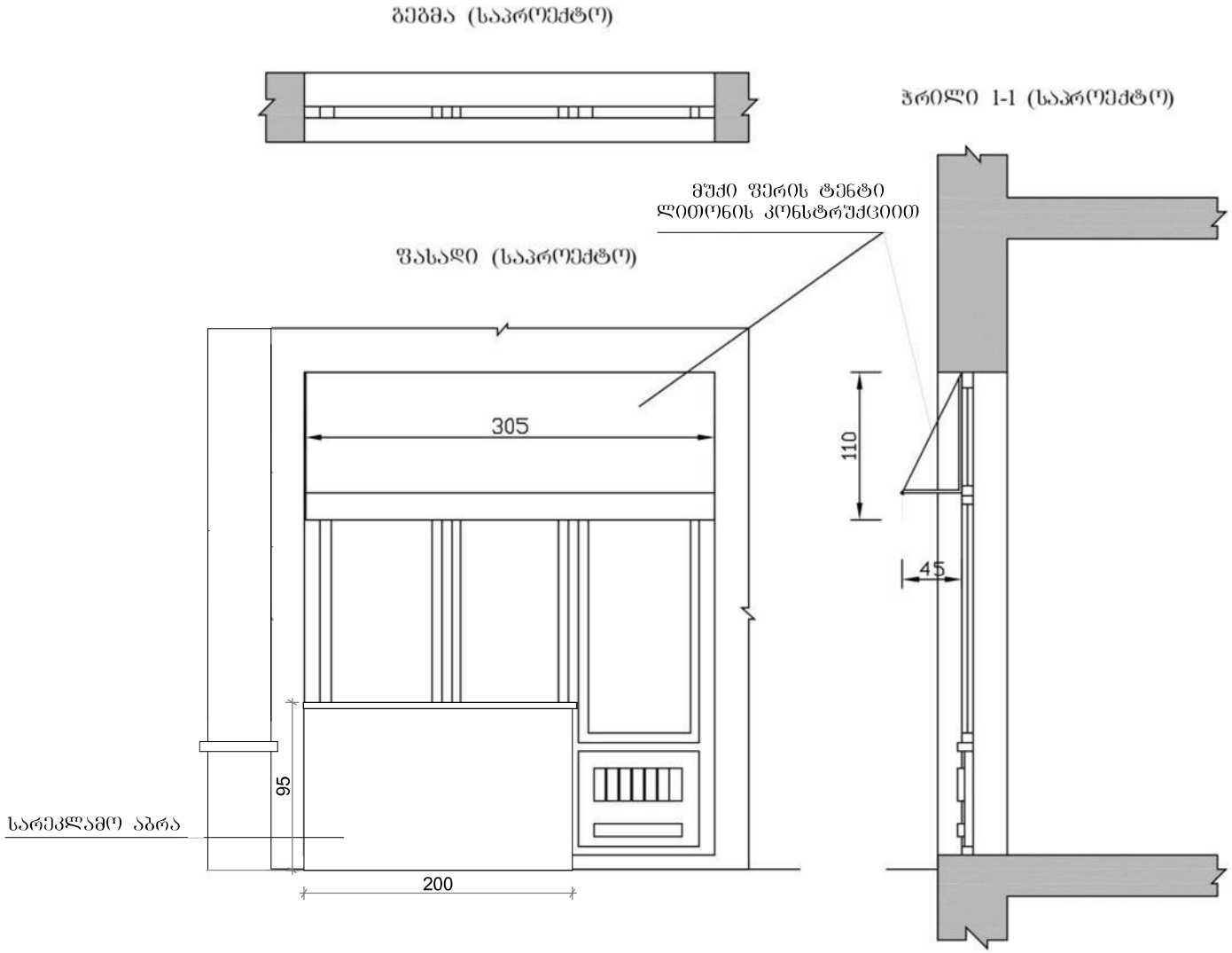
გეგმა (საპროექტო)
ჭრილი 1-1 (საპროექტო)
მუქი ფერის ტენტი
ლითონის კონსტრუქციით
ფასადი (საპროექტო)
305
110
45
95
სარეკლამო აბრა
200

ამონაწერი საჯარო რეესტრიდან – სარეგისტრაციო N882011101861, საკადასტრო კოდი N01.13.08.007.007.01.563;

მინდობილობა – სანოტარო მოქმედების რეგისტრაციის ნომერი N120916390, 31.08.2012წ;

"საქართველოს ზოგადი ადმინისტრაციული კოდექსის" მე-5, 51-ე, 52-ე, 96-ე, მე-100 მუხლების, VI თავის, "კულტურული მემკვიდრეობის შესახებ" საქართველოს კანონის, "მშენებლობის ნებართვის გაცემის წესისა და სანებართვო პირობების შესახებ" საქართველოს მთავრობის 2009 წლის 24 მარტის #57 დადგენილების, "ქალაქ თბილისის ტერიტორიის გამოყენებისა და განაშენიანების რეგულირების წესების დამტკიცების შესახებ" ქალაქ თბილისის საკრებულოს 2009 წლის 27 მარტის #4-13 გადაწყვეტილების თანახმად

ვბრძანებ

1. მოწონებულ იქნას ქ. თბილისში, ძველი თბილისის რაიონში (სექტორი – დიდუბე), დავით აღმაშენებლის გამზ. N106–ში (უძრავი ძეგლი), შ.პ.ს ,,მაგელანი''–ს კუთვნილ ფართში, ფასადზე საჩრდილობლის მოწყობის არქიტექტურული პროექტი;
2. გაიცეს უძრავ ძეგლზე სამუშაოების ნებართვა და სანებართვო მოწმობა;
3. მშენებლობის ვადა განისაზღვროს 2012 წლის 6 ნოემბრიდან 2012 წლის 21 ნოემბრის ჩათვლით;

• სამშენებლო დოკუმენტის სისწორეზე პასუხისმგებლობა ეკისრება დამკვეთს და დოკუმენტის შემსრულებელ პირს. სამსახური პასუხისმგებელია მხოლოდ მის მიერ დამოწმებული დოკუმენტების კანონმდებლობასთან შესაბამისობაზე.

• თუ ნაწარმოები სამშენებლო სამუშაოები არ შეესაბამება სანებართვო დოკუმენტაციას, არქიტექტურულ-სამშენებლო საქმიანობაზე ზედამხედველობის განმახორციელებელი ადმინისტრაციული ორგანო დამრღვევის მიმართ გაატარებს პროდუქტის უსაფრთხოებისა და თავისუფალი მიმოქცევის კოდექსით განსაზღვრულ ღონისძიებას.

• გადაწყვეტილება შეიძლება გასაჩივრდეს ქალაქ თბილისის მერიაში (მისამართი - ქალაქი თბილისი, ჟ. შარტავას ქ. #7), დაინტერესებულ მხარეთათვის ოფიციალური წესით გაცნობიდან ან გამოქვეყნებიდან ერთი თვის ვადაში.

თბილისის არქიტექტურა

ქალაქ თბილისის მერიის საჯარო სამართლის იურიდიული პირი

თბილისის არქიტექტურის სამსახური

ბრძანება №418758

ნომერი: AR180522

თარიღი : 14.09.2012

გაცემის თარიღი : 06.11.2012

გაცნობის თარიღი : 06.11.2012

შედეგი : თანხმობა.

ობიექტის მისამართი :

ქალაქი თბილისი , გამზირი დავით აღმაშენებელი , N 106 ;

აბაშა კ.გამსახურდიას ქ. N 38

დამკვეთი-განმცხადებელი

- თენგიზი ესიავა პ/ნ 02001003670

ნომენკლატურა :

- მცირე სარეაბილიტაციო სამუშაოები (ექსტერიერისა და ინტერიერის სარესტავრაციო, სარემონტო და გაწმენდის სამუშაოები)
- II კლასი
- ძეგლზე ჩასატარებელი სამუშაოები
- მშენებლობის ნებართვა

.დამკვეთის ინფორმაცია.:

- .დამკვეთ(ებ)ის სახელი და გვარი.: რევაზ ნაცვლიშვილი
- .დამკვეთ(ებ)ის პირადი ნომერი.: 01031000891
- .ორგანიზაცია (არსებობის შემთხვევაში).: შპს ,,მაგელანი,,
- .საიდენტიფიკაციო კოდი.: 202165236

.კულტურული მემკვიდრეობის ძეგლის არქიტექტურული პროექტი:

- .მთავარი არქიტექტორის/სპეციალისტი სახელი და გვარი.: თენგიზ ესიავა