შ. პ. ს. " ჯი ენ პი "

ქ. თბილისში, წინამძღვრიშვილის ქ.№4-ში ღვინის ქარხანა

კონსტრუქციული ნაწილი

მუშა პროექტი

დირექტორი: ო. ქვრივიშვილი

პრ. მთ. კონ. ო. ქვრივიშვილი

თბილისი 2020

№	დასახელება	შენიშვნა
	თავფურცელი	
001	თავფურცელი	
002	თავფურცელი	
	ქვაბული	
1	ქვაბულის გეგმა	
2	ქვაბულის ჭრილი 1-1; 2-2	
3	ქვაბულის ჭრილი 3-3; 4-4	
	საძირკველი	
101	ხიმინჯის განლაგების სქემა	
102	ხიმინჯი ხმ-1; ჩდ-1	
103	საძირკვლის ძირითადი არმირების სქემა ქვედა შრე	
104	საძირკვლის დამატებითი არმირების სქემა ქვედა შრე	
105	საძირკვლის ძირითადი არმირების სქემა ზედა შრე	
106	საძირკვლის დამატებითი არმირების სქემა ზედა შრე	
107	ლიფტის შახტის ჩასატანებელი დეტალები	
108	კვეთი 1-1; 2-2	
109	კვეთი 3-3; 4-4	
110	კვეთი 5-5; 6-6	
111	კვეთი 1-3; 1-4	
112	საძირკვლის განლაგების სქემა -2.400 და -1.000	
113	კვეთი 7-7; 8-8; 9-9	
114	კვეთი 10-10	
115	კვეთი 11-11; კვანძი კ3-1; კ3-2	
116	საძირკვლის სპეციფიკაცია	
	კონსტრუქციების განლაგების სქემები	
201	კონსტრუქციების განლაგების სქემა -6.000 და -6.250	
202	კონსტრუქციების განლაგების სქემა -4.750	
203	კონსტრუქციების განლაგების სქემა -0.720 და 0.000	
204	კონსტრუქციების განლაგების სქემა 2.730	
205	კონსტრუქციების განლაგების სქემა 5.500	
	მონოლითური ფილები	

№	დასახელება	შენიშვნა
301	მოჭიმვა 0.000	
302	მონოლითური ფილის ძირითადი არმირება -0.720 ქვედა შრე	
303	მონოლითური ფილის გაძლიერება -0.720 ქვედა შრე	
304	მონოლითური ფილის ძირითადი არმირება -0.720 ზედა შრე	
305	მონოლითური ფილის გაძლიერება -0.720 ზედა შრე	
306	მონოლითური ფილა და მოჭიმვის -0.720 კვეთები, სპეციფიკაცია	
307	მონოლითური ფილის ძირითადი არმირება -4.750	
308	მონოლითური ფილის ძირითადი არმირება 2.730	
309	მონოლითური ფილის ძირითადი არმირება 5.500 ქვედა შრე	
310	მონოლითური ფილის ძირითადი არმირება 5.500 ზედა შრე	
311	ლიფტის შახტის მონოლითური ფილის ძირითადი არმირება 5.500	
	მონოლითური სვეტები	
401	მონოლითური სვეტი ს-1; ს-2; ს-3	
402	მონოლითური სვეტი ს-4; ს-5	
403	მონოლითური სვეტი ს-6; ს-7	
	მონოლითური კოჭები	
501	მონოლითური კოჭი კ-1	
502	მონოლითური კოჭი კ-2	
503	მონოლითური კოჭი კ-3	
504	მონოლითური კოჭი კ-4	
505	მონოლითური კოჭი კ-5	
506	მონოლითური კოჭი კ-6; კ-12	
507	მონოლითური კოჭი კ-7	
508	მონოლითური კოჭი კ-8	
509	მონოლითური კოჭი კ-9	
510	მონოლითური კოჭი კ-10; კ-11	
	მონოლითური კედლები	
601	მონოლითური კედელი მკ-1; მკ-5	
602	მონოლითური კედელი მკ-2	
603	მონოლითური კედელი მკ-3	

№	დასახელება	შენიშვნა
604	მონოლითური კედელი მკ-4	
605	მონოლითური კედელი მკ-6	
606	მონოლითური კედელი მკ-7; მკ-8	
607	მონოლითური კედელი მკ-9	
608	მონოლითური კედელი მკ-10	
609	მონოლითური კედელი მკ-11	
610	მონოლითური კედელი მკ-12	
611	მონოლითური კედელი მკ-13	
612	მონოლითური კედელი მკ-14	
613	მონოლითური კედელი მკ-15	
614	მონოლითური კედელი მკ-16	
615	მონოლითური კედელი მკ-17	

შ.პ.ს. „ჯი ენ პი			ქ. თბილისი, წინამძღვრიშვილის ქ.№4-ში ღვინის ქარხანა	
				მუშა პრ.
მთ.კონს.	ო.ქვრივიშვილი		თავფურცელი	დაკვ
შეასრულა	ნ. მელაძე			ფურც. №001
შეამოწმა	ო. ქვრივიშვილი		მასშტაბი 1:50	ინვ. № ფურცლები

№	Ведомость	Примечание
616	Экспликация помещений 18-й этаж	
	Ведомость помещений	
701	Ведомость помещений зоны 1-й	
702	Ведомость помещений зоны 1-й-бис и зоны 1-1; 2-2	
703	Ведомость помещений зоны 2-й	
704	Ведомость помещений зоны 3-й	
	Ведомость помещений и зоны 4-й	
801	Ведомость помещений и зоны 5-й	
802	Ведомость помещений 6-й зоны	
803	Ведомость помещений 6-й зоны: помещения 1-й, 2-й и 3-й	
804	Зона 6-й 9-9 этажей	
	Экспликация зоны 7-й	
901	Ведомость помещений и ограждающих конструкций зоны 8-й и помещения 1-й этажей	
902	Ведомость 8-й зоны 1-й этажей	
903	Ведомость помещений зоны 1-й	

Ведомость помещений зоны 2.0 этажей 1-й этажей 6-й зоны 1-й этажей

1. Ведомость помещений зоны 2.0 этажей 1-й этажей 6-й зоны 1-й этажей составлена в соответствии с требованиями:
   1) Градостроительного кодекса Российской Федерации;
   2) Жилищного кодекса Российской Федерации;
   3) Свода правил по проектированию и строительству помещений различного функционального назначения.
2. Общая площадь помещений 0.00 квадратных метров 458.00 м.

| Помещение 1-8- - - -

ქვაბულის გეგმა

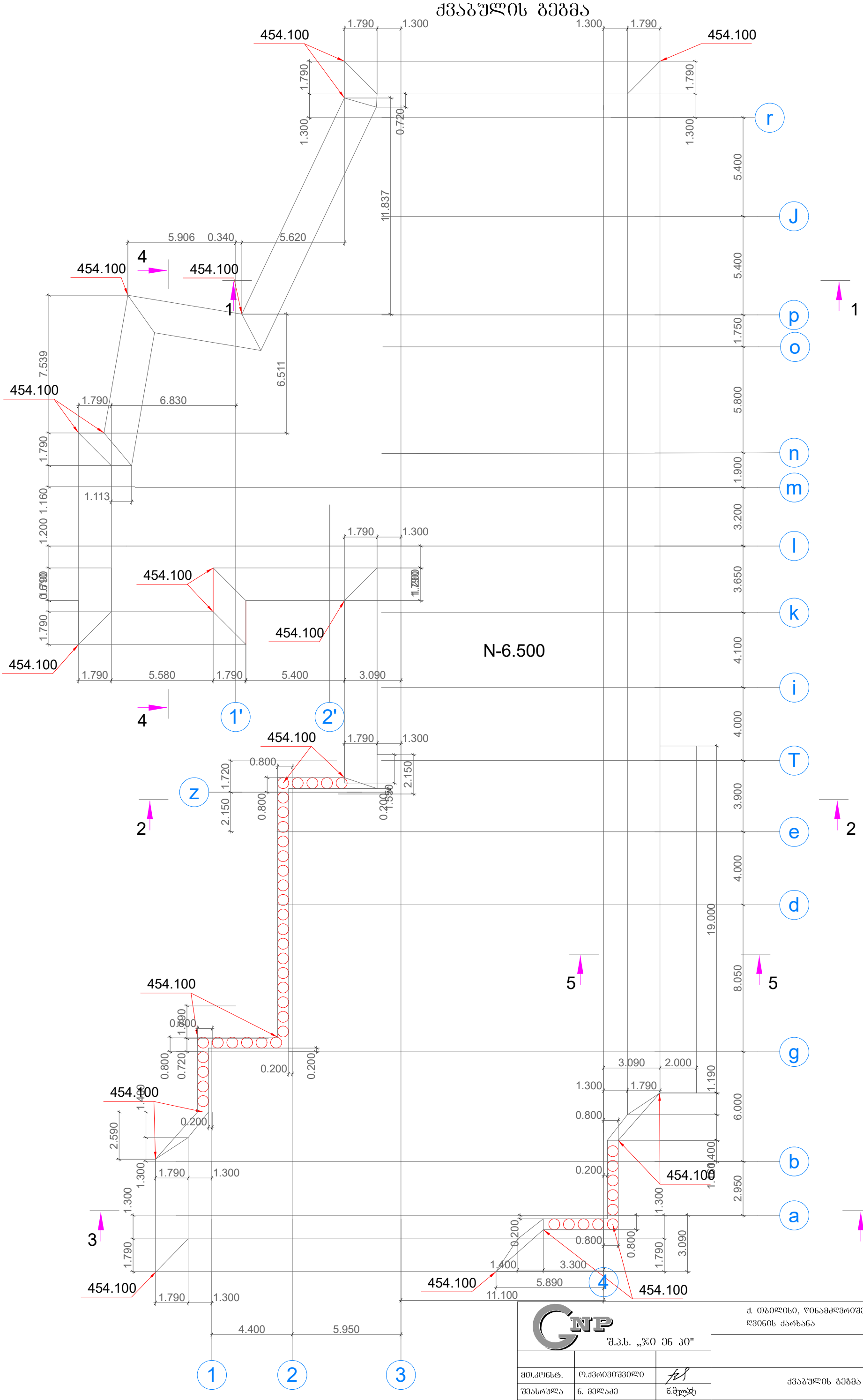

შ.პ.ს. „ჯი ენ პი"			ქ. თბილისი, ვინამაღლრიშვილის ქ.№4-ში ღვინის ქარხანა	
				მშშა პრ.
მთ.კონსტ.	ო.ქვრივიშვილი		ქვაბულის გეგმა	დაკვ
შესრულა	ნ. მელაძე			შრც. №
შეამოწმა	ო. ქვრივიშვილი		მასშტაბი 1:200	ინვ. № / შრცლები

			ТОВ "ЗЗО "ЗАЗ"
ЗОМ.ДОЦІБЦ.	(т.ДЗФЮОЗОЗОЗЮЮ		
ЗЮЗЬЬЮЗЮЮ	Б. ЗЗЮЮЗЮ		
ЗЮЗЬЬЮЗЮЮ	(т. ДЗФЮОЗОЗОЮЮ		

			д. ОЗОЮЮЬЬ, УОЬЬЗФЮЗОЗОЗОЮЮЬ ДЛЮ4-ЗО
			ЮЗОЬЬЬ ДЬФЬЬЬЬ
ЗЗЗЬЬ Зф.			
ЮЬЬЗ	ДЗЗЬЗЮЮЬ ЗФОЮЮ 1-1; 2-2		
ЗЗЗФЮ. №			
ЗЗЗФОЮЗЗЮ	ЗЬЬЗФЬЬЬЬ 1:100	0ББ. №	

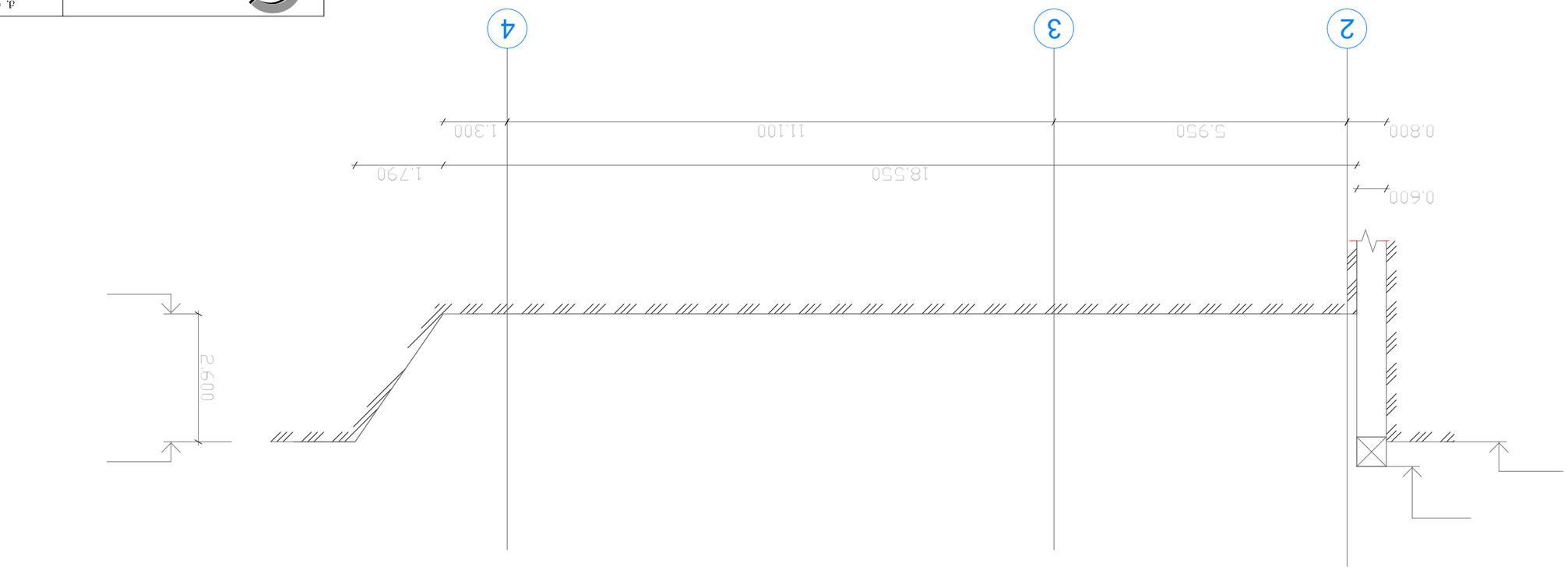

ЗФОЮЮ 1-1

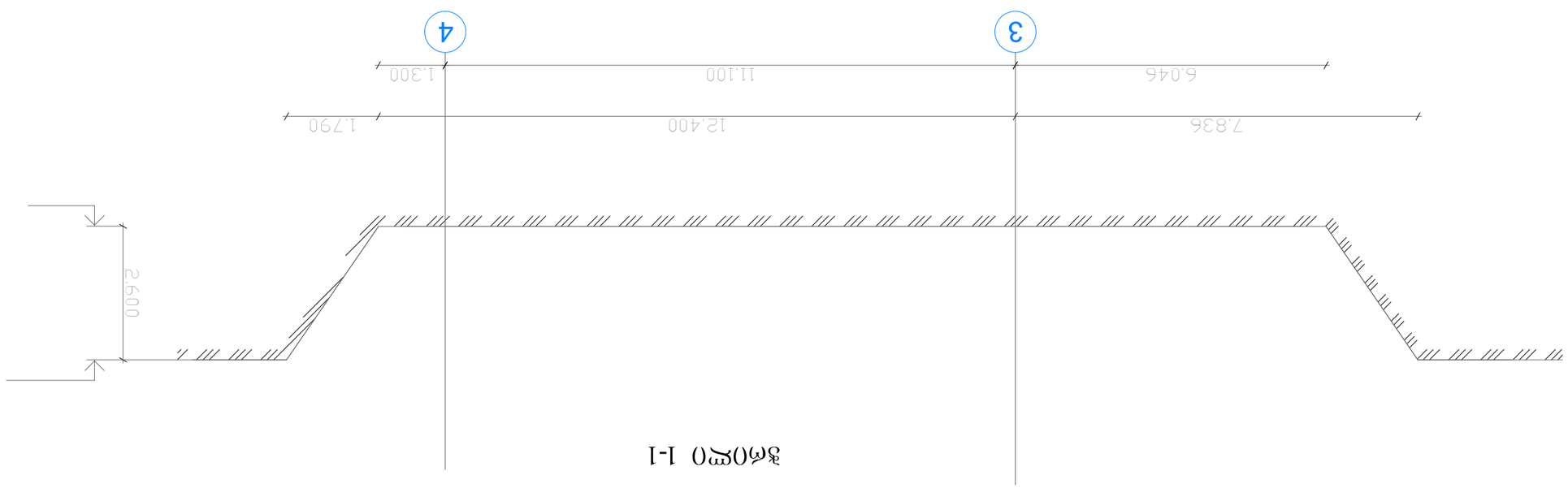

ЗФОЮЮ 2-2

ჭრილი 3-3

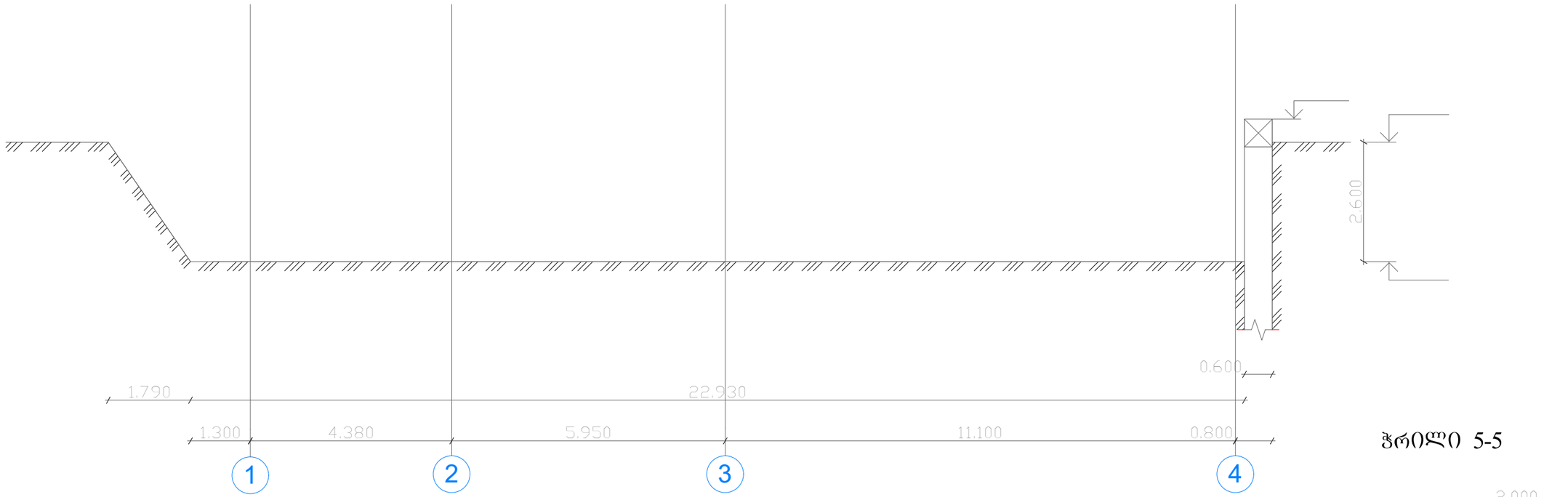

ჭრილი 5-5

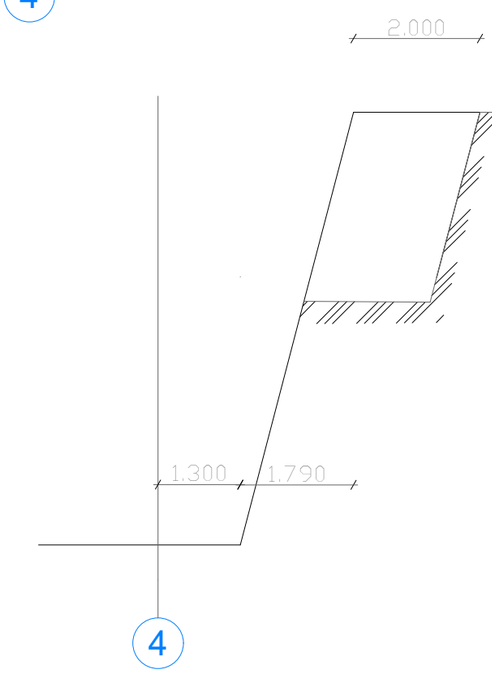

ჭრილი 4-4

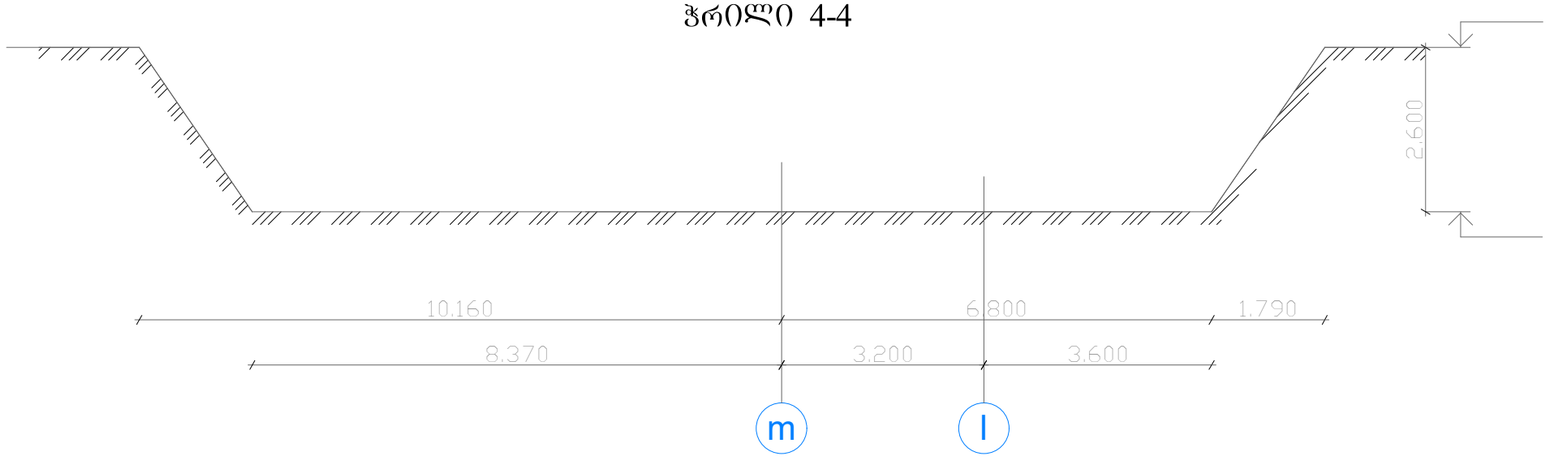

გასატანი მიწის მოცულობა: 3651.00 მ

შპს „ჯი ენ პი"			ქ. ობილისი, ვინამძღვრიშვილის ქ.№4-ში დვინის ქარხანა	
				მშშა პრ.
მთ.კონსტ.	ო.ქვრივიშვილი		ქვაბულის ჭრილი 3-3; 4-4	დაკვ
შესრულა	ნ. მელაძე			შეკრც. №
შეამოწმა	ო. ქვრივიშვილი		მასშტაბი 1:100	ოქმ. № შეკრცლები

ხიმინჯების განლაგების სქემა

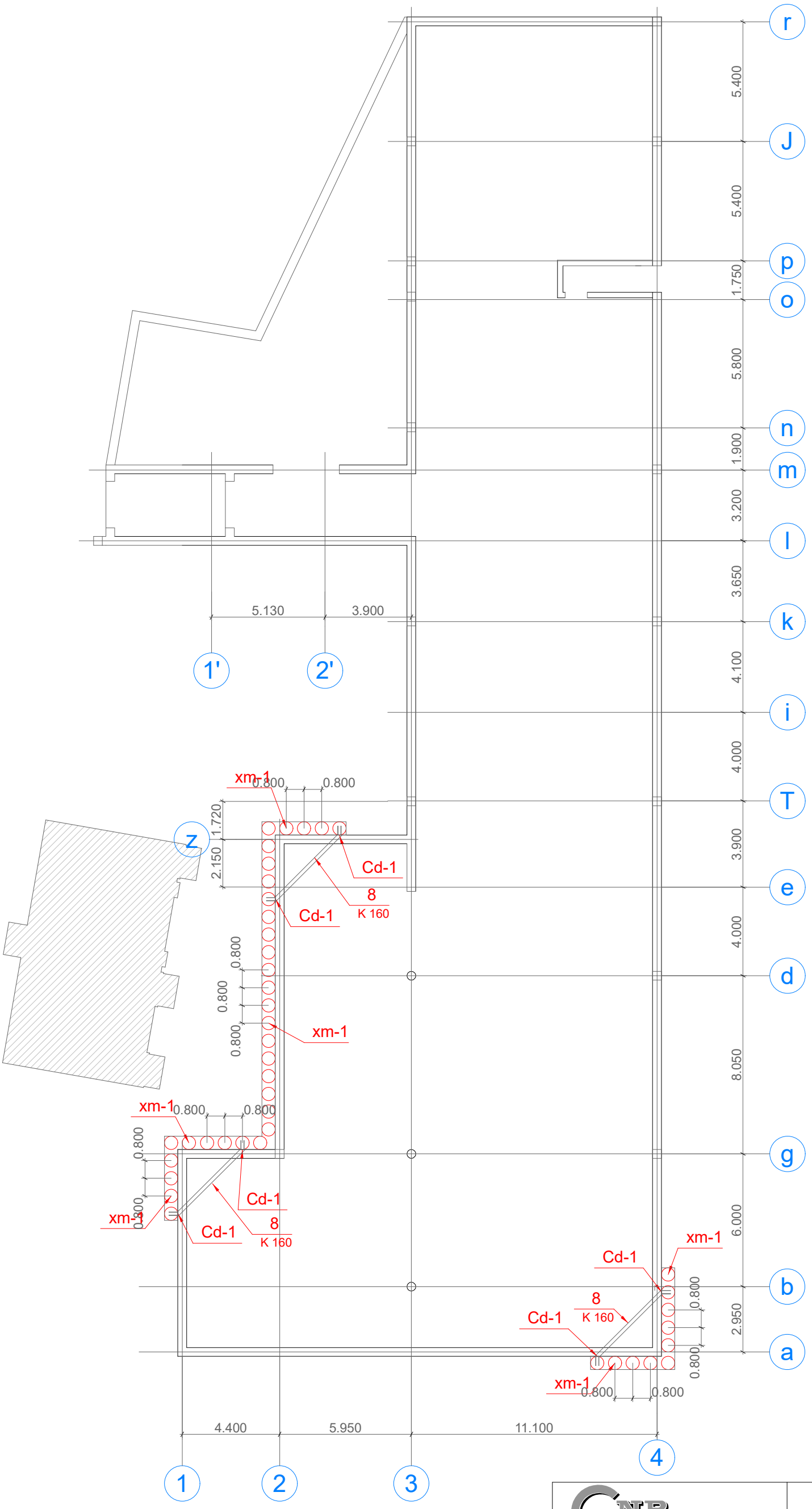

შ.პ.ს. „ჯი ენ პი"			ქ. თბილისი, ვინამძღვრიშვილის ქ.№4-ში ღვინის ქარხანა		მშპ.
მთ.კონსტ.	ო.ძვრიშვილი		ხიმინჯის განლაგების სქემა		დაკვ
შესრულა	ნ. მელაძე				შრც. №101
შეამოწმა	ო. ძვრიშვილი		მასშტაბი 1:200	ინვ. №	შრცლები

ხიმინჯი ხმ -1

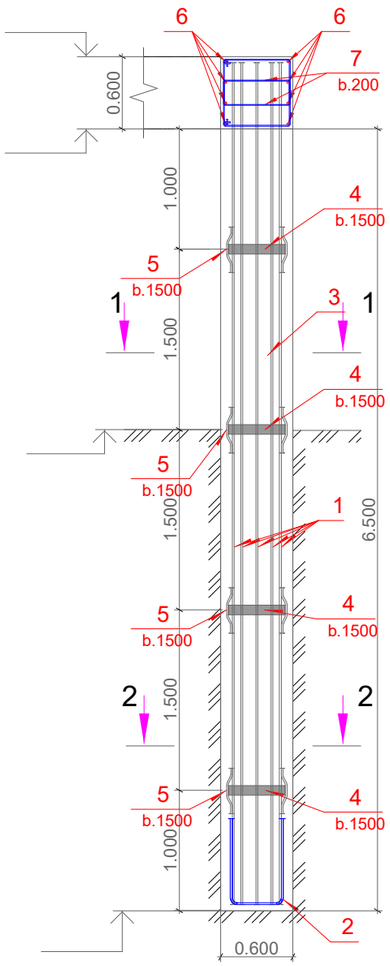

პოზ.1



კვეთი 1-1

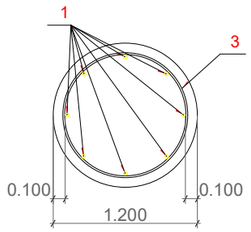

პოზ.2

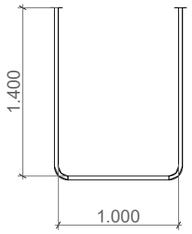

პოზ.3

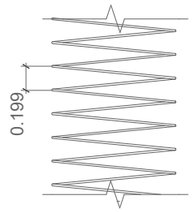

კვეთი 2-2

პოზ.5

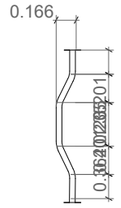

პოზ.7

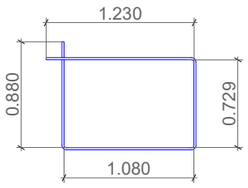

პოზ.	აღნიშვნა	დასახელება			რაოდ.	ერთ.წონა კგ		საერთო წონა კგ
		ხიმინჯი ხმ-1						
		დეტალები						
1		16	500ჩ	7000	420	11.05	კგ	4640.2
2		16	500ჩ	1900	84	3.00	კგ	251.9
3		8	240	214840	42	84.77	კგ	3560.3
5		10	500ჩ	395	336	0.24	კგ	81.8
6	დაიჭრას ადგილზე	20	500ჩ	290560	1	716.54	კგ	716.5
7		8	240	1960	345	0.77	კგ	266.8
9		12	500ჩ	400	24	0.36	კგ	8.5
		30				94.36	მ	

პოზ.	აღნიშვნა	დასახელება			რაოდ.	ერთ.წონა კგ		საერთო წონა კგ
4		-6X80		1130	168	6	კგ	930.5
8	დაიჭრას ადგილზე	160X12		12710	1	372.75	კგ	372.7
10		-300X12		300	6	8.48	კგ	50.9

შენიშვნა: სპეციფიკაცია დათვლილია 42 ცალ ხიმინჯზე

ჩდ-1

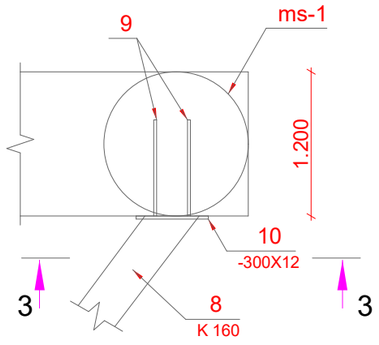

კვეთი 3-3

შპს „ჯი ენ პი"			ქ. თბილისი, წინამძღვრიშვილის ქ.№4-ში ღვინის ქარხანა	
				მშშა პრ.
მთ.კონსტ.	ო.ქვრივიშვილი		ხიმინჯი ხმ-1; ჩდ-1	დაკვ
შეასრულა	ნ. მელაძე			ფურც. №02
შეამოწმა	ო. ქვრივიშვილი		მასშტაბი 1:50	ფურცლები

საძირკვლის ძირითადი არმირების სქემა
ქვედა შრე

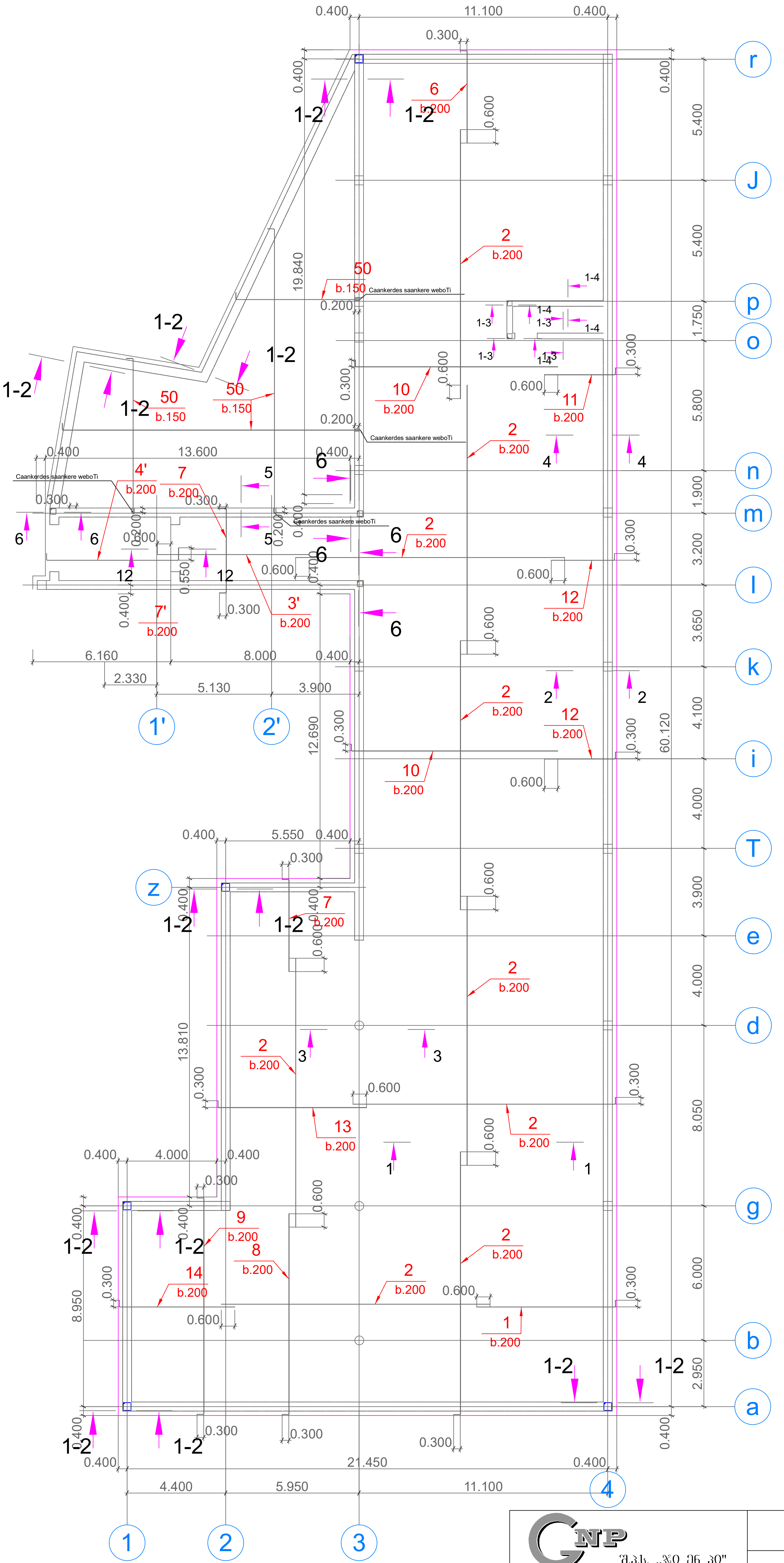

შ.პ.ს. „ჯი ენ პი"		ქ. თბილისი, წინამძღვრიშვილის ქ.№4-ში ღვინის ქარხანა	
			მუშა პრ.
მთ.კონსტ.	ი.ქვრივიშვილი	საძირკვლის ძირითადი არმირების სქემა	დაკვ
შეასრულა	ნ. მელაძე	ქვედა შრე	ფურც. №03
შეამოწმა	ი. ქვრივიშვილი	მასშტაბი 1:200 / ინვ. №	ფურცლები

საძირკვლის დამატებითი არმირების სქემა
ქვედა შრე

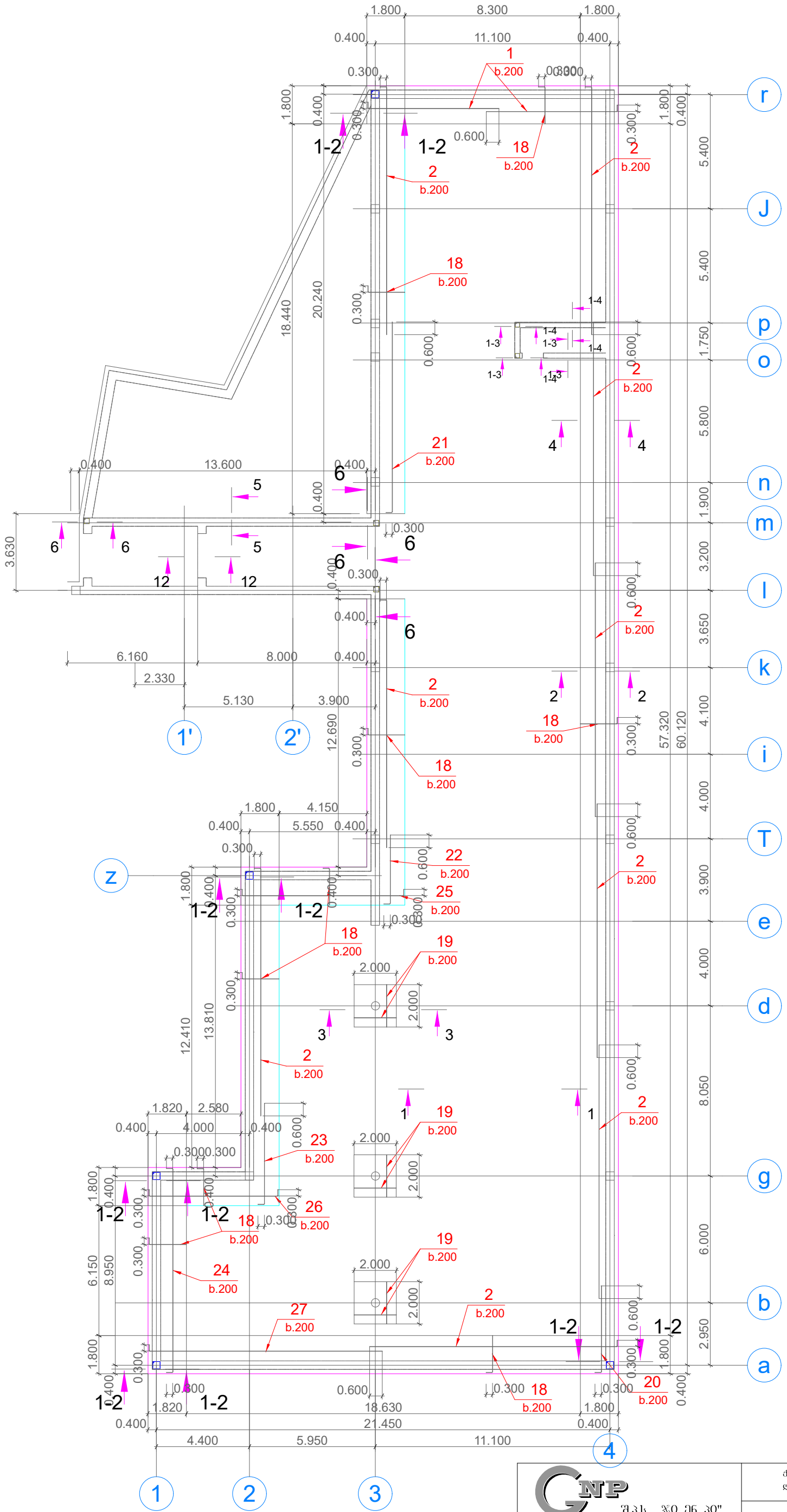

შპს „ჯი ენ პი"			ქ. თბილისი, ვინამძღვრიშვილის ქ.№4-ში ღვინის ქარხანა	
				მშშა პრ.
მთ.კონსტ.	ო.ძვრივიშვილი		საძირკვლის დამატებითი არმირების სქემა	დაკვ
შეასრულა	ნ. მელაძე		ქვედა შრე	შრც. №104
შეამოწმა	ო. ძვრივიშვილი		მასშტაბი 1:200	ინვ. № შრცლები

საძირკვლის ძირითადი არმირების სქემა
ზედა შრე

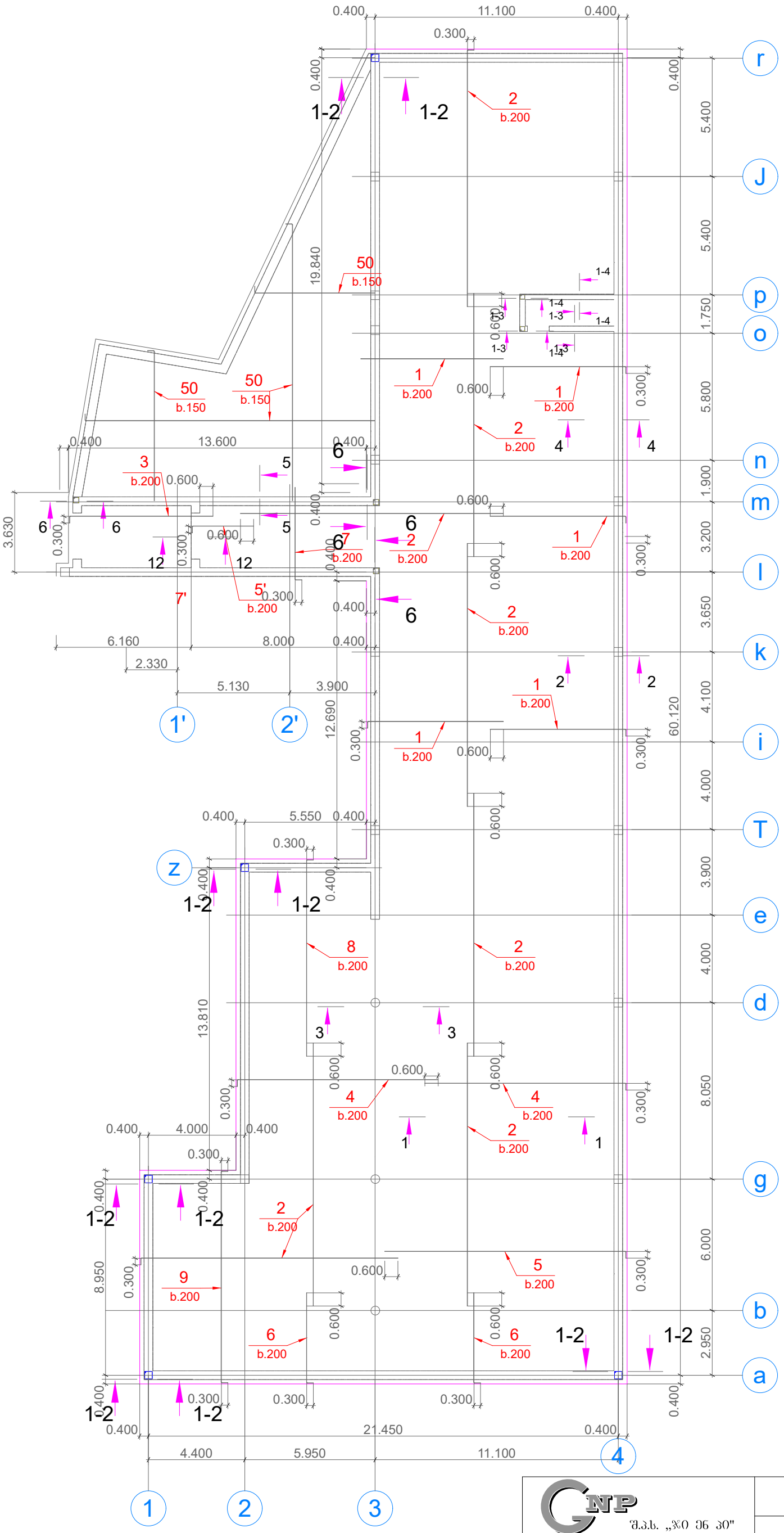

შ.პ.ს. „ჯი ენ პი"			ქ. თბილისი, ვინამძღვრიშვილის ქ.№4-ში ღვინის ქარხანა		
					მშშა პრ.
მთ.კონსტ.	ო.ძვრივიშვილი		საძირკვლის ძირითადი არმირების სქემა ზედა შრე		დაკვ
შეასრულა	ნ. მელაძე				შშრც. №105
შეამოწმა	ო. ძვრივიშვილი		მასშტაბი 1:200	ინვ. №	შშრცლები

საძირკვლის დამატებითი არმირების სქემა
ზედა შრე

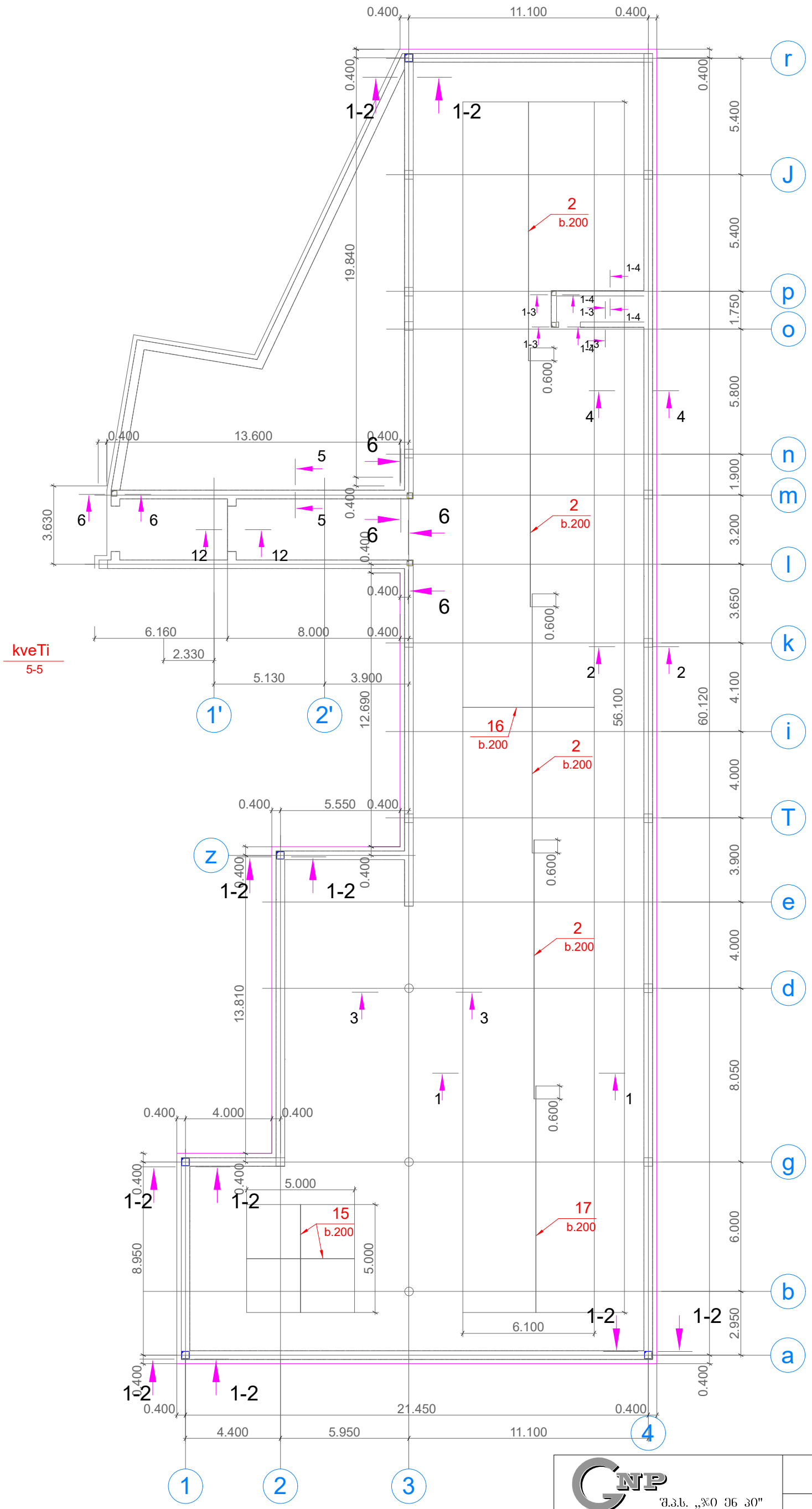

შ.პ.ს. „ჯი ენ პი"			ქ. თბილისი, ვაჟა-ფშაველას ქ.№4-ში ღვინის ქარხანა		
			საძირკვლის დამატებითი არმირების		მშპა პრ.
მთ.კონსტ.	ო.ძვრებიშვილი		სქემა		დაკვ
შესრულა	ნ. მელაძე				შურც. №106
შეამოწმა	ო. ძვრებიშვილი		მასშტაბი 1:200	ზედა შრე	ინვ. № / შურცლები

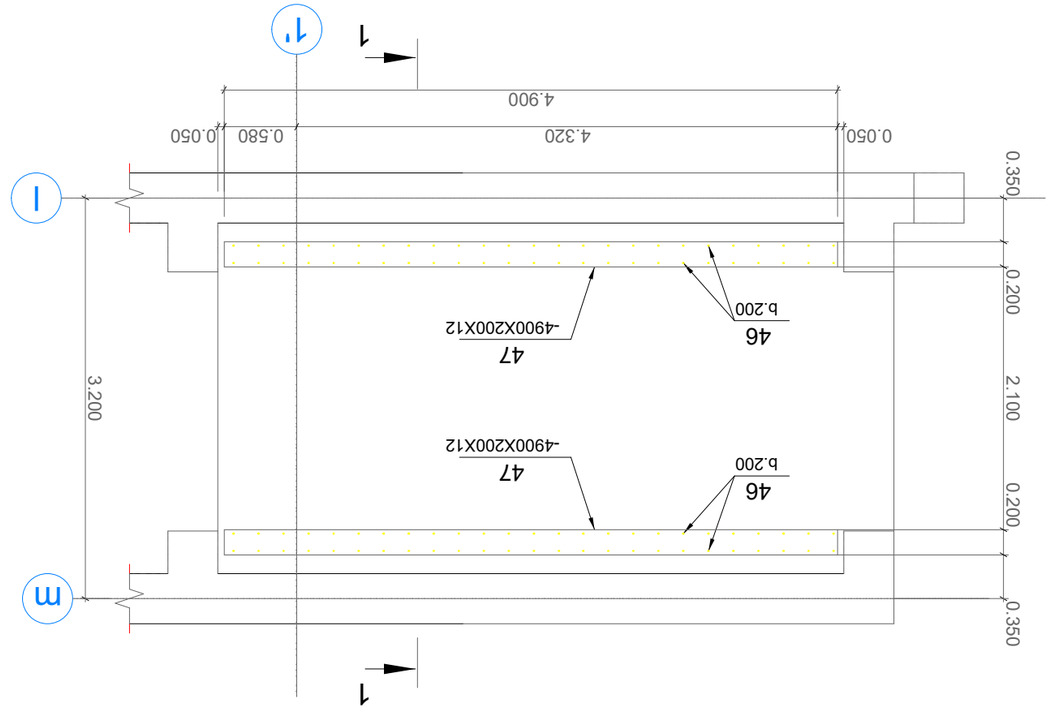

ФУНДАМЕНТНАЯ ПЛИТА. АРМИРОВАНИЕ ПЛИТЫ. ПЛАН

Ф1

47
-4900X200X12
46
b.200

47
-4900X200X12
46
b.200

ЗОП.УГЛБЫВ.	Г.ДЗБФОЗЮ7ЗЮФО		
ЗЮЛЬЫЗЭФЫ	Б. ЗЮФЫЗЮ	Б.ЮФЫЗЮ	
ЗЮЗЫЭГЮЫЗ	Г. ДЗБФОЗЮ7ЗЮФО		

			ЗЗЮЗ ЗФ.
ФУОЗЮЛЬ ЗЫЬЮЛЬ ЛЫЛЮЬЮЗЮФО ФЗЮЮЮЗЮ ФЗЮЮЮЗЮ			ФЗЗЗ
		ЗЗЮЗЮЗЮ 1:50	ОБЗ. №

Г.Ю.Ь. „ЗФО ЗЬ ЗО"

д. ОЗЮФЮЛО, УЮЬЗЫЮФЗЮФЗЗЮФЮЬ ДЛФ4-ЗЮ
ФЗЮБЮЬ ДЬФЬЗЬЗ

			ЗЗЮЗ ЗФ.
ФУОЗЮЛЬ ЗЫЬЮЛЬ ЛЫЛЮЬЮЗЮФО ФЗЮЮЮЗЮ ФЗЮЮЮЗЮ			ФЗЗЗ
		ЗЗЮЗЮЗЮ 1:50	ОБЗ. №

კვეთი 1-1

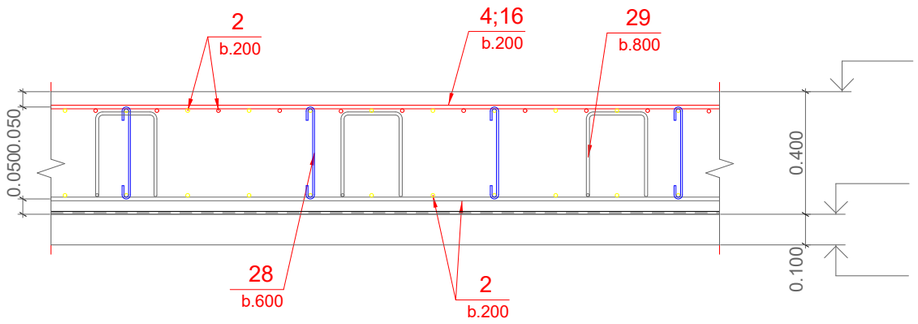

პოზ.28

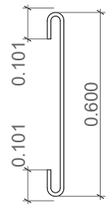

პოზ.29

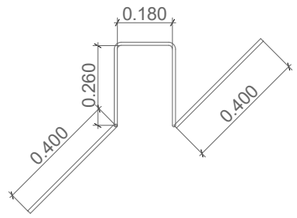

პოზ.18

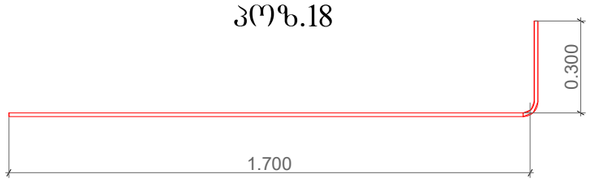

კვეთი 2-2

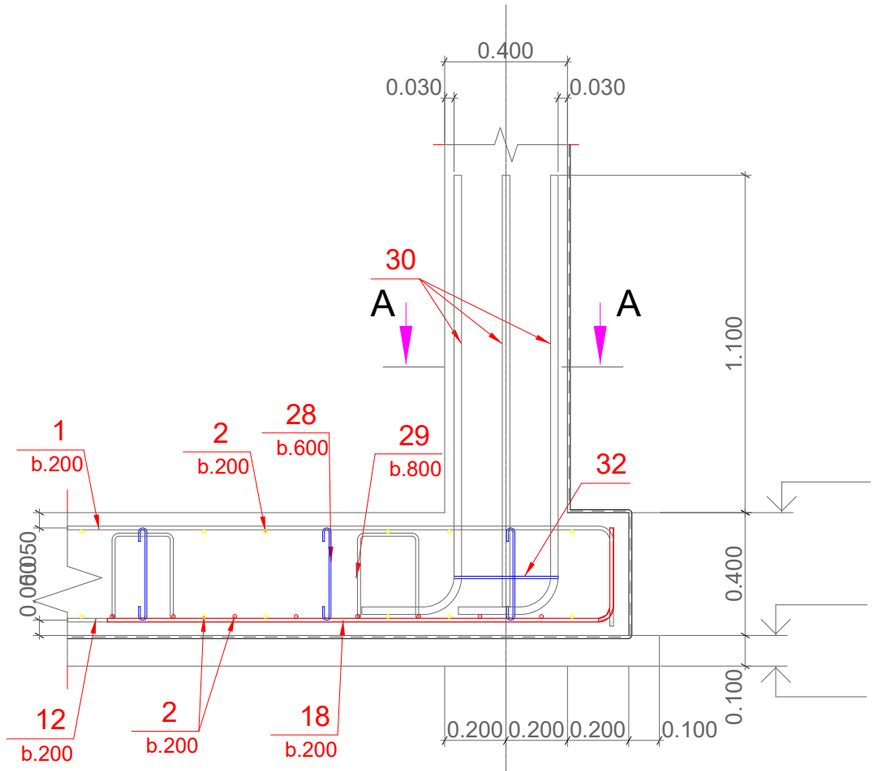

პოზ.30

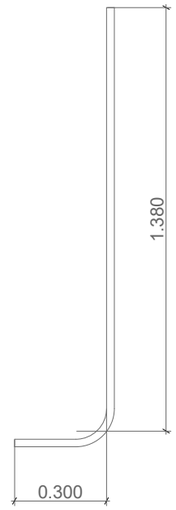

კვეთი 1-2

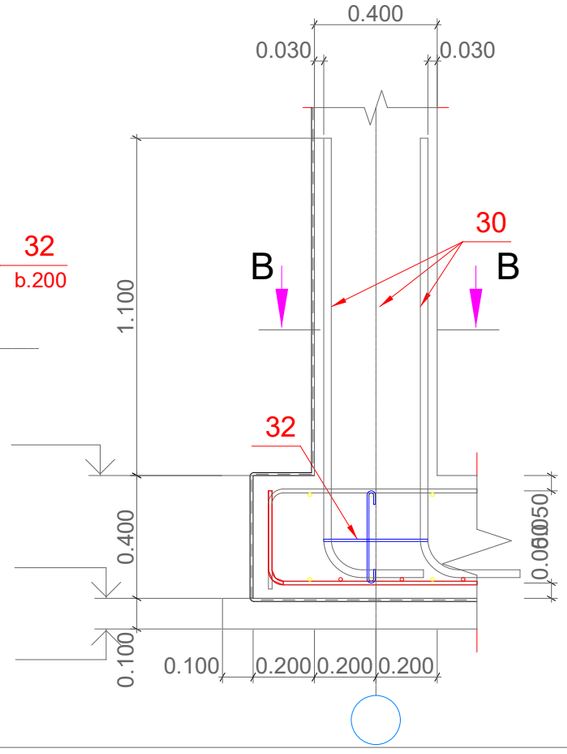

კვეთი -

პოზ.32

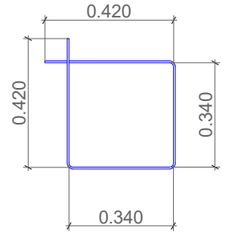

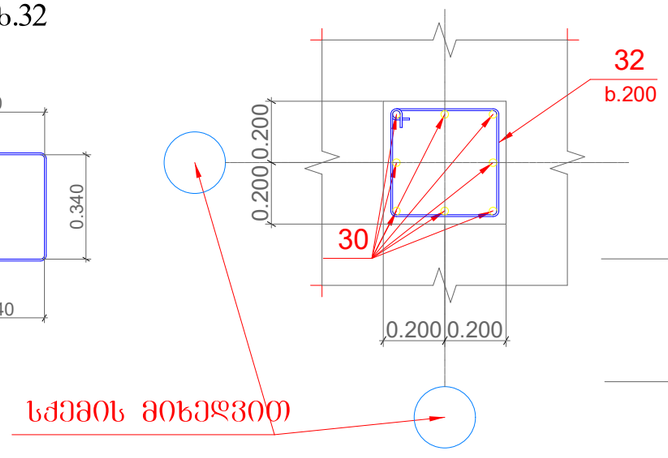

კვეთი -

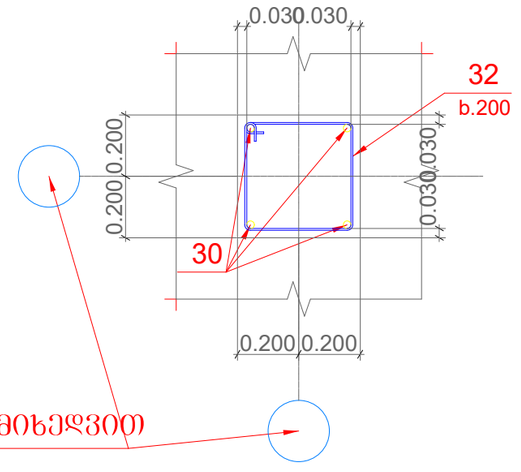

შპს „ჯი ენ პი"			ქ. ობოლისი, წინამძღვრიშვილის ქ.№4-ში დვინის ქარხანა	
				მშშა პრ.
მთ.კონსტ.	ო.ქვრივიშვილი		კვეთი 1-1; 2-2	დაკვ
შეასრულა	ნ. მელაძე			შრომ. №08
შეამოწმა	ო. ქვრივიშვილი		მასშტაბი20	ნახ. № შრომლები

კვეთი 3-3

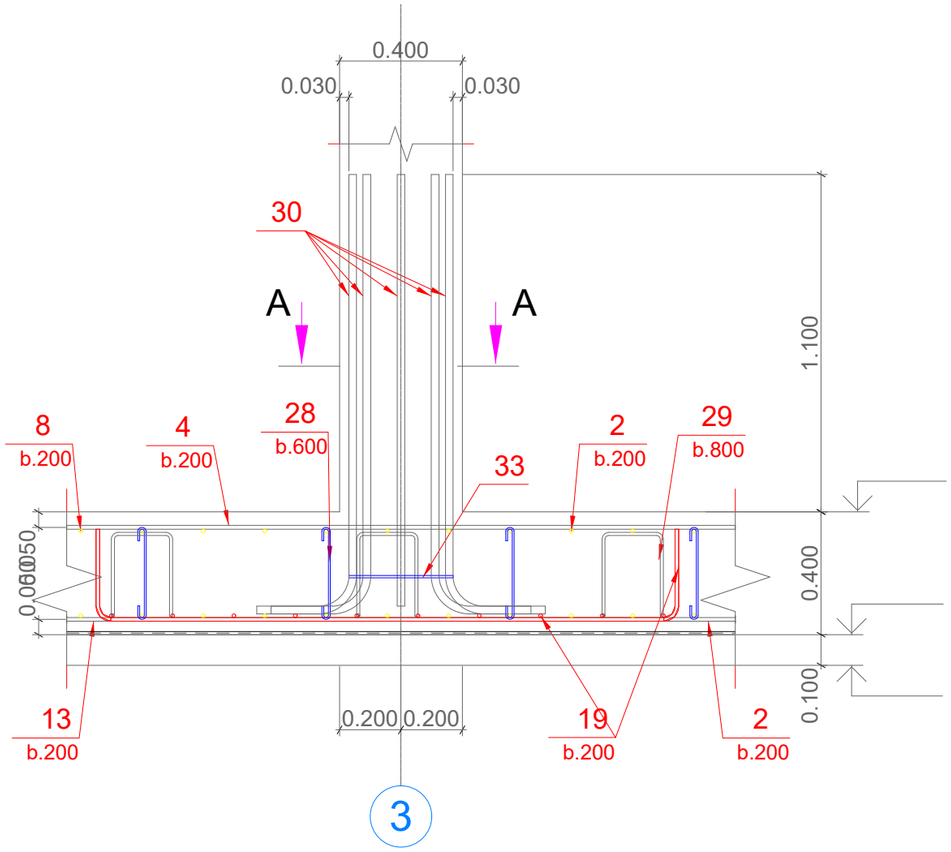

პოზ.31

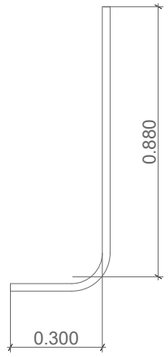

კვეთი 4-4

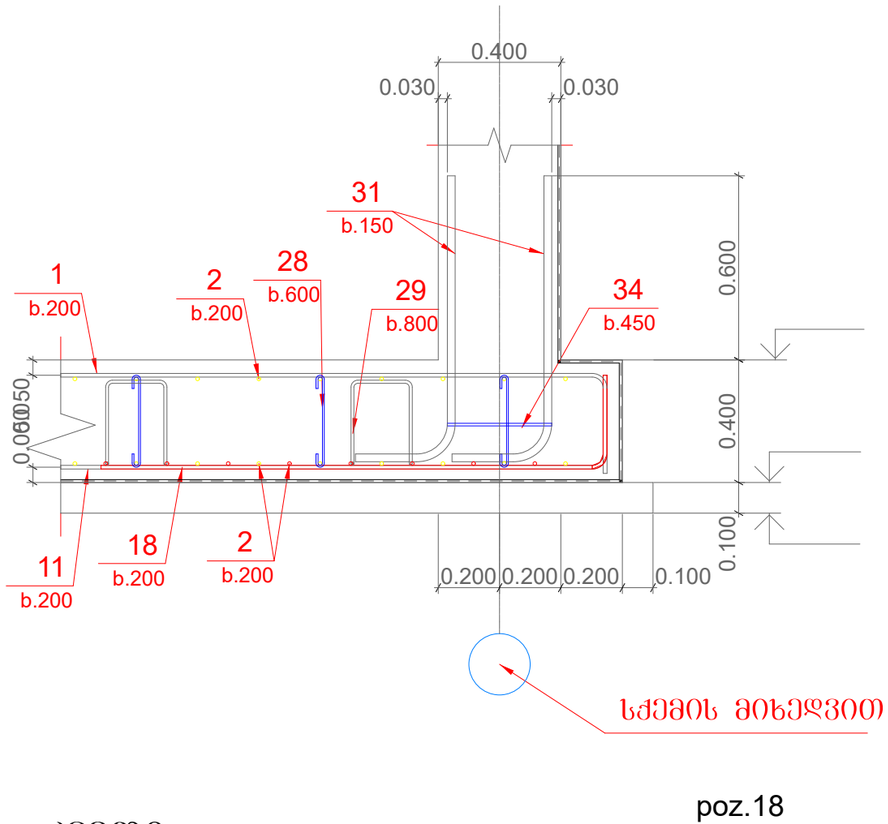

კვეთი -

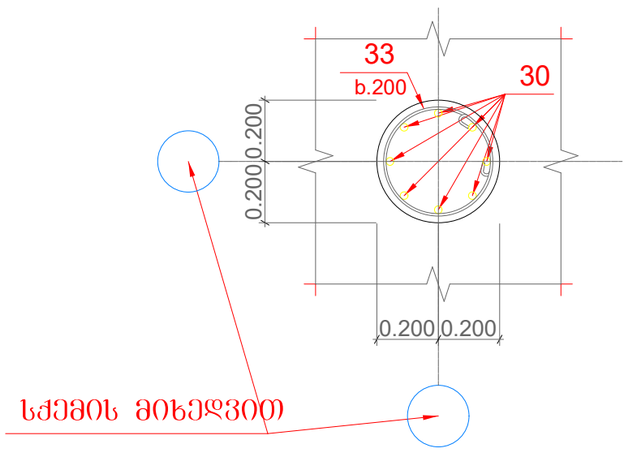

poz.18

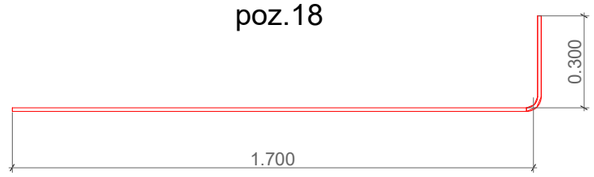

პოზ.19

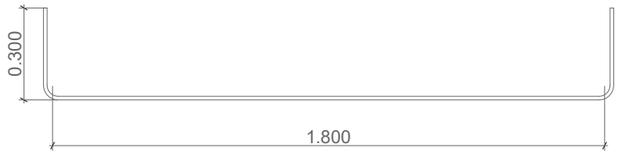

პოზ.30

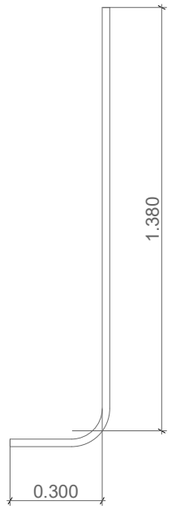

პოზ.33

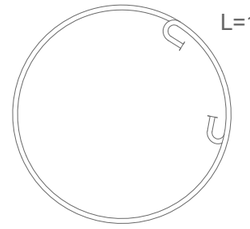

პოზ.34

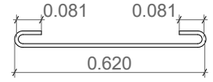

პოზ.28

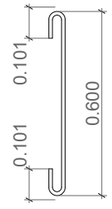

პოზ.29

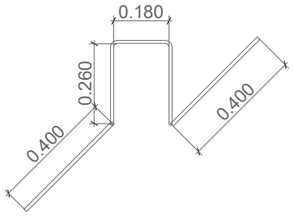

შ.პ.ს. „ჯი ენ პი"			ქ. თბილისი, ვინამძღვრიშვილის ქ.№4-ში დვინის ქარხანა		
					მშშა პრ.
მთ.კონსტ.	ო.ქვრივიშვილი		კვეთი 3-3; 4-4		დაკვ
შესრულა	ნ. მელაძე				შშრც. №109
შეამოწმა	ო. ქვრივიშვილი		მასშტაბი 20	ინვ. №	შშრცლები

კვეთი 5-5

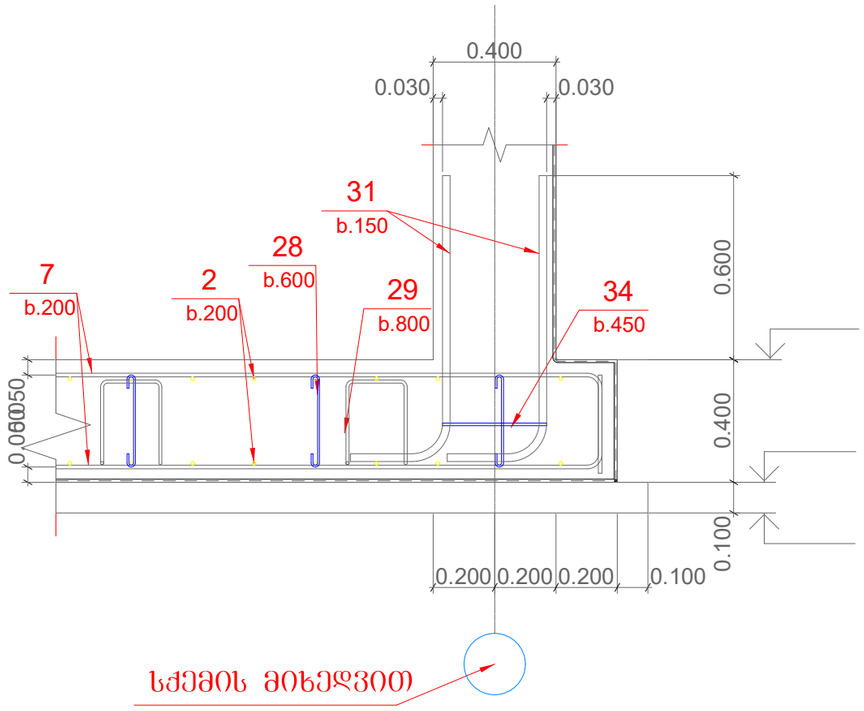

კვეთი 6-6

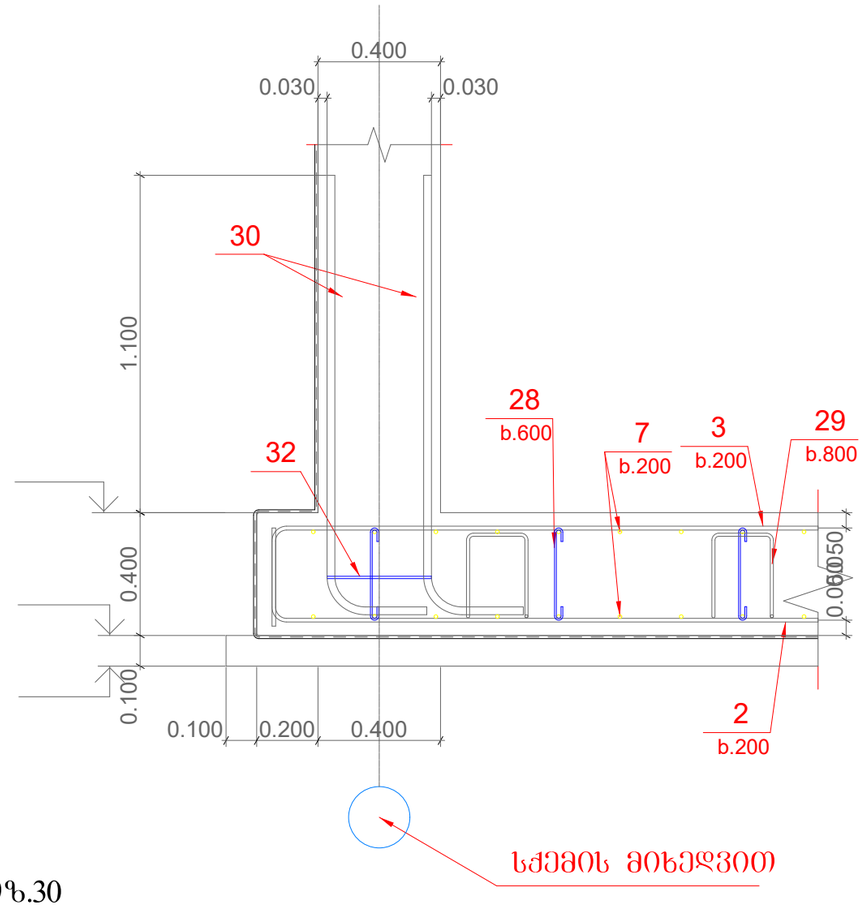

პოზ.31

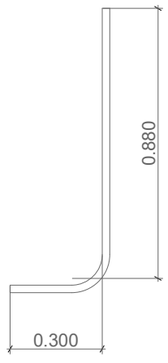

პოზ.28

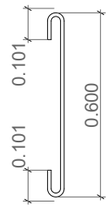

პოზ.29

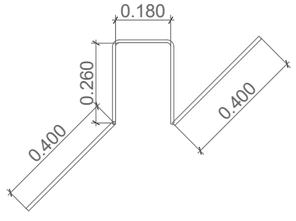

პოზ.30

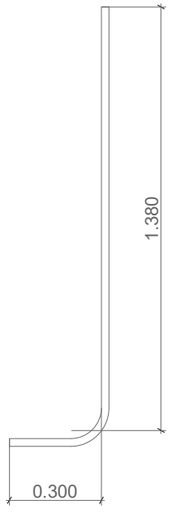

პოზ.34

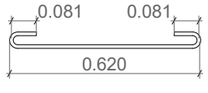

პოზ.32

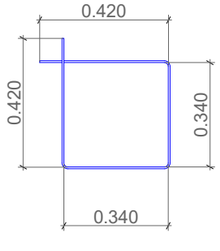

შ.პ.ს. „ჯი ენ პი"			ქ. ობოლისი, წინამძღვრიშვილის ქ.№4-ში ღვინის ქარხანა		
					მშშა პრ.
მთ.კონსტ.	ო.ქვრივიშვილი		კვეთი 5-5; 6-6		დაკვ
შესრულა	ნ. მელაძე				შრომ. №10
შეამოწმა	ო. ქვრივიშვილი		მასშტაბი 20	ინვ. №	შრომლები

კვეთი 1-3

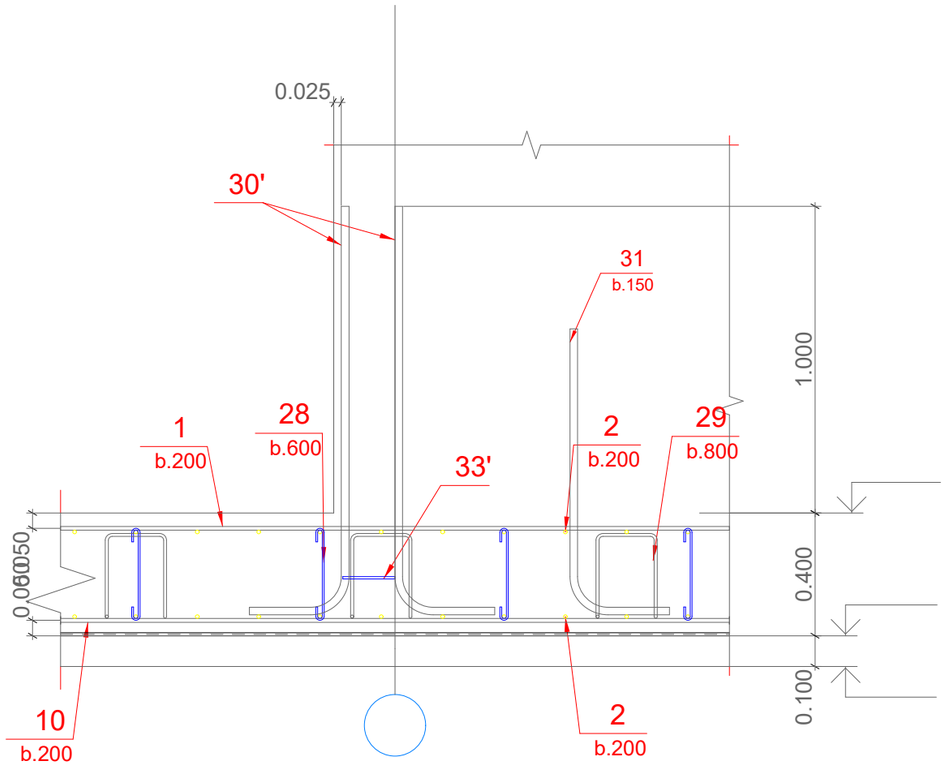

კვეთი 1-4

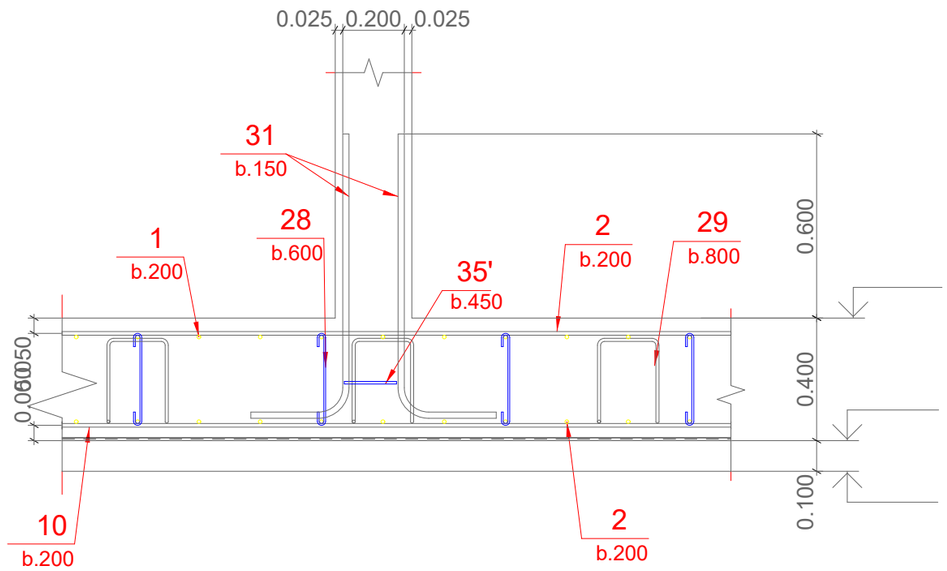

კოზ.33

კოზ.35

კოზ.28

კოზ.30

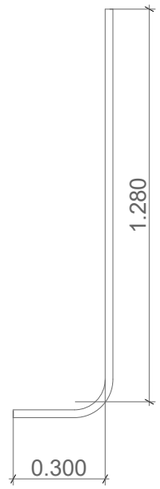

კოზ.29

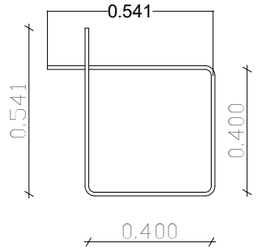

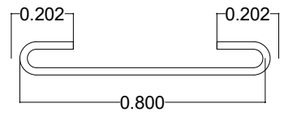

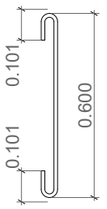

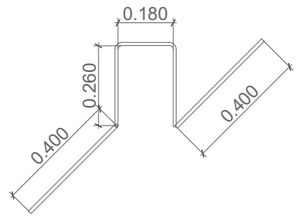

კვეთი 12-12

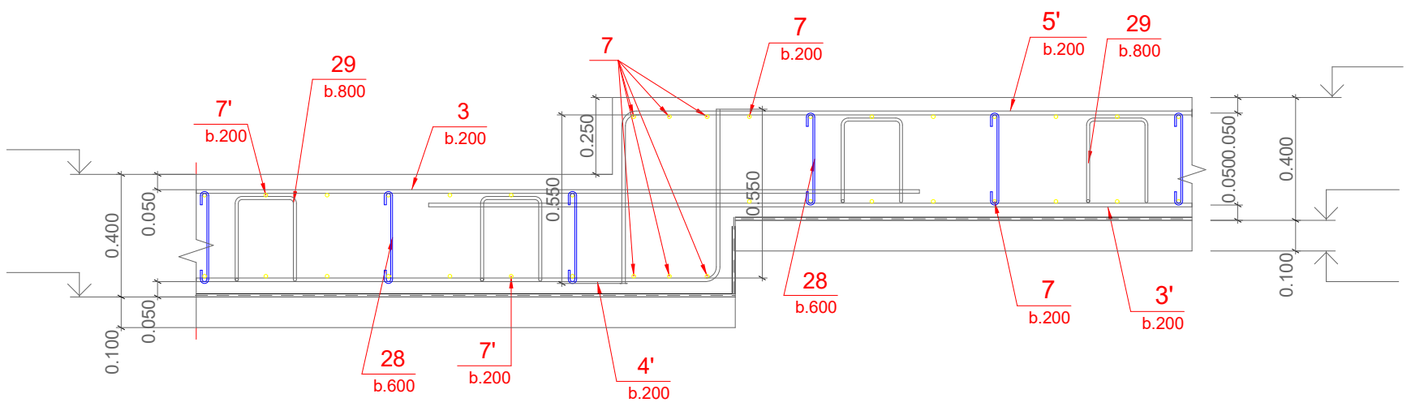

შპს „ჯი ენ პი"			ქ. თბილისი, ვინამძვრიშვილის ქ№4-ში ღვინის ქარხანა	
				მუშა პრ.
მთ.კონსტ.	ო.ქვრივიშვილი		კვეთი 1-3; 1-4	დაკვ
შესრულა	ნ. მელაძე			ფურც. №11
შეამოწმა	ო. ქვრივიშვილი		მასშტაბი 20	ნახ. № ფურცლები

			ЗАО "ЭТР"
Вед.инж.	Ефимов Г.Ю.		
Гл.спец.	Зверева Е.		
Нач.отд.	Ефимов Г.Ю.		

Дом отдыха, ул.Набережная 30 лит А-Г
Водоснабжение

Стадия	Лист	Листов	
Р	33		
Схема расположения водомерных узлов			
1:200	Формат А3		

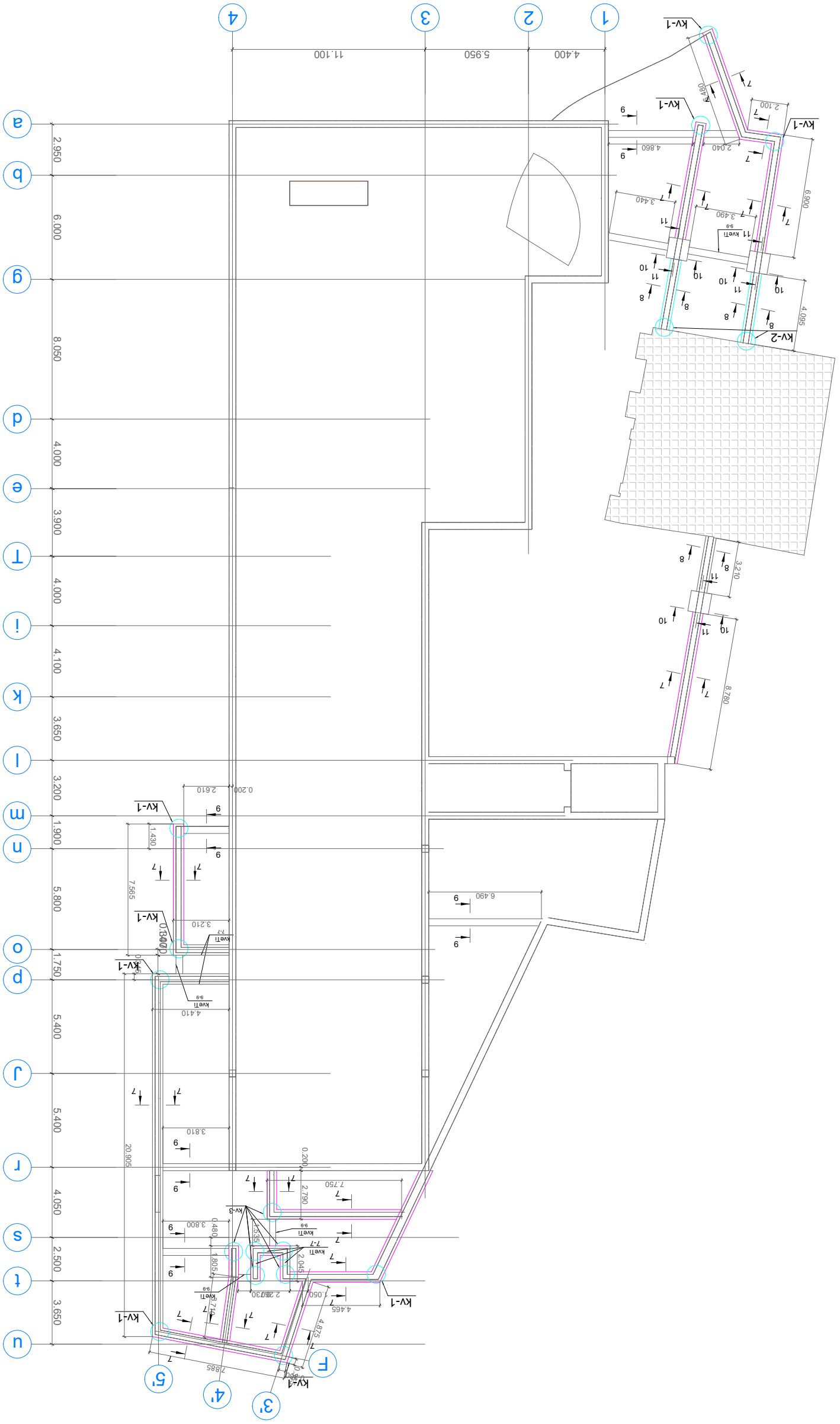

Водоснабжение Дом отдыха -2.400 до -1.000

კვეთი 7-7

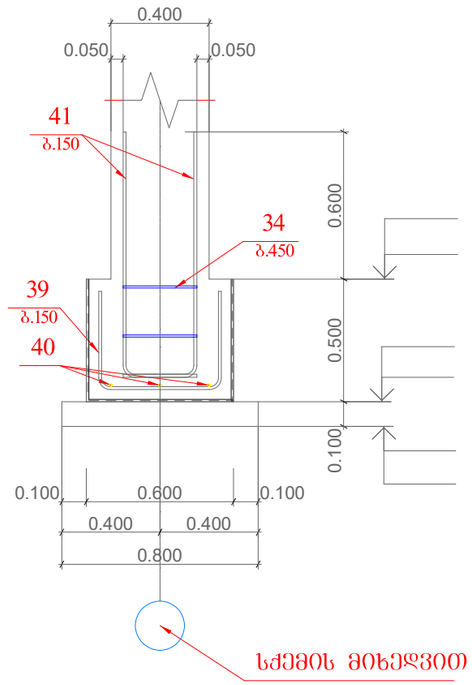

კვეთი 8-8

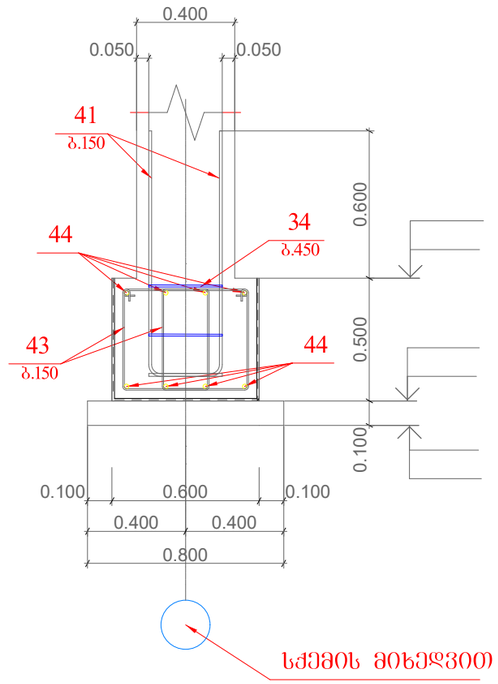

კვეთი 9-9

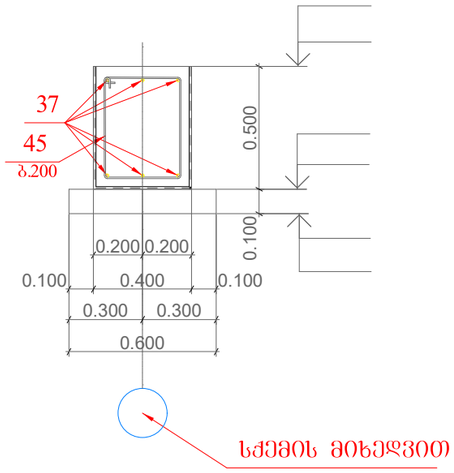

პოზ.45

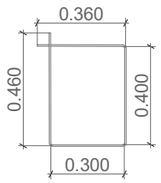

პოზ.39

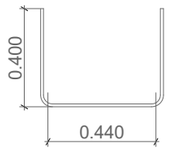

პოზ.41

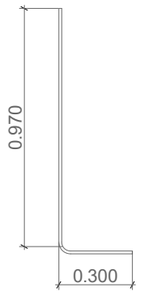

პოზ.43

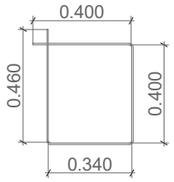

პოზ.34

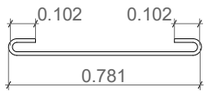

შ.პ.ს. „ჯი ეფ პი"			ქ. ოზნილისი, ზონამძღვრეშვილის ქ.№4-ში ჯვრის ქარხანა		
					მუშა პრ.
მთ.კონსტ.	ო.ქვრივიშვილი		კვეთი 7-7; 8-8; 9-9		დაკვ
შესრულა	ნ. მელაძე				ფურც. №13
შეამოწმა	ო. ქვრივიშვილი		მასშტაბი25	063. №	ფურცლები

კვეთი 10-10

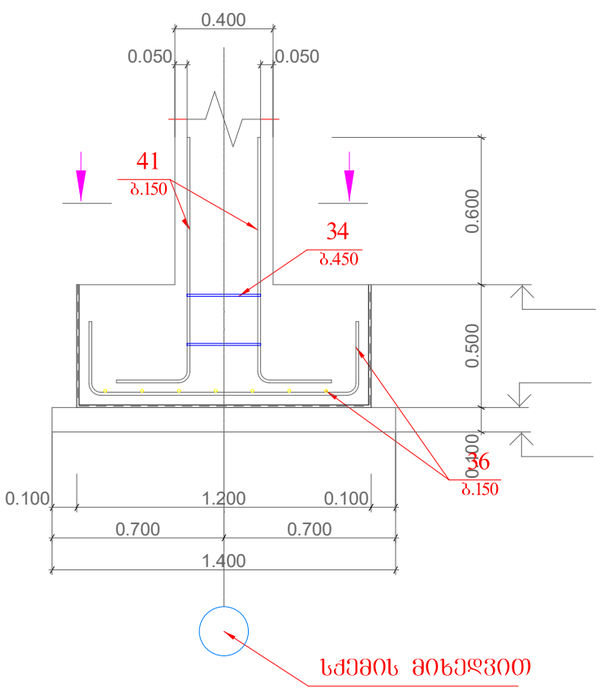

კვეთი -

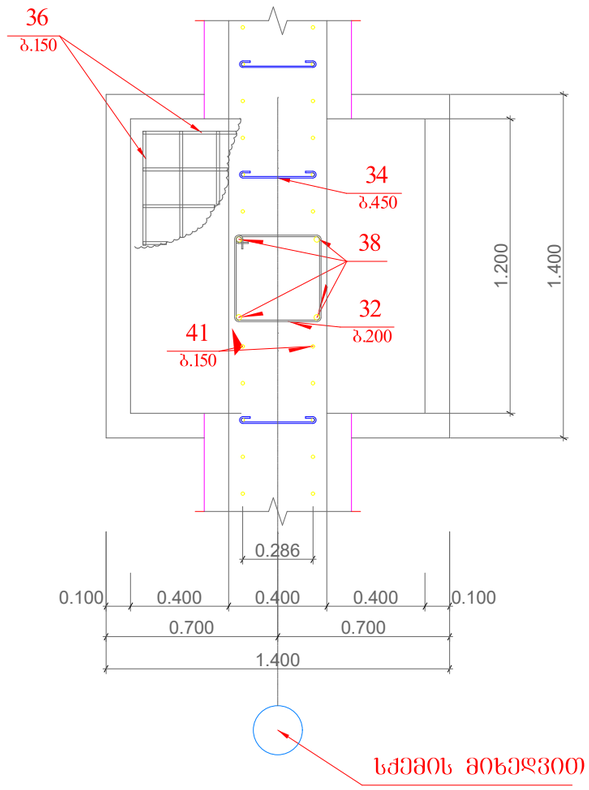

პოზ.36

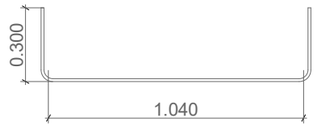

პოზ.41



პოზ.38



პოზ.32

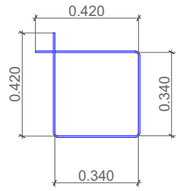

პოზ.34

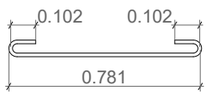

შ.პ.ს. „ჯი ენ პი"			ქ. თბილისი, ვინამძღვრიშვილის ქ.№4-ში დვინის ქარხანა	
				მშშა არ.
მთ.კონსტ.	ო.ძვრებიშვილი		კვეთი 10-10	დაკვ
შესრულა	ნ. მელაძე			ფურც. №14
შეამოწმა	ო. ძვრებიშვილი		მასშტაბი25	ინვ. № ფურცლები

კვეთი 11-11

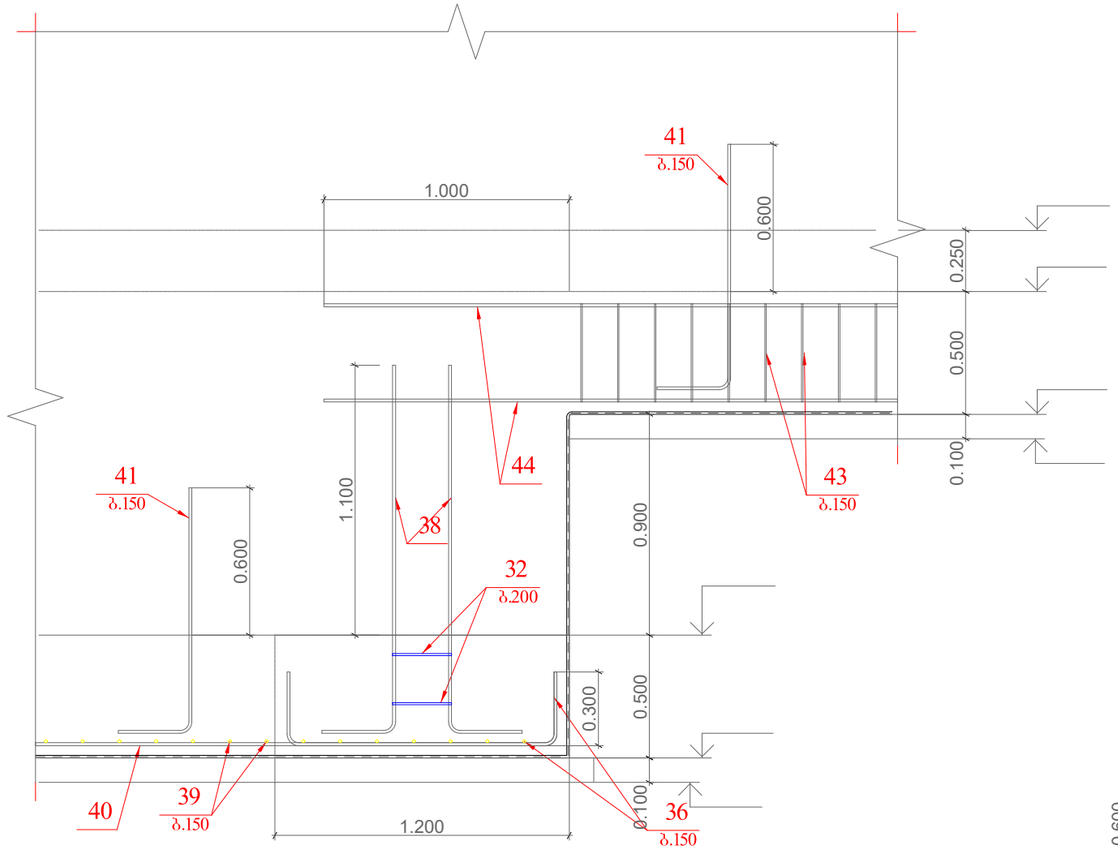

პოზ.38



პოზ.32

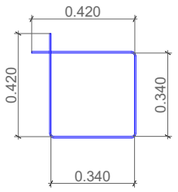

პოზ.34

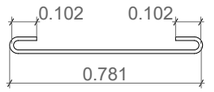

კვანძი კვ-1

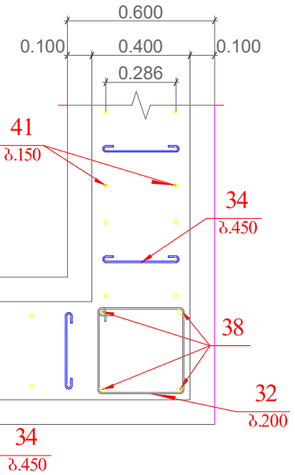

კვანძი კვ-2

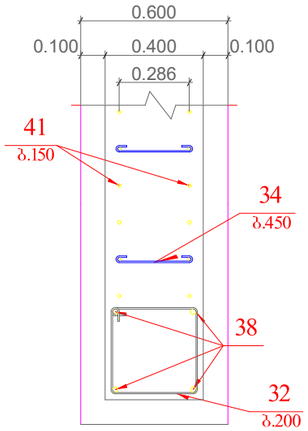

კვანძი კვ-3

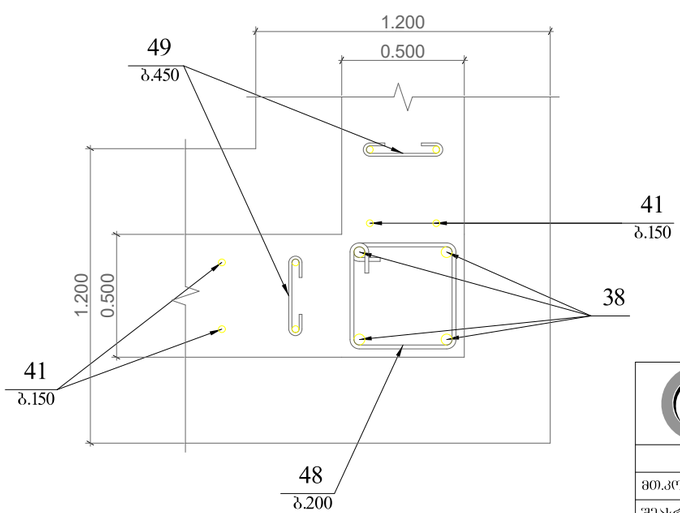

პოზ.36

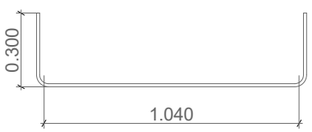

პოზ.39

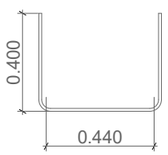

პოზ.41

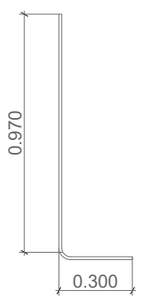

პოზ.43

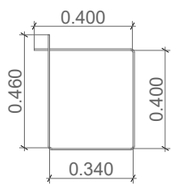

პოზ.49

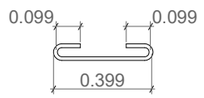

პოზ.48

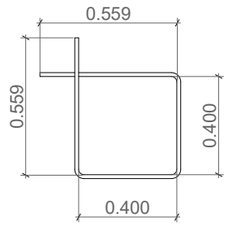

შ.პ.ს. „ჯი ენ პი"			ქ. თბილისი, ვინამძღვრიშვილის ქ.№4-ში ღვინის ქარხანა	
				მუშა პრ.
მთ.კონსტ.	ო.ქვრივიშვილი		კვეთი 11-11; კვანძი კვ-1; კვ-2	დაკვ
შეასრულა	ნ. მელაძე			ფურც. №15
შეამოწმა	ო. ქვრივიშვილი		მასშტაბი 25	ფურცლები

poz.	aRniSvna	dasaxeleba						raod.	erT.wona kg		saerTo wona kg
		saZirkveli									
		detalebi									
1		Ø	12	A500C	ℓ=	6480		414	5.75	kg	2381.7
2		Ø	12	A500C	ℓ=	12000		1060	10.65	kg	11292.7
2'		Ø	12	A500C	ℓ=	3880		20	3.44	kg	68.9
3		Ø	12	A500C	ℓ=	6830		20	6.06	kg	121.3
3'		Ø	12	A500C	ℓ=	6770		20	6.01	kg	120.2
4		Ø	12	A500C	ℓ=	9460		142	8.40	kg	1192.6
4'		Ø	12	A500C	ℓ=	6710		20	5.96	kg	119.1
5		Ø	12	A500C	ℓ=	11290		48	10.02	kg	481.1
5'		Ø	12	A500C	ℓ=	3080		20	2.73	kg	54.7
6		Ø	12	A500C	ℓ=	4400		170	3.91	kg	664.1
7		Ø	12	A500C	ℓ=	4500		153	4.00	kg	611.2
7'		Ø	12	A500C	ℓ=	6600		32	5.86	kg	187.5
8		Ø	12	A500C	ℓ=	9200		58	8.17	kg	473.7
9		Ø	12	A500C	ℓ=	10200		42	9.06	kg	380.3
10		Ø	12	A500C	ℓ=	9500		101	8.43	kg	851.8
11		Ø	12	A500C	ℓ=	3460		101	3.07	kg	310.2
12		Ø	12	A500C	ℓ=	3100		83	2.75	kg	228.4
13		Ø	12	A500C	ℓ=	6900		71	6.13	kg	434.9
14		Ø	12	A500C	ℓ=	5400		48	4.79	kg	230.1
15		Ø	12	A500C	ℓ=	5000		50	4.44	kg	221.9
16		Ø	12	A500C	ℓ=	6100		280	5.42	kg	1516.3
17		Ø	12	A500C	ℓ=	10500		30	9.32	kg	279.7
18		Ø	12	A500C	ℓ=	2000		700	1.78	kg	1242.9
19		Ø	14	A500C	ℓ=	2400		60	2.90	kg	174.0
20		Ø	12	A500C	ℓ=	4390		9	3.90	kg	35.1
21		Ø	12	A500C	ℓ=	9300		9	8.26	kg	74.3
22		Ø	12	A500C	ℓ=	3550		9	3.15	kg	28.4
23		Ø	12	A500C	ℓ=	5070		9	4.50	kg	40.5
24		Ø	12	A500C	ℓ=	10230		9	9.08	kg	81.7
25		Ø	12	A500C	ℓ=	8200		9	7.28	kg	65.5
26		Ø	12	A500C	ℓ=	6640		9	5.89	kg	53.1
27		Ø	12	A500C	ℓ=	11300		9	10.03	kg	90.3
28		Ø	6	A240	ℓ=	400		2695	0.09	kg	239.3
29		Ø	12	A500C	ℓ=	1500		1516	1.33	kg	2018.8
30		Ø	22	A500C	ℓ=	1680		180	5.01	kg	902.3
30'		Ø	20	A500C	ℓ=	1580		8	3.90	kg	31.2
31		Ø	12	A500C	ℓ=	1180		2614	1.05	kg	2738.4
32		Ø	8	A240	ℓ=	1520		38	0.60	kg	22.8
33		Ø	8	A240	ℓ=	1440		3	0.57	kg	1.7
33'		Ø	6	A240	ℓ=	940		2	0.21	kg	0.4
34		Ø	6	A240	ℓ=	390		879	0.09	kg	76.1
35'		Ø	6	A240	ℓ=	300		18	0.07	kg	1.2
36		Ø	12	A500C	ℓ=	1640		42	1.46	kg	61.2
37	daiWras adgilze	Ø	20	A500C	ℓ=	213450		1	526.38	kg	526.4
38		Ø	22	A500C	ℓ=	1770		60	5.28	kg	316.9
39		Ø	12	A500C	ℓ=	1240		767	1.10	kg	844.4
40	daiWras adgilze	Ø	12	A500C	ℓ=	362370		1	321.71	kg	321.7
41		Ø	12	A500C	ℓ=	1270		1708	1.13	kg	1925.8
43		Ø	8	A240	ℓ=	1600		154	0.63	kg	97.2
44	daiWras adgilze	Ø	20	A500C	ℓ=	99110		1	244.41	kg	244.4
45		Ø	8	A240	ℓ=	1570		169	0.62	kg	104.7
46		Ø	12	A500C	ℓ=	350		100	0.31	kg	31.1
48		Ø	8	A240	ℓ=	960		12	0.38	kg	4.5
49		Ø	6	A240	ℓ=	240		104	0.05	kg	5.5
50	daiWras adgilze	Ø	12	A500C	ℓ=	3827600		1	3398.10	kg	3398.1
		masalebi									34614
		B30							502.20	m³	
	betonis momzadeba	B7.5							122.73	m³	
47		-200X12			ℓ=	4900		2	92.32	kg	184.6

შ.პ.ს. „ჯი ენ პი"			ქ. თბილისი, ვინოგრადოვის ქ.№4-ში ღვინის ქარხანა	
				მუშა პრ.
მთ.კონს.	ო.ძვრებოშვილი		saZirkvlis specifikacia	დაკვ
შეასრულა	ნ. მელაძე			ფურც. №16
შეამოწმა	ო. ძვრებოშვილი		მასშტაბი 25	თვ. № ფურცლები

konstruqciebis ganlagebis sqema N-6.000 da -6.250

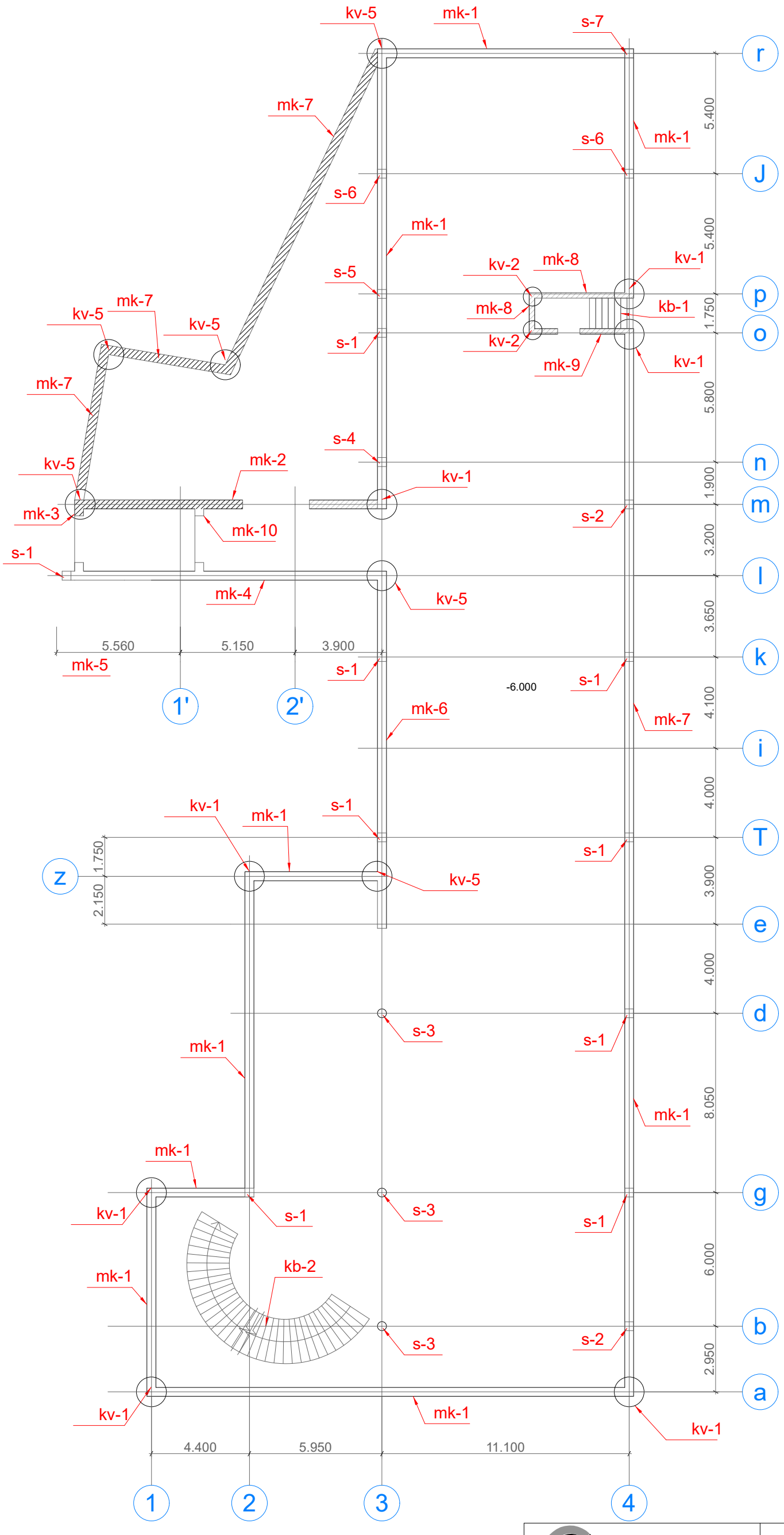

შ.პ.ს. „ჯი ენ პი"			ქ. თბილისი, ვინამძვრიშვილის ქ.№4-ში ღვინის ქარხანა	
				მშშა პრ.
მთ.კონსტ.	ო.ძვრიშვილი		konstruqciebis ganlagebis sqema N-6.000 da -6.250	დაკვ
შესრულა	ნ. მელაძე			ფურც. №1
შემოწმა	ო. ძვრიშვილი		მასშტაბი 1:200	ნახ. № / ფურცლები

konstruqciebis ganlagebis sqema N-0.720

moWimva N0.000

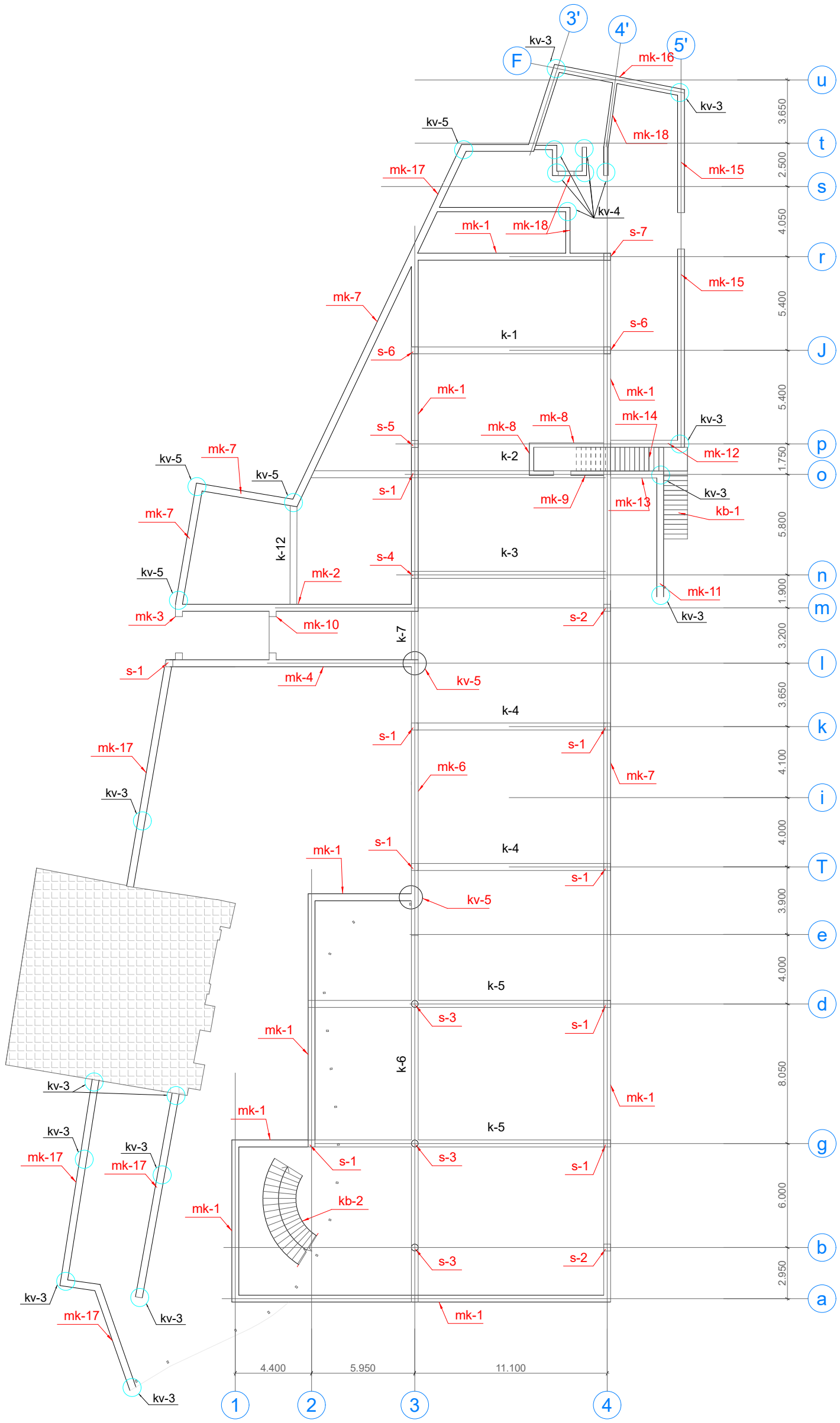

შპს „ჯი ენ პი"			ქ. თბილისი, ვინაძის ქუჩის ქ.№4-ში ლვინის ქარხანა	
				მუშა პრ.
მთ.კონსტ.	ო.ქვრივიშვილი		konstruqciebis ganlagebis sqema N-0.720 moWimva N0.000	დაკვ
შესრულა	ნ. მელაძე			ფურც. № 203
შესამოწმა	ო. ქვრივიშვილი		მასშტაბი 1:200	063. № ფურცლები

konstruqciebis ganlagebis sqema N+2.730

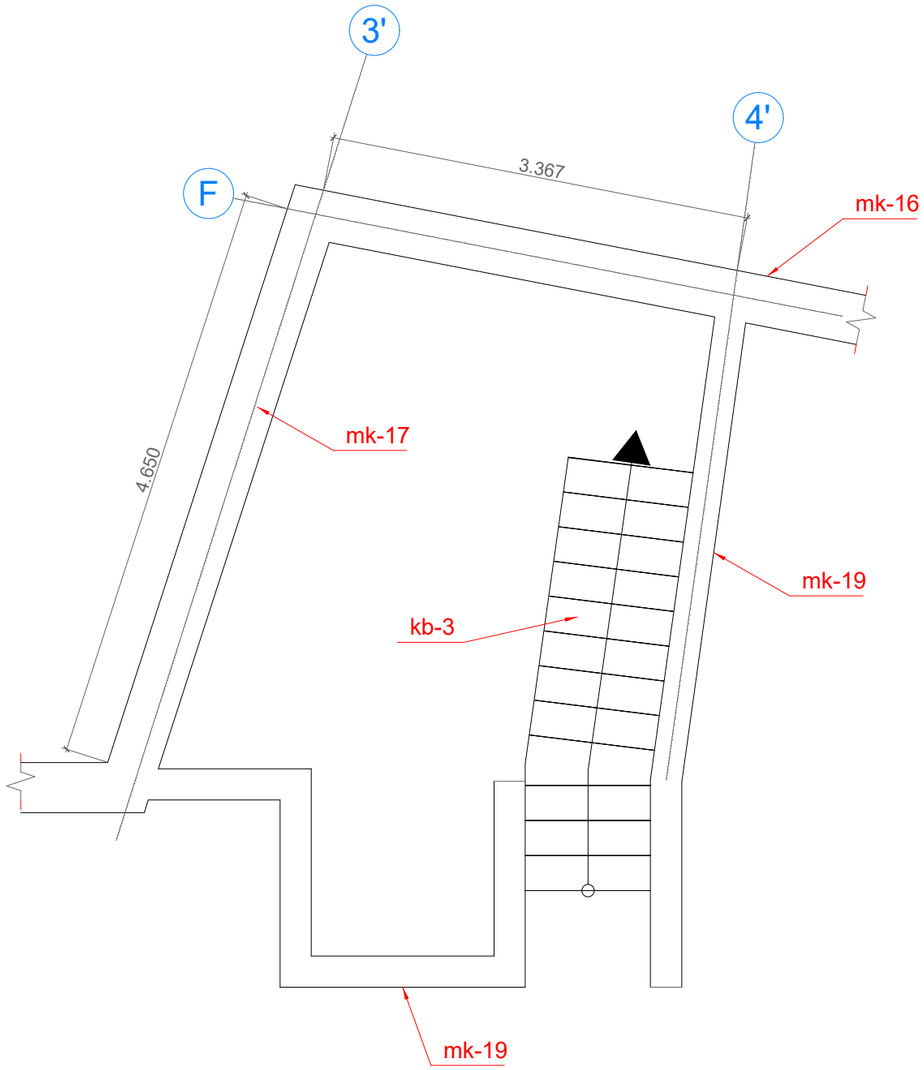

შ.პ.ს. „ჯი ენ პი"			ქ. თბილისი, ვინამდვრიშვილის ქ.№4-ში ღვინის ქარხანა		მუშა პრ.
მთ.კონსტ.	ო.ქვრივიშვილი		konstruqciebis ganlagebis sqema N+2.730		დაკვ
შეასრულა	ნ. მელაძე				ფურც. №04
შეამოწმა	ო. ქვრივიშვილი		მასშტაბი 1:50	ინვ. №	ფურცლები

konstruqciebis ganlagebis sqema N+5.500

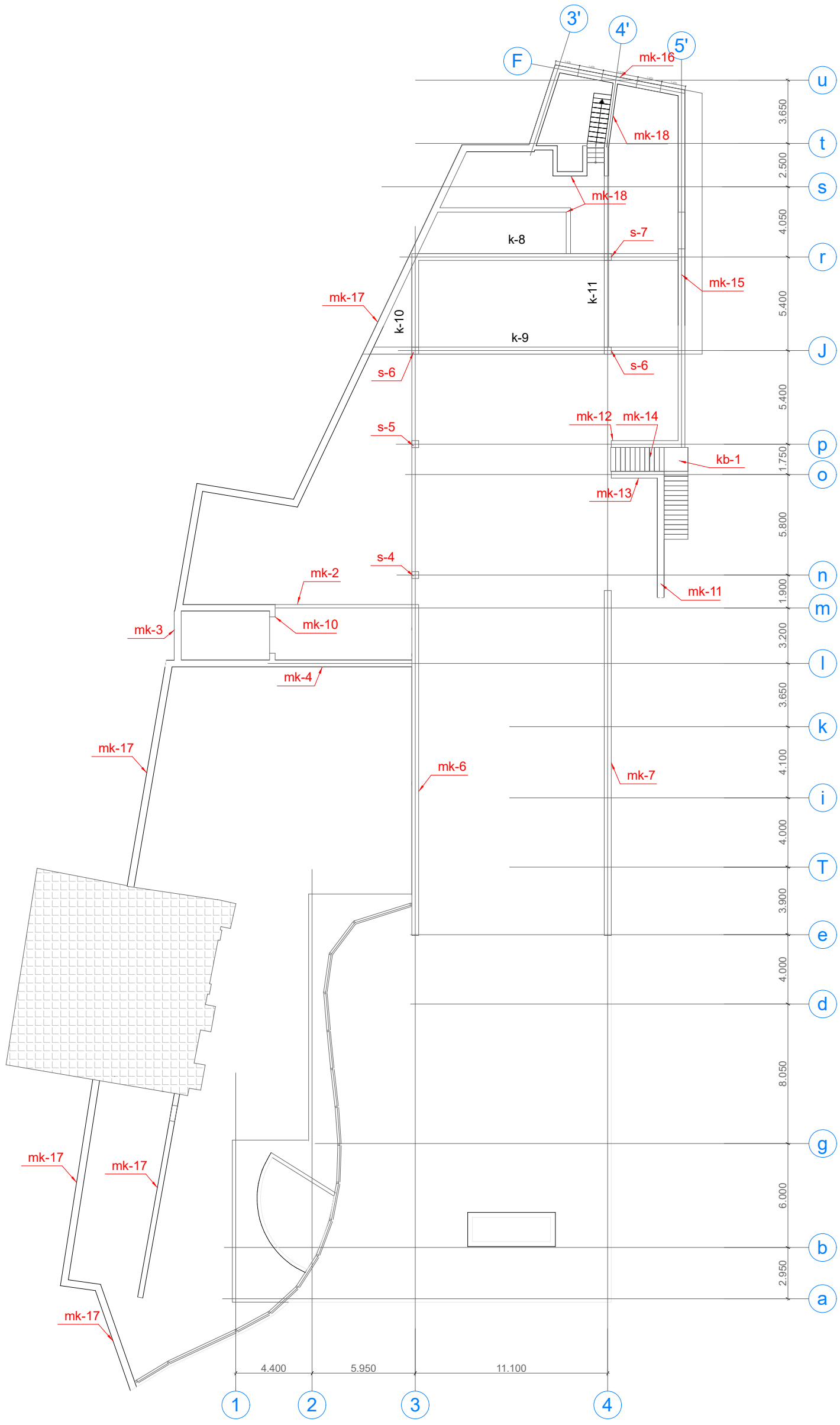

შპს „ჯი ენ პი"			ქ. თბილისი, ვინამდვრიშვილის ქ.№4-ში ჯვრის ძარხანა	
				მშმა არ.
მთ.კონსტ.	ო.ჭრიშვილი		konstruqciebis ganlagebis sqema N+5.500	დაკვ
შესრულა	ნ. მელაძე			შრომ. № 205
შესამოწმა	ო. ჭრიშვილი		მასშტაბი 1:200	ინვ. №	შრომლები

მოჯიმვა 0.000

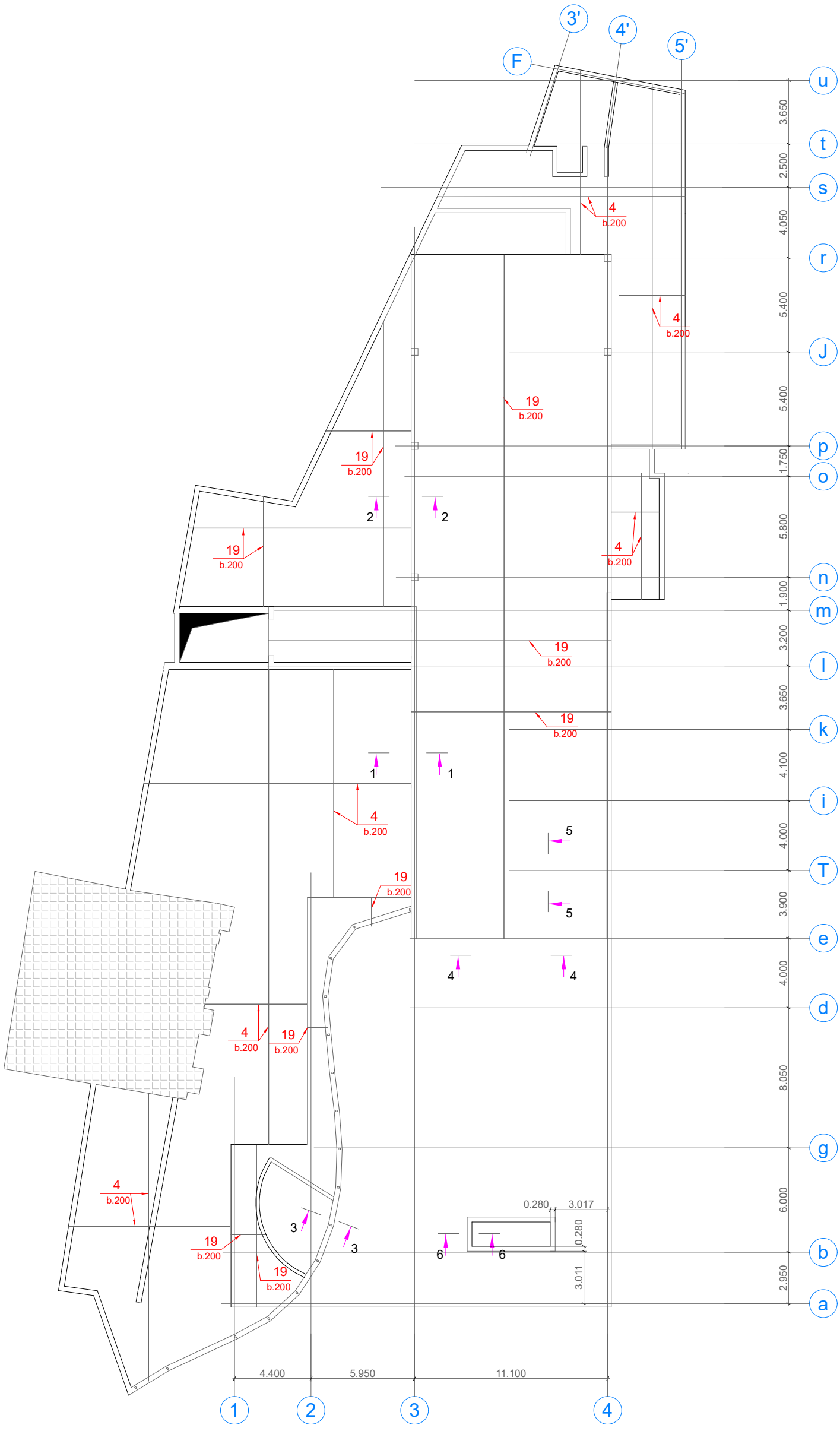

GNP S.p.s. ,,ji en pi"			q. Tbilisi, winamZRvriSvilis q.#4-Si Rvinis qarxana	
				muSa pr.
mT.konst.	o.qvriviSvili		მოჯიმვა 0.000	dakv
Seasrula	n. melaZe			furc. # 301
Seamowma	o. qvriviSvili		masStabi 1:200 inv. #	furclebi

			S.p.s. ,,jî en pî"
mT.konsL	o.qvriviSvIii		q. Tbiiisi, winamZRvnSviis q.#4-Si
Seasrula	n. meiaZe		Rviris qarxana
Seamowma	o. qvriviSvIii		

muSa pr.			
daKv	ვეწნცფეიეუაფი ფიფსტს ძიფიეიაფი აფვიფეძა		
furc. # 302	-0.720 ძვეფ ვაე		
furcleb	inv. #	1:200	masStabi

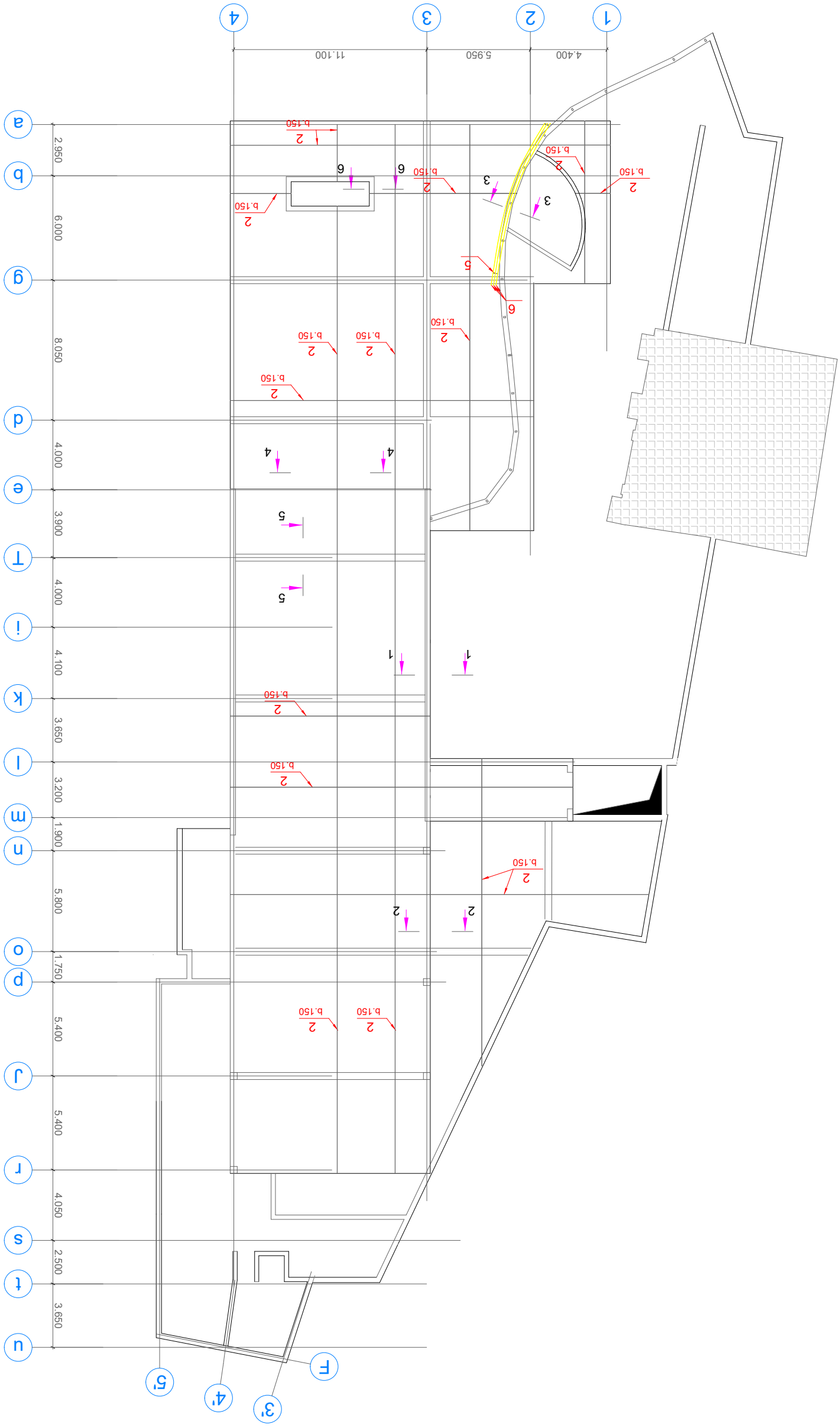

ვეწნცფეიეუაფი ფიფსტს ძიფიეიაფი აფვიფეძა -0.720

ვეფ ვაეძვ

მონოლითური ფილის გაძლიერება -0.720
ქვედა შრე

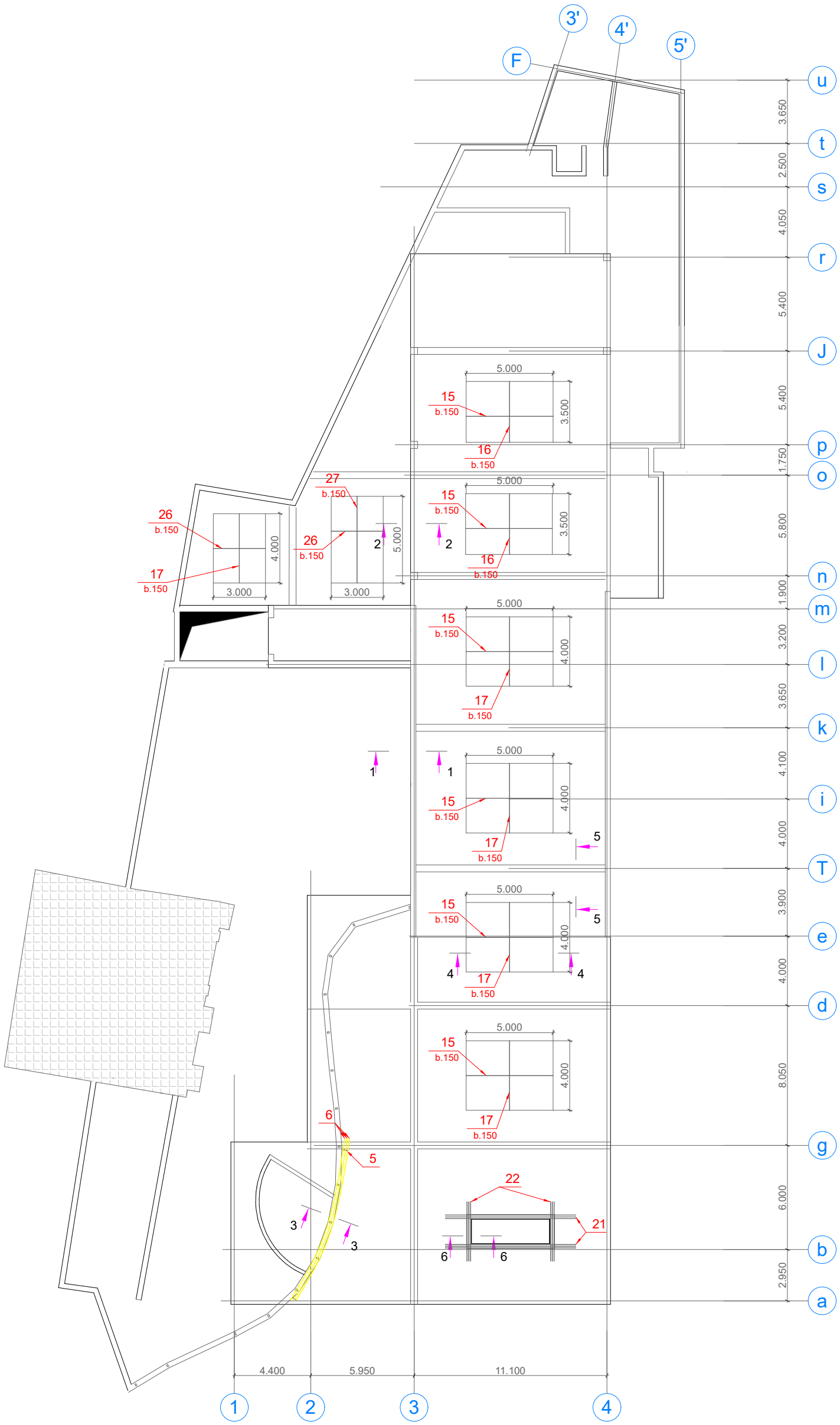

S.p.s. ,,ji en pi"			q. Tbilisi, winamZRvriSvilis q.#4-Si Rvinis qarxana	muSa pr.
mT.konst.	o.qvriviSvili		მონოლითური ფილის გაძლიერება -0.720 ქვედა შრე	dakv
Seasrula	n. melaZe			furc. # 303
Seamowma	o. qvriviSvili		masStabi 1:200 inv. #	furclebi

			S.p.s. .,.ji en pi"
mT.konst.	o.qvriviSvili		
Seasrula	n. meleZe	6.8mm	
Seamowma	o. qvriviSvili		

q. Tbilisi, wiamZRvriSvilis q.#4-Si Rvinis qarxana	
	muSa pr.
ვარკვლავთშორისი მანძილები -0.720 ცენტრალური ბურჯი	dakv
masStabi 1:200	inv. #
	furcebi

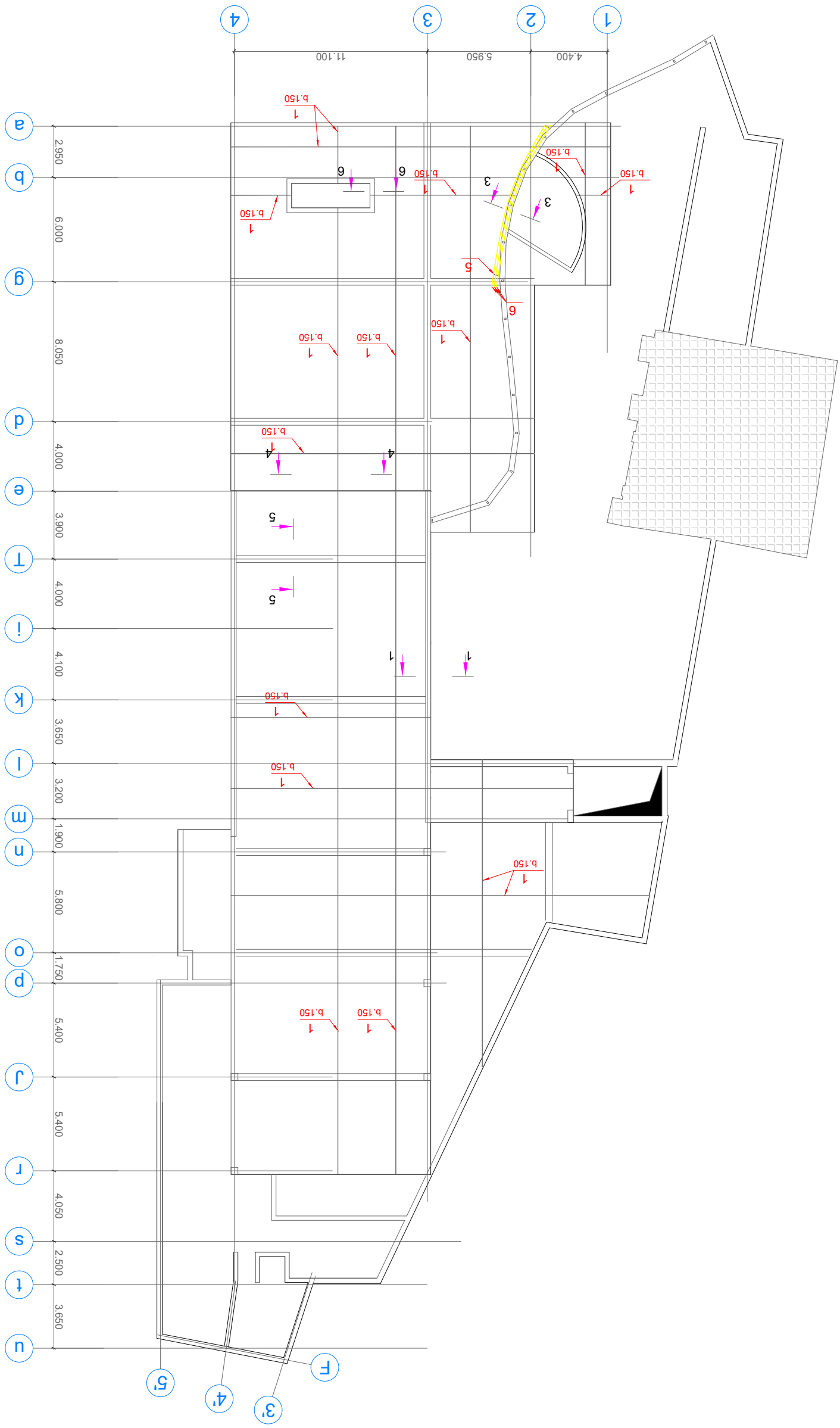

			S.p.s. ,,ji en pl"
mT.konst.	o.qvnviSvlii		
Seasrula	n. melaZe		
Seamomna	o. qvnviSvlii		

q. Tblisi, wnamZRvnSvlis q.#4-Si Rvnis qarxana	
	muSa pr.
ვეფერვაზის ქუჩა №5 კაპიტალური შეკეთება -0.720 ზედა ნიშნული	daky
mas$lab 1:200	inv. #
	furc. # 305
	furclebi

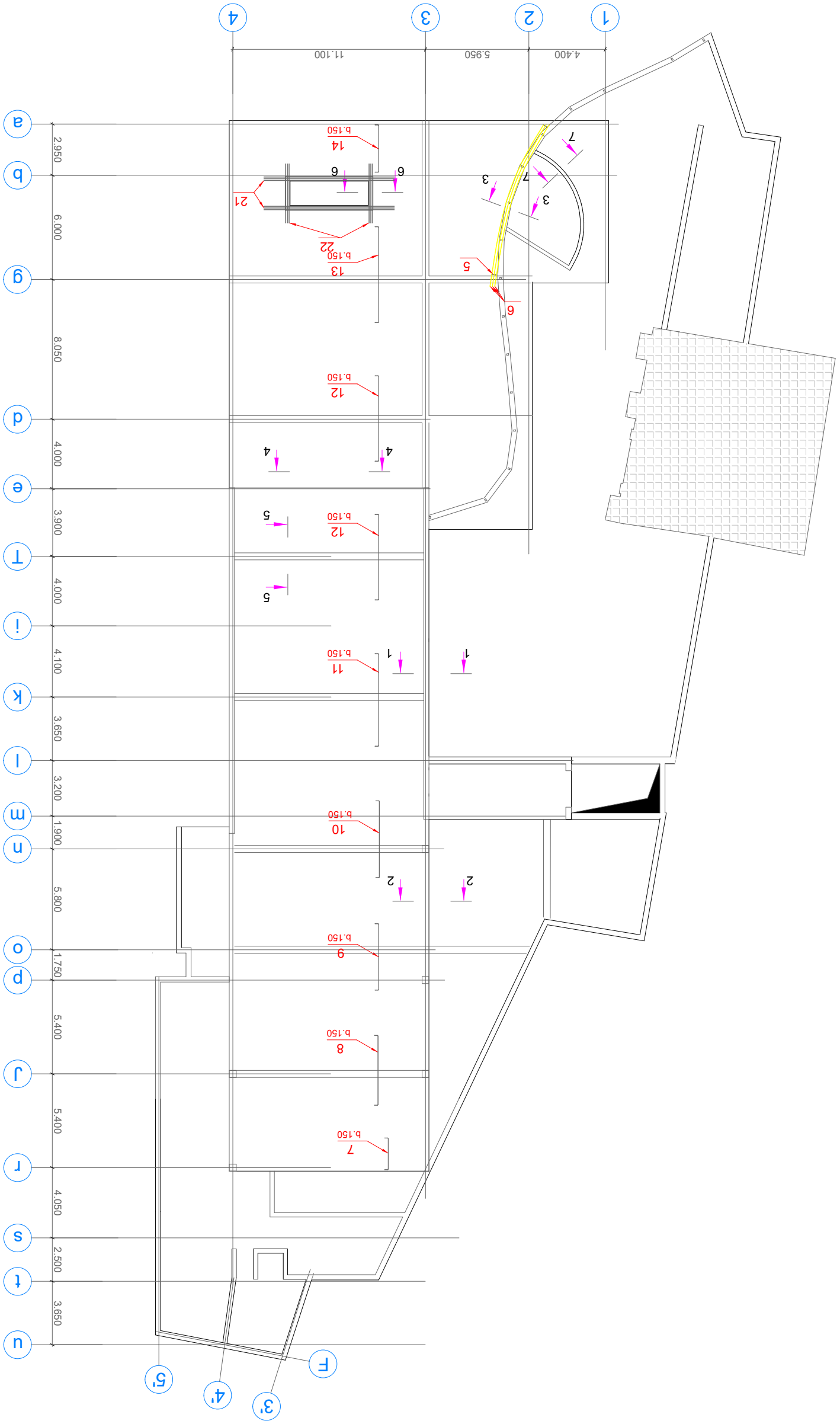

ვეფერვაზის ქუჩა №5 კაპიტალური შეკეთება -0.720

ტერიტორიის გეგმა

კვეთი 1-1

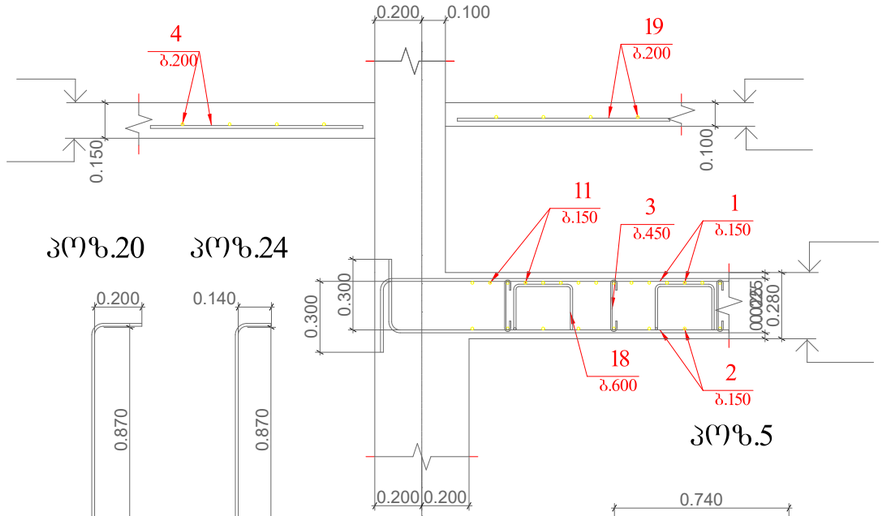

კოზ.20

კოზ.24

კოზ.5

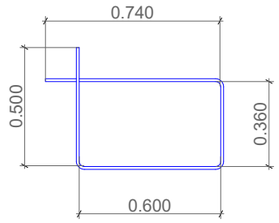

კვეთი 2-2

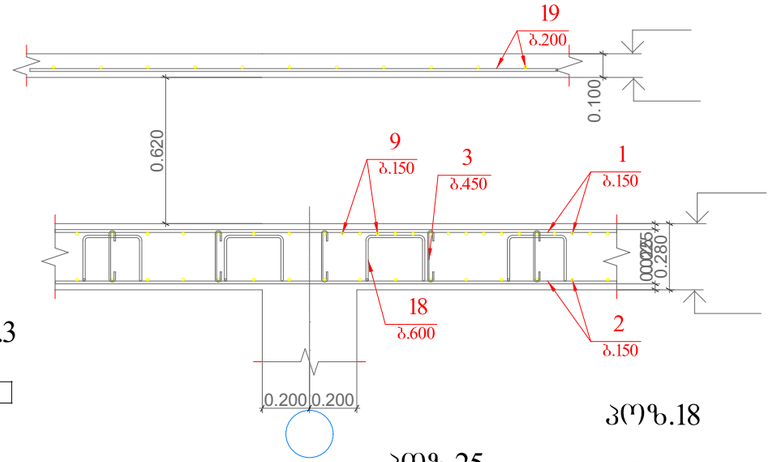

კოზ.3

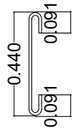

კვეთი 3-3

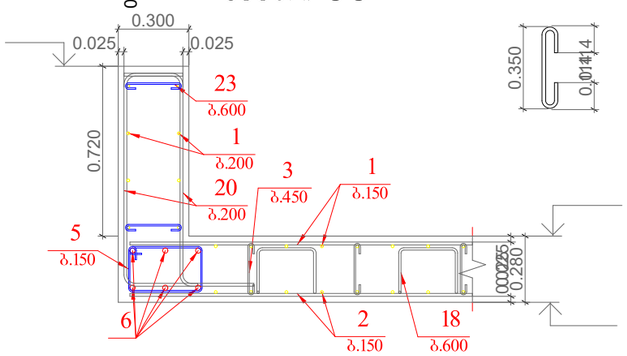

კოზ.25

კოზ.18

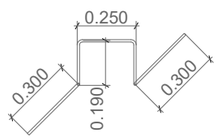

კვეთი 4-4

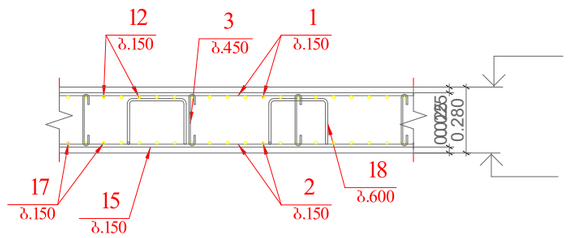

კვეთი 5-5

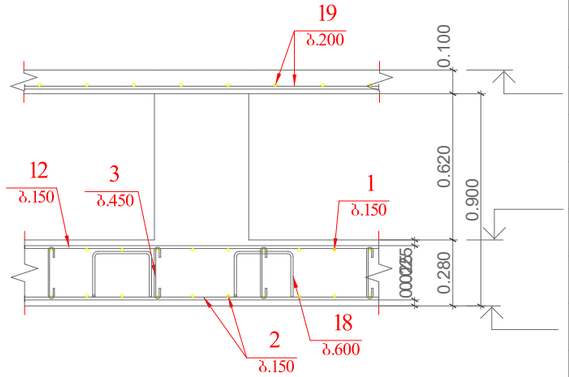

კვეთი 6-6

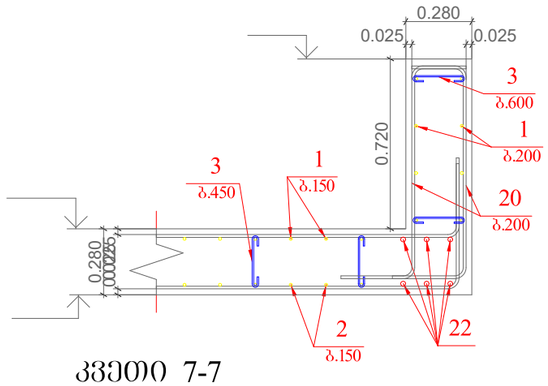

კვეთი 7-7

კოზ.23

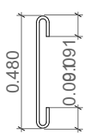

poz.	aRniSvna	dasaxeleba					raod.	erT.wona kg		saerTo wona kg
		monoliTuri fila N-0.720 da moWimva N0.000								
		detalebi								
1	daiWras adgilze	Ø	12	A500C	ℓ=	14196000	1	12603.04	kg	12603.0
2	daiWras adgilze	Ø	12	A500C	ℓ=	14872000	1	13203.18	kg	13203.2
3		Ø	6	A240	ℓ=	310	5051	0.07	kg	347.5
4	daiWras adgilze	Ø	12	A500C	ℓ=	6422850	1	5702.13	kg	5702.1
5		Ø	6	A240	ℓ=	1100	62	0.24	kg	15.1
6	daiWras adgilze	Ø	22	A500C	ℓ=	62370	1	186.11	kg	186.1
7		Ø	12	A500C	ℓ=	2200	76	1.95	kg	148.4
8		Ø	12	A500C	ℓ=	4400	76	3.91	kg	296.9
9		Ø	12	A500C	ℓ=	4200	76	3.73	kg	283.4
10		Ø	12	A500C	ℓ=	4800	76	4.26	kg	323.9
11		Ø	12	A500C	ℓ=	5700	76	5.06	kg	384.6
12		Ø	12	A500C	ℓ=	5300	152	4.71	kg	715.2
13		Ø	12	A500C	ℓ=	5900	76	5.24	kg	398.1
14		Ø	12	A500C	ℓ=	3100	76	2.75	kg	209.2
15		Ø	14	A500C	ℓ=	5000	150	6.04	kg	906.3
16		Ø	14	A500C	ℓ=	3500	52	4.23	kg	219.9
17		Ø	14	A500C	ℓ=	4000	152	4.83	kg	734.7
18		Ø	10	A500C	ℓ=	1230	2815	0.76	kg	2134.9
19	daiWras adgilze	Ø	8	A500C	ℓ=	6957300	1	2745.16	kg	2745.2
20		Ø	12	A500C	ℓ=	1370	506	1.22	kg	615.4
21		Ø	20	A500C	ℓ=	7500	12	18.50	kg	221.9
22		Ø	20	A500C	ℓ=	3400	12	8.38	kg	100.6
23		Ø	6	A240	ℓ=	330	122	0.07	kg	8.9
24		Ø	12	A500C	ℓ=	1310	127	1.16	kg	147.7
25		Ø	6	A240	ℓ=	230	42	0.05	kg	2.2
26		Ø	14	A500C	ℓ=	3000	59	3.63	kg	213.9
27		Ø	14	A500C	ℓ=	5000	20	6.04	kg	120.8
		masalebi								42654
		B30						460.78	m³	

S.p.s. ,,ji en pi"

q. Tbilisi, winamZRvriSvilis q.#4-Si
Rvinis qarxana

				muSa pr.
mT.konst.	o.qvriviSvili		მონოლითური ფილისა და მოჭიმვის კვეთები; სპეციფიკაცია	-0.720
Seasrula	n. melaZe			furc. # 306
Seamowma	o. qvriviSvili		masStabi 1:25	inv. # furclebi

მონოლითური ფილის ძირითადი არმირება +2.730

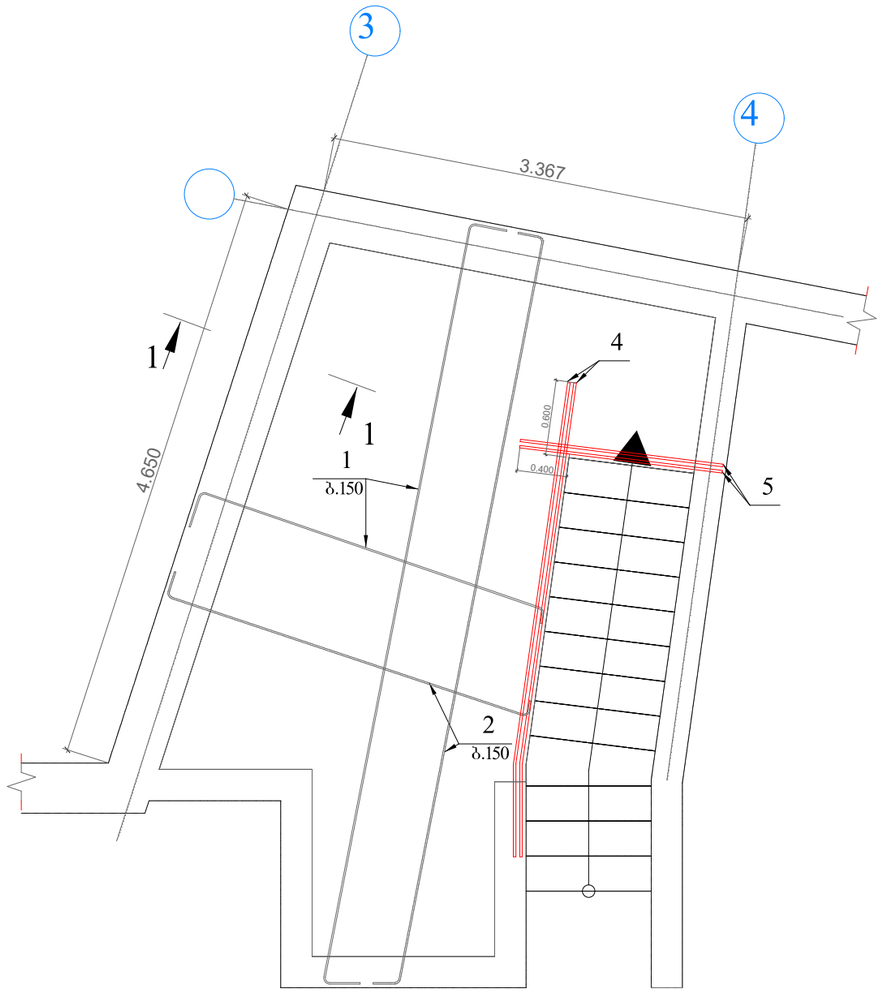

კოზ.3



poz.	aRniSvna	dasaxeleba	raod.	erT.wona kg		saerTo wona kg
		monoliTuri fila N+2.730				
		detalebi				
1	daiWras adgilze	Ø 12 A500C ℓ= 200933	1	178.39	kg	178.4
2	daiWras adgilze	Ø 12 A500C ℓ= 191800	1	170.28	kg	170.3
3		Ø 6 A240 ℓ= 200	68	0.04	kg	3.0
4		Ø 20 A500C ℓ= 3800	4	9.37	kg	37.5
5		Ø 20 A500C ℓ= 1600	4	3.95	kg	15.8
		masalebi				405
		B30		2.47	m³	

GNP S.p.s. ,,ji en pi"			q. Tbilisi, winamZRvriSvilis q.#4-Si Rvinis qarxana	muSa pr.
mT.konst.	o.qvriviSvili		მონოლითური ფილის ძირითადი არმირება +2.730	dakv
Seasrula	n. melaZe			furc. # 308
Seamowma	o. qvriviSvili		masStabi 1:50 inv. #	furclebi

მონოლითური ფილის არმირება +5.500
ქვედა შრე

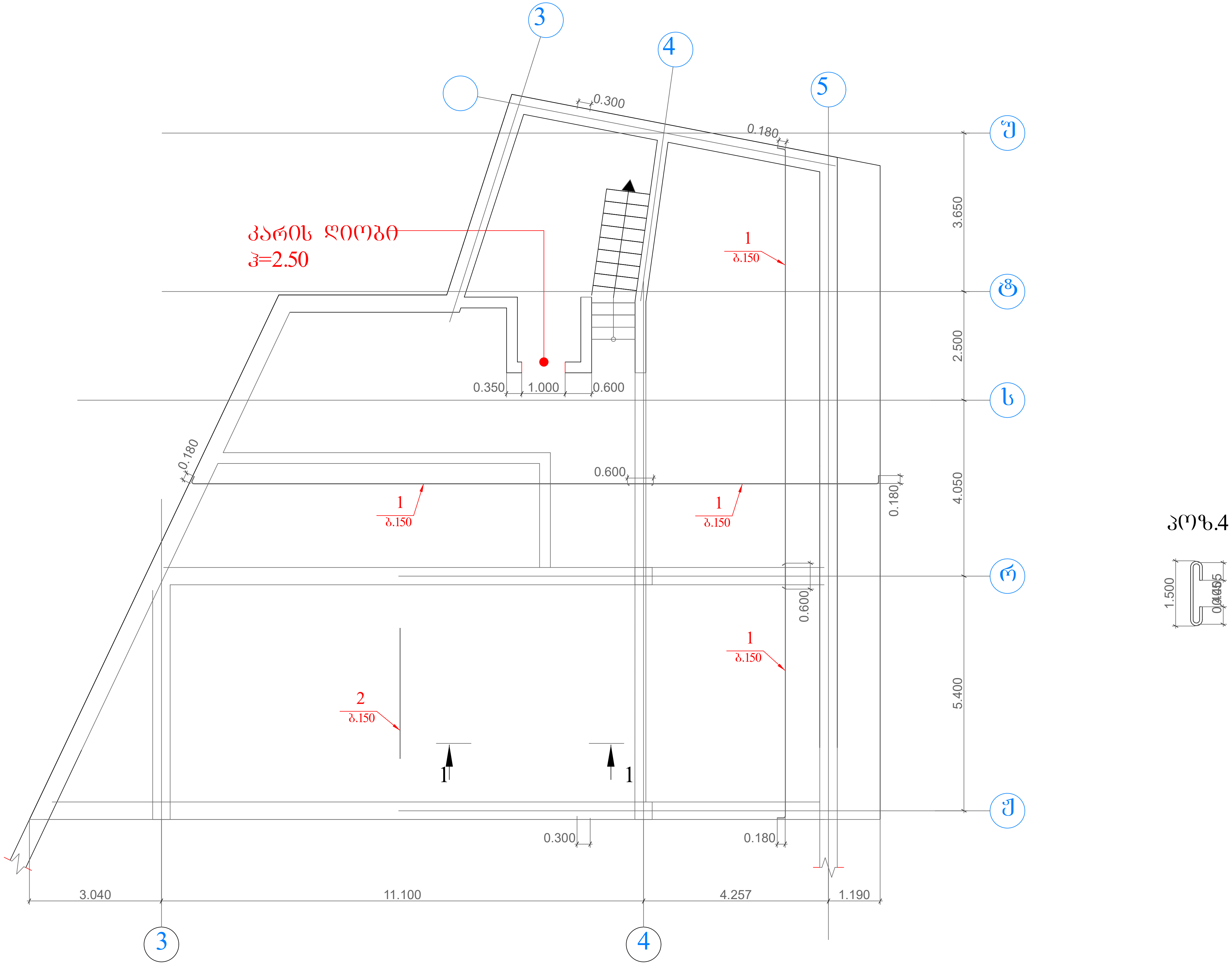

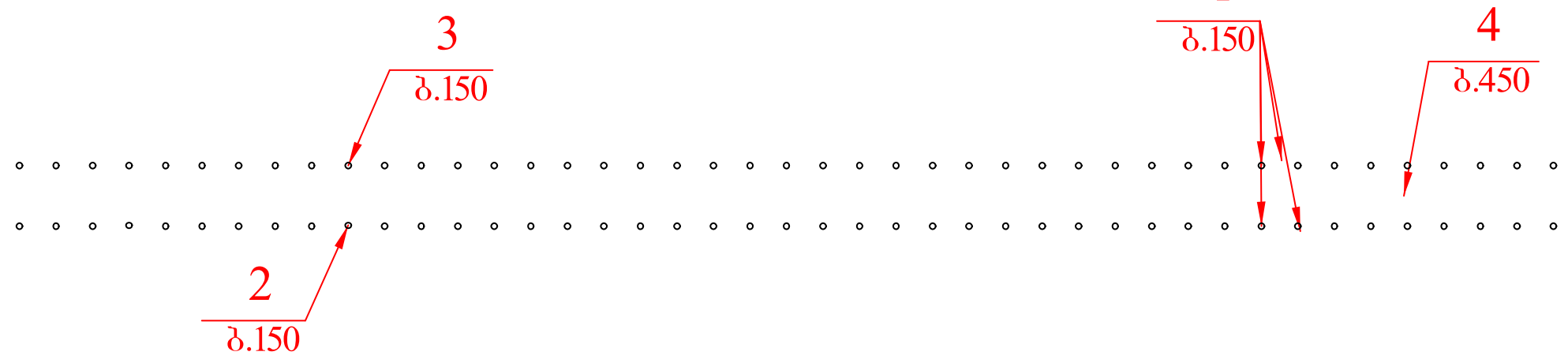

ჭრილი 1-1

S.p.s. ,,ji en pi"

q. Tbilisi, winamZRvriSvilis q.#4-Si
Rvinis qarxana

muSa pr.

mT.konst.	o.qvriviSvili		მონოლითური ფილის არმირება +5.500 ქვედა შრე	dakv
Seasrula	n. melaZe			furc. # 309
Seamowma	o. qvriviSvili		masStabi 1:100 / inv. #	furclebi

მონოლითური ფილის არმირება +5.500
ზედა შრე

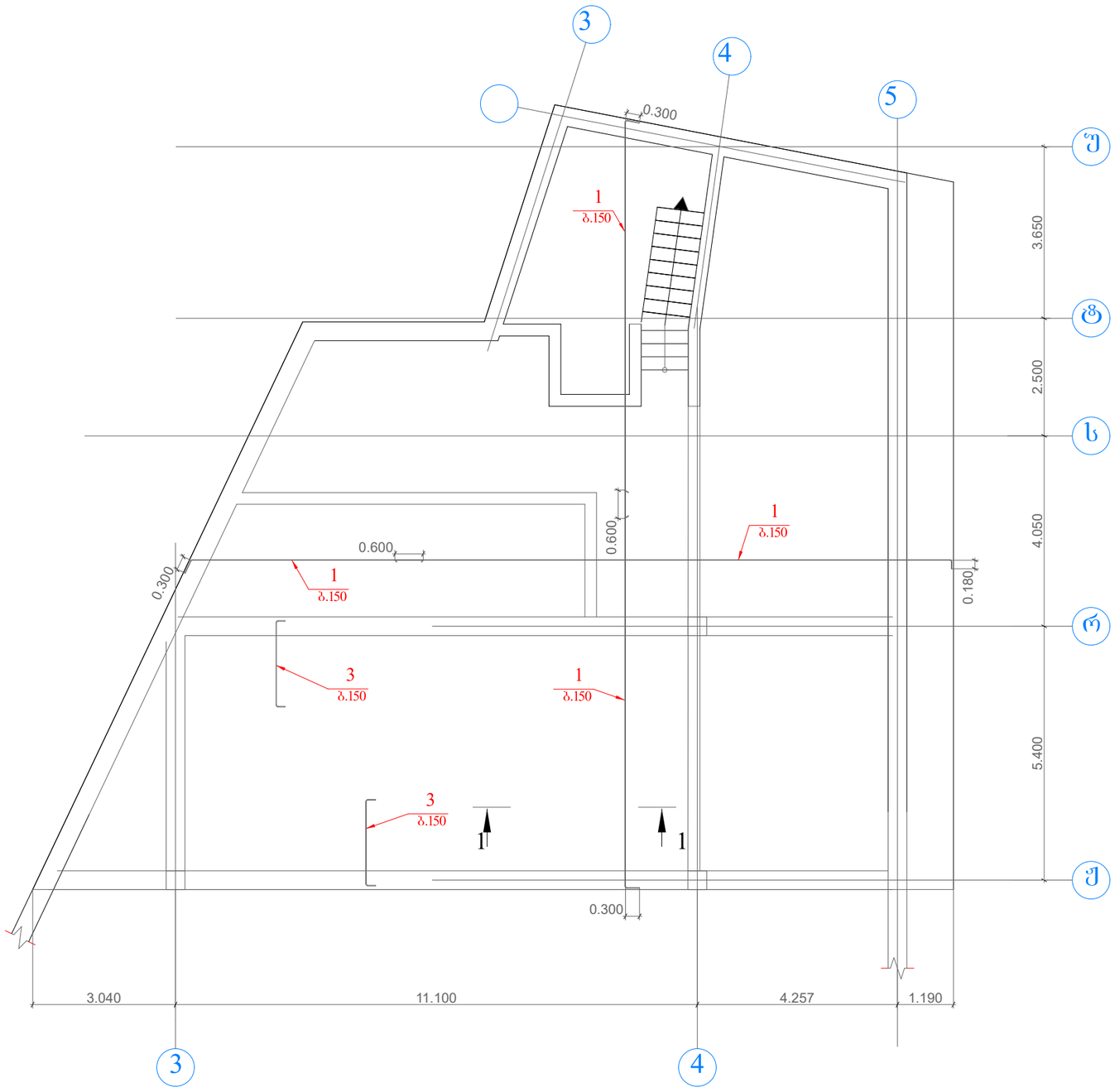

poz.	aRniSvna	dasaxeleba	raod.	erT.wona kg		saerTo wona kg
		monoliTuri fila N+5.500				
		detalebi				
1	daiWras adgilze	Ø 12 A500C ℓ= 6647200	1	5901.30	kg	5901.3
2		Ø 12 A500C ℓ= 3000	74	2.66	kg	197.1
3		Ø 12 A500C ℓ= 2160	148	1.92	kg	283.8
4		Ø 6 A240 ℓ= 230	1172	0.05	kg	59.8
		masalebi				6442
		B30		52.23	m³	

S.p.s. ,,ji en pi"			q. Tbilisi, winamZRvriSvilis q.#4-Si Rvinis qarxana	
				muSa pr.
mT.konst.	o.qvriviSvili		მონოლითური ფილის არმირება +5.500 ზედა შრე	dakv
Seasrula	n. melaZe			furc. # 310
Seamowma	o. qvriviSvili		masStabi 1:100 inv. #	furclebi

ლიფრის შახტის
მონოლითური ფილის არმირება +5.500

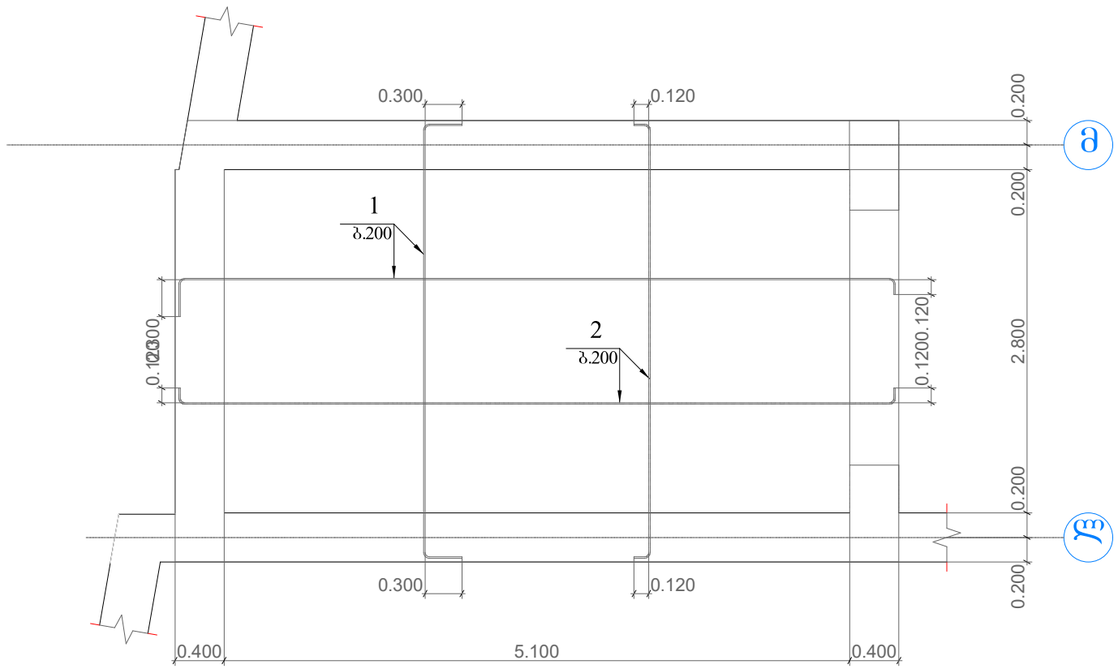

poz.	aRniSvna	dasaxeleba	raod.	erT.wona kg		saerTo wona kg
		Saxtis monoliTuri fila N+5.500				
		detalebi				
1	daiWras adgilze	Ø 10 A500C ℓ= 233200	1	143.77	kg	143.8
2	daiWras adgilze	Ø 12 A500C ℓ= 222600	1	197.62	kg	197.6
3		Ø 6 A240 ℓ= 200	59	0.04	kg	2.6
		masalebi				344
		B30		3.82	m³	

კვეთი 1-1

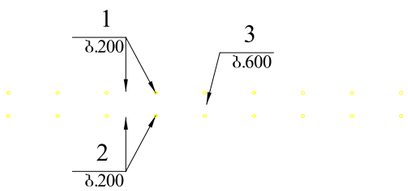

კოზ.3



S.p.s. ,,ji en pi"			q. Tbilisi, winamZRvriSvilis q.#4-Si Rvinis qarxana	
				muSa pr.
mT.konst.	o.qvriviSvili		ლიფრის შახტის მონოლითური ფილის არმირება +5.500	dakv
Seasrula	n. melaZe			furc. # 311
Seamowma	o. qvriviSvili		masStabi 1:50 inv. #	furclebi

მონოლითური სვეტი ს-1

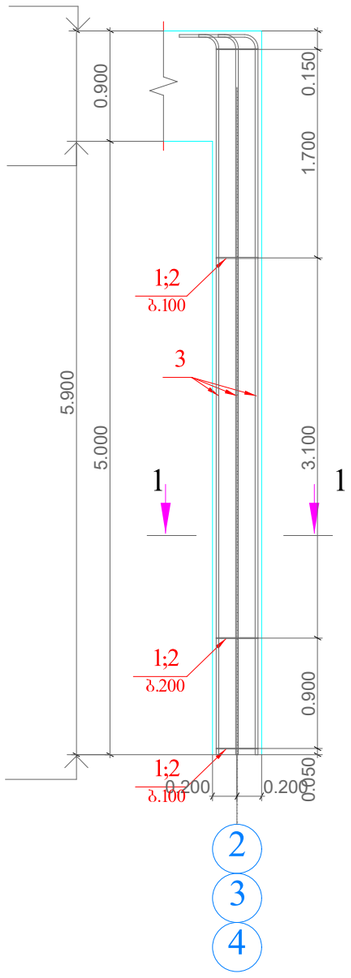

მონოლითური სვეტი ს-2

პოზ.3;8

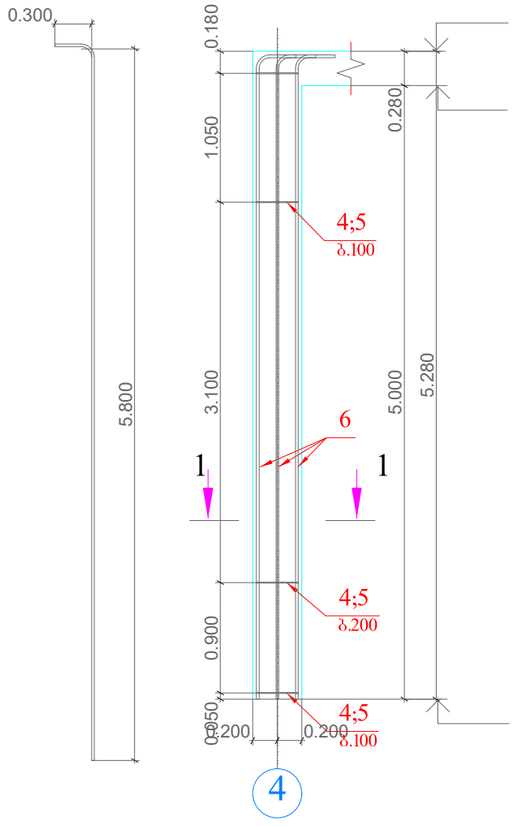

პოზ.6

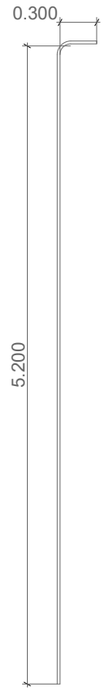

მონოლითური სვეტი ს-3

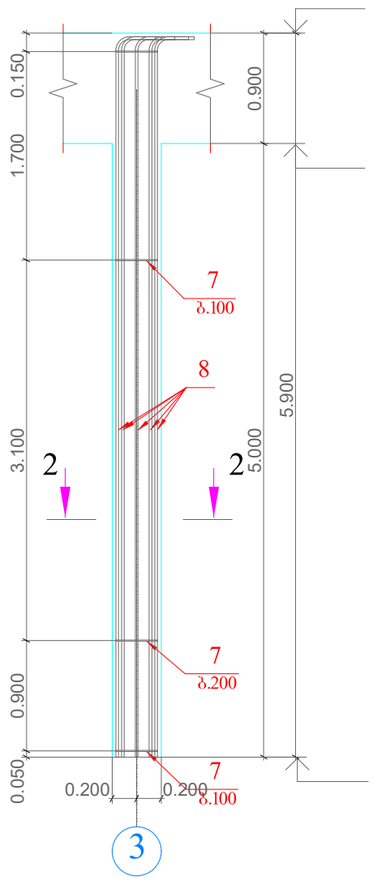

poz.	aRniSvna	dasaxeleba	raod.	erT.wona kg		saerTo wona kg
		monoliTuri sveti s-1 9c				
		detalebi				
1		Ø 6 A240 ℓ= 1480	42	0.33	kg	13.6
2		Ø 6 A240 ℓ= 1110	42	0.25	kg	10.2
3		Ø 20 A500C ℓ= 6100	8	15.04	kg	120.3
		masalebi				144
		B30		0.94	m³	

poz.	aRniSvna	dasaxeleba	raod.	erT.wona kg		saerTo wona kg
		monoliTuri sveti s-2 2c				
		detalebi				
4		Ø 6 A240 ℓ= 1480	35	0.33	kg	11.5
5		Ø 6 A240 ℓ= 1110	35	0.25	kg	8.6
6		Ø 20 A500C ℓ= 5500	8	13.56	kg	108.5
		masalebi				129
		B30		0.84	m³	

poz.	aRniSvna	dasaxeleba	raod.	erT.wona kg		saerTo wona kg
		monoliTuri sveti s-3 3c				
		detalebi				
7		Ø 6 A240 ℓ= 1440	42	0.32	kg	13.3
8		Ø 20 A500C ℓ= 6100	8	15.04	kg	120.3
		masalebi				134
		B30		0.77	m³	

პოზ.1;4

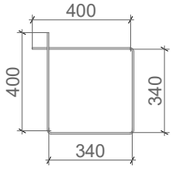

პოზ.2;5

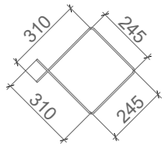

კვეთი 1-1

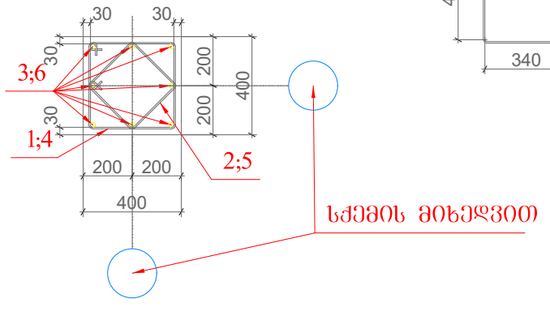

კვეთი 2-2

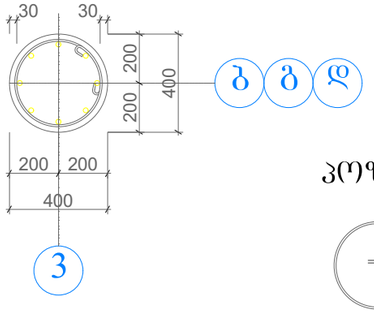

პოზ.7



შ.პ.ს. „ჯი ენ პი"			ქ. თბილისი, ვინამძღვრიშვილის ქ.№4-ში დვინის ქარხანა	
				მშპა პრ.
მთ.კონსტ.	ო.ქვრივიშვილი		მონოლითური სვეტი ს-1; ს-2; ს-3	დაკვ
შესრულა	ნ. მელაძე			ფურც. №1
შეამოწმა	ო. ქვრივიშვილი		მასშტაბი 1:50	ფურცლები

მონოლითური სვეტი ს-4

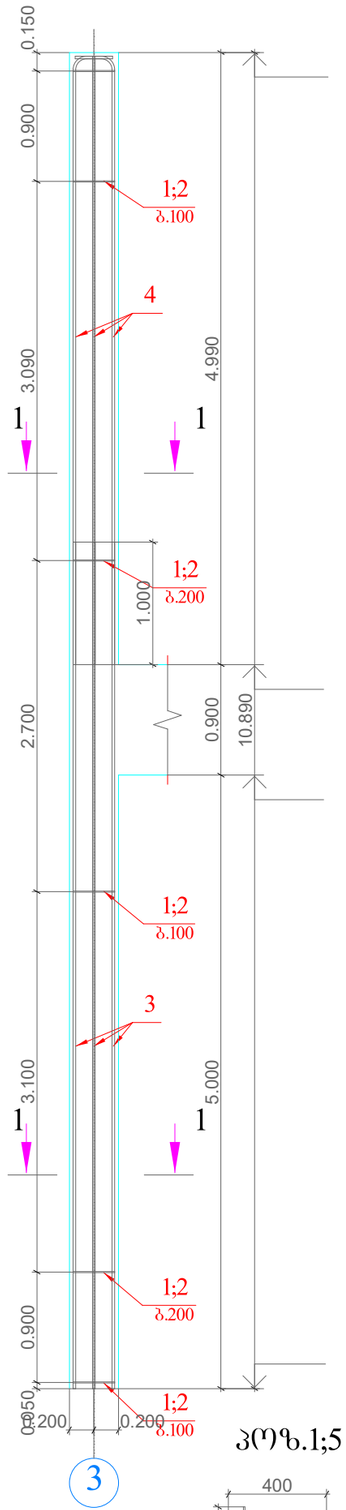

პოზ.4

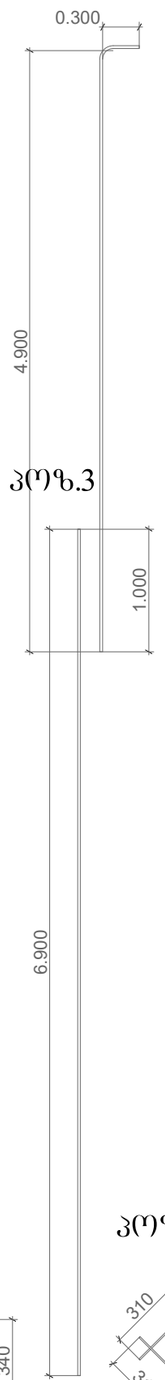

პოზ.3

მონოლითური სვეტი ს-5

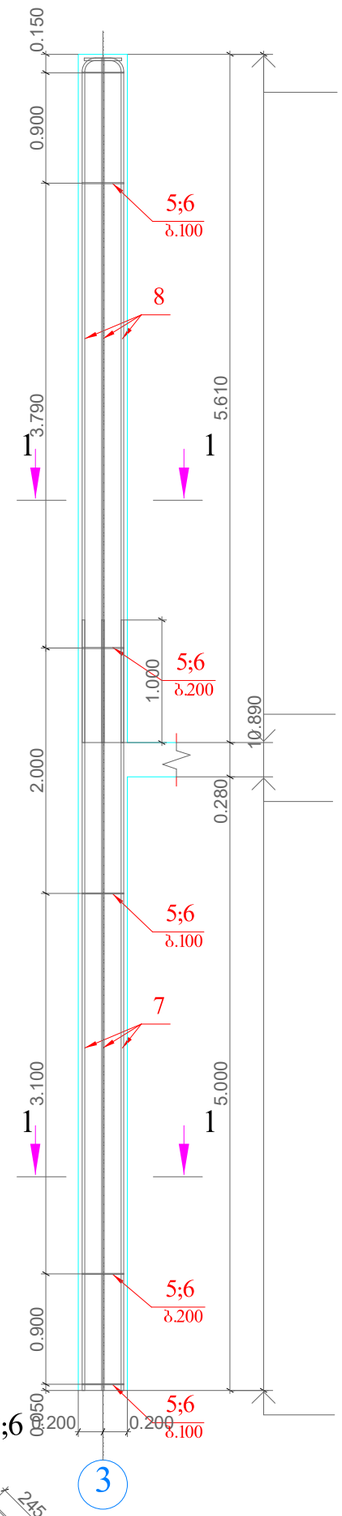

პოზ.8

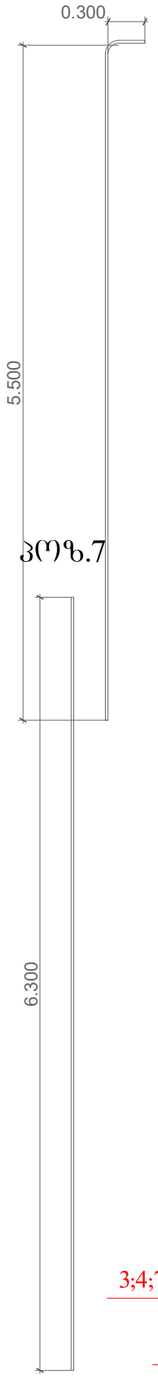

პოზ.7

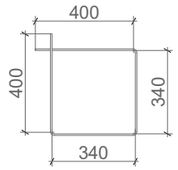

პოზ.1;5

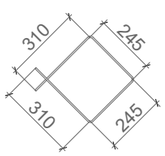

პოზ.2;6

კვეთი 1-1

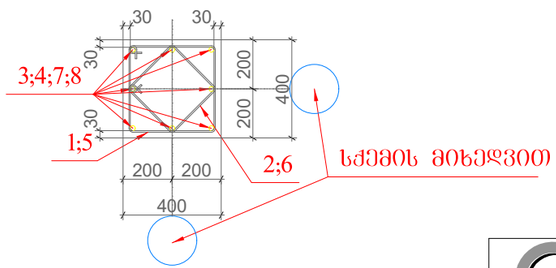

poz.	aRniSvna	dasaxeleba	raod.	erT.wona kg	saerTo wona kg
		monoliTuri sveti s-4			
		detalebi			
1		Ø 6 A240 ℓ= 1480	77	0.33 kg	25.1
2		Ø 6 A240 ℓ= 1110	77	0.25 kg	18.8
3		Ø 20 A500C ℓ= 6900	8	17.02 kg	136.1
4		Ø 20 A500C ℓ= 5200	8	12.82 kg	102.6
		masalebi			180
		B30		1.74 m³	

poz.	aRniSvna	dasaxeleba	raod.	erT.wona kg	saerTo wona kg
		monoliTuri sveti s-5			
		detalebi			
5		Ø 6 A240 ℓ= 1480	73	0.33 kg	24.0
6		Ø 6 A240 ℓ= 1110	73	0.25 kg	18.0
7		Ø 20 A500C ℓ= 6300	8	15.54 kg	124.3
8		Ø 20 A500C ℓ= 5800	8	14.30 kg	114.4
		masalebi			166
		B30		1.74 m³	

შ.პ.ს. „ჯი ეი პი"			ქ. თბილისი, ვინამძღვრიშვილის ქ.№4-ში ღვინის ქარხანა	
				მუშა პრ.
მთ.კონსტ.	ო.ქვრივიშვილი		მონოლითური სვეტი ს-4; ს-5	დაკვ
შესრულა	ნ. მელაძე			ფურც. №02
შეამოწმა	ო. ქვრივიშვილი		მასშტაბი 1:50	ფურცლები

მონოლითური სვეტი ს-6

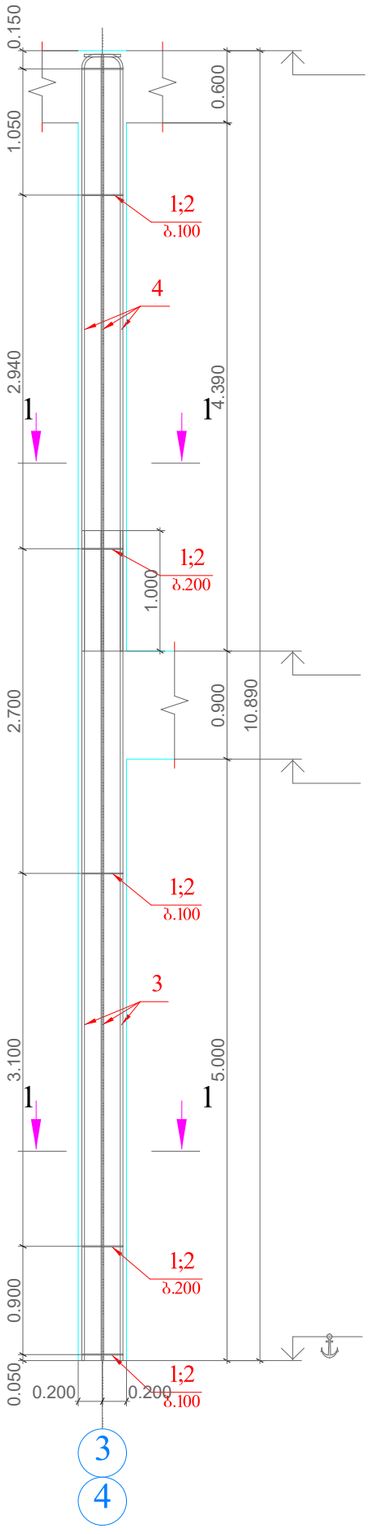

პოზ.4

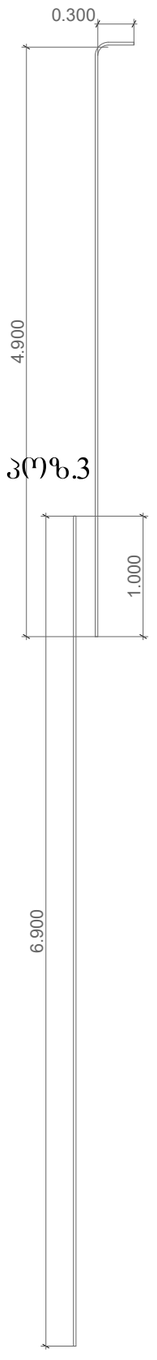

მონოლითური სვეტი ს-7

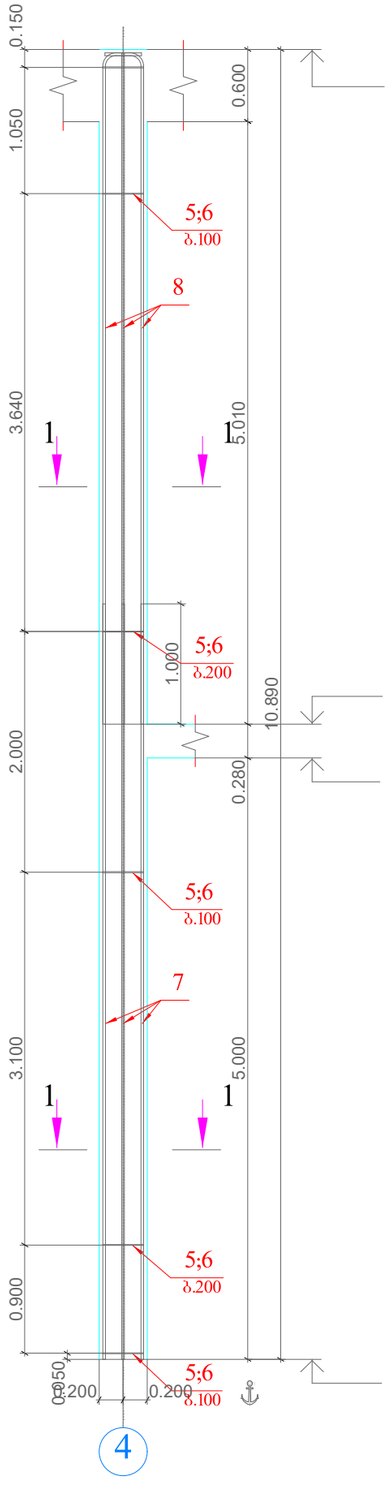

პოზ.8

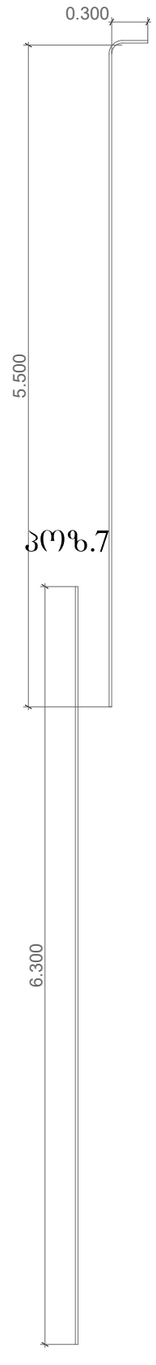

poz.	aRniSvna	dasaxeleba	raod.	erT.wona kg		saerTo wona kg
		monoliTuri sveti s-6 2c				
		detalebi				
1		Ø 6 A240 ℓ= 1480	75	0.33	kg	24.6
2		Ø 6 A240 ℓ= 1110	75	0.25	kg	18.5
3		Ø 20 A500C ℓ= 6900	8	17.02	kg	136.1
4		Ø 20 A500C ℓ= 5200	8	12.82	kg	102.6
		masalebi				179
		B30		1.74	m³	

poz.	aRniSvna	dasaxeleba	raod.	erT.wona kg		saerTo wona kg
		monoliTuri sveti s-7				
		detalebi				
5		Ø 6 A240 ℓ= 1480	72	0.33	kg	23.7
6		Ø 6 A240 ℓ= 1110	72	0.25	kg	17.7
7		Ø 20 A500C ℓ= 6300	8	15.54	kg	124.3
8		Ø 20 A500C ℓ= 5800	8	14.30	kg	114.4
		masalebi				166
		B30		1.74	m³	

კვეთი 1-1

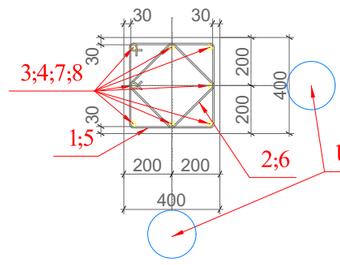

პოზ.1;5

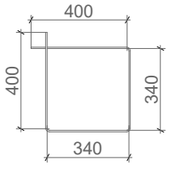

პოზ.2;6

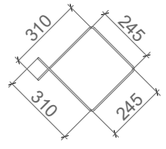

შ.პ.ს. „ჯი ენ პი"			ქ. ობილისი, ვინამძღვრიშვილის ქ№4-ში ღვინის ქარხანა	
				მშპა პრ.
მთ.კონსტ.	ო.ქვრივიშვილი		მონოლითური სვეტი ს-6; ს-7	დაკვ
შეასრულა	ნ. მელაძე			ფურც. №03
შეამოწმა	ო. ქვრივიშვილი		მასშტაბი 1:50	ობვ. № ფურცლები

მონოლითური კედელი კ-1

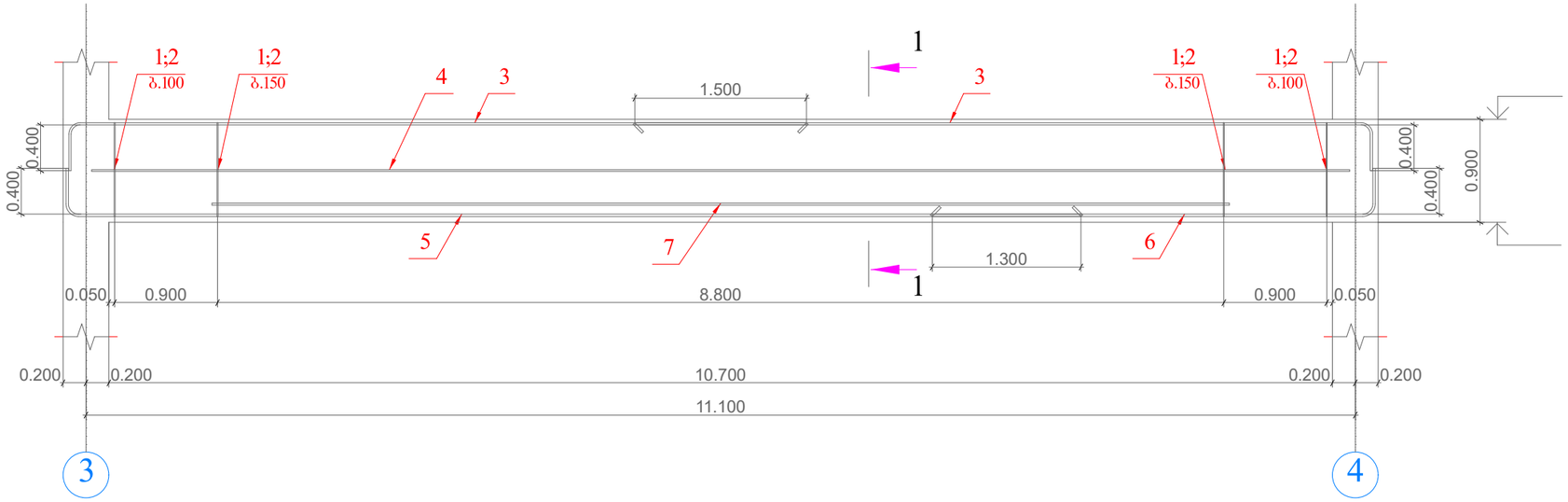

კვეთი 1-1

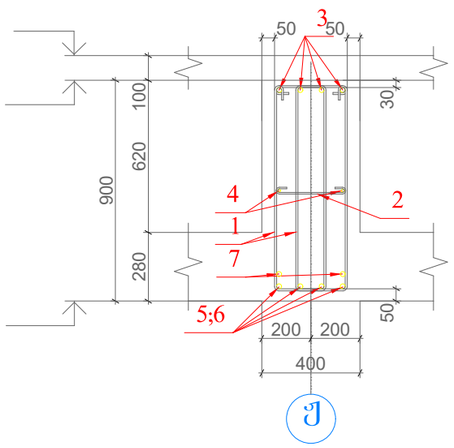

კოზ.1

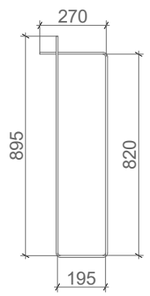

კოზ.2

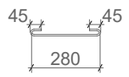

poz.	aRniSvna	dasaxeleba	raod.	erT.wona kg		saerTo wona kg
		monoliTuri koWi k-1				
		detalebi				
1		Ø 6 A240 ℓ= 2180	153	0.48	kg	74.2
2		Ø 6 A240 ℓ= 370	77	0.08	kg	6.3
3		Ø 25 A500C ℓ= 6800	8	26.20	kg	209.6
4		Ø 12 A500C ℓ= 11000	2	9.77	kg	19.5
5		Ø 28 A500C ℓ= 9200	4	44.47	kg	177.9
6		Ø 28 A500C ℓ= 4200	4	20.30	kg	81.2
7		Ø 28 A500C ℓ= 8900	2	43.02	kg	86.0
		masalebi				655
		B30		3.85	m³	

შ.პ.ს. „ჯი ენ პი"			ქ. თბილისი, ვინამძღვრიშვილის ქ.№4-ში ღვინის ქარხანა	
				მშშა არ.
მთ.კონსტ.	ო.ქვრივიშვილი		მონოლითური კედელი კ-1	დაკვ
შესრულა	ნ. მელაძე			შურც. №1
შეამოწმა	ო. ქვრივიშვილი		მასშტაბი 1:50	ონკ. № შურცლები

მონოლითური კედელი კ-2

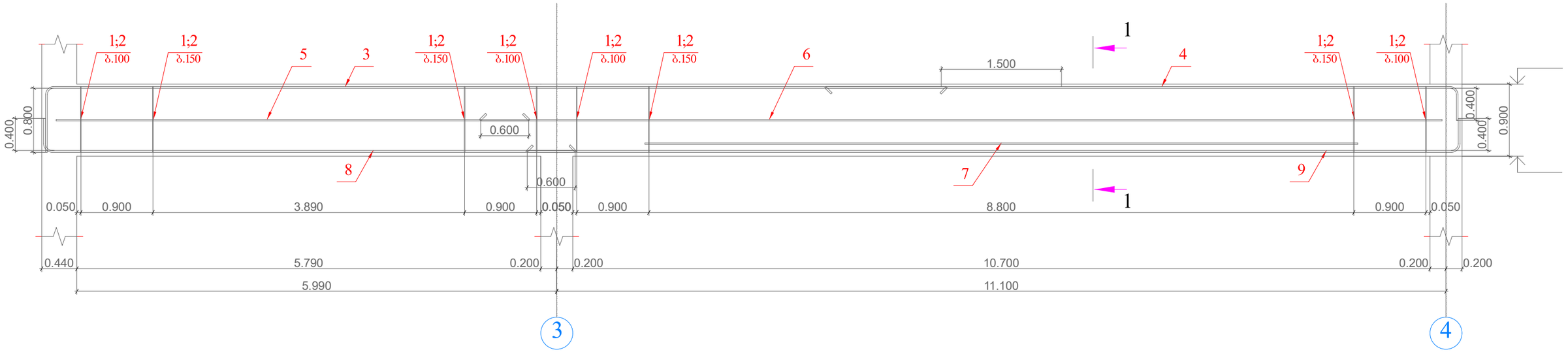

კვეთი 1-1

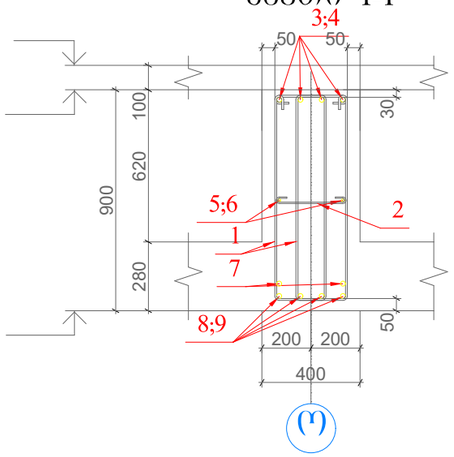

პოზ.1

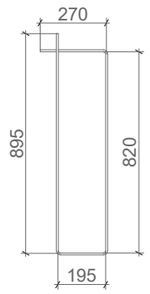

პოზ.2

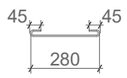

poz.	aRniSvna	dasaxeleba	raod.	erT.wona kg	saerTo wona kg
		monoliTuri koWi k-2			
		detalebi			
1		Ø 6 A240 ℓ= 2180	240	0.48 kg	116.1
2		Ø 6 A240 ℓ= 370	120	0.08 kg	9.9
3		Ø 25 A500C ℓ= 12000	4	46.24 kg	185.0
4		Ø 25 A500C ℓ= 8250	4	31.79 kg	127.2
5		Ø 12 A500C ℓ= 5900	2	5.24 kg	10.5
6		Ø 12 A500C ℓ= 12000	2	10.65 kg	21.3
7		Ø 28 A500C ℓ= 8900	2	43.02 kg	86.0
8		Ø 28 A500C ℓ= 6990	4	33.79 kg	135.1
9		Ø 28 A500C ℓ= 12000	4	58.00 kg	232.0
		masalebi			923
		B30		5.94 m³	

შ.პ.ს. „ჯი ენ პი"			ქ. თბილისი, ვინამძღვრიშვილის ქ.№4-ში ღვინის ქარხანა	
				მუშა პრ.
მთ.კონსტ.	ო.ქვრივიშვილი		მონოლითური კედელი კ-2	დაკვ
შეასრულა	ნ. მელაძე			ფურც. №2
შეამოწმა	ო. ქვრივიშვილი		მასშტაბი 1:50	ფურცლები

მონოლითური კოჭი კ-3

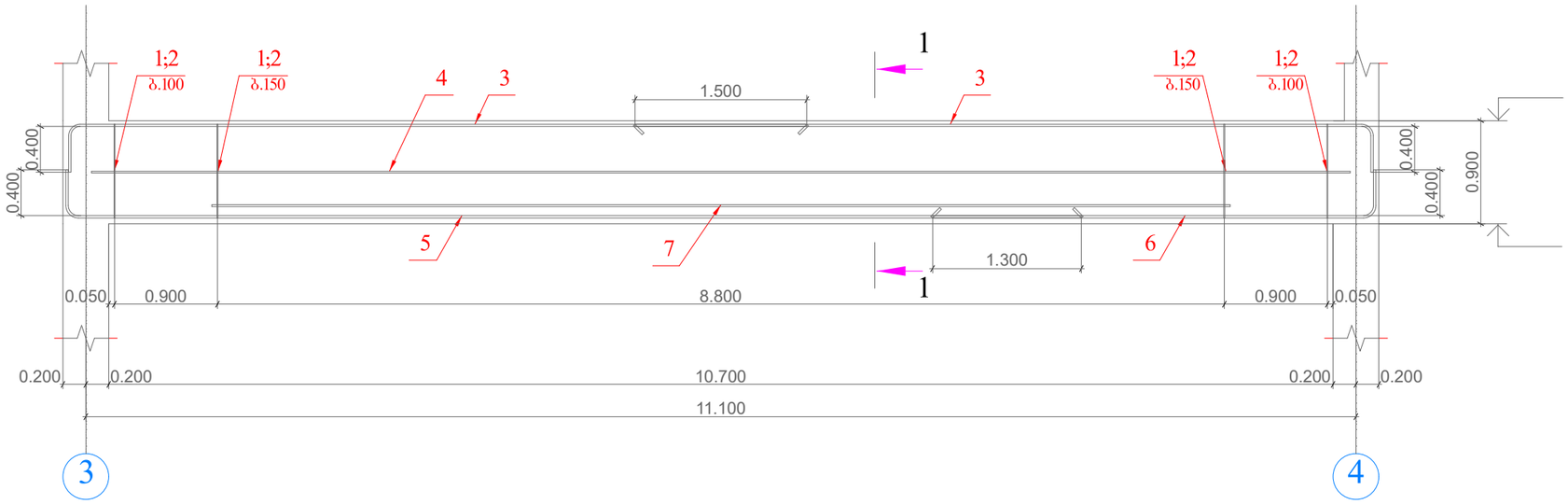

კვეთი 1-1

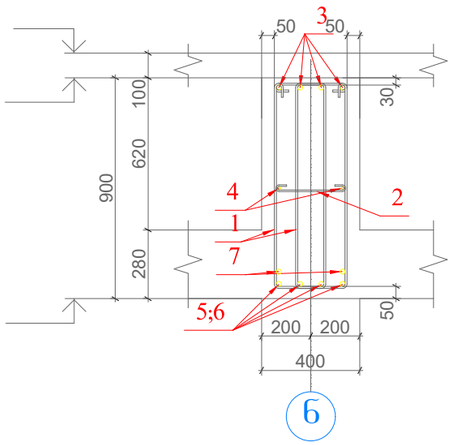

კოზ.1

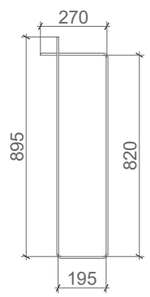

კოზ.2

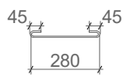

poz.	aRniSvna	dasaxeleba	raod.	erT.wona kg		saerTo wona kg
		monoliTuri koWi k-3				
		detalebi				
1		Ø 6 A240 ℓ= 2180	153	0.48	kg	74.2
2		Ø 6 A240 ℓ= 370	77	0.08	kg	6.3
3		Ø 25 A500C ℓ= 6800	8	26.20	kg	209.6
4		Ø 12 A500C ℓ= 11000	2	9.77	kg	19.5
5		Ø 28 A500C ℓ= 9200	4	44.47	kg	177.9
6		Ø 28 A500C ℓ= 4200	4	20.30	kg	81.2
7		Ø 28 A500C ℓ= 8900	2	43.02	kg	86.0
		masalebi				655
		B30		3.85	m³	

შ.პ.ს. „ჯი ენ პი"			ქ. თბილისი, ვინამძღვრიშვილის ქ.№4-ში დვინის ქარხანა	
				მუშა პრ.
მთ.კონსტ.	ო.ქვრივიშვილი		მონოლითური კოჭი კ-3	დაკვ
შესრულა	ნ. მელაძე			შვრც. №3
შეამოწმა	ო. ქვრივიშვილი		მასშტაბი 1:50	ნახ. № შვრცლები

poz.	aRniSvna			dasaxeleba			raod.	erT.wona kg		saerTo wona kg	
				monoliTuri kovi k-4 2c							
				detalebi							
1		Ø	6	A240	t=	370	77	0.08	kg	6.3	
2		Ø	6	A240	t=	2180	153	0.48	kg	74.2	
3		Ø	25	A500C	t=	6800	8	26.20	kg	209.6	
4		Ø	12	A500C	t=	11000	2	9.77	kg	19.5	
5		Ø	28	A500C	t=	9200	4	44.47	kg	177.9	
6		Ø	28	A500C	t=	4200	4	20.30	kg	81.2	
7		Ø	28	A500C	t=	8900	2	43.02	kg	86.0	
				masalebi						655	
				B30				3.85	m^3		

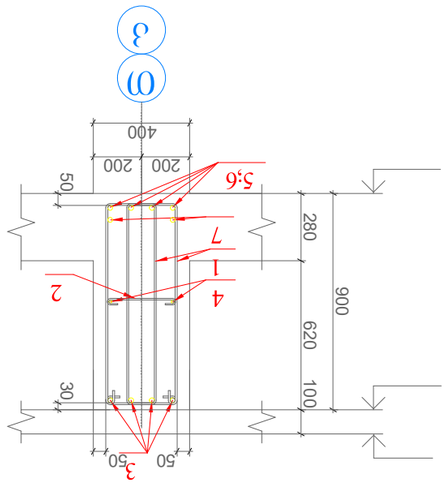

ჯამი 1-1

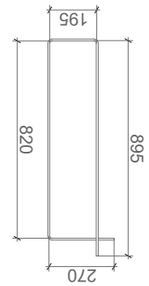

ეტაპი 1

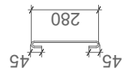

ეტაპი 2

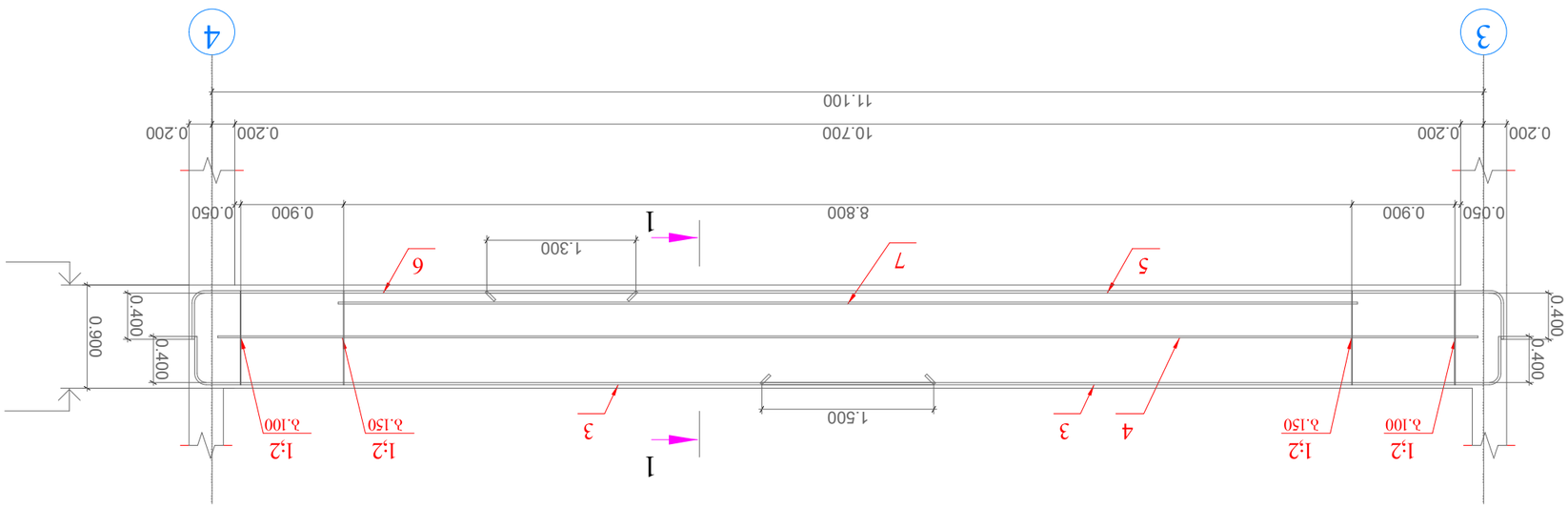

ვერტიკალური ჯოხები 3-4

		შპს „ჯ.პ. ენ ჯი პი“	
შეთანხმებულია	ტექნიკური ზედამხედველის ხელმოწერა		
შეთანხმებულია	ავტორის ზედამხედველის ხელმოწერა		
შემსრულებელი	ი. ჯინორია		
შემმოწმებელი	ნ. ჯანჯღავა		
მთავარი ინჟინერი	ნ. ჯანჯღავა		
მთავარი არქიტექტორი	ნ. ჯანჯღავა		
დირექტორი	ნ. ჯანჯღავა		

მონოლითური კოჭი კ-5

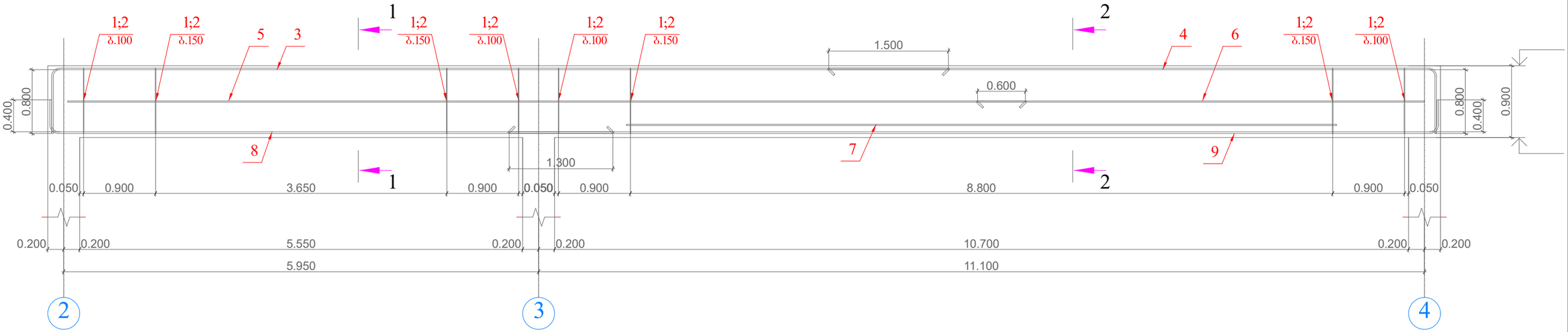

კვეთი 1-1

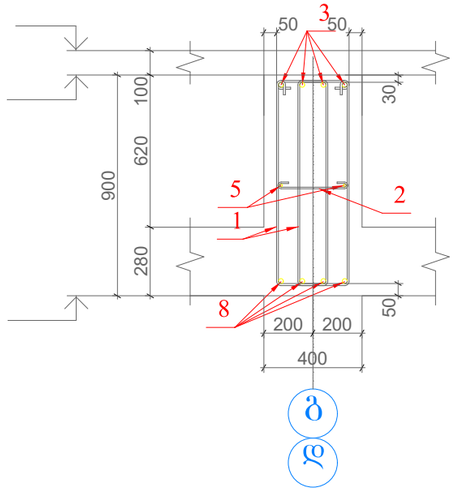

კვეთი 2-2

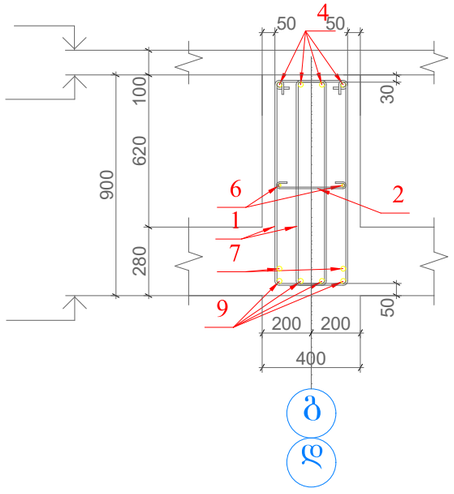

კოზ.1

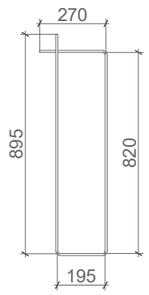

კოზ.2

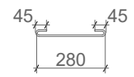

poz.	aRniSvna	dasaxeleba					raod.	erT.wona kg		saerTo wona kg
		monoliTuri koWi k-5 2c								
		detalebi								
1		Ø	6	A240	ℓ=	2180	238	0.48	kg	115.2
2		Ø	6	A240	ℓ=	370	119	0.08	kg	9.8
3		Ø	25	A500C	ℓ=	12000	4	46.24	kg	185.0
4		Ø	25	A500C	ℓ=	8400	4	32.37	kg	129.5
5		Ø	12	A500C	ℓ=	12000	2	10.65	kg	21.3
6		Ø	12	A500C	ℓ=	5600	2	4.97	kg	9.9
7		Ø	28	A500C	ℓ=	8900	2	43.02	kg	86.0
8		Ø	22	A500C	ℓ=	7400	4	22.08	kg	88.3
9		Ø	28	A500C	ℓ=	12000	4	58.00	kg	232.0
		masalebi								877
		B30						5.85	m³	

შ.პ.ს. „ჯი ენ პი"		ქ. ობოლისი, წინამძღვრიშვილის ქ.№4-ში დვინის ძარხანა	
			მშპა პრ.
მთ.კონსტ.	ო.ძვრივიშვილი	მონოლითური კოჭი კ-5	დაკვ
შესრულა	ნ. მელაძე		შრომ. №5
შეამოწმა	ო. ძვრივიშვილი	მასშტაბი 1:50 / ფურც. №	შრომლები

მონოლითური კოჭი კ-6

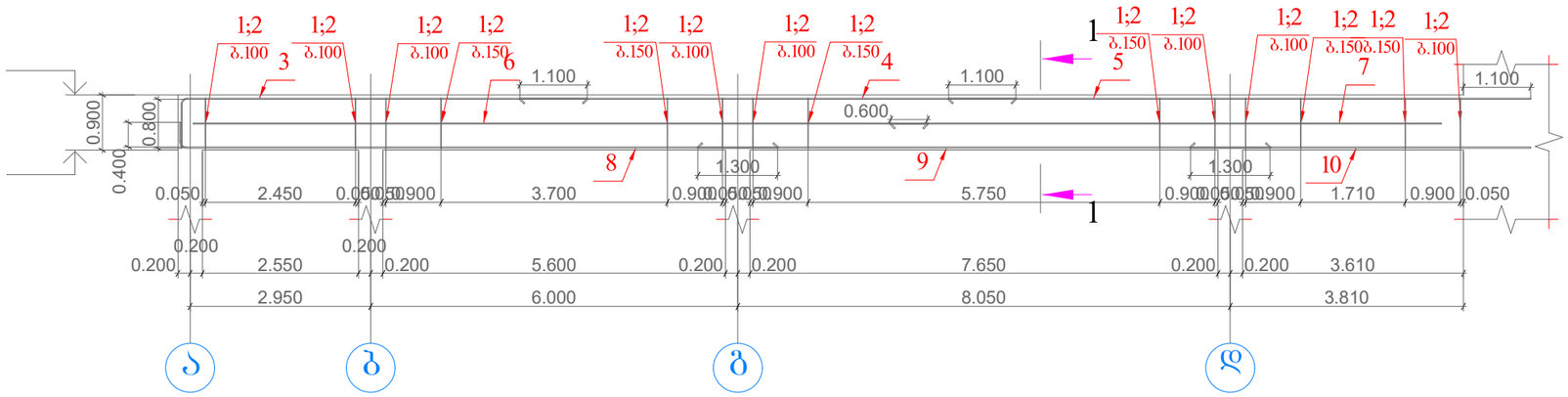

კვეთი 1-1

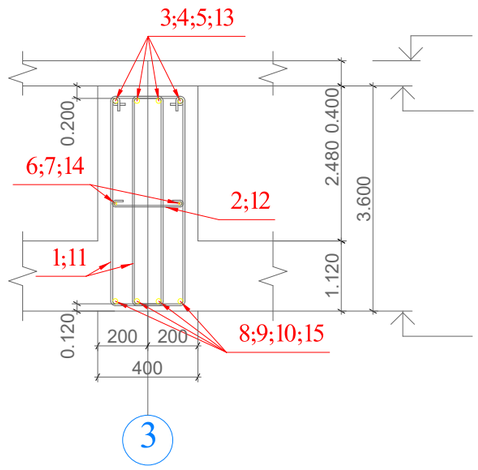

კოზ.1;11

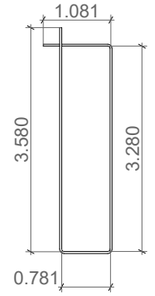

კოზ.2;12

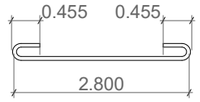

მონოლითური კოჭი კ-12

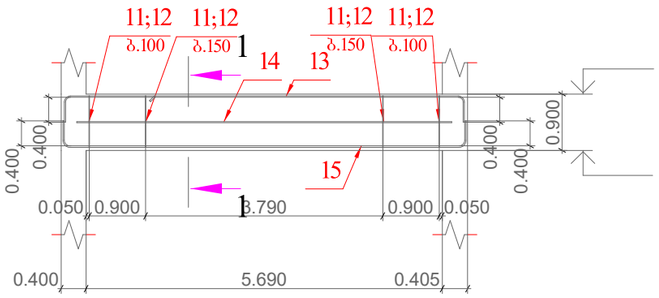

poz.	aRniSvna	dasaxeleba	raod.	erT.wona kg		saerTo wona kg
		monoliTuri koWi k-12				
		detalebi				
11		Ø 6 A240 ℓ= 2180	86	0.48	kg	41.6
12		Ø 6 A240 ℓ= 370	43	0.08	kg	3.5
13		Ø 22 A500C ℓ= 7120	4	21.25	kg	85.0
14		Ø 12 A500C ℓ= 6000	2	5.33	kg	10.7
15		Ø 25 A500C ℓ= 7150	4	27.55	kg	110.2
		masalebi				251
		B30		2.05	m³	

poz.	aRniSvna	dasaxeleba	raod.	erT.wona kg		saerTo wona kg
		monoliTuri koWi k-6				
		detalebi				
1		Ø 6 A240 ℓ= 2180	306	0.48	kg	148.0
2		Ø 6 A240 ℓ= 370	153	0.08	kg	12.6
3		Ø 22 A500C ℓ= 7400	4	22.08	kg	88.3
4		Ø 25 A500C ℓ= 8100	4	31.21	kg	124.8
5		Ø 22 A500C ℓ= 9520	4	28.41	kg	113.6
6		Ø 12 A500C ℓ= 12000	2	10.65	kg	21.3
7		Ø 12 A500C ℓ= 9000	2	7.99	kg	16.0
8		Ø 25 A500C ℓ= 10130	4	39.03	kg	156.1
9		Ø 25 A500C ℓ= 9350	4	36.03	kg	144.1
10		Ø 25 A500C ℓ= 5560	4	21.42	kg	85.7
		masalebi				911
		B30		6.99	m³	

შ.პ.ს. „ჯი ენ პი"			ქ. თბილისი, ვინამძღვრიშვილის ქ.№4-ში ღვინის ქარხანა	
				მშპა პრ.
მთ.კონსტ.	ო.ქვრივიშვილი		მონოლითური კოჭი კ-6;კ-12	დაკვ
შეასრულა	ნ. მელაძე			ფურც. №06
შეამოწმა	ო. ქვრივიშვილი		მასშტაბი 1:100	ფურცლები

მონოლითური კოჭი კ-7

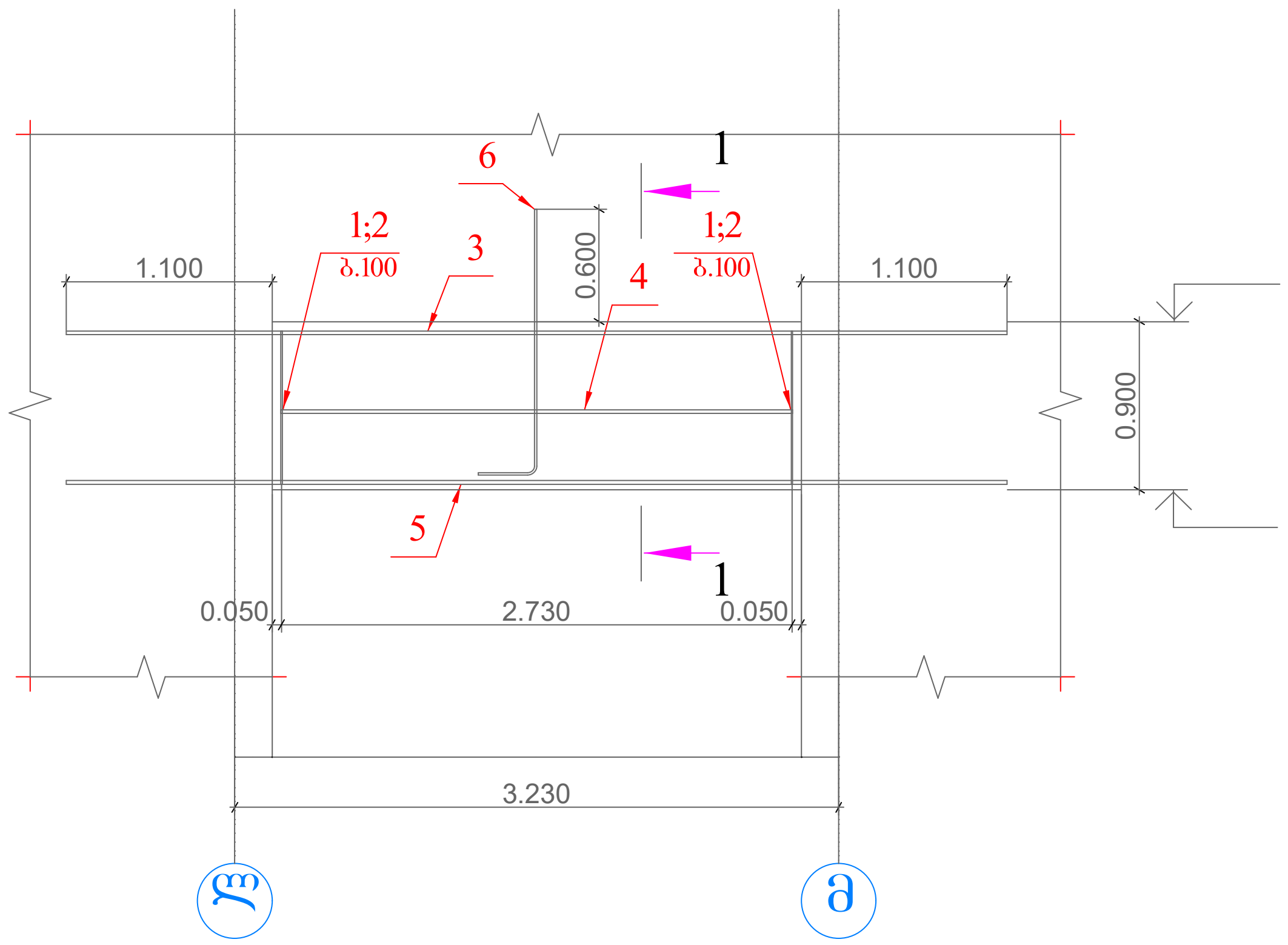

poz.	aRniSvna	dasaxeleba					raod.	erT.wona kg		saerTo wona kg
		monoliTuri koWi k-7								
		detalebi								
1		Ø	6	A240	ℓ=	2180	55	0.48	kg	26.4
2		Ø	6	A240	ℓ=	370	27	0.08	kg	2.2
3		Ø	22	A500C	ℓ=	5030	4	15.01	kg	60.0
4		Ø	12	A500C	ℓ=	2740	2	2.43	kg	4.9
5		Ø	25	A500C	ℓ=	5030	4	19.38	kg	77.5
6		Ø	12	A500C	ℓ=	1700	19	1.51	kg	28.5
		masalebi								200
		B30						1.02	m³	

კვეთი 1-1

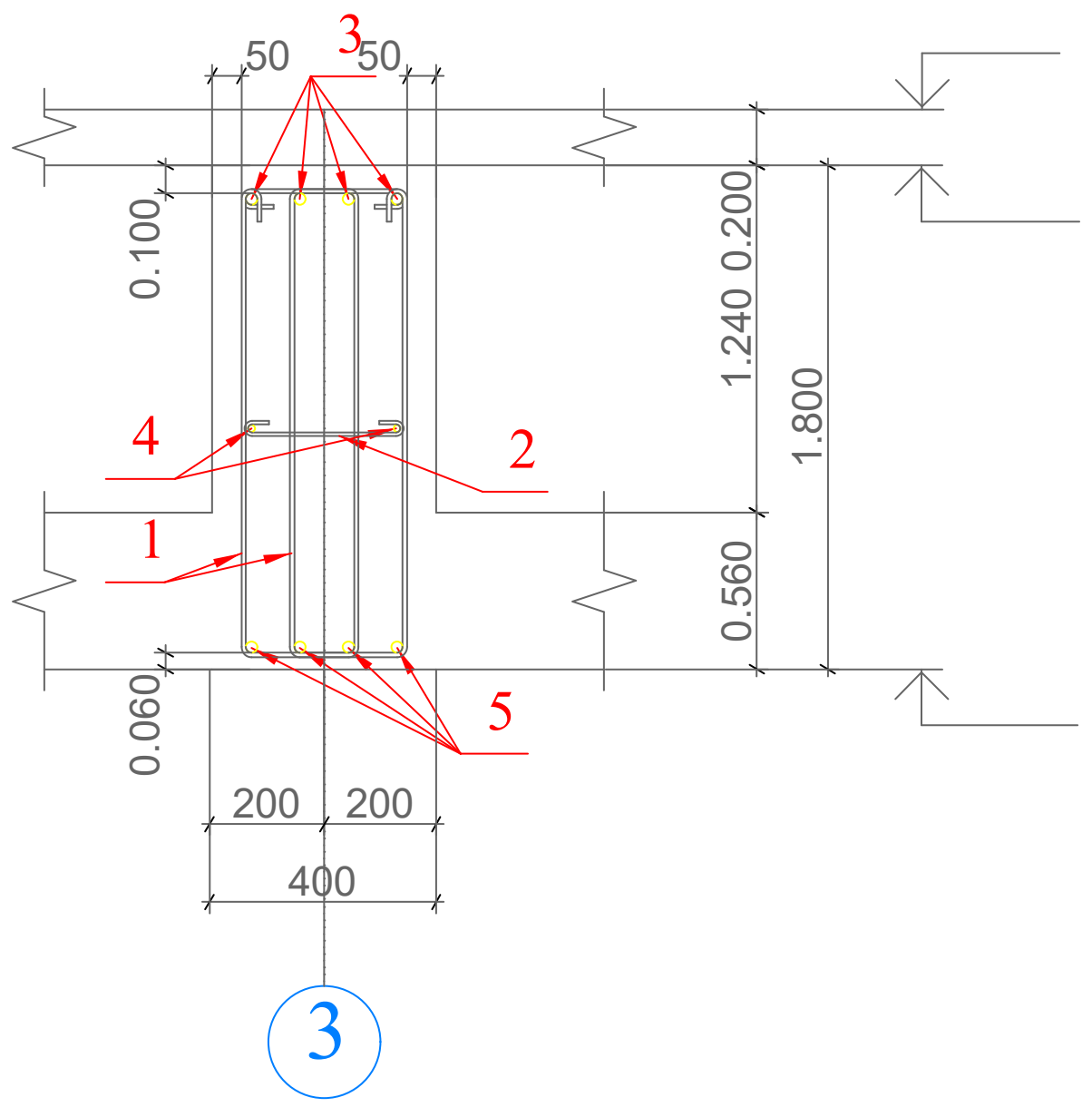

პოზ.1

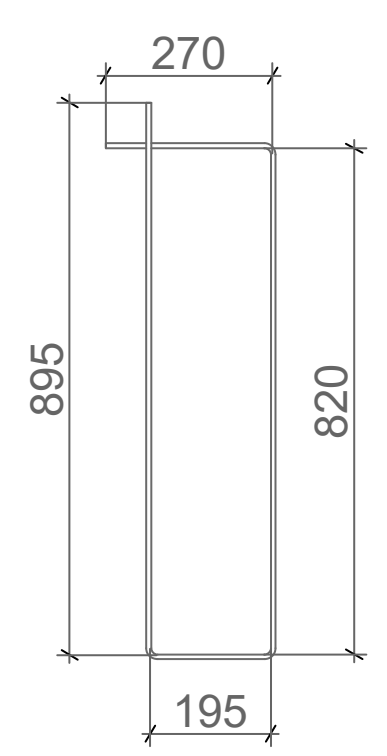

პოზ.2

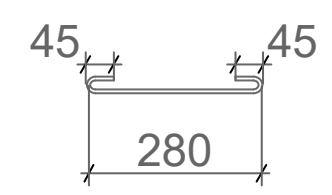

GNP შ.პ.ს. „ჯი ენ პი"			ქ. თბილისი, წინამძღვრიშვილის ქ.№4-ში ღვინის ქარხანა		
					მუშა პრ.
მთ.კონსტ.	ო.ქვრივიშვილი		მონოლითური კოჭი კ-7		დაკვ
შეასრულა	ნ. მელაძე	ნ.მელაძე			ფურც. №507
შეამოწმა	ო. ქვრივიშვილი		მასშტაბი 1:50	ინვ. №	ფურცლები

მონოლითური კოჭი კ-8

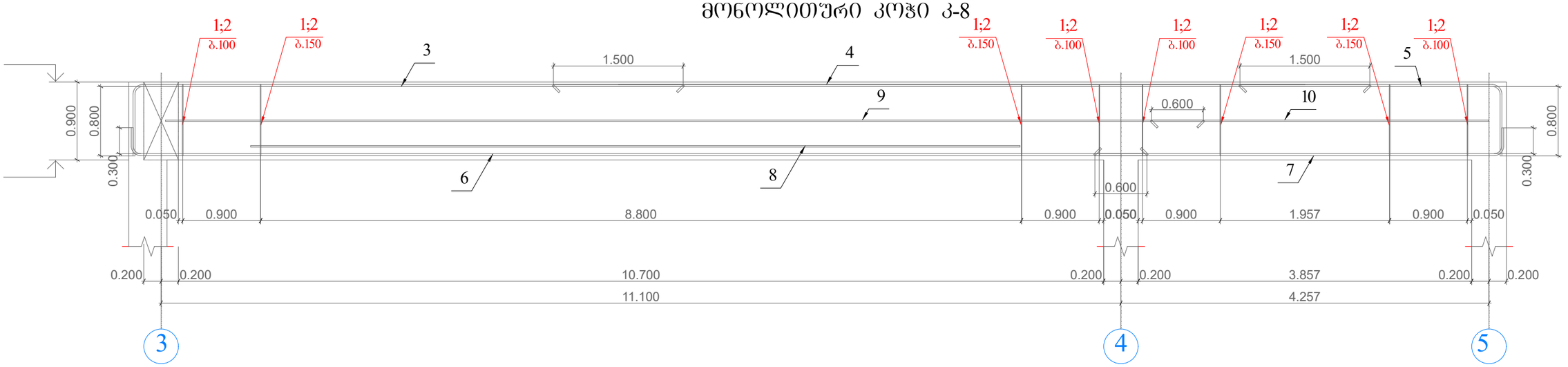

კვეთი 1-1

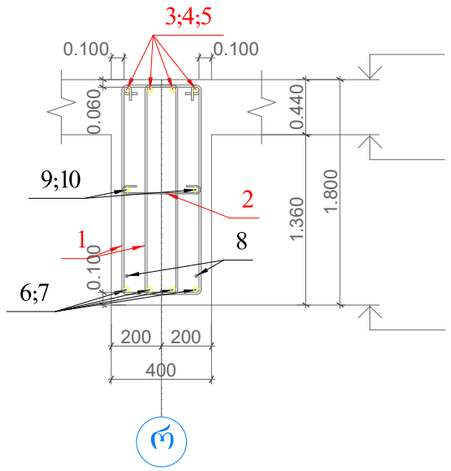

კოზ.1

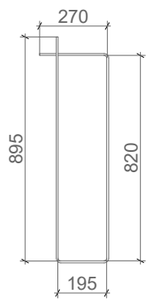

კოზ.2

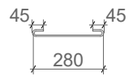

poz.	aRniSvna	dasaxeleba	raod.	erT.wona kg	saerTo wona kg
		monoliTuri koWi k-8			
		detalebi			
1		Ø 6 A240 ℓ= 2180	214	0.48 kg	103.5
2		Ø 6 A240 ℓ= 370	107	0.08 kg	8.8
3		Ø 25 A500C ℓ= 7120	4	27.44 kg	109.7
4		Ø 25 A500C ℓ= 9440	4	36.37 kg	145.5
5		Ø 22 A500C ℓ= 3790	4	11.31 kg	45.2
6		Ø 28 A500C ℓ= 12000	4	58.00 kg	232.0
7		Ø 28 A500C ℓ= 4980	4	24.07 kg	96.3
8		Ø 28 A500C ℓ= 8900	2	43.02 kg	86.0
9		Ø 12 A500C ℓ= 12000	2	10.65 kg	21.3
10		Ø 12 A500C ℓ= 3900	2	3.46 kg	6.9
		masalebi			855
		B30		5.26 m³	

შ.პ.ს. „ჯი ენ პი"			ქ. თბილისი, ვინამძღვრიშვილის ქ.№4-ში დვინის ქარხანა	
				შეშა პრ.
მთ.კონსტ.	ო.ქჩრიკიშვილი		მონოლითური კოჭი კ-8	დაკვ
შესრულა	ნ. მელაძე			შეკვ. №08
შემოწმა	ო. ქჩრიკიშვილი		მასშტაბი 1:50	ნახ. № შეკვლები

მონოლითური კოჭი კ-9

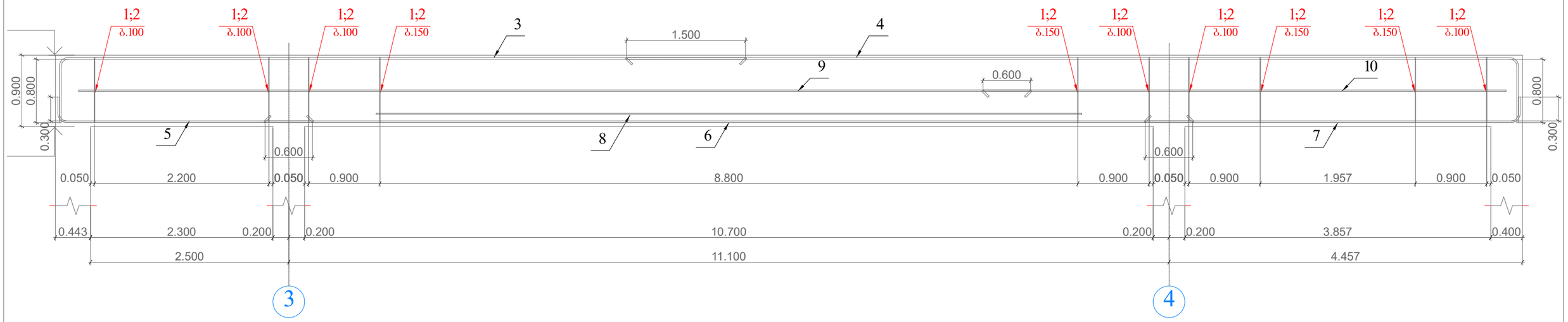

კვეთი 1-1

კოზ.1

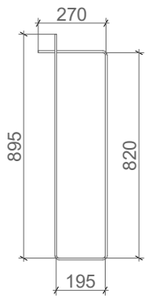

კოზ.2

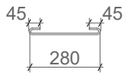

poz.	aRniSvna	dasaxeleba	raod.	erT.wona kg	saerTo wona kg
		monoliTuri koWi k-9			
		detalebi			
1		Ø 6 A240 ℓ= 2180	258	0.48 kg	124.8
2		Ø 6 A240 ℓ= 370	129	0.08 kg	10.6
3		Ø 25 A500C ℓ= 9410	4	36.26 kg	145.0
4		Ø 25 A500C ℓ= 12000	4	46.24 kg	185.0
5		Ø 28 A500C ℓ= 3470	4	16.77 kg	67.1
6		Ø 28 A500C ℓ= 11700	4	56.55 kg	226.2
7		Ø 28 A500C ℓ= 4980	4	24.07 kg	96.3
8		Ø 28 A500C ℓ= 8900	2	43.02 kg	86.0
9		Ø 12 A500C ℓ= 12000	2	10.65 kg	21.3
10		Ø 12 A500C ℓ= 6600	2	5.86 kg	11.7
		masalebi			974
		B30		6.08 m³	

შ.პ.ს. „ჯი ენ პი"			ქ. თბილისი, ვინამძღვრიშვილის ქ.№4-ში ღვინის ქარხანა	
				მუშა პრ.
მთ.კონსტ.	ო.ქვრივიშვილი		მონოლითური კოჭი კ-9	დაკვ
შეასრულა	ნ. მელაძე			ფურც. №09
შეამოწმა	ო. ქვრივიშვილი		მასშტაბი 1:50	ინვ. № ფურცლები

მონოლითური კოჭი კ-10

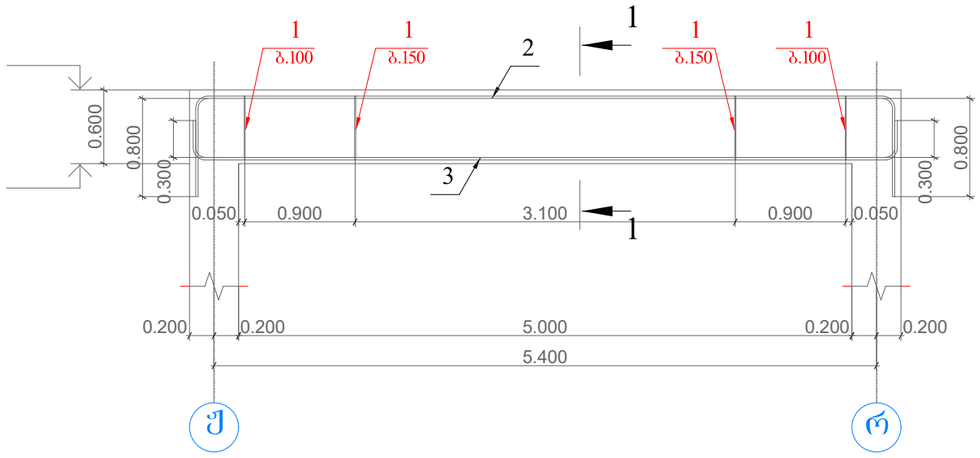

კვეთი 1-1

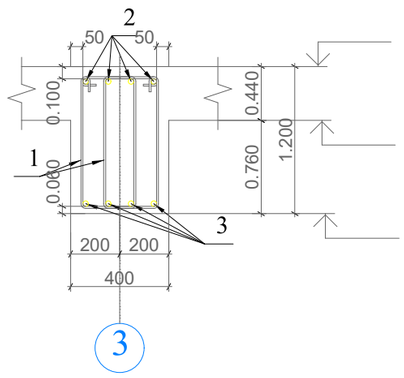

კოზ.1

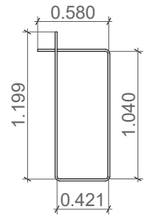

poz.	aRniSvna	dasaxeleba	raod.	erT.wona kg		saerTo wona kg
		monoliTuri koWi k-10				
		detalebi				
1		Ø 6 A240 ℓ= 1620	76	0.36	kg	27.3
2		Ø 20 A500C ℓ= 7220	4	17.81	kg	71.2
3		Ø 22 A500C ℓ= 6260	4	18.68	kg	74.7
		masalebi				173
		B30		1.20	m³	

მონოლითური კოჭი კ-11

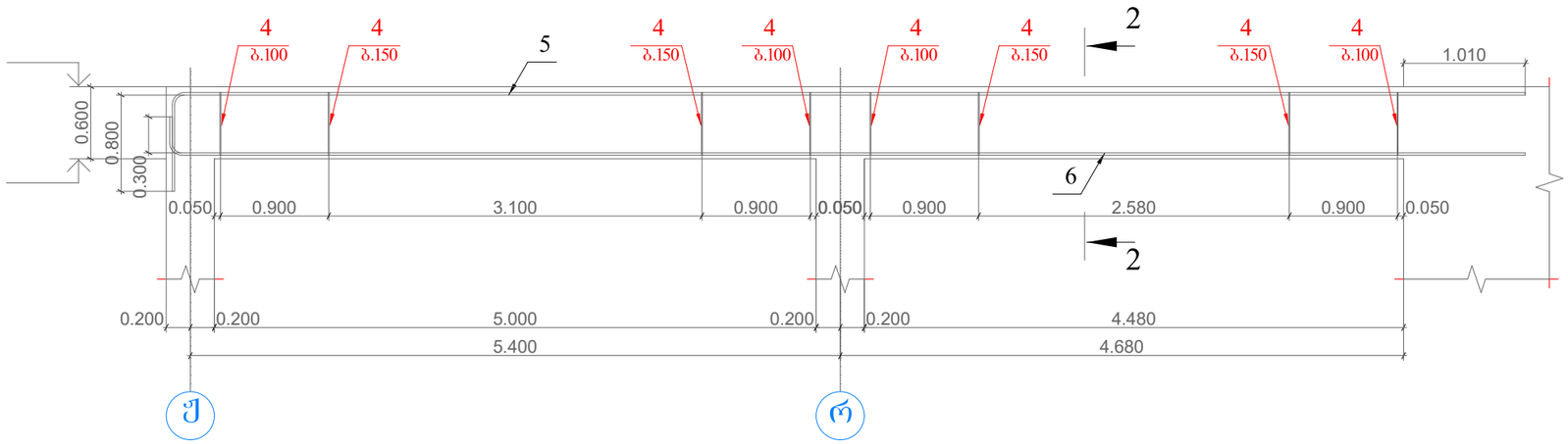

კვეთი 2-2

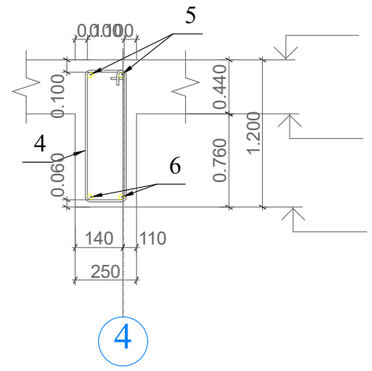

კოზ.4

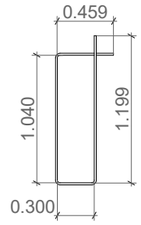

poz.	aRniSvna	dasaxeleba	raod.	erT.wona kg		saerTo wona kg
		monoliTuri koWi k-11				
		detalebi				
4		Ø 6 A240 ℓ= 1500	73	0.33	kg	24.3
5		Ø 25 A500C ℓ= 12000	2	46.24	kg	92.5
6		Ø 25 A500C ℓ= 11520	2	44.39	kg	88.8
		masalebi				206
		B30		1.42	m³	

შ.პ.ს. „ჯი ენ პი"			ქ. თბილისი, ვინამძვრიშვილის ქ.№4-ში ღვინის ქარხანა	
				შშა პრ.
მთ.კონსტ.	ო.ქვრივიშვილი		მონოლითური კოჭი კ-10; კ-11	დაკვ
შესრულა	ნ. მელაძე			შრც. №10
შესამოწმა	ო. ქვრივიშვილი		მასშტაბი 1:50	ფურცლები

მონოლითური კედელი მკ-1

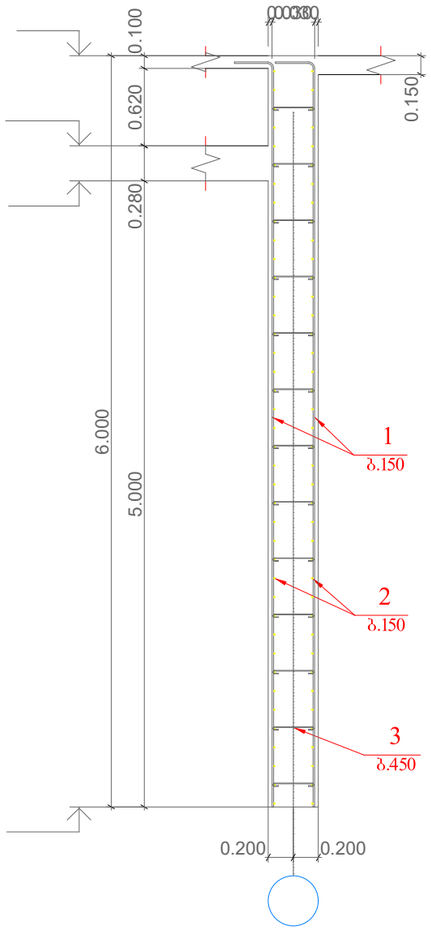

პოზ.3;8

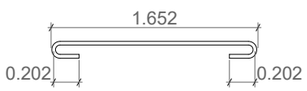

პოზ.1

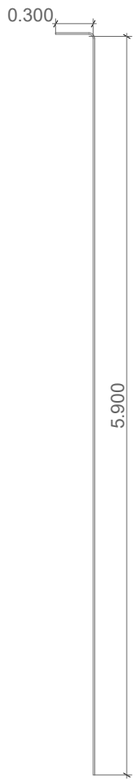

კვანძი კვ-1

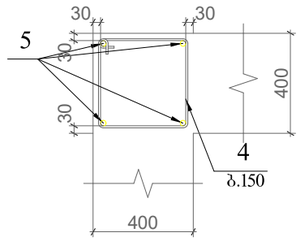

პოზ.4

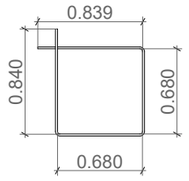

poz.	aRniSvna	dasaxeleba	raod.	erT.wona kg		saerTo wona kg
		mk-1				
		detalebi				
1		Ø 12 A500C ℓ= 6200	1690	5.50	kg	9300.8
2	daiWras adgilze	Ø 10 A500C ℓ= 10645320	1	6563.05	kg	6563.0
3		Ø 6 A240 ℓ= 410	3661	0.09	kg	333.2
4		Ø 8 A240 ℓ= 1520	280	0.60	kg	167.9
5		Ø 22 A500C ℓ= 6600	28	19.69	kg	551.4
		masalebi				16916
		B30		304.15	m³	

poz.	aRniSvna	dasaxeleba	raod.	erT.wona kg		saerTo wona kg
		mk-5				
		detalebi				
6		Ø 12 A500C ℓ= 1500	77	1.33	kg	102.5
7	daiWras adgilze	Ø 10 A500C ℓ= 80780	1	49.80	kg	49.8
8		Ø 6 A240 ℓ= 410	24	0.09	kg	2.2
		masalebi				154
		B30		1.76	m³	

მონოლითური კედელი მკ-5

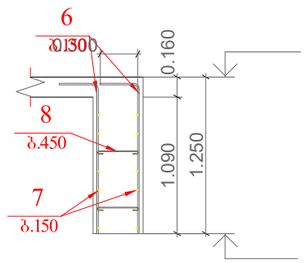

შპს „ჯი ენ პი"			ქ. თბილისი, ვინამძვრიშვილის ქ.№4-ში ღვინის ქარხანა	
				მუშა არ.
მთ.კონსტ.	ო.ძვრივიშვილი		მონოლითური კედელი მკ-1; მკ-5	დაკვ
შეასრულა	ნ. მელაძე			შრომ. №1
შეამოწმა	ო. ძვრივიშვილი		მასშტაბი 1:50	ნახ. № შრომატევა

მონოლითური კედელი მკ-2

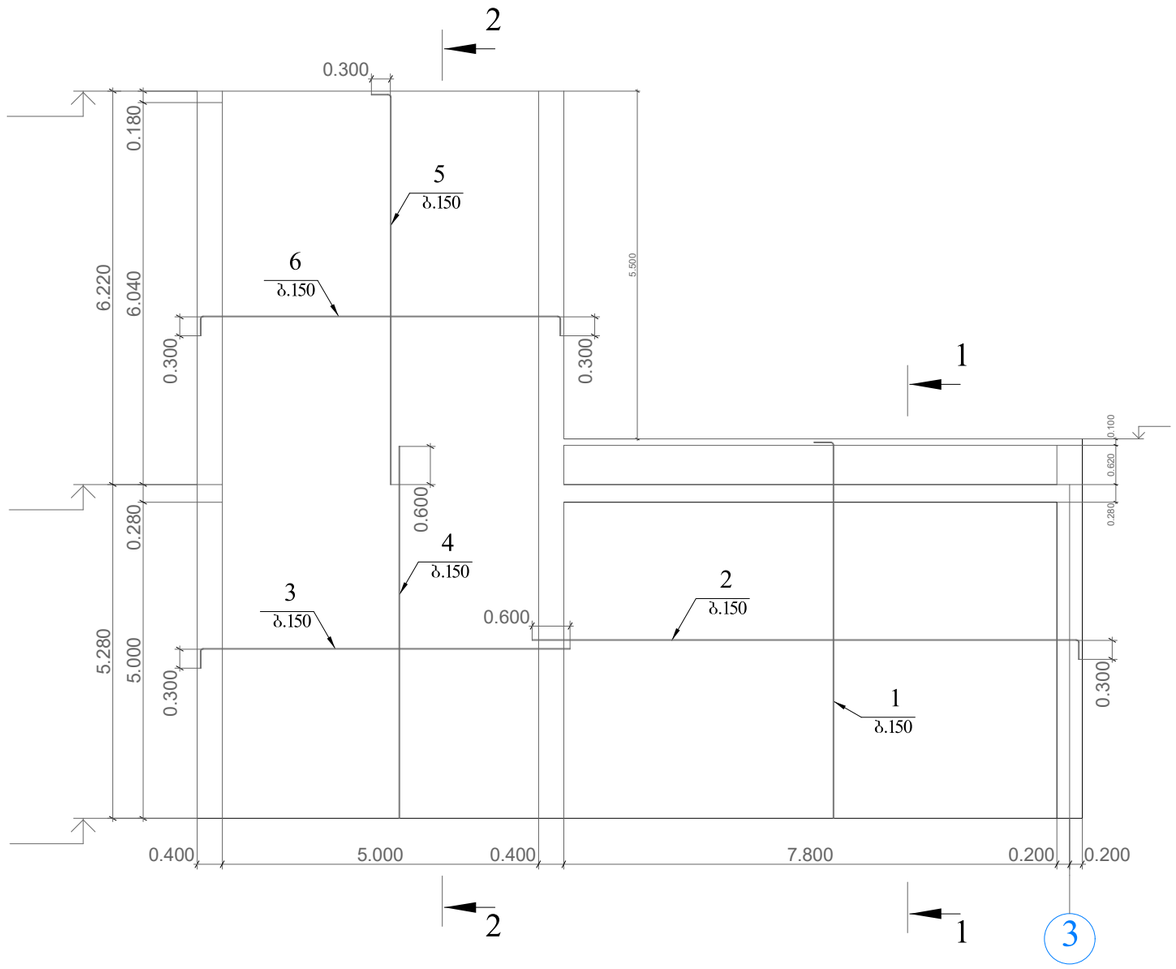

კვეთი 1-1

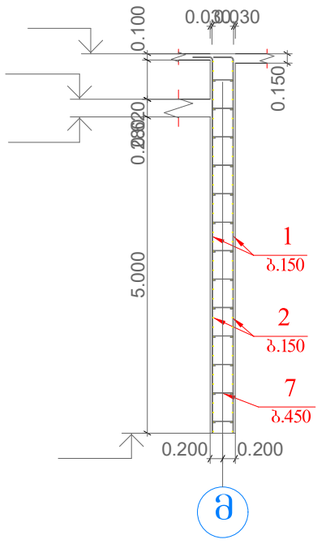

კვეთი 2-2

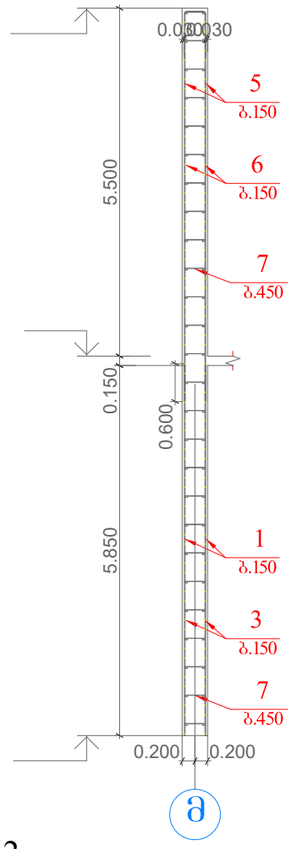

პოზ.5

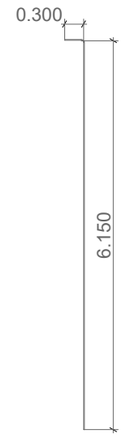

პოზ.1



პოზ.3

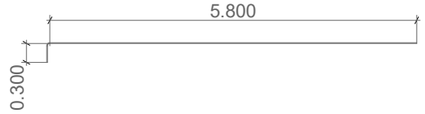

პოზ.7

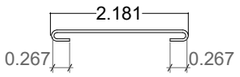

პოზ.6

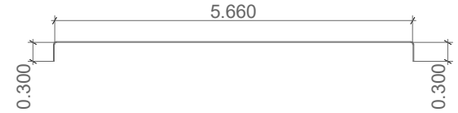

პოზ.2

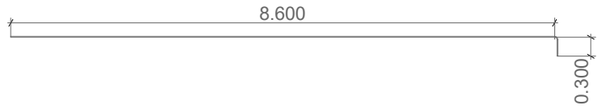

poz.	aRniSvna	dasaxeleba	raod.	erT.wona kg		saerTo wona kg
		mk-2				
		detalebi				
1		Ø 12 A500C ℓ= 6200	104	5.50	kg	572.4
2		Ø 10 A500C ℓ= 8900	80	5.49	kg	439.0
3		Ø 10 A500C ℓ= 6100	80	3.76	kg	300.9
4		Ø 12 A240 ℓ= 5900	66	5.24	kg	345.7
5		Ø 12 A500C ℓ= 6450	66	5.73	kg	377.9
6		Ø 10 A500C ℓ= 6260	72	3.86	kg	277.9
7		Ø 6 A240 ℓ= 410	336	0.09	kg	30.6
		masalebi				2344
		B30		40.00	m³	

შ.პ.ს. „ჯი ენ პი"			ქ. თბილისი, ვინამძღვრიშვილის ქ.№4-ში ღვინის ქარხანა	
				მშმა პრ.
მთ.კონსტ.	ო.ქვრივიშვილი		მონოლითური კედელი მკ-2	დაკვ
შესრულა	ნ. მელაძე			ფურც. №02
შეამოწმა	ო. ქვრივიშვილი		მასშტაბი 1:100	ინვ. № ფურცლები

მონოლითური კედელი მკ-3

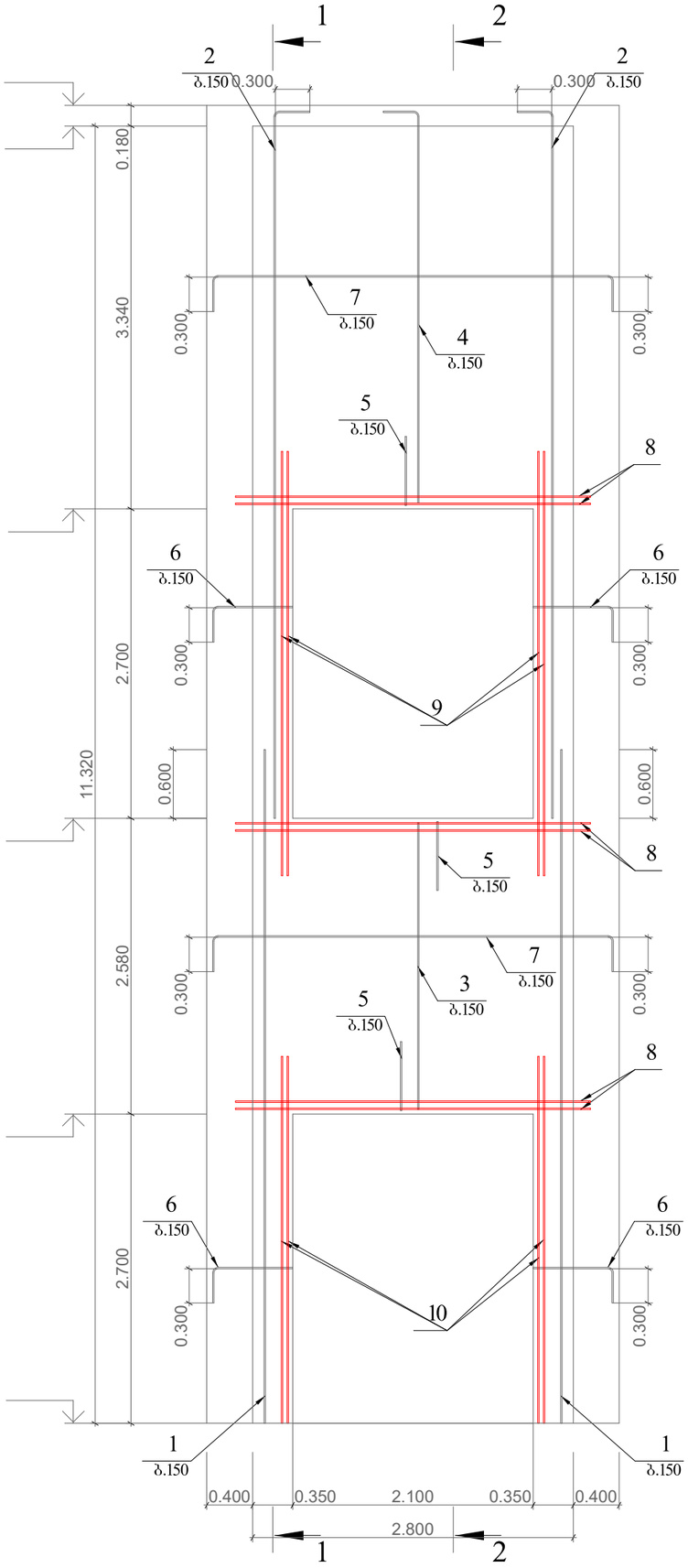

კვეთი 1-1

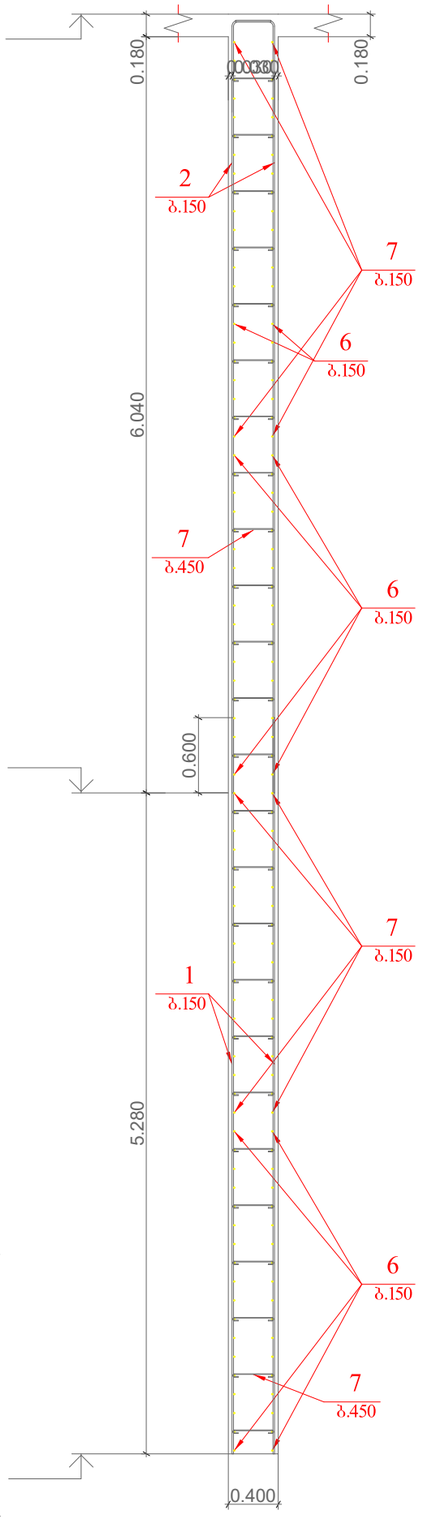

კვეთი 2-2

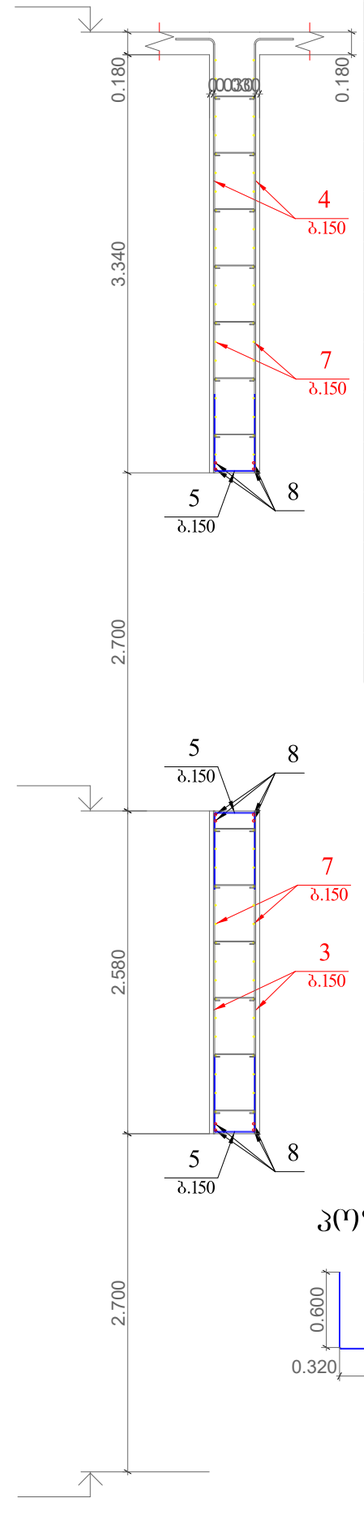

პოზ.6

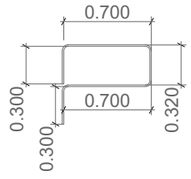

პოზ.5

პოზ.11

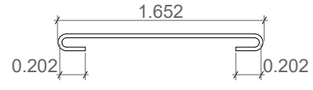

poz.	aRniSvna	dasaxeleba	raod.	erT.wona kg		saerTo wona kg
		mk-3				
		detalebi				
1		Ø 12 A500C ℓ= 5900	8	5.24	kg	41.9
2		Ø 12 A500C ℓ= 6450	8	5.73	kg	45.8
3		Ø 12 A500C ℓ= 2500	28	2.22	kg	62.1
4		Ø 12 A500C ℓ= 3700	28	3.28	kg	92.0
5		Ø 12 A500C ℓ= 1520	42	1.35	kg	56.7
6		Ø 10 A500C ℓ= 2320	72	1.43	kg	103.0
7		Ø 10 A500C ℓ= 4060	78	2.50	kg	195.2
8		Ø 20 A500C ℓ= 3100	12	7.64	kg	91.7
9		Ø 20 A500C ℓ= 3700	8	9.12	kg	73.0
10		Ø 20 A500C ℓ= 3200	8	7.89	kg	63.1
11		Ø 6 A240 ℓ= 410	102	0.09	kg	9.3
		masalebi				834
		B30		8.16	m³	

შ.პ.ს. „ჯი ენ პი"			ქ. თბილისი, ვინამძღვრიშვილის ქ.№4-ში ღვინის ქარხანა	
				მშპა არ.
მთ.კონსტ.	ო.ქვრივიშვილი		მონოლითური კედელი მკ-3	დაკვ
შესრულა	ნ. მელაძე			შურც. №03
შეამოწმა	ო. ქვრივიშვილი		მასშტაბი 1:50	ინვ. № შურცლები

მონოლითური კედელი მკ-4

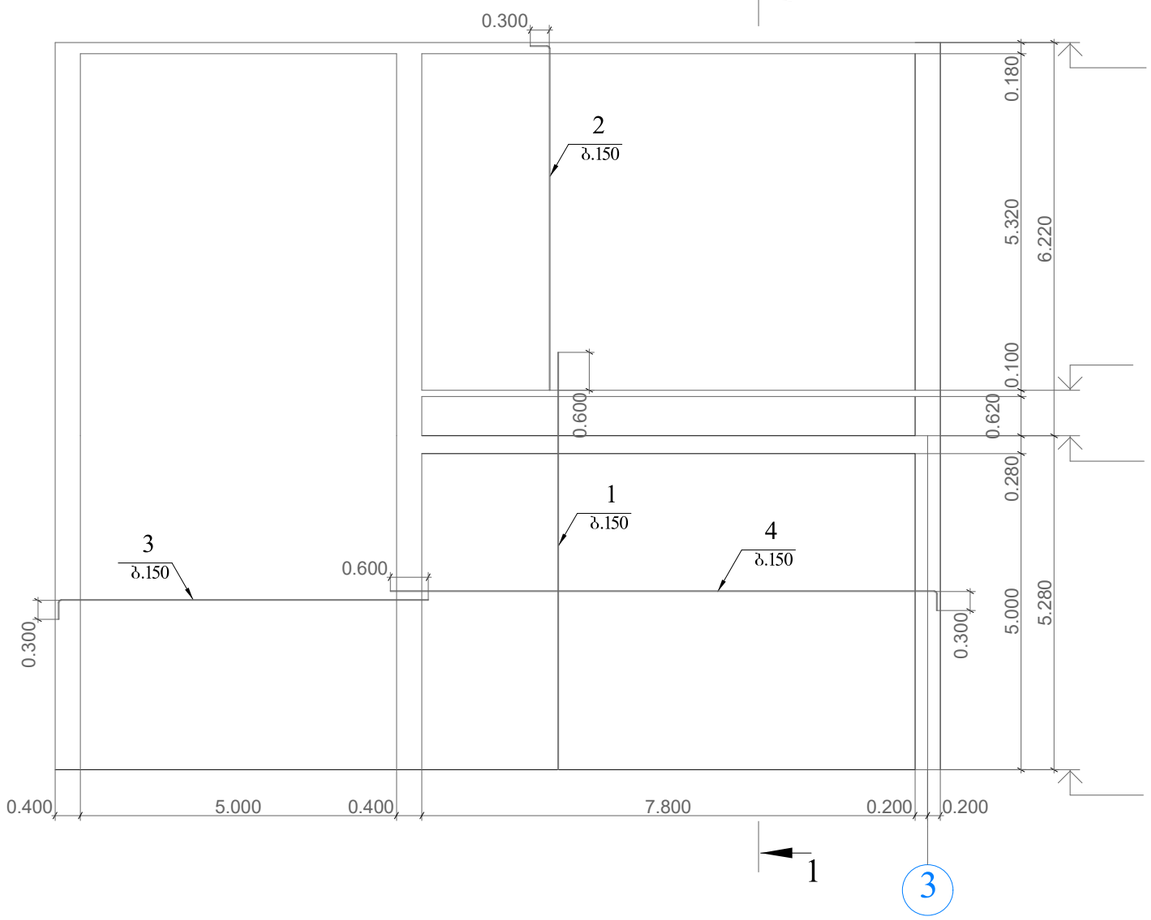

კვეთი 1-1

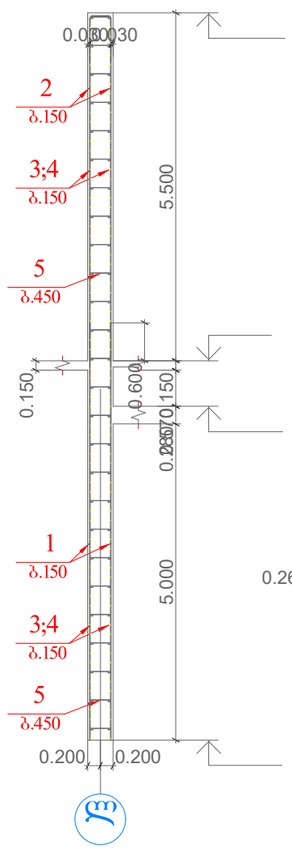

კოზ.5

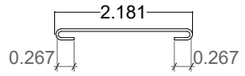

poz.	aRniSvna	dasaxeleba	raod.	erT.wona kg		saerTo wona kg
		mk-4				
		detalebi				
1		Ø 12 A500C ℓ= 5900	170	5.24	kg	890.5
2		Ø 12 A500C ℓ= 6450	170	5.73	kg	973.5
3		Ø 10 A500C ℓ= 6100	146	3.76	kg	549.1
4		Ø 12 A240 ℓ= 8900	146	7.90	kg	1153.6
5		Ø 6 A240 ℓ= 410	728	0.09	kg	66.2
		masalebi				3633
		B30		57.20	m³	

შ.პ.ს. „ჯი ენ პი"			ქ. თბილისი, ვინამძღვრიშვილის ქ.№4-ში ღვინის ქარხანა	
				მუშა პრ.
მთ.კონსტ.	ო.ქვრივიშვილი		მონოლითური კედელი მკ-4	დაკვ
შეასრულა	ნ. მელაძე			შურც. №04
შეამოწმა	ო. ქვრივიშვილი		მასშტაბი 1:100	ინვ. № შურცლები

მონოლითური კედელი მკ-6

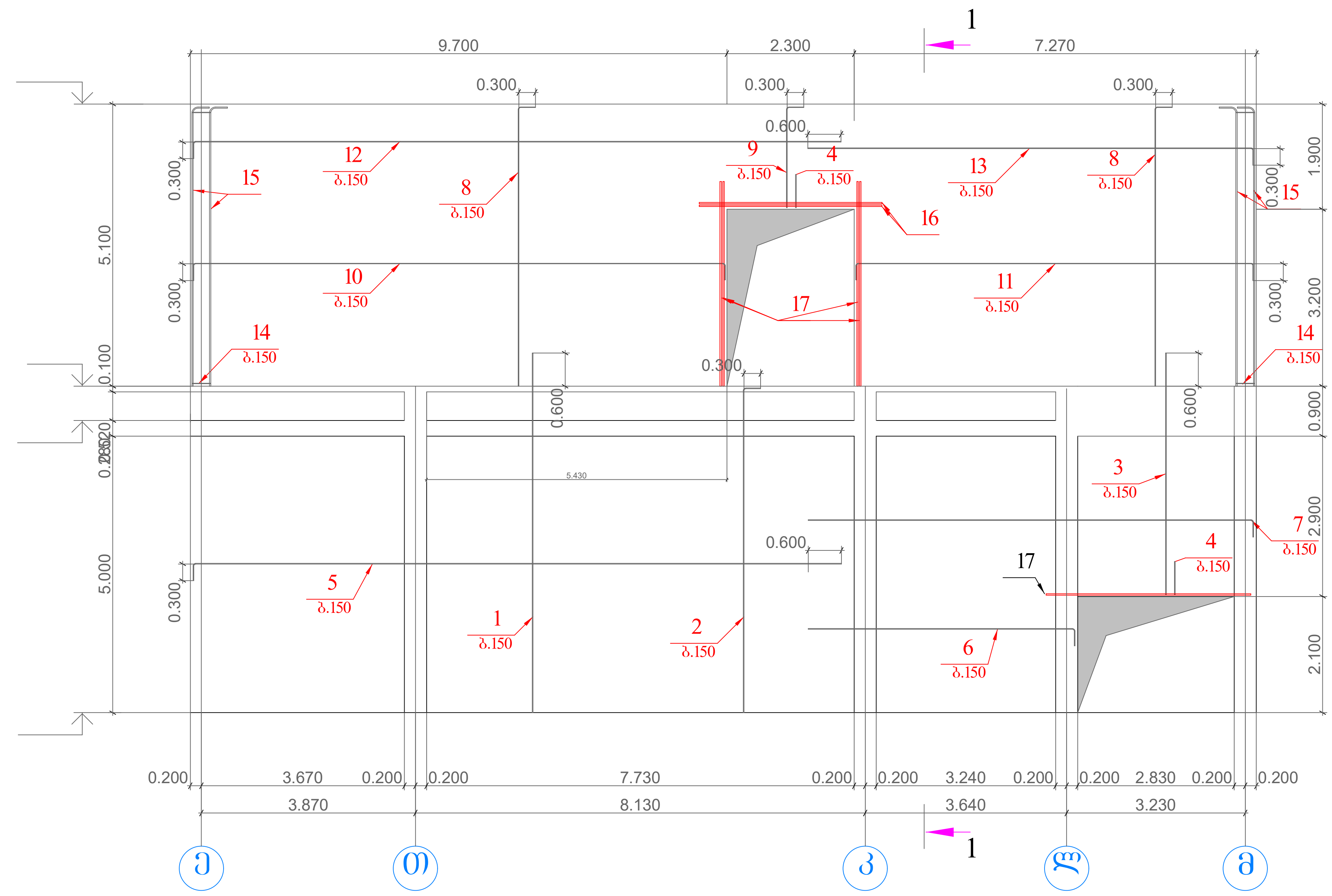

poz.	aRniSvna	dasaxeleba				raod.	erT.wona kg		saerTo wona kg
11		Ø	10	A500C	ℓ= 7700	42	4.75	kg	199.4
12		Ø	10	A500C	ℓ= 12000	24	7.40	kg	177.6
13		Ø	10	A500C	ℓ= 8300	24	5.12	kg	122.8
14		Ø	8	A240	ℓ= 1520	66	0.60	kg	39.6
15		Ø	22	A500C	ℓ= 5300	8	15.81	kg	126.5
16		Ø	22	A500C	ℓ= 3300	4	9.85	kg	39.4
17		Ø	22	A500C	ℓ= 3700	10	11.04	kg	110.4
18		Ø	6	A240	ℓ= 423	916	0.09	kg	86.0
		masalebi							4403
		B30					73.36	m³	

კვეთი 1-1

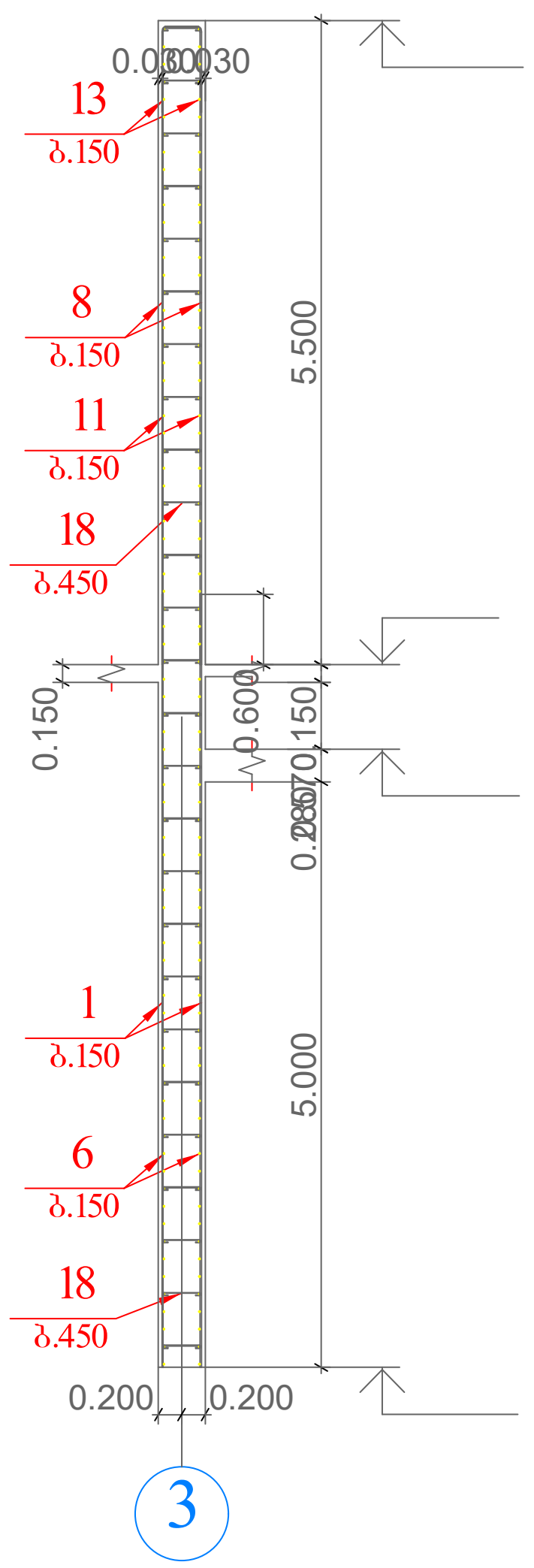

poz.	aRniSvna	dasaxeleba				raod.	erT.wona kg		saerTo wona kg
		mk-6							
		detalebi							
1		Ø	12	A500C	ℓ= 6500	164	5.77	kg	946.4
2		Ø	12	A500C	ℓ= 6450	30	5.73	kg	171.8
3		Ø	12	A500C	ℓ= 4400	36	3.91	kg	140.6
4		Ø	12	A500C	ℓ= 1520	33	1.35	kg	44.5
5		Ø	10	A500C	ℓ= 12000	72	7.40	kg	532.7
6		Ø	10	A500C	ℓ= 5100	28	3.14	kg	88.0
7		Ø	10	A500C	ℓ= 8300	38	5.12	kg	194.5
8		Ø	12	A500C	ℓ= 5300	226	4.71	kg	1063.4
9		Ø	12	A500C	ℓ= 2100	30	1.86	kg	55.9
10		Ø	10	A500C	ℓ= 10170	42	6.27	kg	263.3

პოზ.18

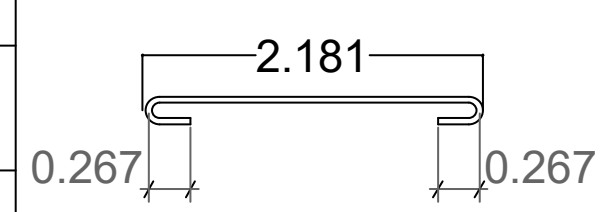

პოზ.14

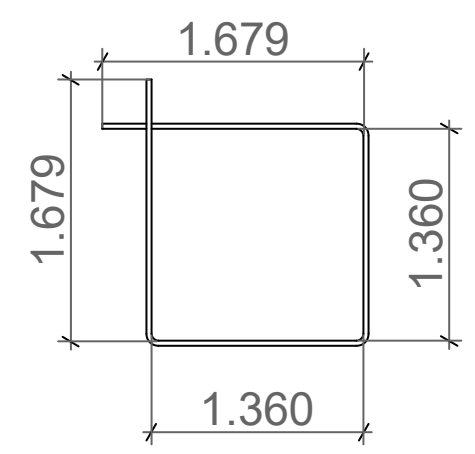

პოზ.4

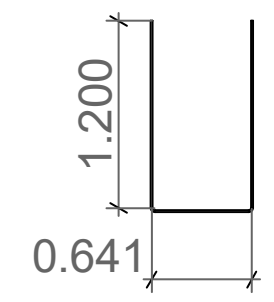

შ.პ.ს. „ჯი ენ პი"			ქ. თბილისი, ჩინამძღვრიშვილის ქ.N4-ში ღვინის ქარხანა	მუშა პრ.
მთ.კონსტ.	ი.ქვრივიშვილი		მონოლითური კედელი მკ-6	დაკვ
შეასრულა	ნ. მელაძე			ფურც. N05
შეამოწმა	ი. ქვრივიშვილი		მასშტაბი 1:100 / ინვ. №	ფურცლები

მონოლითური კედელი მკ-7

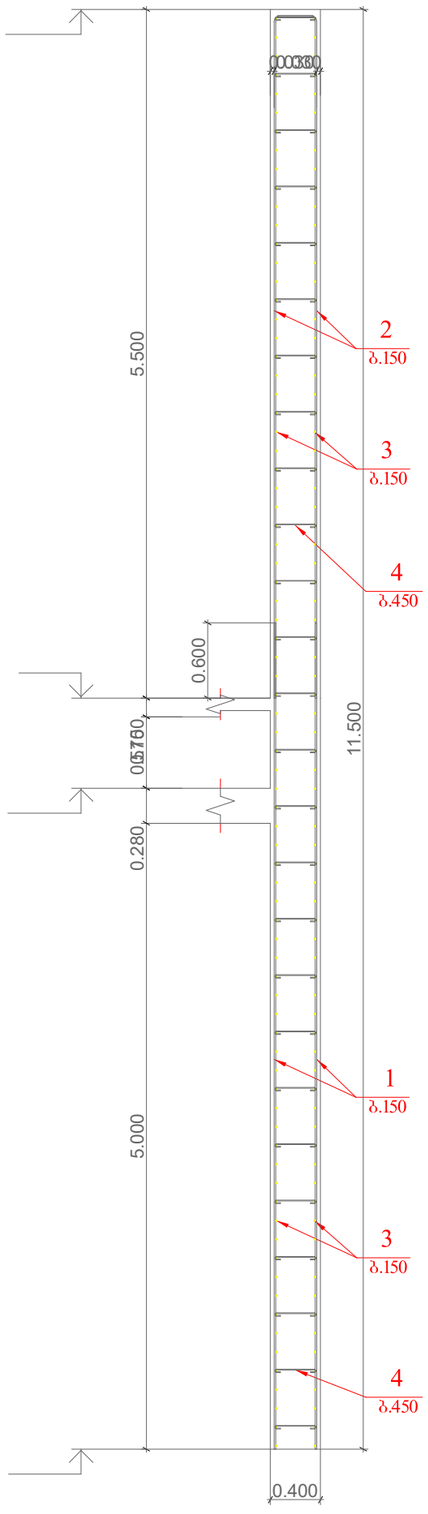

მონოლითური კედელი მკ-8

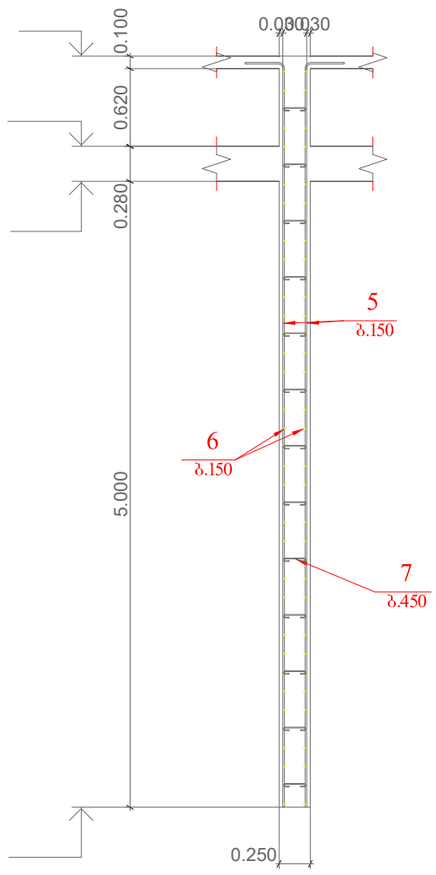

poz.	aRniSvna	dasaxeleba					raod.	erT.wona kg		saerTo wona kg
		mk-7								
		detalebi								
1		Ø	12	A500C	ℓ=	6600	646	5.86	kg	3783.6
2		Ø	12	A500C	ℓ=	5700	646	5.06	kg	3267.7
3	daiWras adgilze	Ø	10	A500C	ℓ=	8136240	1	5016.15	kg	5016.1
4		Ø	6	A240	ℓ=	410	2691	0.09	kg	244.8
10		Ø	8	A240	ℓ=	1520	460	0.60	kg	275.9
11		Ø	22	A500C	ℓ=	7100	24	21.19	kg	508.5
12		Ø	22	A500C	ℓ=	5700	24	17.01	kg	408.2
		masalebi								12312
		B30						215.03	m³	

poz.	aRniSvna	dasaxeleba					raod.	erT.wona kg		saerTo wona kg
		mk-8								
		detalebi								
5		Ø	12	A500C	ℓ=	6200	84	5.50	kg	463.1
6	daiWras adgilze	Ø	10	A500C	ℓ=	504800	1	311.22	kg	311.2
7		Ø	6	A240	ℓ=	410	182	0.09	kg	16.6
8		Ø	8	A240	ℓ=	950	75	0.37	kg	28.1
9		Ø	22	A500C	ℓ=	6200	8	18.50	kg	148.0
		masalebi								967
		B30						8.83	m³	

პოზ.7

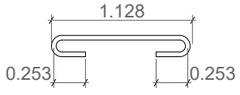

პოზ.4

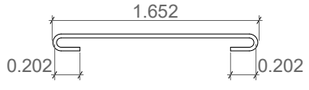

კვანძი კვ-2

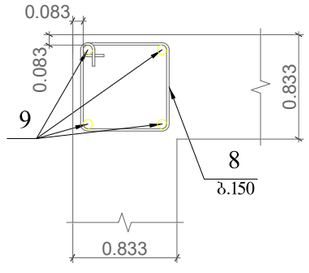

პოზ.8

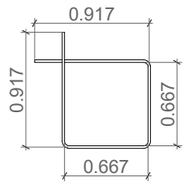

კვანძი კვ-5

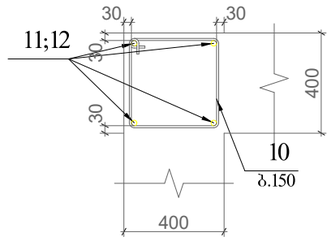

პოზ.10

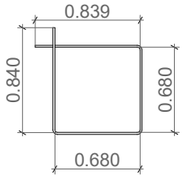

შ.პ.ს. „ჯი ენ პი"			ქ. თბილისი, ვინამაღლვრთშვილის ქ.№4-ში ღვინის ქარხანა
			მშმა პრ.
მთ.კონსტ.	ო.ქვრივიშვილი		მონოლითური კედელი მკ-7; მკ-8
შესრულა	ნ. მელაძე		დაკვ
შეამოწმა	ო. ქვრივიშვილი		შეკვ. №06
			მასშტაბი 1:50
			ცვლ. №
			შეკვლები

მონოლითური კედელი მკ-9

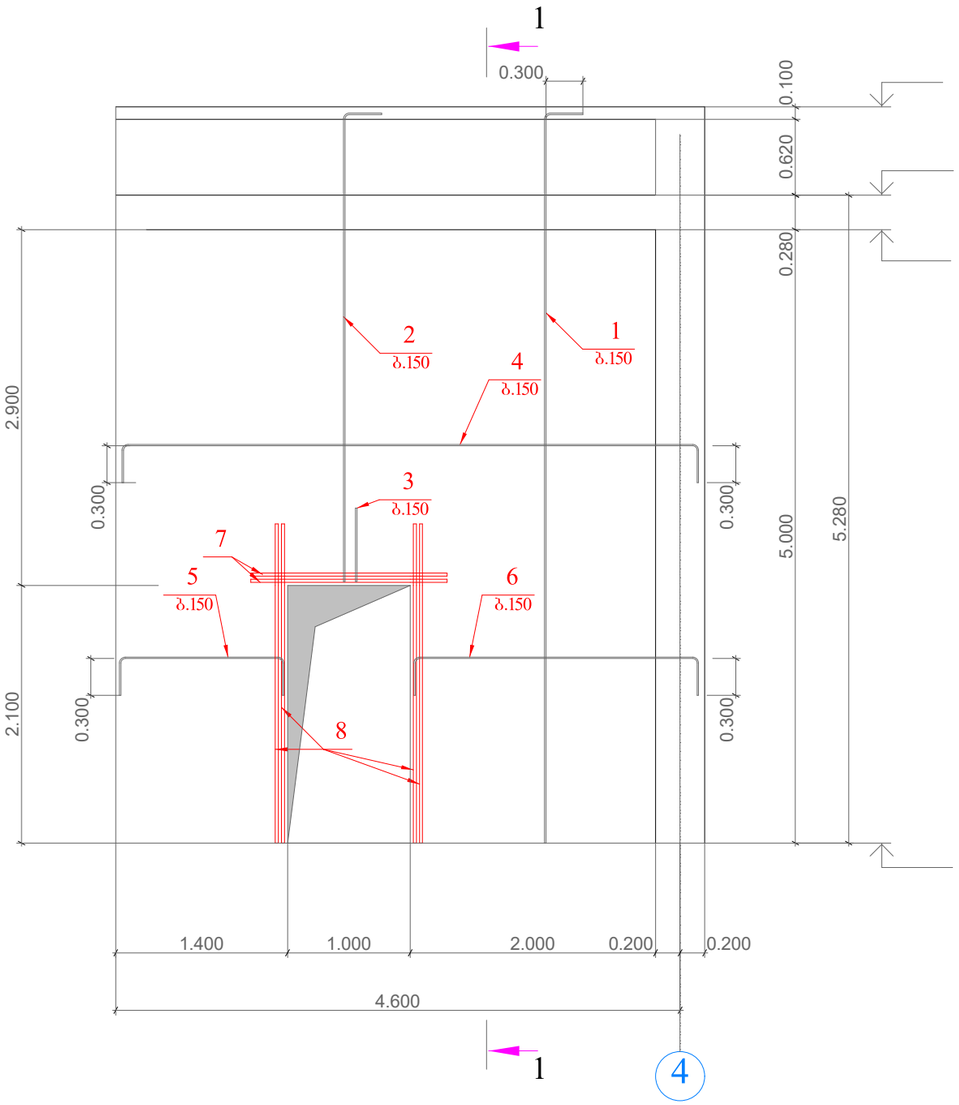

კვეთი 1-1

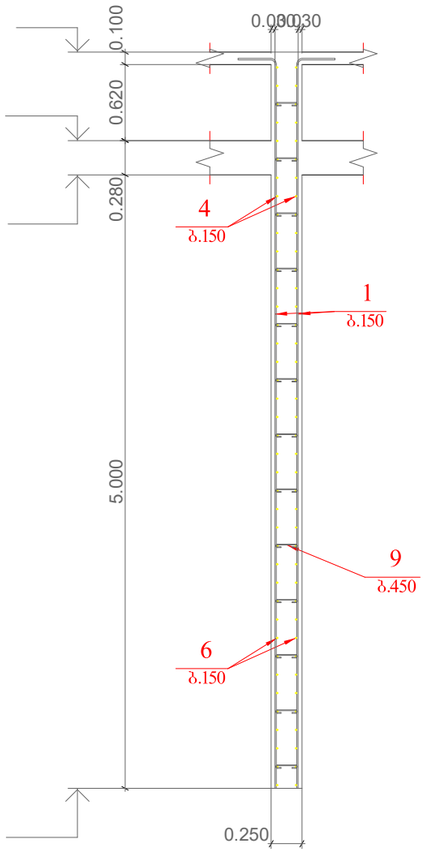

პოზ.9

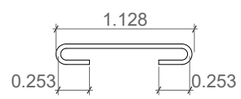

პოზ.3

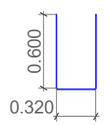

poz.	aRniSvna	dasaxeleba	raod.	erT.wona kg		saerTo wona kg
		mk-9				
		detalebi				
1		Ø 12 A500C ℓ= 6200	44	5.50	kg	242.2
2		Ø 12 A500C ℓ= 4100	12	3.64	kg	43.7
3		Ø 12 A500C ℓ= 1520	6	1.35	kg	8.1
4		Ø 10 A500C ℓ= 5300	46	3.27	kg	150.3
5		Ø 10 A500C ℓ= 1900	28	1.17	kg	32.8
6		Ø 10 A500C ℓ= 2900	28	1.79	kg	50.1
7		Ø 22 A500C ℓ= 1600	4	4.77	kg	19.1
8		Ø 22 A500C ℓ= 2600	8	7.76	kg	62.1
9		Ø 6 A240 ℓ= 260	105	0.06	kg	6.1
		masalebi				614
		B30		5.65	m³	

შ.პ.ს. „ჯი ენ პი"			ქ. თბილისი, ვინამძვრიშვილის ქ.№4-ში ღვინის ქარხანა	
				მუშა პრ.
მთ.კონსტ.	ო.ძვრივიშვილი		მონოლითური კედელი მკ-9	დაკვ
შესრულა	ნ. მელაძე			ფურც. №07
შესამოწმა	ო. ძვრივიშვილი		მასშტაბი 1:50	თვ. № ფურცლები

მონოლითური კედელი მკ-10

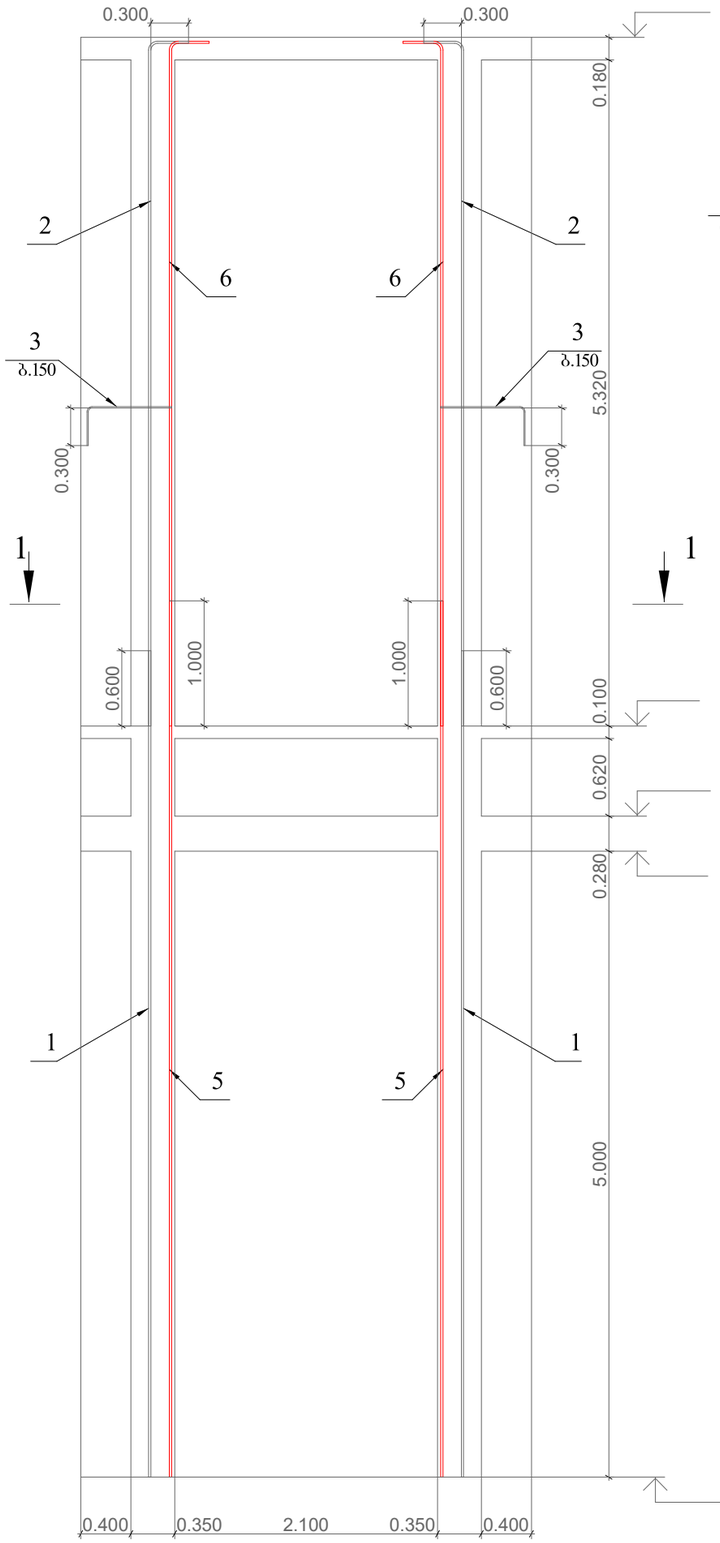

კვეთი 1-1

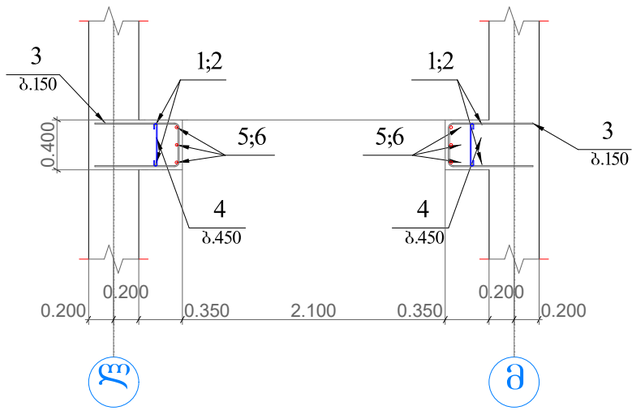

პოზ.4

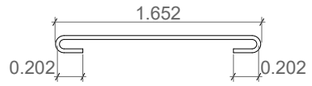

პოზ.3

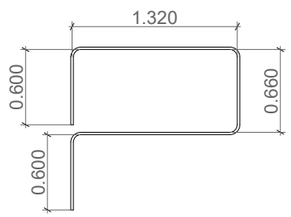

poz.	aRniSvna	dasaxeleba	raod.	erT.wona kg		saerTo wona kg
		mk-10				
		detalebi				
1		Ø 12 A500C ℓ= 6600	4	5.86	kg	23.4
2		Ø 12 A500C ℓ= 5750	4	5.10	kg	20.4
3		Ø 10 A500C ℓ= 2250	144	1.39	kg	199.8
4		Ø 6 A240 ℓ= 410	48	0.09	kg	4.4
5		Ø 20 A500C ℓ= 7100	6	17.51	kg	105.1
6		Ø 20 A500C ℓ= 5750	6	14.18	kg	85.1
		masalebi				438
		B30		3.20	m³	

შ.პ.ს. „ჯი ენ პი"			ქ. თბილისი, ვინამძვრიშვილის ქ.№4-ში ღვინის ქარხანა		
					მშმა პრ.
მთ.კონსტ.	ო.ჟვრიჟიშვილი		მონოლითური კედელი მკ-10		დაკვ
შეასრულა	ნ. მელაძე				ფურც. №08
შეამოწმა	ო. ჟვრიჟიშვილი		მასშტაბი 1:50	ინვ. №	ფურცლები

მონოლითური კედელი მკ-11

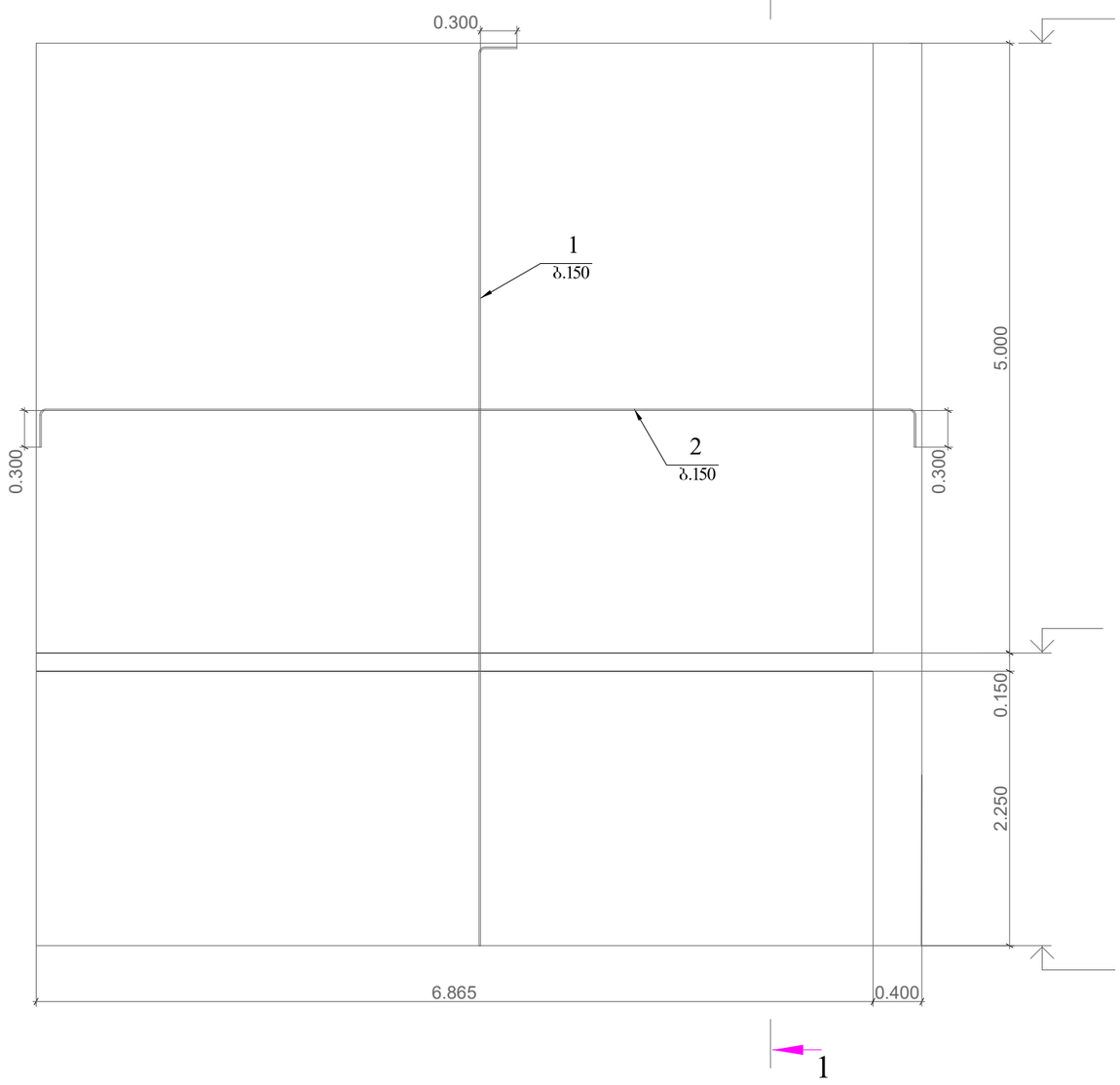

კვეთი 1-1

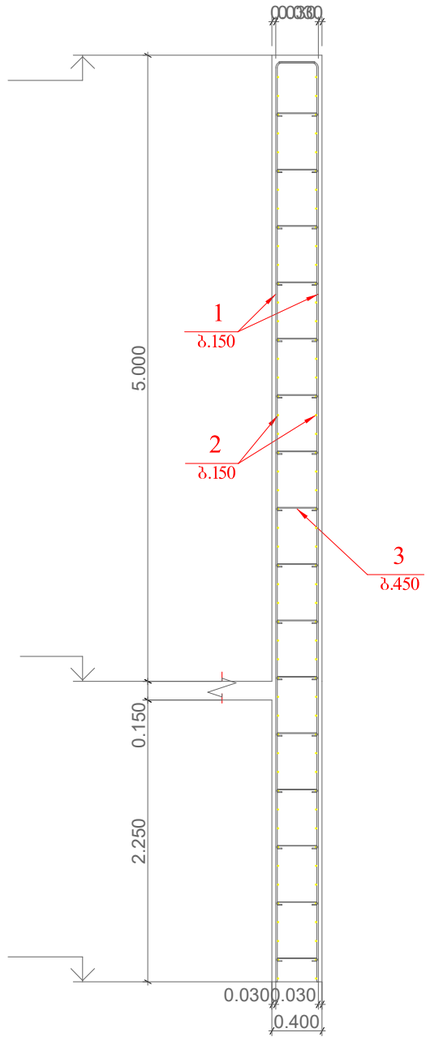

poz.	aRniSvna	dasaxeleba	raod.	erT.wona kg		saerTo wona kg
		mk-11				
		detalebi				
1		Ø 12 A500C ℓ= 7650	90	6.79	kg	611.2
2		Ø 10 A500C ℓ= 7750	92	4.78	kg	439.6
3		Ø 6 A240 ℓ= 410	240	0.09	kg	21.8
		masalebi				1073
		B30		20.00	m³	

კოზ.3

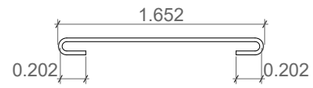

შ.პ.ს. „ჯი ენ პი"			ქ. ობილისი, ყინამძვრიშვილის ქ.№4-ში ღვინის ქარხანა	
				მუშა პრ.
მთ.კონსტ.	ო.ძვრიშვილი		მონოლითური კედელი მკ-11	დაკვ
შეასრულა	ნ. მელაძე			შურც. №09
შეამოწმა	ო. ძვრიშვილი		მასშტაბი 1:50	ნახ. № შურცლები

მონოლითური კედელი მკ-12

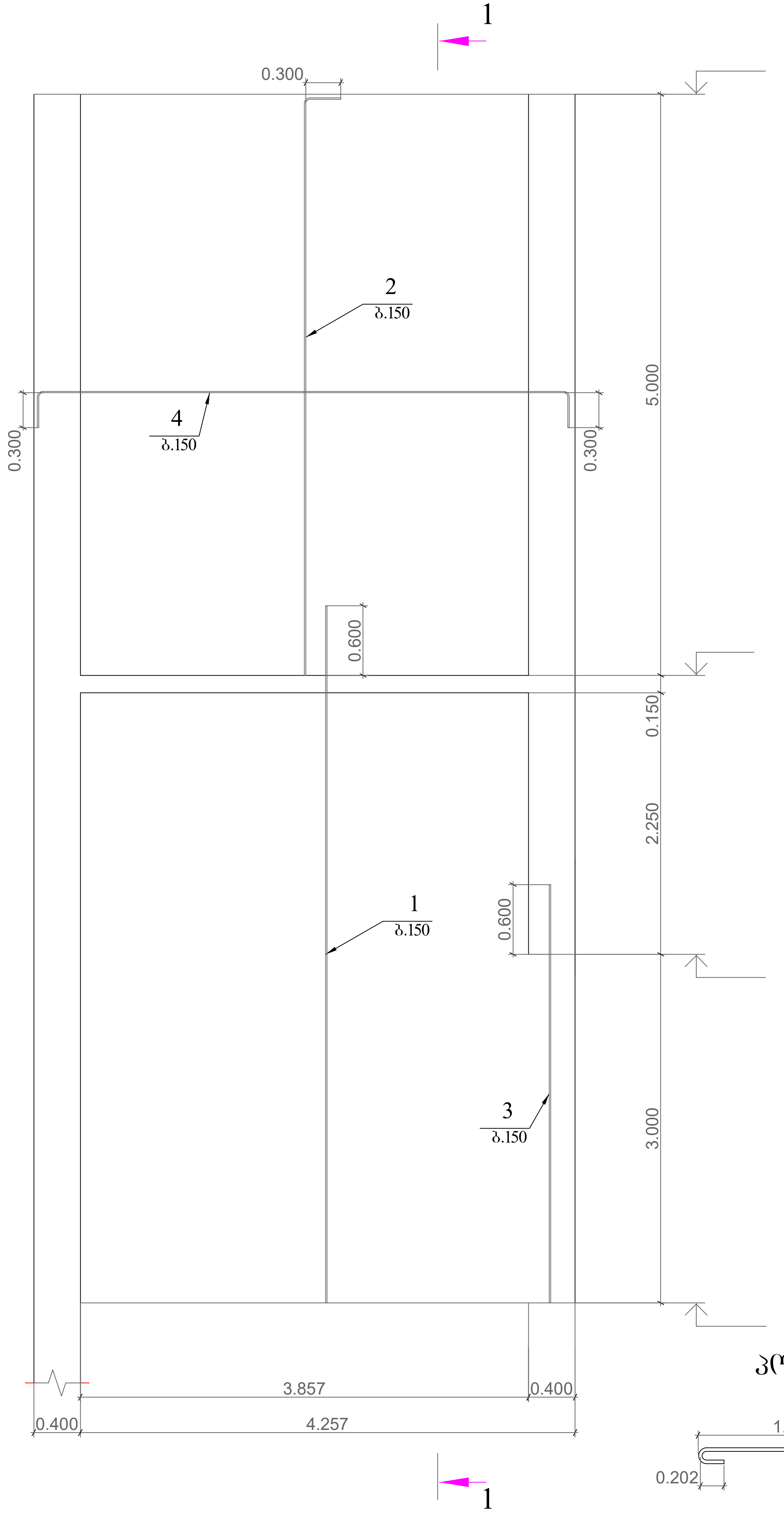

კვეთი 1-1

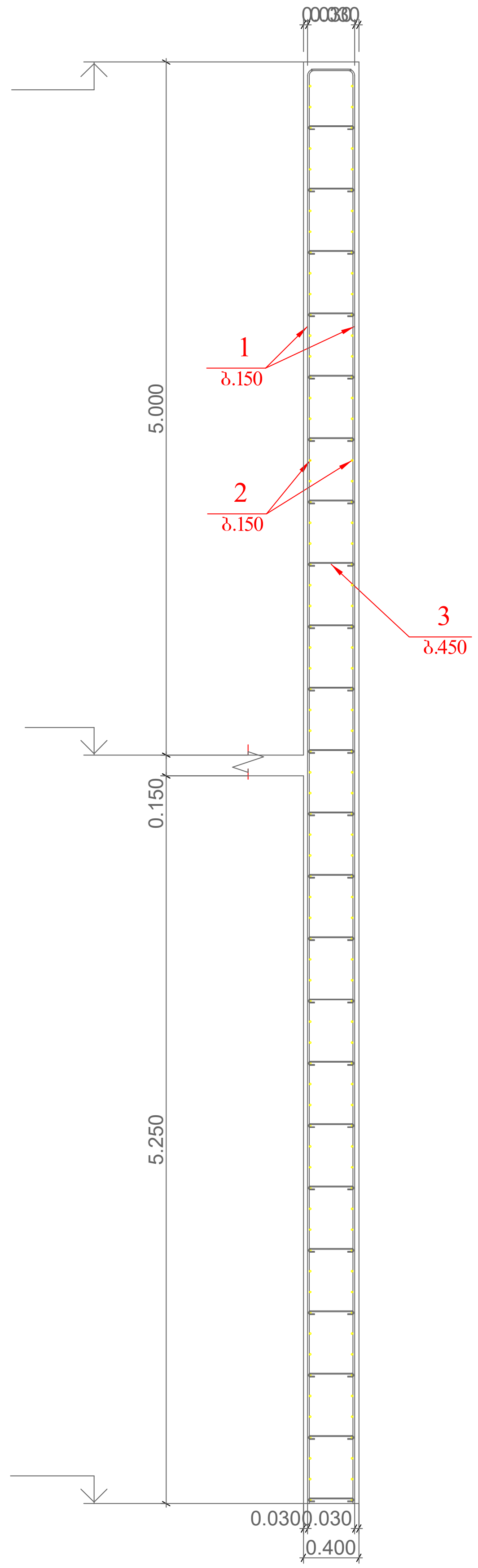

პოზ.5



poz.	aRniSvna	dasaxeleba				raod.	erT.wona kg		saerTo wona kg
		mk-12							
		detalebi							
1		Ø 12	A500C	ℓ=	6000	50	5.33	kg	266.3
2		Ø 12	A500C	ℓ=	5250	50	4.66	kg	233.0
3		Ø 12	A500C	ℓ=	3600	2	3.20	kg	6.4
4		Ø 10	A500C	ℓ=	5100	132	3.14	kg	415.0
5		Ø 6	A240	ℓ=	410	184	0.09	kg	16.7
		masalebi							921
		B30					16.00	m³	

შ.პ.ს. „ჯი ენ პი"			ქ. თბილისი, წინამძღვრიშვილის ქ.№4-ში ღვინის ქარხანა	
				მუშა პრ.
მთ.კონსტ.	ო.ქვრივიშვილი		მონოლითური კედელი მკ-12	დაკვ
შეასრულა	ნ. მელაძე			ფურც. №10
შეამოწმა	ო. ქვრივიშვილი		მასშტაბი 1:50 / ინვ. №	ფურცლები

მონოლითური კედელი მკ-13

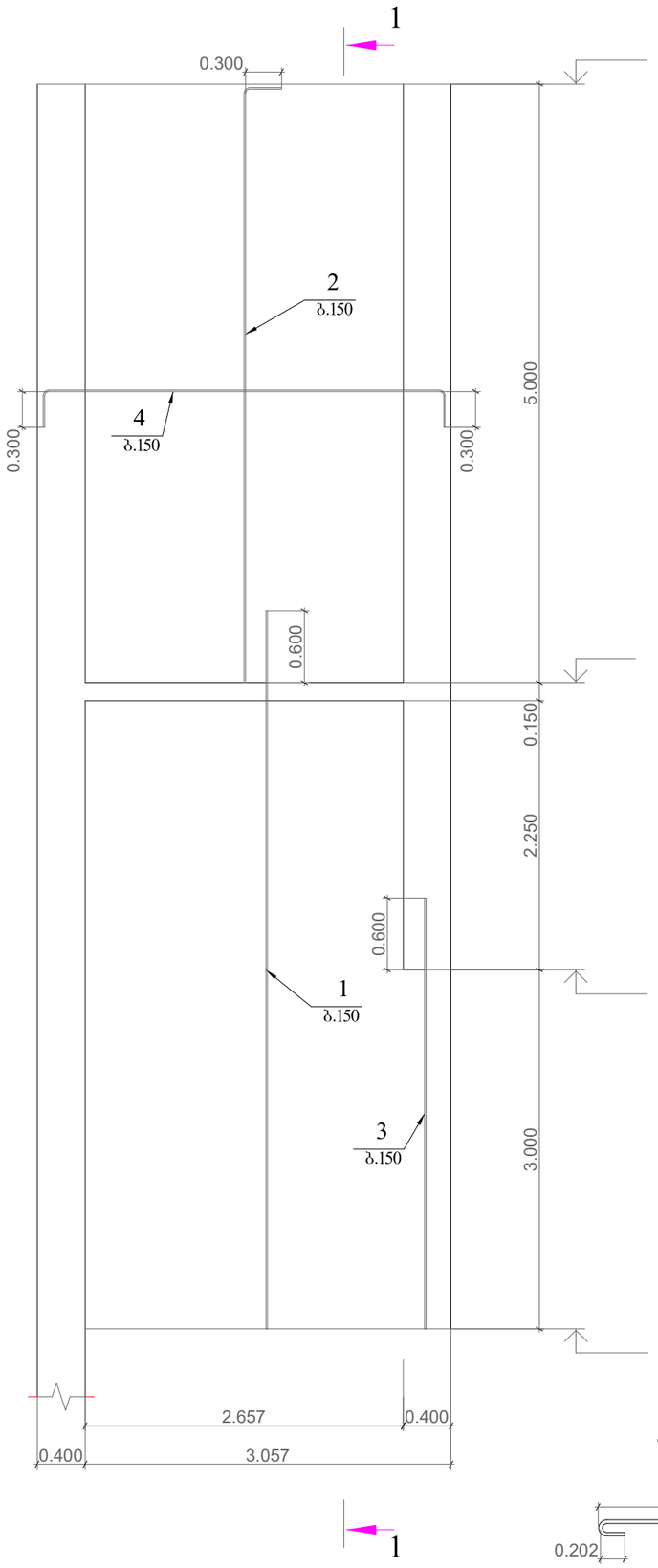

კვეთი 1-1

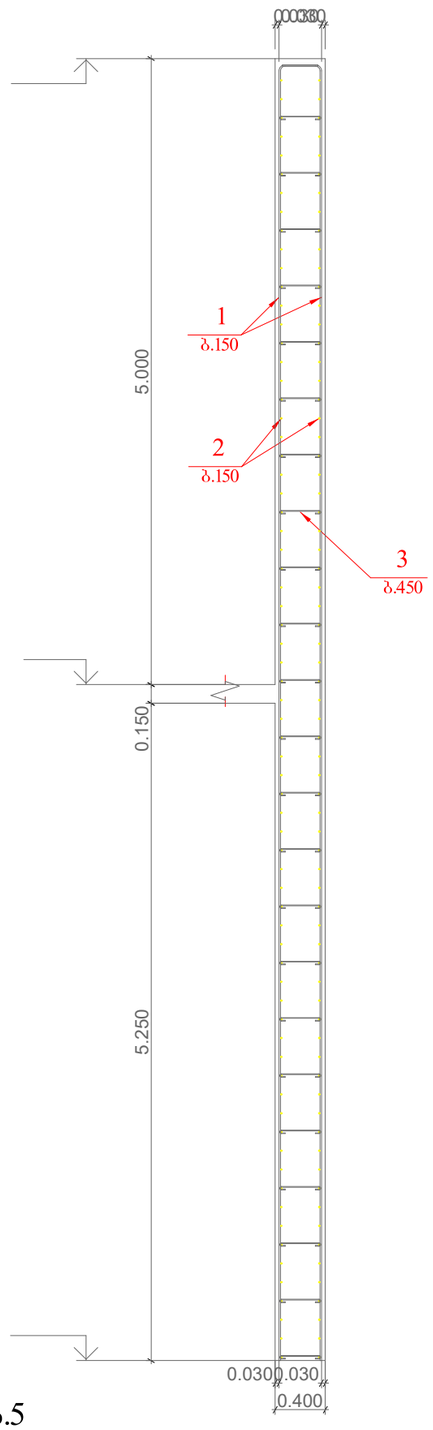

კვანძი 5



poz.	aRniSvna	dasaxeleba	raod.	erT.wona kg		saerTo wona kg
		mk-13				
		detalebi				
1		Ø 12 A500C ℓ= 6000	34	5.33	kg	181.1
2		Ø 12 A500C ℓ= 5250	34	4.66	kg	158.5
3		Ø 12 A500C ℓ= 3600	2	3.20	kg	6.4
4		Ø 10 A500C ℓ= 3900	132	2.40	kg	317.4
5		Ø 6 A240 ℓ= 410	115	0.09	kg	10.5
		masalebi				663
		B30		12.00	m³	

შ.პ.ს. „ჯი ენ პი"			ქ. ობოლისი, ყინამძვრისშვილის ქ.№4-ში ღვინის ქარხანა		შშა პრ.
მთ.კონსტ.	ო.ქვრივიშვილი		მონოლითური კედელი მკ-13		დაკვ
შეასრულა	ნ. მელაძე				შურც. №11
შეამოწმა	ო. ქვრივიშვილი		მასშტაბი 1:50	ცნც. №	შურცლები

ЗОЛ.ГЛбЬФ.	Ч.ЗЪФОЗЛЗЮФЧО		
ЗЛЗЬЬФЗЧЧ.Ъ	Ь. ЗЗЧЧ.ЬФЗ		
ЗЛЗЬЬФЗЧЧ.Ъ	Ч. ЗЗФЧОЗЛЗЮФЧО		

ЗЛЬЗФЬЬЛО 1:50		063. №	ЧЗЗФОЧЧЗЛО

poz.	aRnISvna		dasaxeleba				raod.	erT.wona kg		saerTo wona kg
			mk-14							
			detalebi							
1		Ø	12	A500C	l=	6500	18	5.77	kg	103.9
2		Ø	10	A500C	l=	2600	74	1.60	kg	118.6
3		Ø	6	A240	l=	410	36	0.09	kg	3.3
			masalebi							226
			B30					3.08	m^3	

ЗЗЗОЮ 1-1

ЗЮЬЗ.3

ЗЮЬЗ.3

ЗЮЬЗЗЗ

მონოლითური კედელი მკ-15

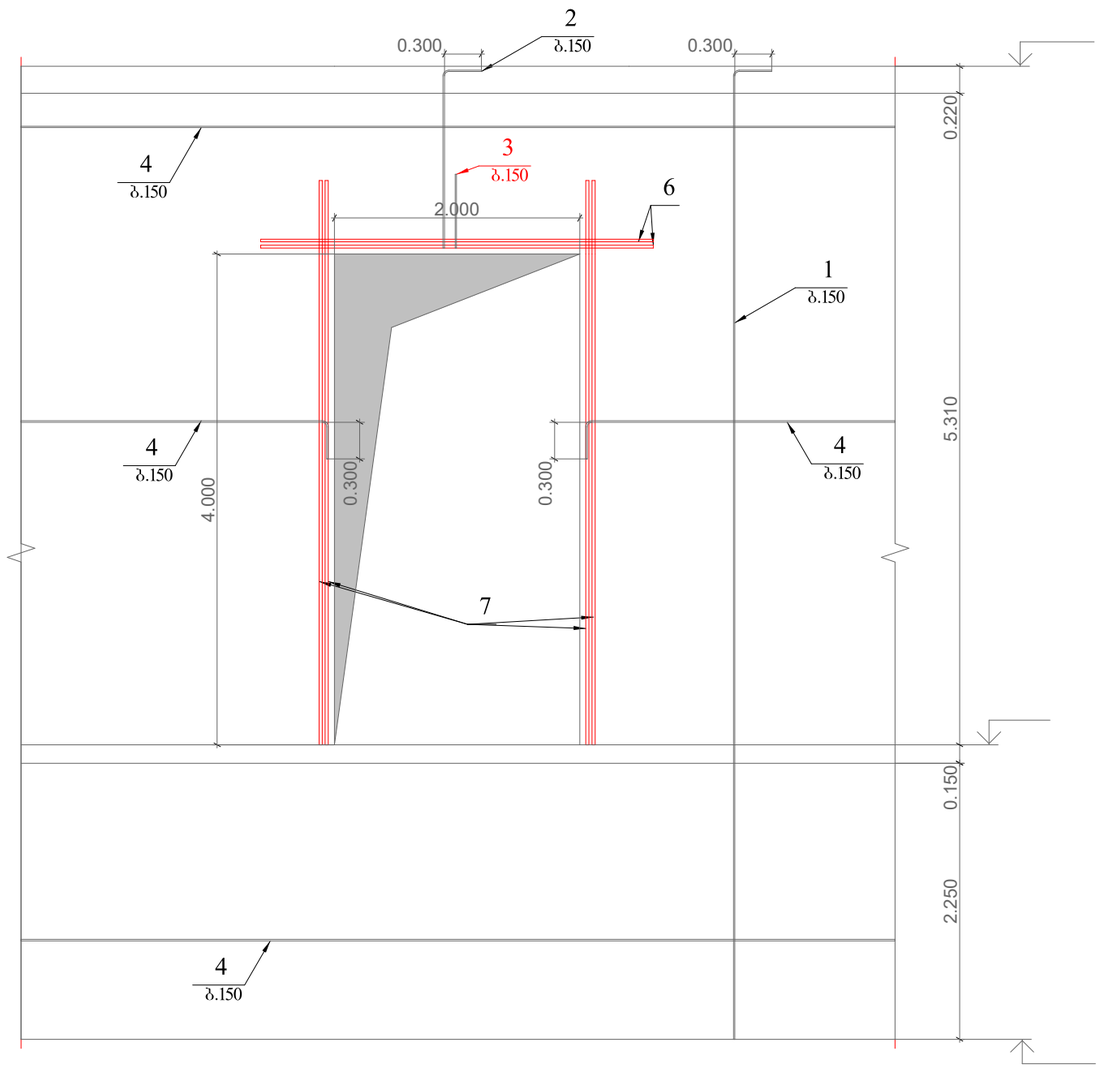

კვეთი 1-1

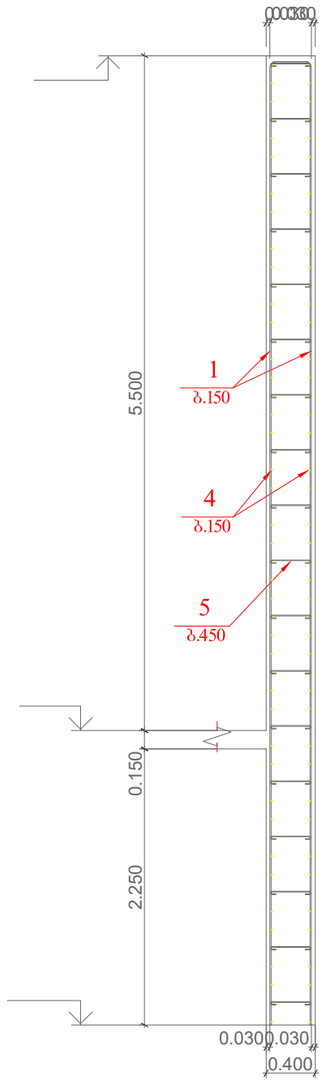

პოზ.5

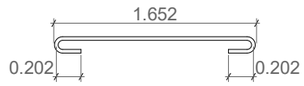

პოზ.3

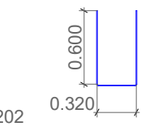

poz.	aRniSvna	dasaxeleba	raod.	erT.wona kg		saerTo wona kg
		mk-15				
		detalebi				
1		Ø 12 A500C ℓ= 8200	246	7.28	kg	1790.8
2		Ø 12 A500C ℓ= 1730	26	1.54	kg	39.9
3		Ø 12 A500C ℓ= 1520	13	1.35	kg	17.5
4	daiWras adgilze	Ø 10 A500C ℓ= 2179128	1	1343.47	kg	1343.5
5		Ø 6 A240 ℓ= 410	706	0.09	kg	64.2
6		Ø 20 A500C ℓ= 3200	4	7.89	kg	31.6
7		Ø 20 A500C ℓ= 4600	8	11.34	kg	90.8
		masalebi				3378
		B30		52.50	m³	

შ.პ.ს. „ჯი ენ პი"			ქ. თბილისი, ვინამძღვრიშვილის ქ.№4-ში ღვინის ქარხანა
			მუშა პრ.
მთ.კონსტ.	ო.ძვრივიშვილი		
შესრულა	ნ. მელაძე		მონოლითური კედელი მკ-15 — დაკვ
შეამოწმა	ო. ძვრივიშვილი		მასშტაბი 1:50 — ნახ. № — ფურცლები

მონოლითური კედელი მკ-16

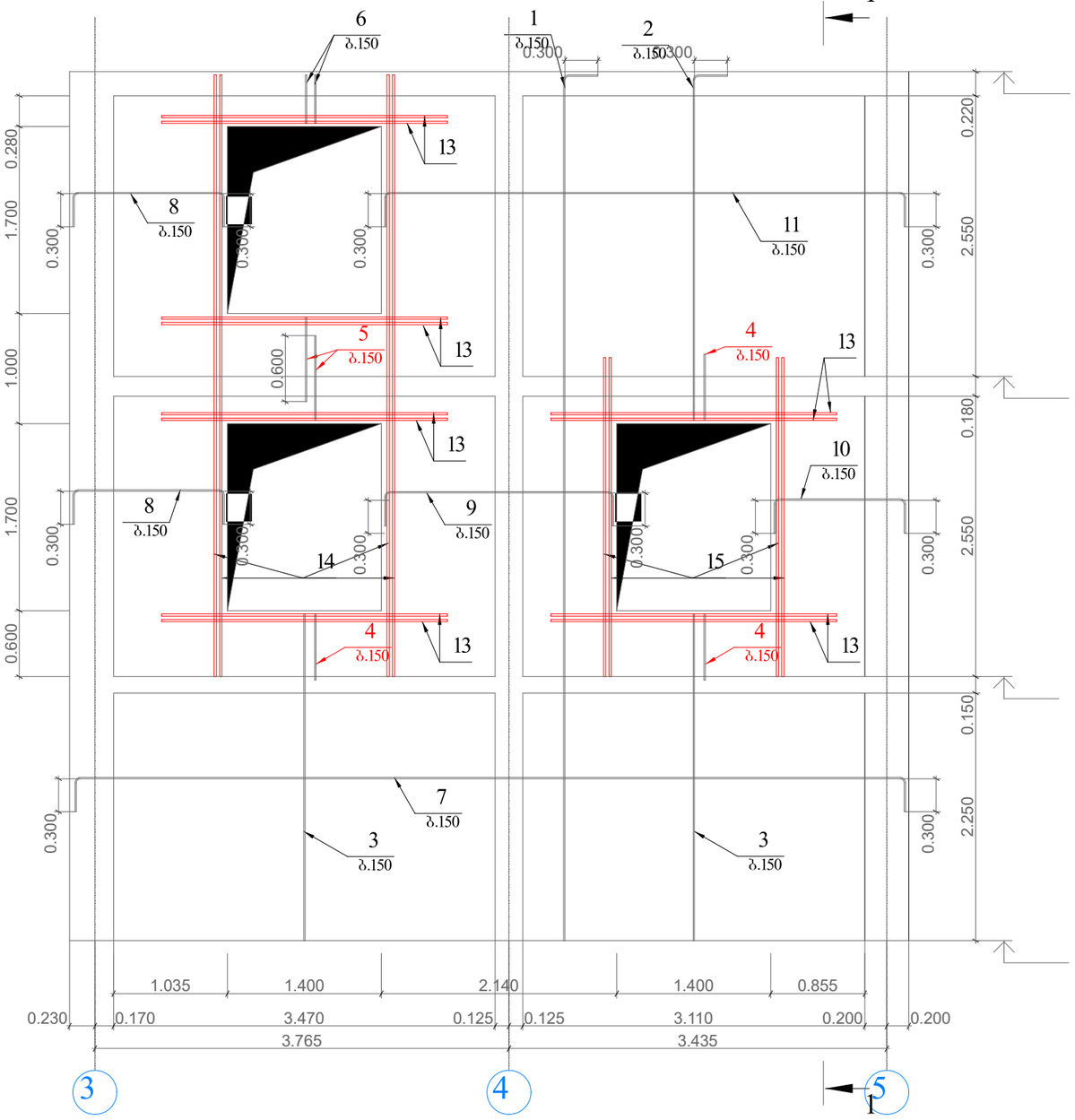

კვეთი 1-1

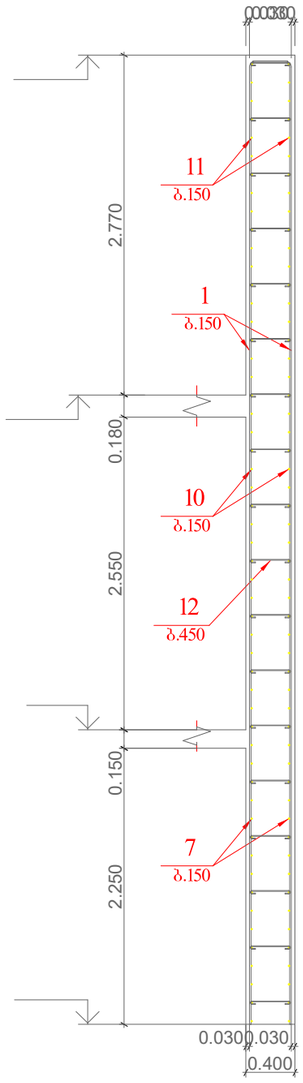

poz.	aRniSvna	dasaxeleba	raod.	erT.wona kg		saerTo wona kg
		mk-16				
		detalebi				
1		Ø 12 A500C ℓ= 8150	52	7.24	kg	376.2
2		Ø 12 A500C ℓ= 3400	18	3.02	kg	54.3
3		Ø 12 A500C ℓ= 3000	36	2.66	kg	95.9
4		Ø 12 A500C ℓ= 1520	27	1.35	kg	36.4
5		Ø 12 A500C ℓ= 1920	18	1.70	kg	30.7
6		Ø 12 A500C ℓ= 1220	18	1.08	kg	19.5
7		Ø 10 A500C ℓ= 8100	52	4.99	kg	259.7
8		Ø 10 A500C ℓ= 1940	44	1.20	kg	52.6
9		Ø 10 A500C ℓ= 2650	22	1.63	kg	35.9
10		Ø 10 A500C ℓ= 1760	22	1.09	kg	23.9
11		Ø 10 A500C ℓ= 5300	22	3.27	kg	71.9
12		Ø 6 A240 ℓ= 410	203	0.09	kg	18.5
13		Ø 20 A500C ℓ= 2600	24	6.41	kg	153.9
14		Ø 20 A500C ℓ= 5400	8	13.32	kg	106.5
15		Ø 20 A500C ℓ= 2900	8	7.15	kg	57.2
		masalebi				1393
		B30		16.48	m³	

პოზ.12

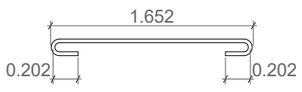

პოზ.4

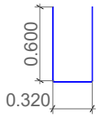

პოზ.5

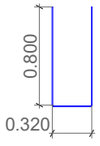

პოზ.6

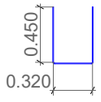

შ.პ.ს. „ჯი ენ პი"			ქ. თბილისი, ვინამძღვრიშვილის ქ.№4-ში ღვინის ქარხანა	
				მუშა პრ.
მთ.კონსტ.	ო.ჭკრებიშვილი		მონოლითური კედელი მკ-16	დაკვ
შეასრულა	ნ. მელაძე			ფურც. №14
შეამოწმა	ო. ჭკრებიშვილი		მასშტაბი 1:50	ფურცლები

მონოლითური კედელი მკ-17

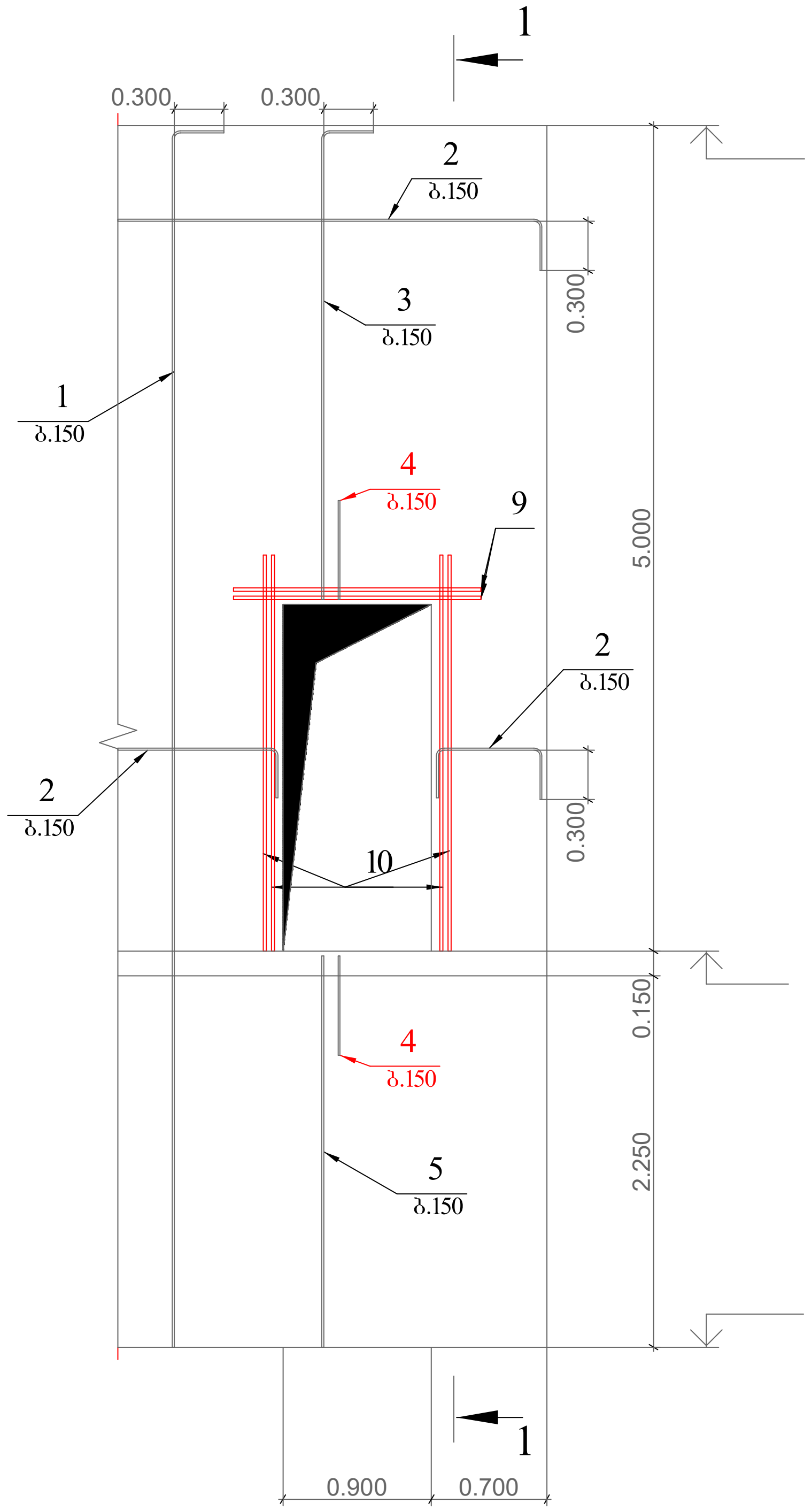

კვეთი 1-1

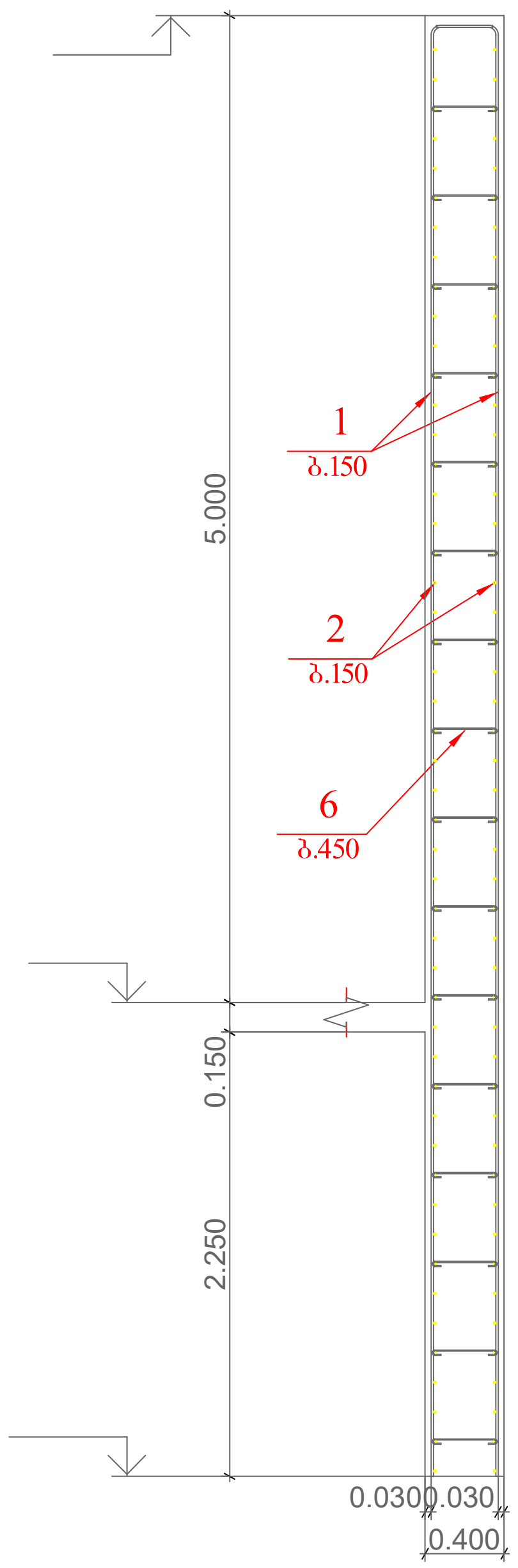

კვანძი კკ-3

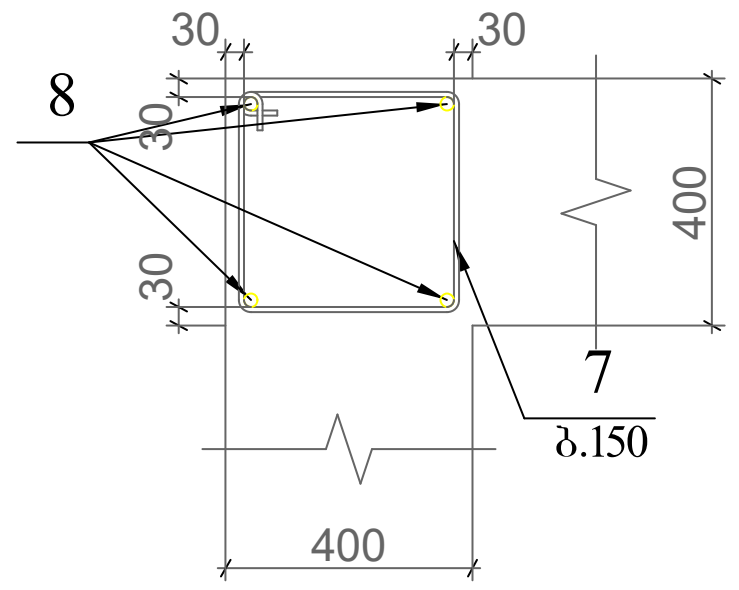

პოზ.7

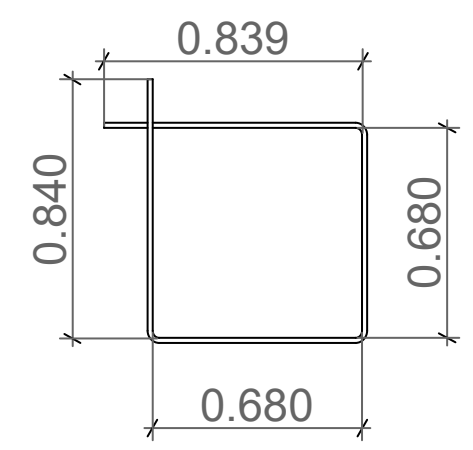

პოზ.6



პოზ.4

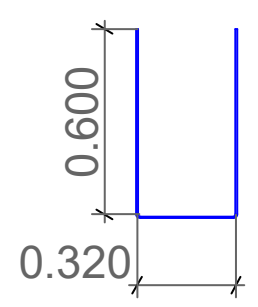

poz.	aRniSvna	dasaxeleba					raod.	erT.wona kg		saerTo wona kg
		mk-17								
		detalebi								
1		Ø	12	A500C	ℓ=	7600	800	6.75	kg	5398.7
2	daiWras adgilze	Ø	10	A500C	ℓ=	5040840	1	3107.78	kg	3107.8
3		Ø	12	A500C	ℓ=	3100	12	2.75	kg	33.0
4		Ø	12	A500C	ℓ=	1520	12	1.35	kg	16.2
5		Ø	10	A500C	ℓ=	2400	12	1.48	kg	17.8
6		Ø	6	A240	ℓ=	410	2134	0.09	kg	194.2
7		Ø	8	A240	ℓ=	1520	624	0.60	kg	374.2
8		Ø	12	A500C	ℓ=	7600	52	6.75	kg	350.9
9		Ø	20	A500C	ℓ=	1500	4	3.70	kg	14.8
10		Ø	20	A500C	ℓ=	2400	8	5.92	kg	47.3
		masalebi								9493
		B30						174.03	m³	

შ.პ.ს. „ჯი ენ პი"			ქ. თბილისი, წინამძღვრიშვილის ქ.№4-ში ღვინის ქარხანა	
				მუშა პრ.
მთ.კონსტ.	ო.ქვრივიშვილი		მონოლითური კედელი მკ-17	დაკვ
შეასრულა	ნ. მელაძე			ფურც. №15
შეამოწმა	ო. ქვრივიშვილი		მასშტაბი 1:50 / ინვ. №	ფურცლები

მონოლითური კედელი მკ-18

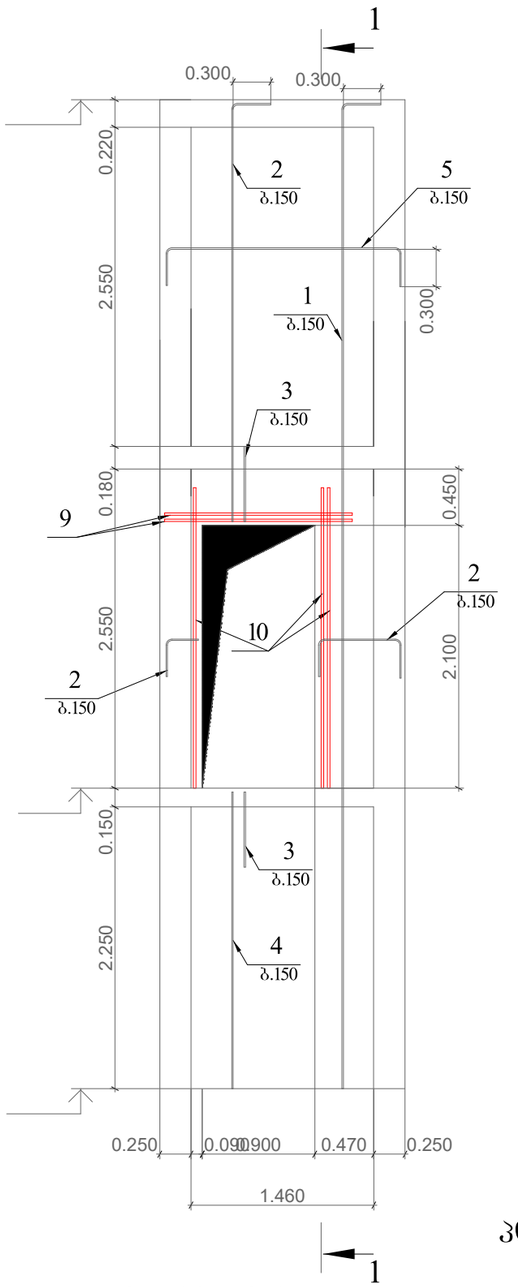

კვეთი 1-1

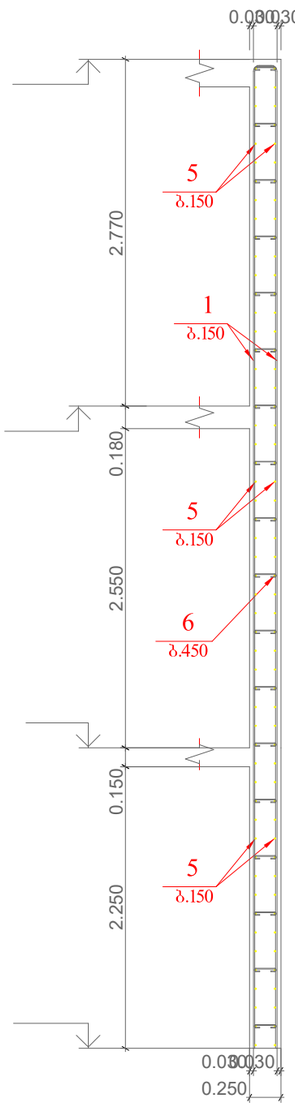

კვანძი კვ-4

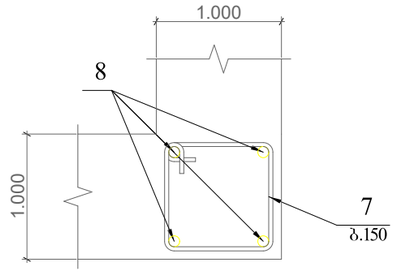

პოზ.6

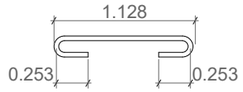

პოზ.3

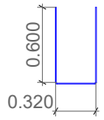

პოზ.7

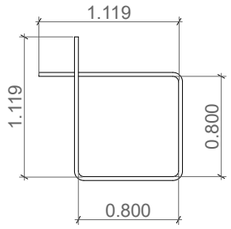

poz.	aRniSvna	dasaxeleba	raod.	erT.wona kg		saerTo wona kg
		mk-18				
		detalebi				
1		Ø 12 A500C ℓ= 8100	292	7.19	kg	2098.8
2		Ø 12 A500C ℓ= 3600	12	3.20	kg	38.4
3		Ø 12 A500C ℓ= 1520	12	1.35	kg	16.2
4		Ø 12 A500C ℓ= 2300	12	2.04	kg	24.5
5	daiWras adgilze	Ø 10 A500C ℓ= 2436357	1	1502.06	kg	1502.1
6		Ø 6 A240 ℓ= 260	876	0.06	kg	50.5
7		Ø 8 A240 ℓ= 960	304	0.38	kg	115.2
8		Ø 22 A500C ℓ= 8100	24	24.17	kg	580.1
9		Ø 20 A500C ℓ= 1500	4	3.70	kg	14.8
10		Ø 20 A500C ℓ= 2400	6	5.92	kg	35.5
		masalebi				4441
		B30		41.59	m³	

შ.პ.ს. „ჯი ენ პი"			ქ. თბილისი, ვინამძღვრიშვილის ქ.№4-ში ღვინის ქარხანა	
				მშპა პრ.
მთ.კონსტ.	ო.ქვრივიშვილი			
შესრულა	ნ. მელაქე		მონოლითური კედელი მკ-18	დაკვ
შეამოწმა	ო. ქვრივიშვილი			ფურც. №16
			მასშტაბი 1:50	ფურცლები

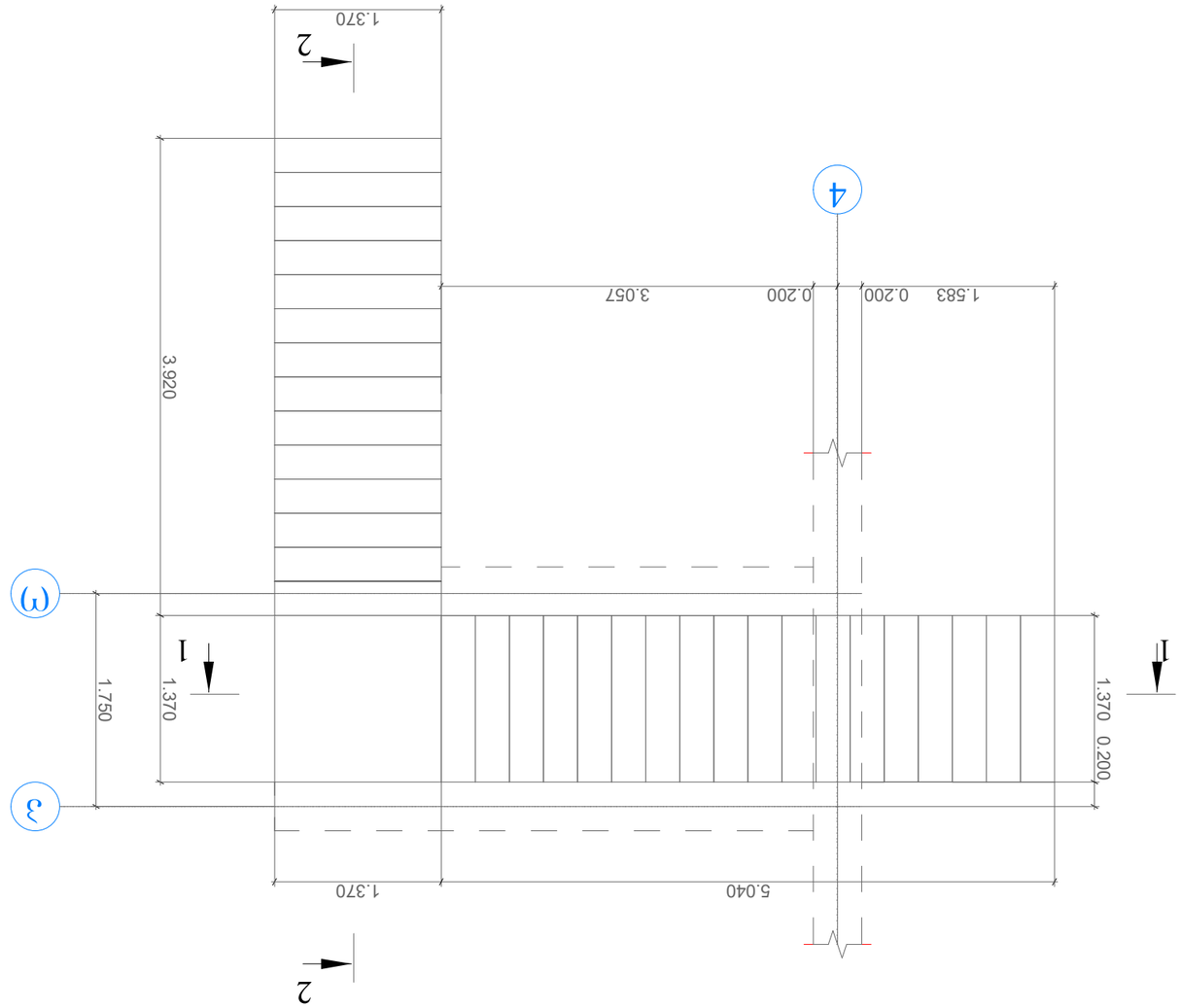

ЭПБЕПЖООПЭЖО ЭПЭЭ ЭЭ-1

			ТЭ.ЭЬ. „Ж О ЭБ ЭО"
ЭПЭ.ЭПЬЬ.	ПЭЖПЭПЭЖО		
ЭПЭЬПЭЖ	Ь. ЭЭЖ.ЭЭ		
ЭПЭЬЬПЭЖ	П. ЭЖПОПЭПЭЖО		
ЭПЭЬЬПЭЖ	Ь. ЭЭЖ.ЭЭ		
ЭПЭЬЬПЭЖ	П. ЭЖПОПЭПЭЖО		

Ж	ЭЭЖ.ЭЭ		Д. ПЭОЖПЬО, ЖПЬЭЬЭЖЭЖПЭПЭЖПЬ ЭЛЖ4-ЭО ЖЭПЬПЬ ЭЬЖЬЭЬЭ
ЭЭЭЭЬ ЭЖ.		ЭПЭЖЭЖПЭЭЖПЭ ЭПЭЭ ЭЭ-1	
Ж.ЭЭЭ			
ЭЭЖПЭ. Ж01	Ь.ЭЖЭЭ	ЭЬЬЭЖЭЬЭ 1:50	ЭЭЖПОЖЭЭО

კვეთი 1-1

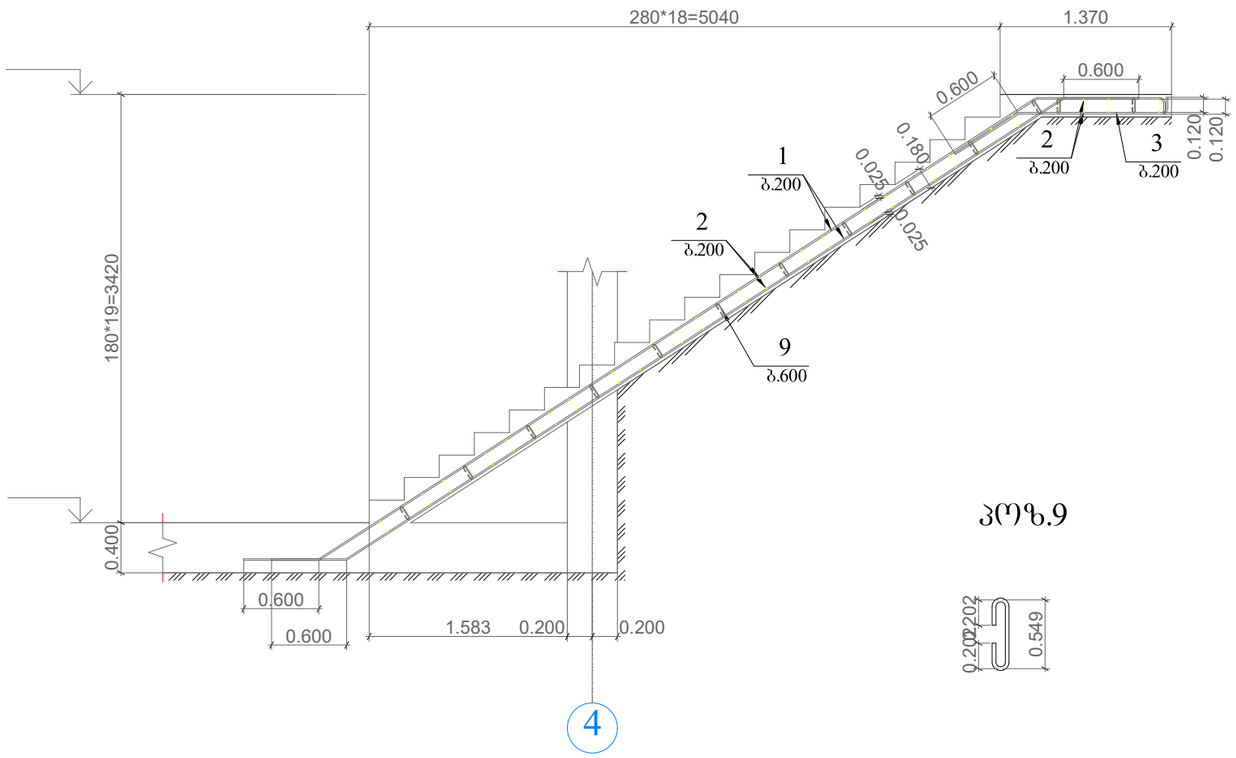

კოზ.9

poz.	aRniSvna	dasaxeleba	raod.	erT.wona kg		saerTo wona kg
		kb-1				
		detalebi				
1		Ø 12 A500C ℓ= 8540	12	7.58	kg	91.0
2		Ø 10 A500C ℓ= 1600	130	0.99	kg	128.2
3		Ø 12 A500C ℓ= 1900	6	1.69	kg	10.1
4		Ø 12 A500C ℓ= 2300	3	2.04	kg	6.1
5		Ø 12 A500C ℓ= 2200	6	1.95	kg	11.7
6		Ø 10 A500C ℓ= 1000	4	0.62	kg	2.5
7		Ø 12 A500C ℓ= 5960	6	5.29	kg	31.7
8		Ø 12 A500C ℓ= 6660	6	5.91	kg	35.5
9		Ø 6 A240 ℓ= 190	40	0.04	kg	1.7
10		Ø 12 A500C ℓ= 2205	6	1.96	kg	11.7
		masalebi				247
		B30		4.54	m³	

კვეთი 2-2

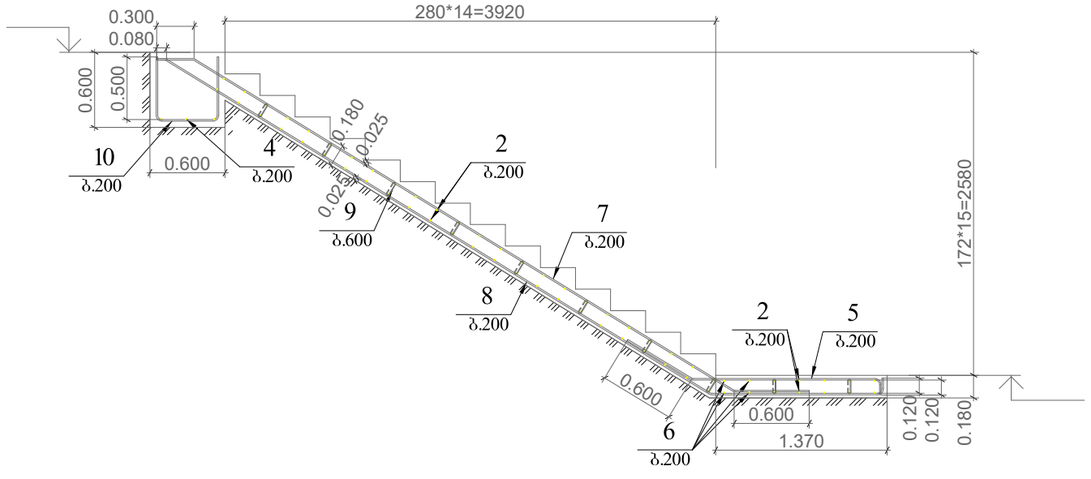

შპს „ჯი ენ პი"			ქ. ობილისი, ყინამძვრისშვილის ქ.№4-ში ღვინის ქარხანა	
				მუშა პრ.
მთ.კონსტ.	ო.ქვრივიშვილი		მონოლითური კიბე კბ-1 კვეთი 1-1; 2-2	დაკვ
შეასრულა	ნ. მელაძე			ფურც. №2
შეამოწმა	ო. ქვრივიშვილი		მასშტაბი 1:50	ფურცლები

მონოლითური კიბე კბ-3

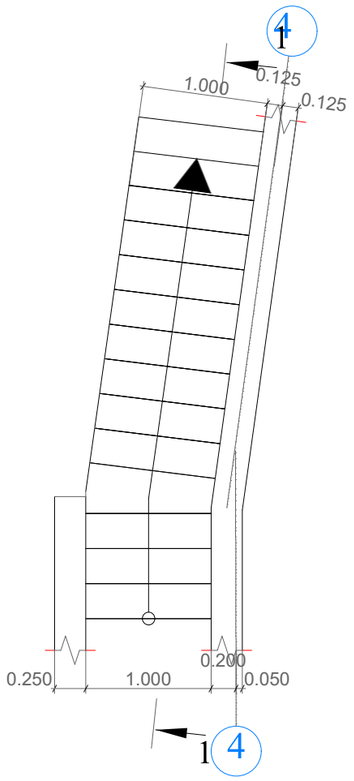

კვეთი 1-1

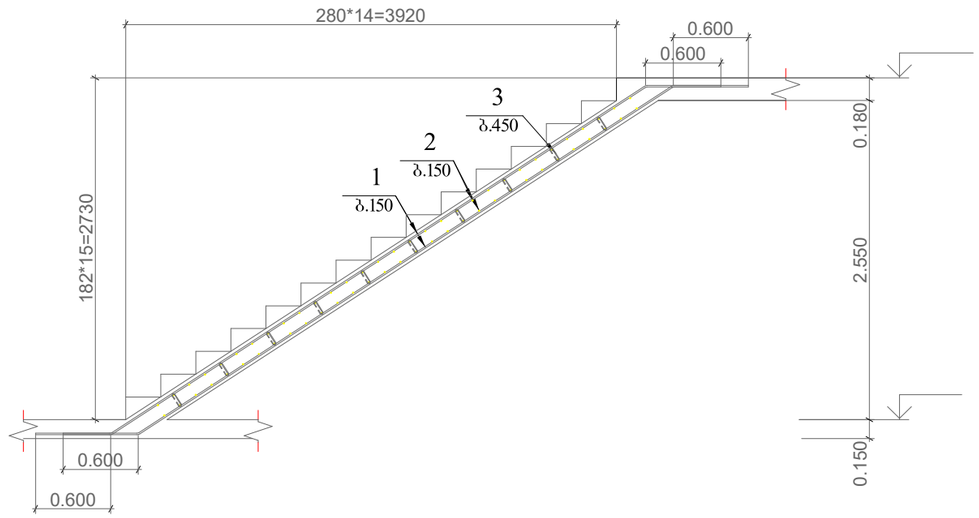

პოზ.3

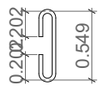

poz.	aRniSvna	dasaxeleba	raod.	erT.wona kg		saerTo wona kg
		kb-3				
		detalebi				
1		Ø 12 A500C ℓ= 6300	12	5.59	kg	67.1
2		Ø 10 A500C ℓ= 1250	62	0.77	kg	47.8
3		Ø 6 A240 ℓ= 190	20	0.04	kg	0.8
		masalebi				116
		B30		1.50	m³	

შ.პ.ს. „ჯი ენ პი"			ქ. ობოლისი, ყინამძღვრიშვილის ქ.№4-ში ღვინის ქარხანა	
				მშპა არ.
მთ.კონსტ.	ო.ძვრიშვილი		მონოლითური კიბე კბ-3	დაკვ
შეასრულა	ნ. მელაძე			შრომ. №04
შეამოწმა	ო. ძვრიშვილი		მასშტაბი 1:50	ნახ. № შრომატევა

poz.	aRniSvna	dasaxeleba	.raod	erT.wona kg	saerTo wona kg
		monoliTuri kibe kb-2			
		detalebi			
1	Ø 14	A500C ℓ= 596400	1	720.68 kg	720.7
2	Ø 6	A240 ℓ= 210	125	0.05 kg	5.8
3	Ø 10	A500C ℓ= 1400	20	0.86 kg	17.3
		masalebi			744
		B30		10.44 m³	

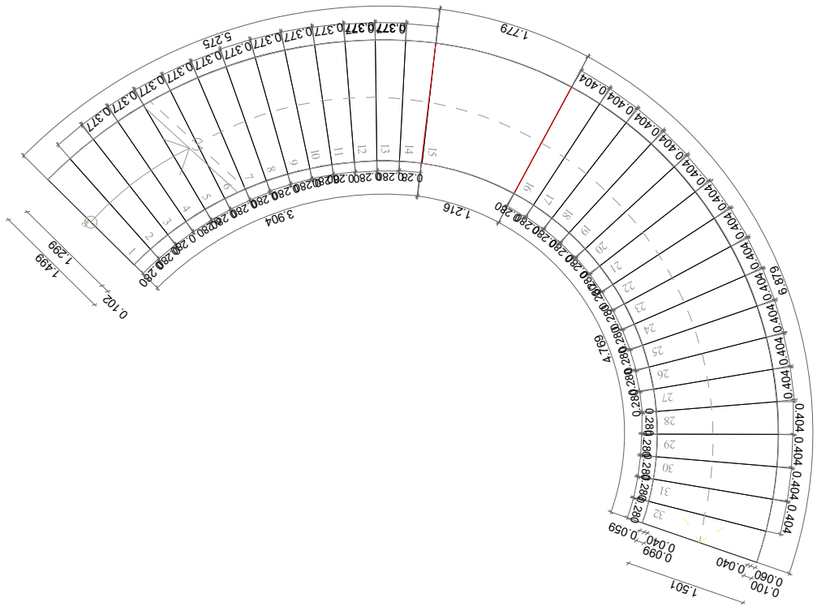

ვერტიკალური ჭრილი ა-ა

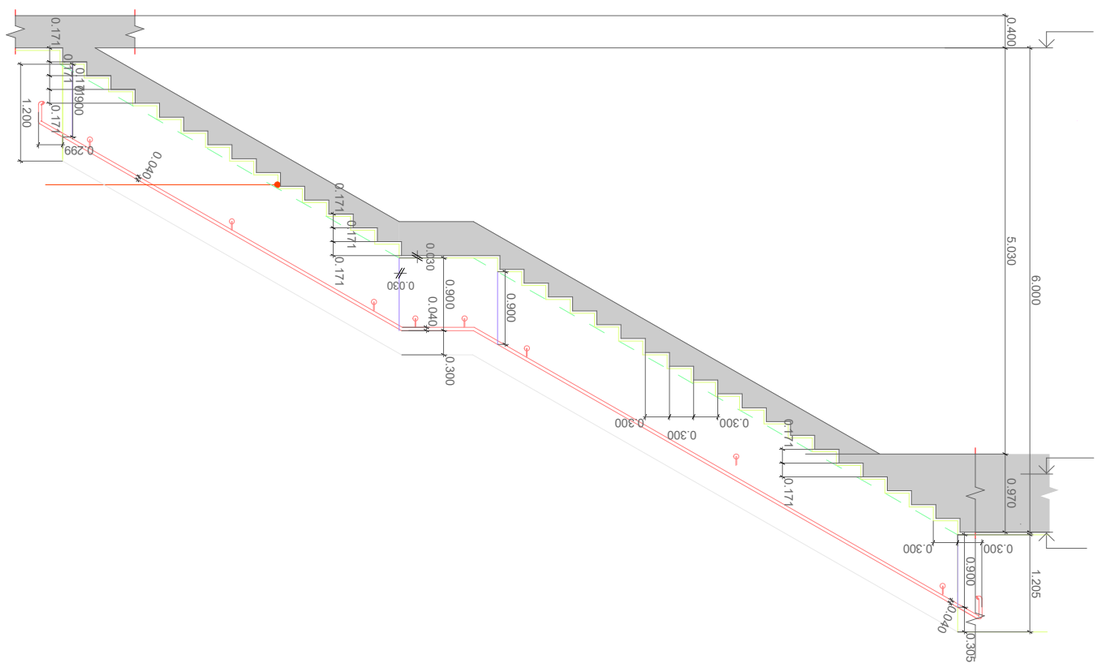

ვერტიკალური ჭრილი ა-2-ის ჩარჩოს ელემენტების არმირების სქემა

	ქ.ბათუმი, ზღვისპირა ავტომაგისტრალი კმ4-ში ჩასაბმელი მონაკვეთის პროექტი	
	შპს „ჯეი ენ პი"	
შემსრულებელი	ე.ფიფია	
ხელმძღვანელი	ნ. ჯანაშია	
კონტროლიორი	ნ. ჯანაშია	
არქიტექტორი	ნ. ჯანაშია	
ტექნიკური ზედამხედველი	ნ. ჯანაშია	
ავტორი	ნ. ჯანაშია	
ნახაზის დასახელება	არმირების სქემა ა-ა, ა-2-ის ჩარჩოს ელემენტების	
ფურცელი	1.50	ნახ. №
		შენიშვნა

ლითონისა და ხის გადახურვა

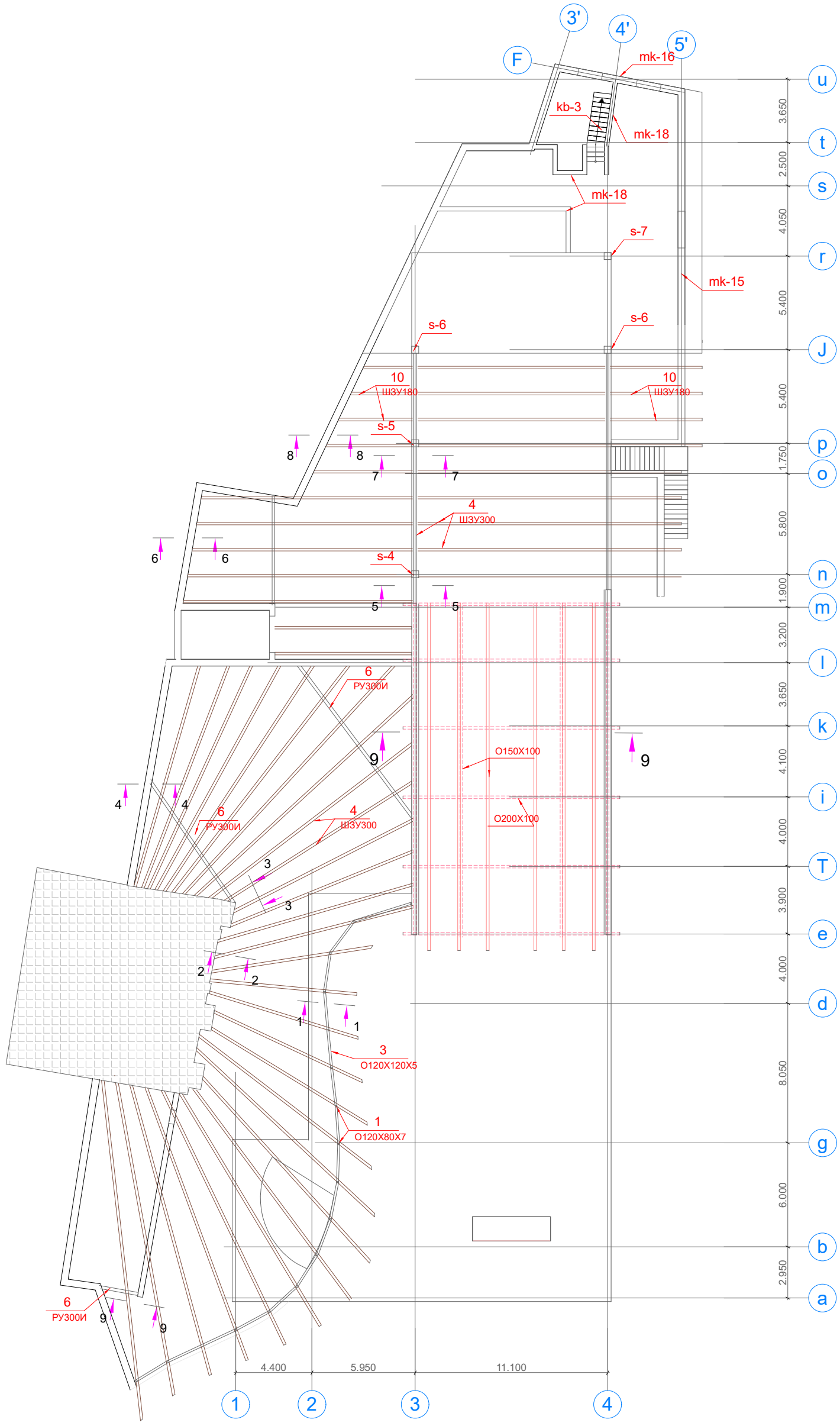

შ.პ.ს. „ჯი ენ პი"			ქ. თბილისი, ვინამძღვრიშვილის ქ.№4-ში ღვინის ქარხანა		
					მშპა არ.
მთ.კონს.	ო.ქვრივიშვილი		ლითონისა და ხის გადახურვა		დაკვ
შესრულა	ნ. მელაძე				შურც. №01
შესამოწმა	ო. ქვრივიშვილი		მასშტაბი 1:200	ნახ. №	შურცლები

კვეთი 1-1

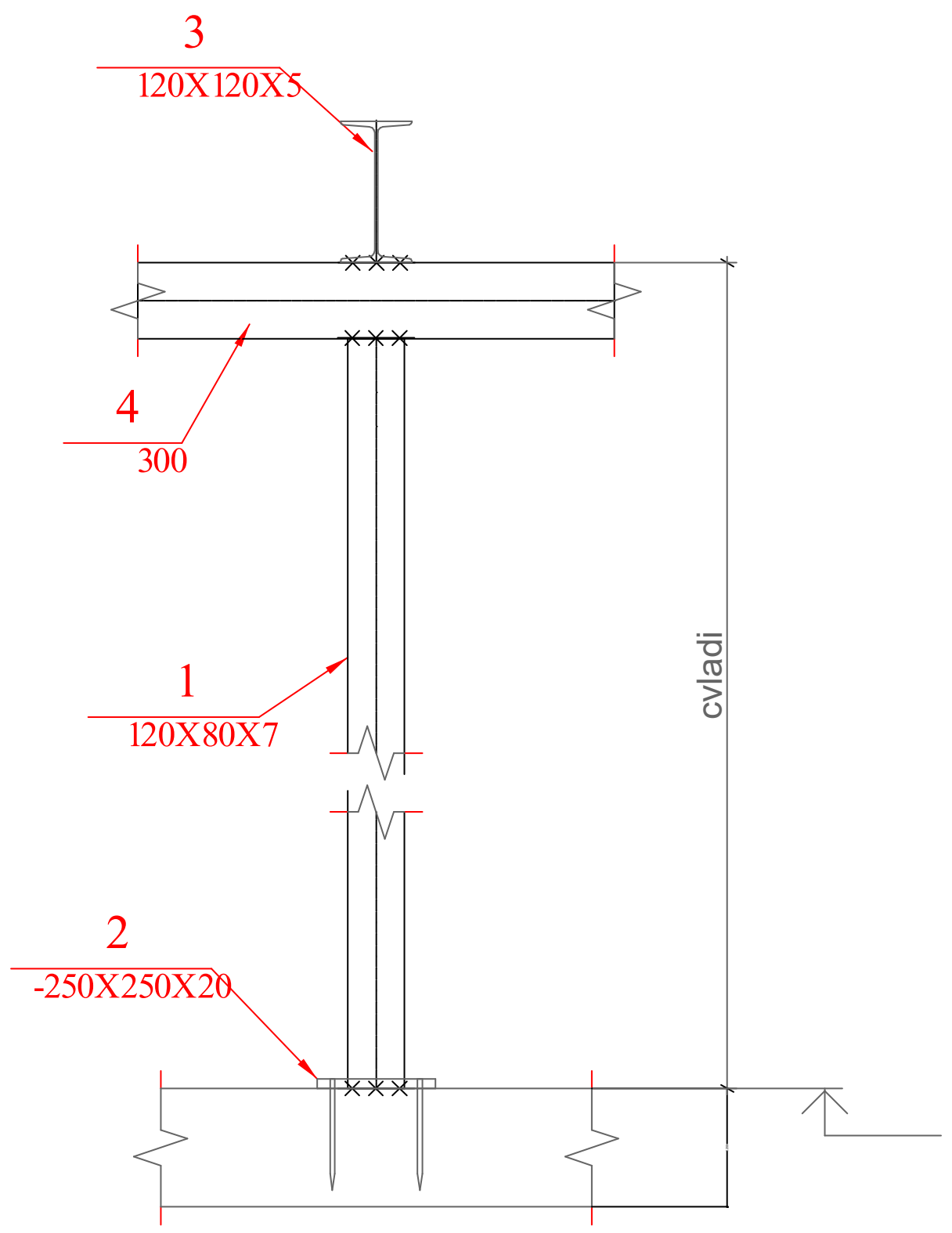

კვეთი 2-2

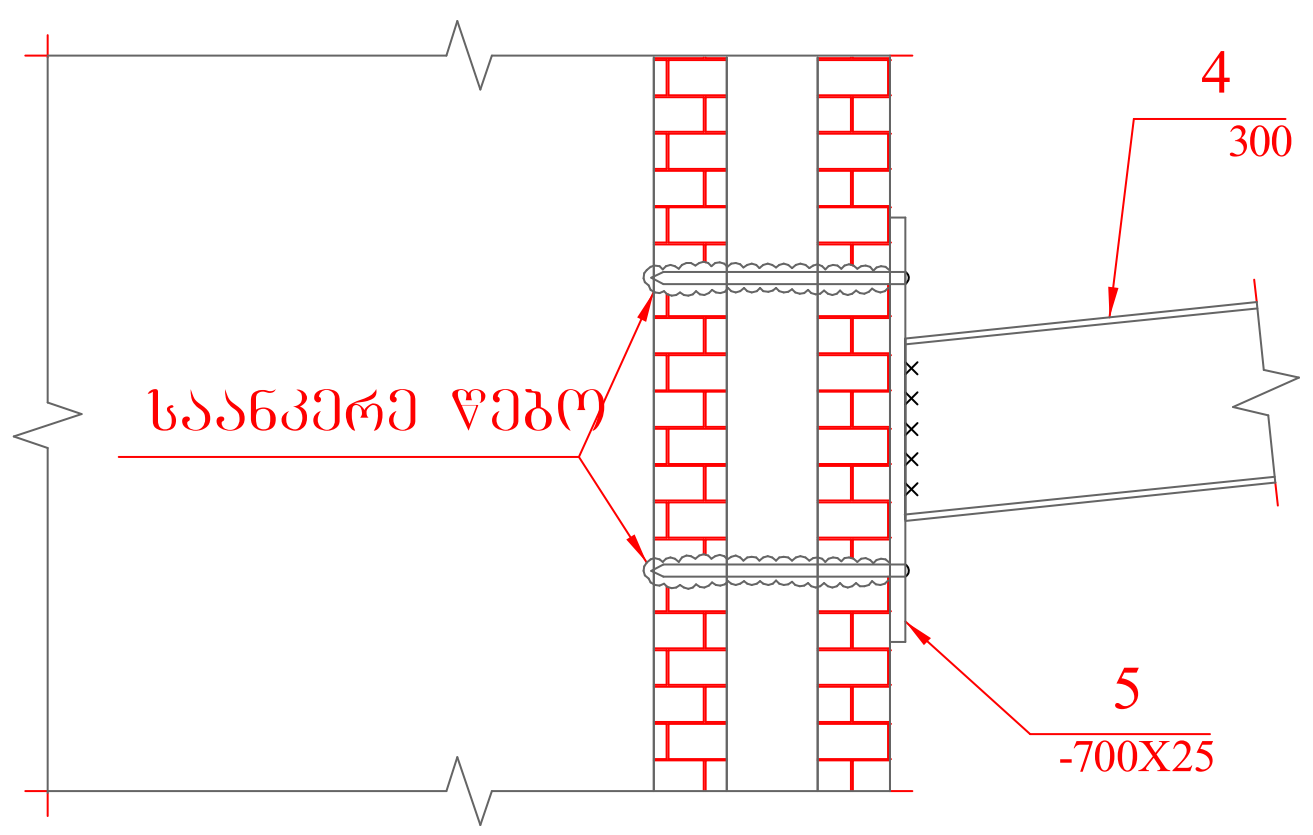

კვეთი 3-3

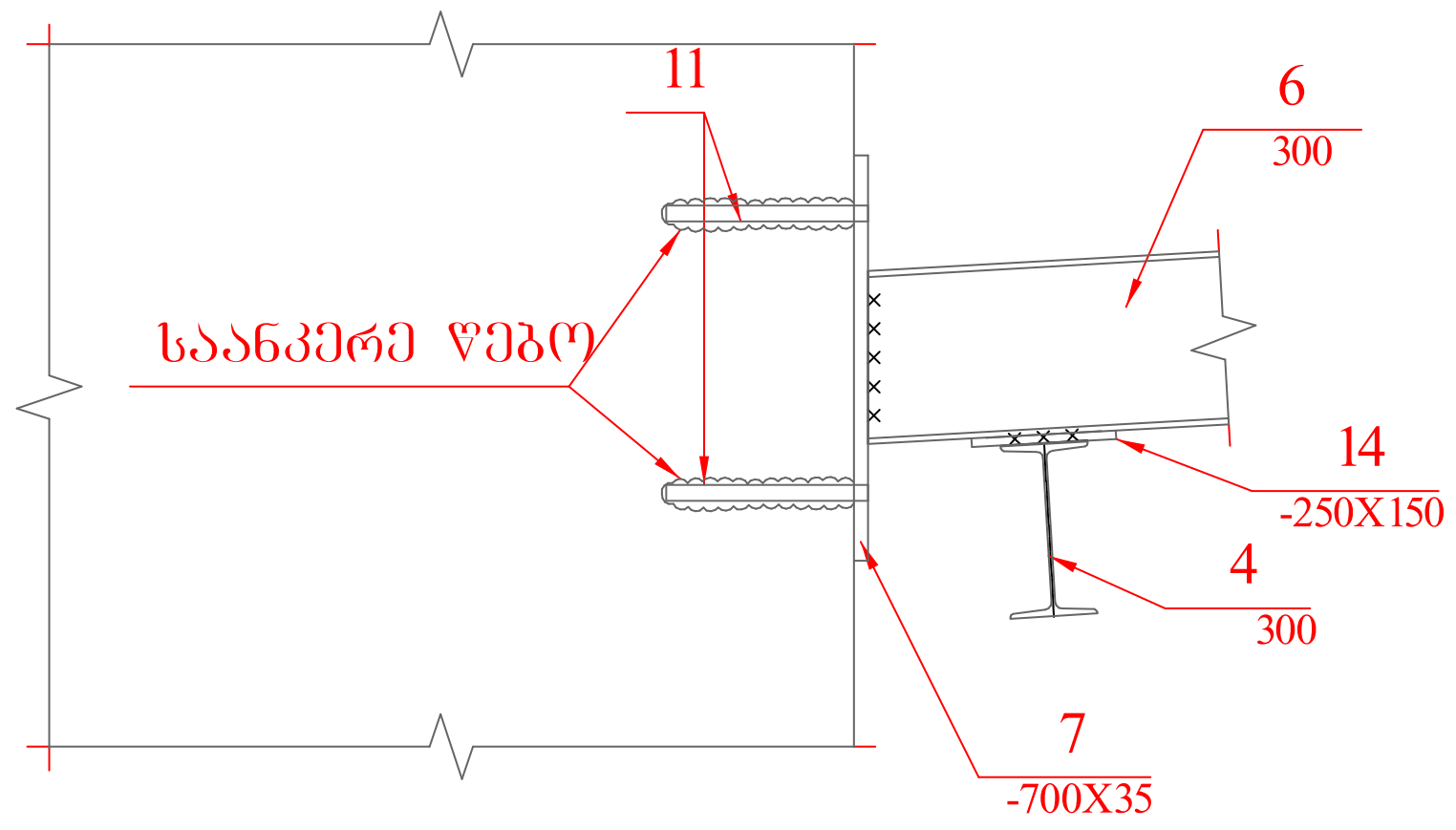

კვეთი 5-5

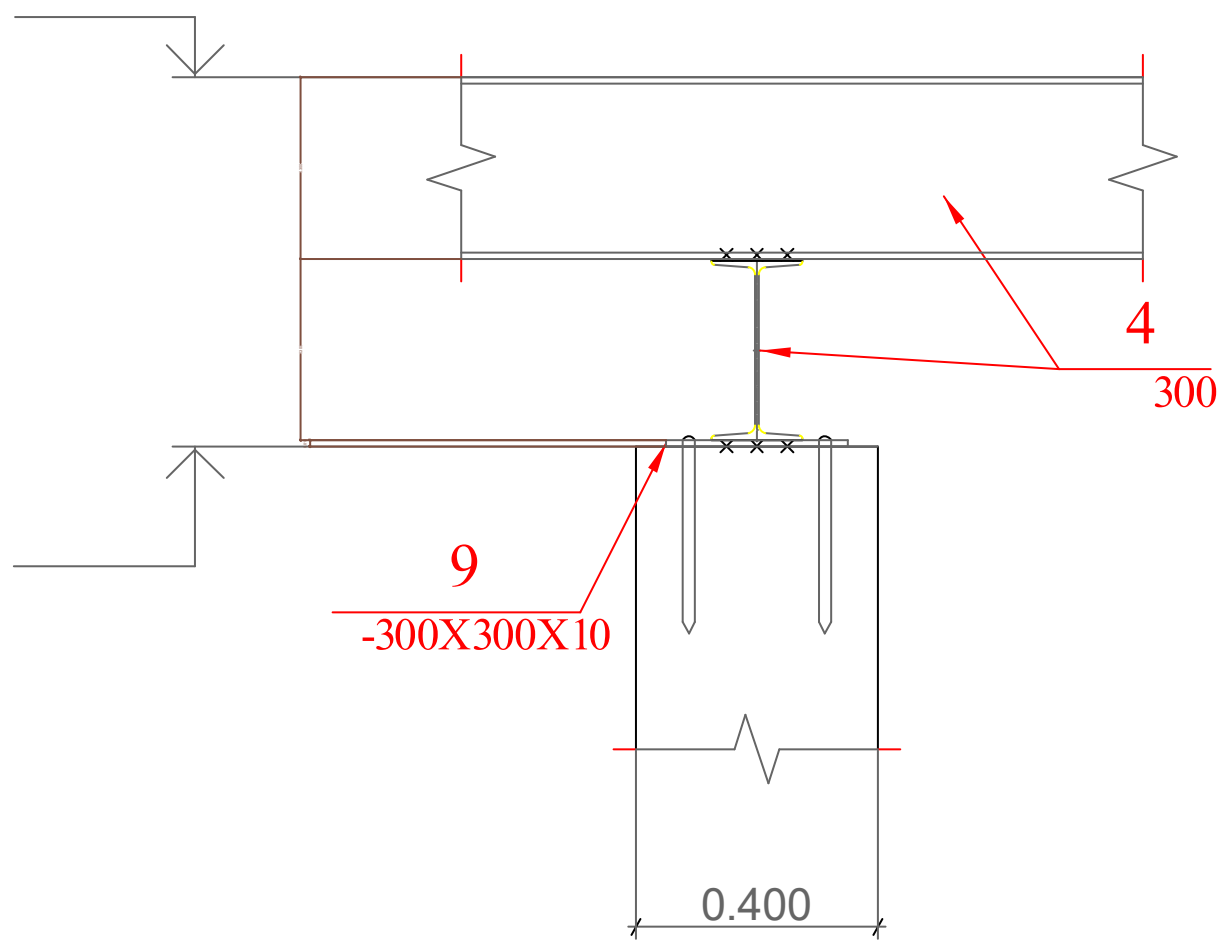

კვეთი 6-6

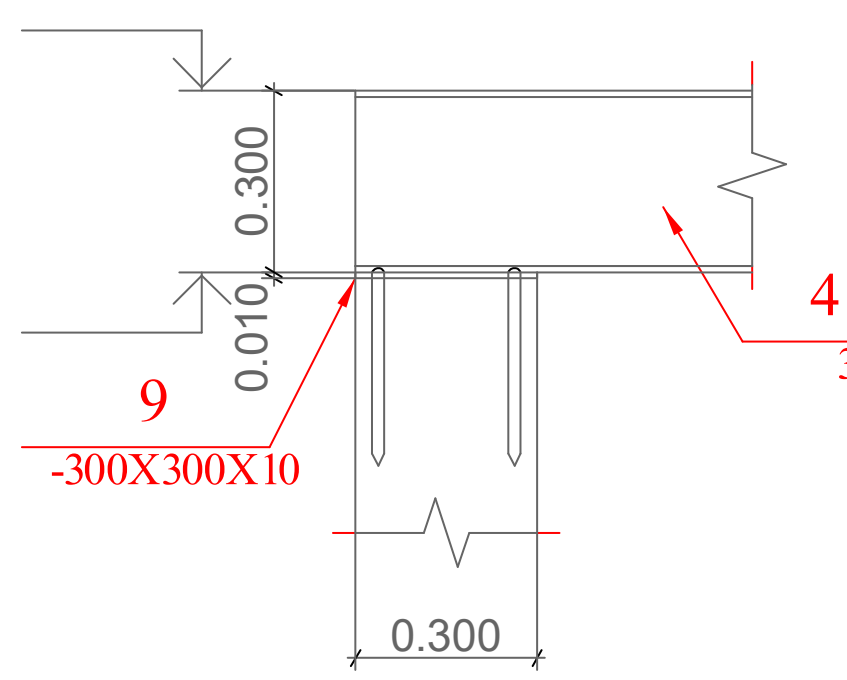

კვეთი 4-4

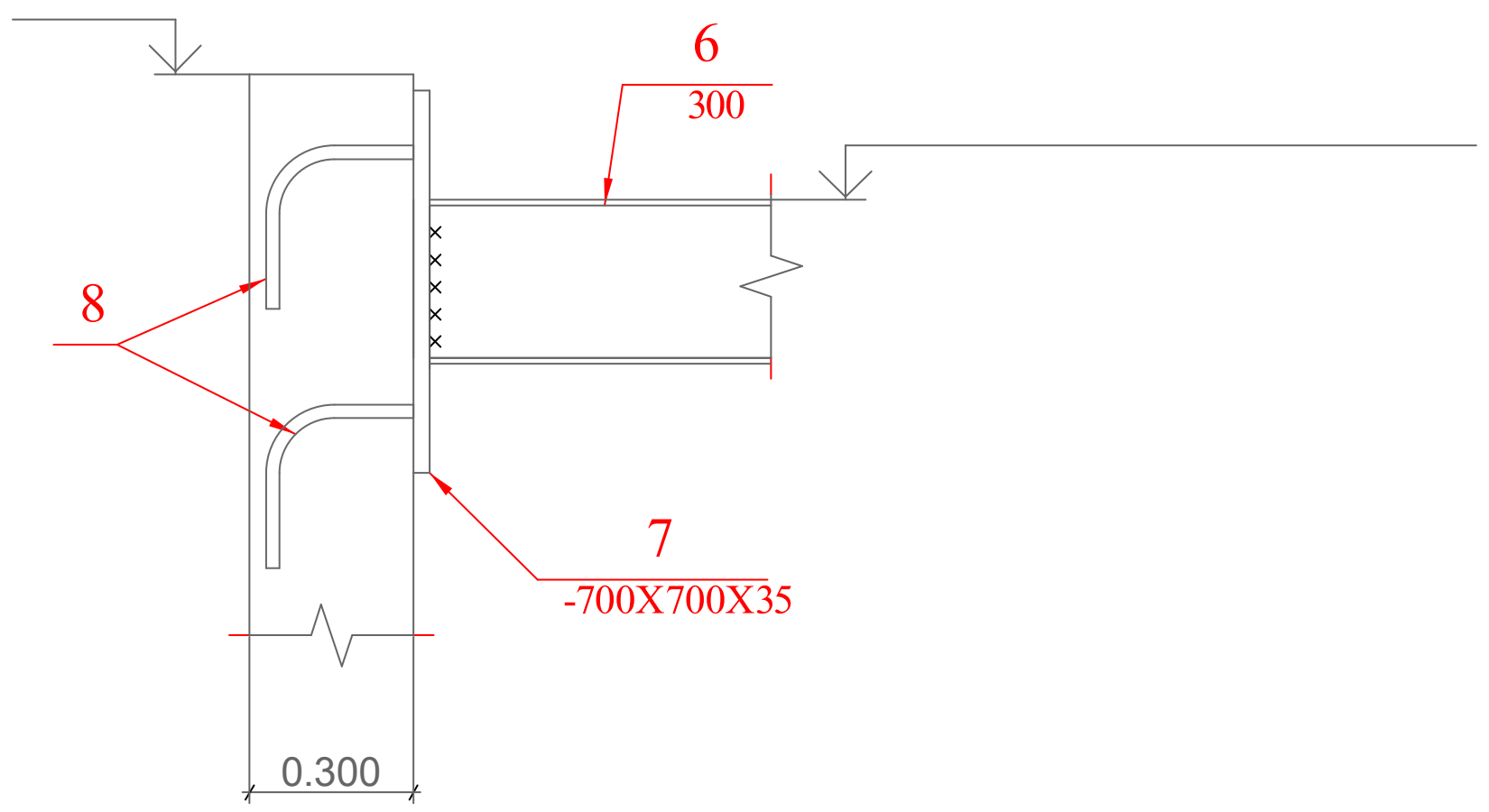

შ.პ.ს. „ჯი ენ პი"			ქ. თბილისი, წინამძღვრიშვილის ქ.№4-ში ღვინის ქარხანა	
				მუშა პრ.
მთ.კონსტ.	ო.ქვრივიშვილი		ლითონის გადახურვის კვეთები	დაკვ
შეასრულა	ნ. მელაძე			ფურც. №02
შეამოწმა	ო. ქვრივიშვილი		მასშტაბი 1:25 / ინვ. №	ფურცლები

333000 7-7

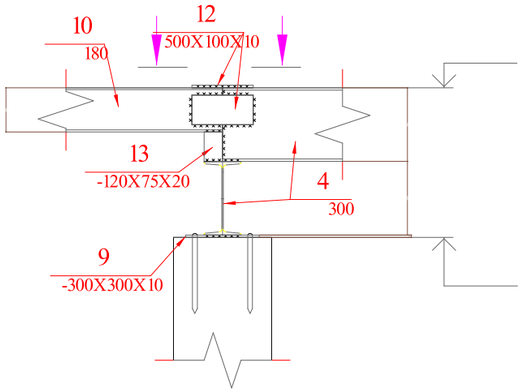

333000 -

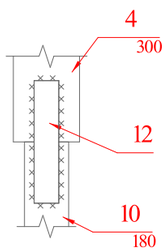

333000 8-8

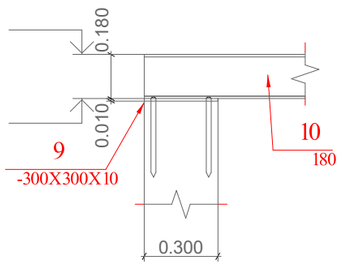

კვეთი 9-9

ნიშ. დაზუსტდეს ადგილზე

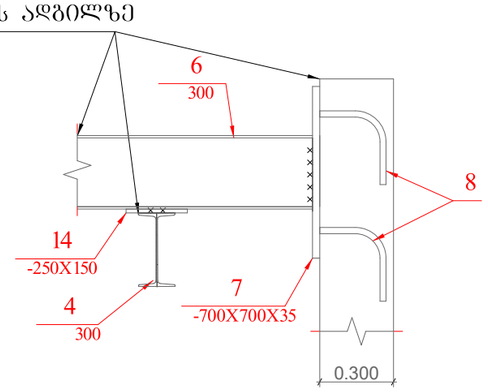

poz.	aRniSvna	dasaxeleba			raod.	erT.wona kg		saerTo wona kg
		liTonis gadaxurva						
		detalebi						
1	daiWras adgilze	O120X80X7	ℓ=	80000	1	1648.00	kg	1648.0
2		-250X250X20	ℓ=	250	16	9.81	kg	157.0
3	daiWras adgilze	O120X120X5	ℓ=	40090	1	724.01	kg	724.0
4	daiWras adgilze	Ш3У300	ℓ=	629000	1	26543.80	kg	26543.8
5	daiWras adgilze	-700X25	ℓ=	31540	1	4332.81	kg	4332.8
6	daiWras adgilze	РУ300И	ℓ=	24560	1	2609.10	kg	2609.1
7		-700X700X35	ℓ=	700	6	134.63	kg	807.8
9		-300X300X10	ℓ=	300	42	7.07	kg	296.7
10	daiWras adgilze	Ш3У180	ℓ=	74550	1	1402.48	kg	1402.5
12		-500X100X10	ℓ=	500	51	3.93	kg	200.2
13		-120X75X20	ℓ=	500	34	1.41	kg	48.0
14		-250X150X15	ℓ=	250	18	4.42	kg	79.5
	TviTCamxraxni				510			

poz.	aRniSvna	dasaxeleba				raod.	erT.wona kg		saerTo wona kg
8		Ø 25	A500C	ℓ=	500	26	1.93	kg	50.1
11		Ø 28	A500C	ℓ=	350	6	1.69	kg	10.2

შ.პ.ს. „ჯი ენ პი"			ქ. თბილისი, ვინამძღვრიშვილის ქ.№4-ში ღვინის ქარხანა	
				მუშა პრ.
მთ.კონსტ.	ო.ქვრივიშვილი		სპეციფიკაცია ლითონის გადახურვის კვეთები	დაკვ
შეასრულა	ნ. მელაძე			ფურც. №3
შეამოწმა	ო. ქვრივიშვილი		მასშტაბი 1:25	ფურცლები

კვეთი 9-9

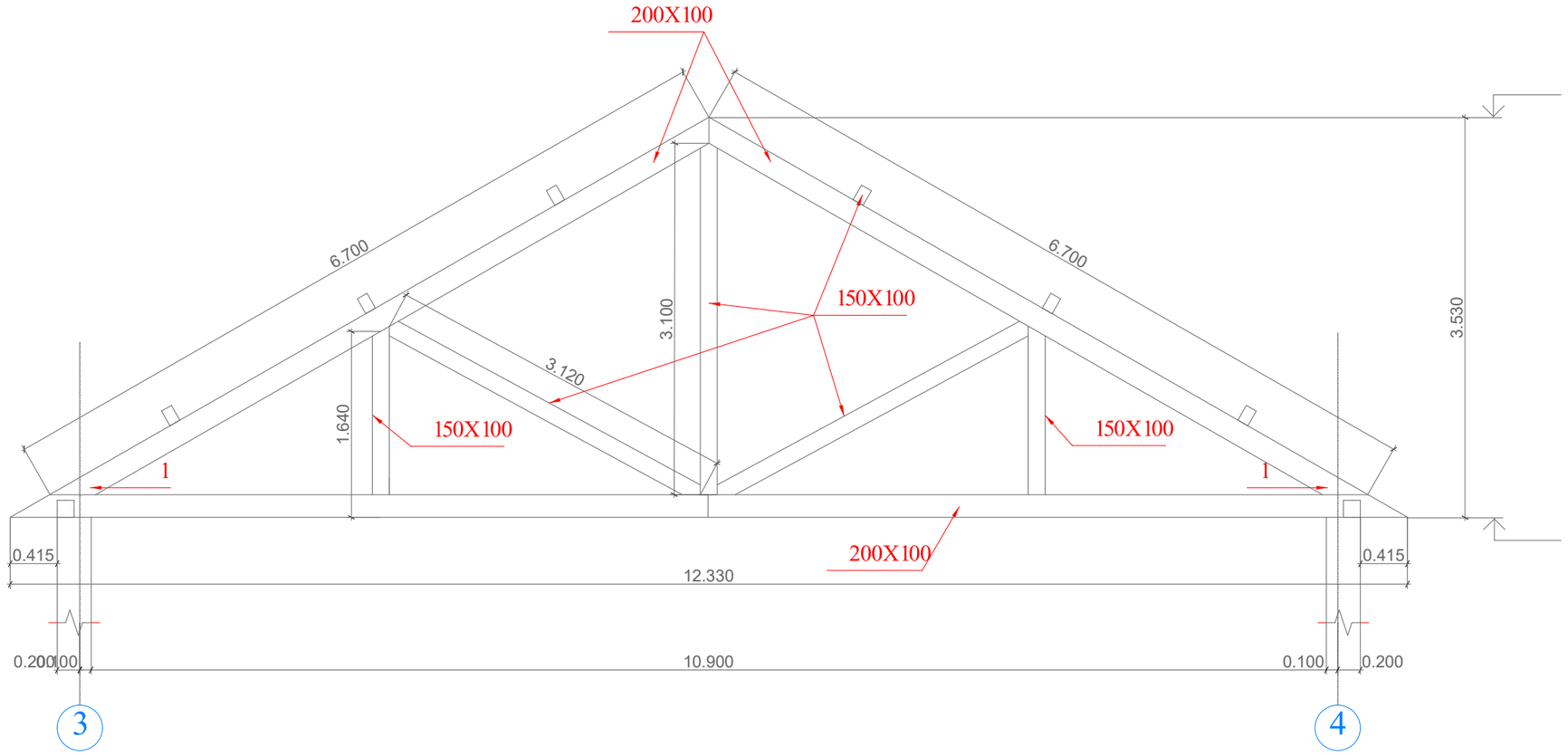

ხის ძელაკი 200X100 - 3.1 მ
ხის ძელაკი 150X100 - 4.1 მ

შ.პ.ს. „ჯი ენ პი"			ქ. თბილისი, ვინამძღვრიშვილის ქ.№4-ში ღვინის ქარხანა	
				მშპა პრ.
მთ.კონსტ.	ო.ქვრივიშვილი		ხის გადახურვის ჭრილი 9-9	დაკვ
შეასრულა	ნ. მელაძე			შურც. №04
შეამოწმა	ო. ქვრივიშვილი		მასშტაბი 1:50	ინვ. № შურცლები

საექსპერტო დასკვნა

ქალაქ თბილისში, ზაჰესის დასახლებაში, წინამძღვრიშვილის ქუჩა №25-ში (ს.კ. 72.12.02.281) დაპროექტებული ღვინის ქარხნის პროექტის ფუძეებზე, საძირკვლებსა და სხვა ძირითად კონსტრუქციებზე

ქ. თბილისი 2021 წლის 25 ოქტომბერი

დავალების თანახმად ექსპერტიზა ჩაუტარდა ქლაქ თბილისში, ზაჰესის დასახლებაში, წინამძღვრიშვილის ქუჩა №25-ში (საექსპერტოდ მოწოდებული პროექტების შტამპების მიხედვით წინამძღვრიშვილის ქუჩა №4), შპს „ვაზი+“-ის (ID ნომერი: 236047023) საკუთრებაში არსებულ მიწის ნაკვეთზე (მიწის საკადასტრო კოდი № 72.12.02.281) დაპროექტებული ღვინის ქარხნის პროექტის ფუძეებს, საძირკვლებსა და სხვა ძირითად კონსტრუქციებს. საექსპერტოდ წარმოდგენილი მასალების სისწორესა და აუთენტურობაზე პასუხისმგებელია დამკვეთი. დოკუმენტაცია წარმოდგენილია შემდეგი ნაწილებით.

– არქიტექტურული ნაწილი, რომელიც შესრულებულია შპს „მოსულიშვილი და პარტნიორები“-ს საპროექტო ჯგუფის მიერ. პროექტის მთავარი არქიტექტორი გ. მოსულიშვილი და ს. გოგიჩაიშვილი.

– კონსტრუქციული ნაწილი მუშა პროექტის სახით, რომელიც შესრულებულია შპს „ჯი ენ პი“-ს საპროექტო ჯგუფის მიერ. პროექტის მთავარი კონსტრუქტორი ო. ქვრივიშვილი.

– „ქ. თბილისი, წინანაურის ქუჩა №4 ს.კ. 72.12.02.281, ღვინის ქარხნის პროექტი. საინჟინრო გეოლოგიური დასკვნა“. შესრულებულია შპს „გენგეო“-ს ინჟინერ-გეოლოგ მ. ბაბილოძის მიერ.

საექსპერტო დასკვნა შესრულებულია შპს „ბალავერი“-ის საპროექტო ჯგუფის მიერ. ექსპერტი ინჟინერ-კონსტრუქტორი რ. აფხაძე.

საექსპერტოდ წარმოდგენილი ღვინის ქარხნის შენობა განთავსებულია რთულ ქანობიან რელიეფზე და ის ერთსართულიანია, სარდაფით. შენობა გეგმაში რთული გეომეტრული ფორმისაა, მაქსიმალური გაბარიტული ზომებით (პირველი სართულის დონეზე) 76,40X36,0 მ. სარდაფის სართულის სიმაღლე პირობითი 0,000 ნიშნულიდან სარდაფის იატაკის ზედაპირამდე 6,00 მ-ია, პირველი სართულისა კი 3,34 მ. პირობით 0,000 ნიშნულად მიღებულია პირველი სართულის იატაკის ზედაპირი, რომელსაც შეესაბამება აბსოლუტური ნიშნული 458,000 ტოპოგეგმის მიხედვით. სართულებს შორის კომუნიკაცია ხორციელდება ერთი ერთმარშიანი მონოლითური რკინაბეტონის ოვალური შიგა კიბით და ერთი სატვირთო ლიფტით.

სამშენებლო ნორმებისა და წესების – „სეისმომედეგი მშენებლობა” (პნ 01.01-09)-ს სეისმური საშიშროების რუქის დანართის მიხედვით მშენებლობისთვის გამოყოვილი უბანი (ზონა მცხეთა, სექტორი ზაჰესი) მიეკუთვნება 8-ბალიანი სეისმური ინტენსივობის ზონას, პიკური აჩქარებით A=0,16.

დაპროექტების ნორმების – „სამშენებლო კლიმატოლოგია“-ს მიხედვით კი: (შესაბამისად ცხრილები 17 და 18):

– თოვლის საფარის წონის ნორმატიული მნიშვნელობა შეადგენს – 0,50 კპა-ს (50 კგძ/მ^2).

– ქარის წნევის ნორმატიული მნიშვნელობა კი – 0,85 კპა-ს (85 კგძ/მ^2), 15-წელიწადში ერთხელ.

საინჟინრო-გეოლოგიური კვლევის მიხედვით ტერიტორიის ლითოლოგიურ აგებულებაში მონაწილეობს ოთხი ფენა (სადაც გამოიყოფა ორი საინჟინრო-გეოლოგიური ელემენტი): ნაყარი გრუნტი (ფენა-1), რომელიც გავრცელებულია რელიეფის ზედაპირიდან 2,30÷4,0 მ. სიღრმემდე და წარმოდგენილია თიხნაროვანი მასით, ღორღის, სამშენებლო და საყოფაცხოვრებო ნაგვის ნარჩენების ჩანართებით; შემდეგი ფენა, თიხნარი ქვიშნარის შუაშრეებით (ფენა 2), წარმოდგენილია ნახევრადმყარი კონსისტენციის ღია ყავისფერი თიხოვანი გრუნტით; I სგე – კენჭნარი (ფენა 3), წარმოდგენილია წვრილი და საშუალო ზომის კენჭებით, ლოდების ჩანართებით. შემავსებელი ქვიშნარი და ქვიშაა, საგებზე შეცემენტებულია და გვევლინება როგორც მცირე სიმძლავრის კონგლომერატი. შემავსაებლის რაოდენობა 20%-ის ფარგლებშია და ბოლო შრე, II სგე - ძლიერგამოფიტული, გათიხებული ქვიშაქვები, სუბარგილიტები და თიხები (ფენა 4), რომელიც წარმოდგენილია ძლიერგამოფიტული, გათიხებული მოყავისფრო, მონაცრისფერო ქვიშაქვებით, სუბარგილიტებით და თიხებით. ეს ლითოლოგიური სახესხვაობები ერთმანეთს ენაცვლებიან. ინჟინერ გეოლოგის რეკომენდაციით შენობის დაფუძნება შესაძლებელია ორთავე საინჟინრო გეოლოგიურ ელემენტზე ნებისმიერი ტიპის საძირკვლებით. გრუნტის წყალი დაფიქსირდა მხოლოდ №1 ჭაბურღილში 4,0 მ. სიღრმეზე რელიეფის ზედაპირიდან. გრუნტის წყალი ქიმიური შედგენილობის მიხედვით სულფატურად აგრესიულია ბეტონის მიმართ. უბნის რელიეფიდან გამომდინარე ინჟინერ გეოლოგის რეკომენდაციით ჩრდილოეთის მხრიდან საჭირო იქნება დრენაჟის მოწყობა. ფუძე გრუნტის ფიზიკურ-მექანიკური მახასიათებლები დეტალურად იხილეთ საინჟინრო-გეოლოგიურ ნაწილში.

ღვინის ქარხნის შენობის საანგარიშო სქემა კარკასულია, შენობები მზიდი ჩარჩოებით, რომლებიც მთლიანად იღებენ ჰორიზონტალურ და ვერტიკალურ

დატვირთვებს. საანგარიშო დატვირთვები შერჩეულია საქართველოში მოქმედი სტანდარტებით. კარკასის მზიდი ელემენტების კვეთები და არმირება შერჩეულია ანგარიშით მიღებული ძალვების შესაბამისად. კარკასის ელემენტები შესრულებულია მონოლითური რკინაბეტონისგან: შენობა გრუნტზე დაფუძნებულია 400 მმ. სისქის მონოლითური რკინაბეტონის საძირკვლის ფილით, მონოლითური რკინაბეტონის ლენტური (სიგანით 600 მმ. ფილოვანი ნაწილის სიმაღლე 500 მმ-ია) და წერტილოვანი საძირკვლებით [ძირის გაბარიტული ზომებით 1200X1200X500(h) მმ]. ქვაბულის ფერდის მდგრადობის მიზნით, ფრაგმენტულად, მის სამხრეთ-დასავლეთ ნაწილში („1“ და „2“ ღერძებზე „ბ/თ“ მონაკვეთში) და სამხრეთ-აღმოსავლეთის მცირე მონაკვეთზე („ა“ და „4“ ღერძების გადაკვეთასთან) ფერდი გამაგრებულია მონოლითური რკინაბეტონის ნაბურღნატენი Ø600 მმ. დიამეტრის (სიგრძით 7,0 მ) ხიმინჯებით. კარკასის ელემენტები შესრულებულია მონოლითური რკინაბეტონისაგან: მთლიანკედლიანი კვადრატული სვეტების განივი კვეთია 400X400 მმ, ხოლო წრიული ფორმისა კი Ø400 მმ. კოჭების განივი კვეთი 400X900(h) და 400X600(h) მმ-ია. მათ გარდა მზიდ ელემენტებად გამოყენებულია მონოლითური რკინაბეტონის კედლები სისქით 400 და 250 მმ. მონოლითური რკინაბეტონის სართულშუა და სასხვენო გადახურვის ფილის სისქე 280; 160; 180; 220 მმ-ია. შენობის სივრცითი სიხისტე უზრუნველყოფილია კარკასის ელემენტებისა და სართულშუა და სასხვენო გადახურვების მონოლითური რკინაბეტონის ფილების ერთობლივი მუშაობით. სართულებს შორის საკომუნიკაციო მონოლითური რკინაბეტონის ერთმარშიანი კიბის მარშების ფილის სისქე სავარაუდოდ 180 მმ-ია. მონოლითური რკინაბეტონის კონსტრუქციებში გამოყენებულია B30 კლასის ბეტონი სიმტკიცის მიხედვით. არმირება განხორციელებულია A500C კლასის არმატურის ღეროებით. საკიდებად გამოყენებულია A240 კლასის არმატურის გლინულა.

ექსპერტიზაზე წარმოდგენილი მასალები შესწავლილ იქნა პროექტის კონსტრუქციულ ნაწილთან ერთობლიობაში, ხოლო კონსტრუქციული ნაწილი კი დეტალურად. პროექტის კონსტრუქციული ნაწილის ანალიზური შესწავლის საფუძველზე შეიძლება დავასკვნათ, რომ პროექტი დამუშავებულია საქართველოში მოქმედი სამშენებლო ნორმებისა და წესების გათვალისწინებით, მაგრამ მიუხედავად ამისა ექსპერტს მის მიმართ გააჩნია შემდეგი სახის შენიშვნები:

– პროექტის სატიტულო ფურცელზე ობიექტის მისამართად დაფიქსირებულია „წინამძღვრიშვილის ქუჩა №4“, ხოლო № 72.12.02.281 საკადასტრო კოდის მქონე ნაკვეთის მისამართად საჯარო რეესტრის ამონაწერიდან დაფიქსირებულია

„წინამძღვრიშვილის ქუჩა №25“. საჭიროა შეუსაბამობის გასწორება. შენიშვნა ეხება არქიტექტურული პროექტის შტამპებსაც.

– საერთო მონაცემებში (ფურცელი №002):

* ქარის დატვირთვად მითითებულია 45 კგძ/მ^2, მაშინ როდესაც დაპროექტების ნორმების – „სამშენებლო კლიმატოლოგია“-ს მიხედვით მცხეთის მუნიციპალიტეტისათვის ქარის წნევის ნორმატიული მნიშვნელობა კი – 0,85 კპა-ს (85 კგძ/მ^2), 15-წელიწადში ერთხელ.

* ბოლო აბზაცში საძირკვლის ფუძედ მითითებულია თიხნარი კენჭების ჩანაცვლებით. ფურცელ №1-ზე დამუშავებულ „ქვაბულის გეგმა“-ზე ქვაბულის ძირის ნიშნულად დაფიქსირებულია –6,500 ნიშნული, რომელსაც შეესაბამება აბსოლუტური ნიშნული 451,500 მ. ტოპოგეგმის მიხედვით. საინჟინრო გეოლოგიური დასკვნაში დამუშავებული ჭრილების მიხედვით 451,500 ნიშნულზე ძირითადად განლაგებულია ძირითადი ქანები (II სგე) ძლიერგამოფიტული, გათიხებული ქვიშაქვები, სუბარგილიტები და თიხები. პროექტში საჭიროა კორექტირების შეტანა.

* გრუნტთან შემხებ კონსტრუქციებში (მონოლითური რკინაბეტონის ნაბურღნატენი ხიმინჯები; საძირკვლები და სარდაფის კედლები) არ არის გათვალისწინებული ინჟინერ გეოლოგის რეკომენდაცია გრუნტის წყლის ქიმიური შედგენილობის მიხედვით სულფატურად აგრესიულობის გამო ბეტონის მიმართ და გრუნტთან შემხებ კონსტრუქციებში გამოყენებულია ჩვეულებრივი B30 კლასის ბეტონი სიმტკიცის მიხედვით. გასათვალისწინებელია საინჟინრო გეოლოგიური დასკვნის I-თავის („ზოგადი ნაწილი“) „ჰიდროგეოლოგიური პირობები“-ს ტექსტში დაფიქსირებული სიტუაცია იმის თაობაზე, რომ გრუნტის წყალი დაფიქსირდა მხოლოდ №1 ჭაბურღილში 4,0 მ. სიღრმეზე რელიეფის ზედაპირიდან, რაც იმას ნიშნავს, რომ ქვაბულის სამხრეთ ნაწილში გრუნტის წყალი გამოვლინდება ქვაბულის ძირიდან 1,60 მ-ით მაღლა. საჭირო იქნება წყალშეუღწევადობისა და სუფატომესეგობის მიხედვით „ჰიდროგეოლოგიური პირობები“-ს ტექსტში აღწერილი ბეტონის სახეობის გამოყენება.

– ფურცლებზე №108÷№115, დამუშავებულია საძირკვლის ფილის (ასევე ლენტური და წერტილოვანი საძირკვლების) ჭრილები და არმატურის დეტალები, ხოლო №116-ზე კი მასალების სპეციფიკაცია საძირკვლის ფილაზე. საძირკვლის ფილის დეტალებში (შესაბამისად სპეციფიკაციაშიც) არ არის გათვალისწინებული სამშენებლო ნორმებისა და წესების – СП 63.13330.2012 Бетонные и железобетонные конструкции. Основные положения. („წესების კრებული. ბეტონისა და რკინაბეტონის კონსტრუქციები“)-ს 10.4.9 პუნქტის

მოთხოვნა საძირკვლის ფილის კონტურზე ჩამკეტი „П“-ს მაგვარი ღეროების მოწყობის თაობაზე, სადაც ღეროების ჰორიზონტალური ნაშვერები (ჩაანკერების სიგრძე) უნდა იყოს ფილის სისქის ორმაგი სიდიდის ტოლი, კონკრეტული შემთხვევისათვის, 400 მმ-იანი სისქის ფილისათვის ღეროების ჰორიზონტალური ნაშვერები უნდა იყოს 800 მმ.

– ფურცელზე №603, დამუშავებულია „მონოლითური კედელი მკ-3“. ქვე დამუშავებულ დეტალზე „კვეთი 2-2“ დასატანია კედლის სისქე. იგივე ეხება №612 (კვეთი 1-1) ფურცლებზე დამუშავებულ დეტალებსაც.

– ფურცლებზე №703 და №704 დამუსავებულია მონოლითური კიბეები, შესაბამისად „მონოლითური კიბე კბ-2“ და „მონოლითური კიბე კბ-3“, იქვე დამუშავებულ დეტალებზე არ არის დაფიქსირებული კიბის მარშების ფილის სისქე.

– ფურცლებზე №802 და №803, დამუშავებულია „ლითონის გადახურვის კვეთები“. აქვე დამუშავებულ დეტალზე „კვეთი 3-3“ დასაფიქსირებელია მე-11 პოზიციის ჩაანკერებისთვის საჭირო ხვრელის დიამეტრი და სიგრძე. იგივე ეხება „კვეთი 1-1“-ის (მე-2 პოზიციის ჩასაანკერებელი დეტალი არ არის ნიშანდებული) და კვეთების „5-5“÷„8-8“ (მე-9 პოზიციის ჩასაანკერებელი დეტალები არ არის ნიშანდებული) დეტალებსაც.

– ფურცლებზე №901÷№905 დამუშავებულია სახეობების მიხედვით თითეული კონსტრუქციის „მასალათა ხარჯის უწყისი“ სადაც დაფიქსირებულია ბეტონის ხარჯიც, მაგრამ არ არის დაფიქსირებული ბეტონის კლასი.

ექსპერტის მიერ დაფიქსირებული შენიშვნების გათვალისწინების ან დასაბუთებულად უარყოფის შემთხვევაში საექსპერტოდ წარმოდგენილი ქლაქ თბილისში, ზაჰესის დასახლებაში, წინამძღვრიშვილის ქუჩა №25-ში, შპს „ვაზი+“-ის საკუთრებაში არსებულ მიწის ნაკვეთზე (მიწის საკადასტრო კოდი № 72.12.02.281) დაპროექტებული ღვინის ქარხნის პროექტის ფუძეებს, საძირკვლებსა და სხვა ძირითად კონსტრუქციებსმიეცემა დადებითი შეფასება მშენებლობის დაწყების ნებართვის მისაღებად.

შპს „ბალავერი“-ს დირექტორი მ. გეგია

ექსპერტიინჟინერ-კონსტრუქტორი რ. აფხაძე

საკ. ტელ: 5.77 757 028; 5.98 922 254

დასკვნა

გავეცანი კონსტრუქტორის პასუხებს ექსპერტის შენიშვნებზე, პასუხები მისაღებია. ქლაქ თბილისში, ზაჰესის დასახლებაში, წინამძღვრიშვილის ქუჩა №25-ში, შპს „ვაზი+“-ის საკუთრებაში არსებულ მიწის ნაკვეთზე (მიწის საკადასტრო კოდი № 72.12.02.281) დაპროექტებული ღვინის ქარხნის პროექტის ფუძეებს, საძირკვლებსა და სხვა ძირითად კონსტრუქციებს ეძლევა დადებითი შეფასება მშენებლობის დაწყების ნებართვის მისაღებად.

შპს „ბალავერი“-ს დირექტორი მ. გეგია

ექსპერტი ინჟინერ-კონსტრუქტორი რ. აფხაძე

31.10.21