საამქრო/სტამბას პროექტი
(ს.კ 01.19.22.003.001)

საქართველოს მთავრობის 2016 წლის 28 იანვრის #41 დადგენილებასთან "ტექნიკური ჩებლამენტის "შენობა-ნაგებობის უსაფრთხოების წესების დამტკიცების თაობაზე " შესაბამისობის ანალიზი

08.06.2021

შენობა-ნაგებობის უსაფრთხოების წესებთან შესაბამისობის ანალიზი

გამოყენებული წესები - **„შენობა-ნაგებობის უსაფრთხოების წესები“**

ჩამოთვალეთ შენობის დაკავებულებები და აღწერეთ თითოეული გამოყენება
სასაწყობო ჯგუფის ქვეჯგუფი **სწ-2** (მასალების შესანახი სასაწყობო ფართობი 0.00 ნიშნულზე)
სამრეწველო ჯგუფის ქვეჯგუფი **სმ-1** (სტამბა/საამქრო 0.00 ნიშნულზე)

კონსტრუქციის ტიპი:	
განსაზღვრეთ კონსტრუქციის არსებული შენობისთვის: მაგალითი: II-A, II-B, V-A, V-B	
განსაზღვრეთ კონსტრუქციის ტიპი ახალი შენობისთვის: მაგალითი: II-A, II-B, V-A, V-B	II-B
შერეული კონსტრუქციის შემთხვევაში მიუთითეთ ტიპები, რომელიც გამოყენებული იქნება, განსაზღვრეთ ტიპები და მათი მდებარეობა:	

სიმაღლის შეზღუდვები ცხრილი 503 -ის მიხედვით		
დაკავებულობები	**დასაშვები სართულიანობა**	**შემოთავაზებული სართულიანობა**
სასაწყობო ჯგუფის ქვეჯგუფი **სწ-2**	**4**	**1**
სამრეწველო ჯგუფის ქვეჯგუფი **სმ-1**	**2**	**1**
	დასაშვები სიმაღლე	**შემოთავაზებული სიმაღლე**
საერთო სიმაღლე =	**16.80**	**7.25მ.** **(მიწის დონის ნიშნული +0,16 447,76)**
მიწის ზემოთ სართულის რაოდენობა	**1 სართული**	

ფართობის შეზღუდვები ცხრილი 503 -ის მიხედვით		
დაკავებულობები	**დასაშვები ფართობი**	**შემოთავაზებული ფართობი**
სასაწყობო ჯგუფის ქვეჯგუფი **სწ-2**	**2420**	**140,8მ2**
სამრეწველო ჯგუფის ქვეჯგუფი **სმ-1**	**1440**	**1074,0მ2**

იატაკის საერთო ფართობი =	1214.0კვ.მ
იატაკების რაოდენობა =	1
შენობის საერთო ფართობი =	1330,0კვ.მ

გარე კედლის ცეცხლმედეგობისა და ღიობისადმი მოთხოვნები ცხრილების 602-ის და 705.8 -ის მიხედვით									
გარე კედელი (ღერძებში)	ხანძარსაწინააღმდეგო მანძილი (მეტრი)	ცეცხლმედეგობის ხარისხი (საათი)		კედლის ღიობების ფართობი (კედლის %)					
		მოთხოვნილი	გათვალისწინებული	დასაშვები			გათვალისწინებული		
				დაცული	დაუცველი საშხეფებით	დაუცველი	დაცული	დაუცველი საშხეფებით	დაუცველი
“1-5“ ღერძებში	5.82-6.31	0	0	75%	75%	25%	-	-	11,5 %
“5-1“ ღერძებში	9 მეტრზე მეტია	0	0	შეუზღუდავი	შეუზღუდავი	შეუზღუდავი	-	-	4,0%
“ა-ი“ ღერძებში	0,76-3,74		0	დაუშვებელია 45%	დაუშვებელია 45%	დაუშვებელია 15%	-	-	0% 8,2%
“ი-ა“ ღერძებში	9 მეტრზე მეტია	0	0	შეუზღუდავი	შეუზღუდავი	შეუზღუდავი	-	-	9,0%

ხანძრისაგან დაცვის სისტემებისადმი მოთხოვნები							
დაკავებულობები/სივრცეები/გასასვლელი საშუალებები	ავტოსაშხეფი სისტემა	ალტერნატიული ავტომატური ცეცხლსაქრობი სისტემები	სახანძრო განგაშისა, კვამლაღმომჩენი და ცეცხლაღმომჩენი სისტემები	სახანძრო მილდგარების სისტემები	კვამლის საკონტროლო სისტემები	ხელის ცეცხლმაქრები	საავარიო განგაშის სისტემები
სასაწყობო ჯგუფი სწ-2	არა	არა	კი	არა	-	კი	არა

სამრეწველო ჯგუფის ქვეჯგუფი სმ-1	არა	არა	კი	არა		კი	არა
კიბის უჯრედი	--				-		
ლიფტები	--				-		
დერეფანი	არა				-	-	
სახანძრო-სამაშველო სამსახურის მიერ გამოსაყენებელი მისაერთებლები				არა			
სახანძრო ტუმბოები და წყლის რეზერვუარი				არა			

თითოეული სართულიდან გასასვლელი საშუალება									
სართულები	დაკავებულობა და დაკავებულობის დატვირთვის ჯამური მაჩვენებელი	მოთხოვნილი გასასვლელების/გასასვლელთან მისადგომის რაოდენობა	გათვალისწინებული გასასვლელების/ გასასვლელთან მისადგომის რაოდენობა და ტიპი	გასასვლელი საშუალებების სიგანე(მეტრი)					
				გზა-კიბეები		დერაფანი,		გასასვლელის გზა-კარი	
				მოთხოვნილი	გათვალისწინებული	მოთხოვნილი	გათვალისწინებული	მოთხოვნილი	გათვალისწინებული
პირველი სართული	სწ-2 (დ.დ.-5)	1	2 შენობიდან გამოსასვლელი გზა-კარი	--	--	--	--	0,82 (თითო გზა-კარი)	0,82 (თითო გზა-კარი)
პირველი სართული	სმ-1 (დ.დ.-116)	1	3 შენობიდან გამოსასვლელი გზა-კარი	--	--	--	--	0,82 (თითო გზა-კარი)	0,82 (თითო გზა-კარი)

დაკავებულობები/სივრცეები/გასასვლელი საშუალებები	ბუნებრივი განიავება	მექანიკური განიავება
სასაწყობო ჯგუფი **სწ-2** (0.00 ნიშნულზე)		**კი**
სამრეწველო ჯგუფი **სმ-1** (0.00 ნიშნულზე)	**კი**	
კიბის უჯრედი		--
ლიფტები		--
დერეფანი		--
ვესტიბიული		--

წყალსადენი სისტემის ფიქსირებული მოწყობილობების რაოდენობა ცხრილი 1602.1-ის მიხედვით												
სართულები	დაკავებულობა და დაკავებულობის დატვირთვის ჯამური მაჩვენებელი	ფიქსირებული მოწყობილობები(ცალი)											
		უნიტაზი		ტუალეტის ხელსაბანები		აბაზანა/შხაპი		სასმელი წყლის ფანტანი		სამომსახურეო ნიჟარა		სამზარეულოს ნიჟარა	
		მოთხოვნილი	გათვალისწინებული	მოთხოვნილი	გათვალისწინებული	მოთხოვნილი	გათვალისწინებული	მოთხოვნილი	გათვალისწინებული	მოთხოვნილი	გათვალისწინებული	მოთხოვნილი	გათვალისწინებული
0.00; ნიშნული	**სწ-2** **(დ.დ.-5)** **სმ-1** **(დ.დ.-116)**	**2**	**2**	**2**	**2**	**-**	**-**	**1**	**1**	**1**	**1**	**-**	**-**

პირობითი აღნიშვნები

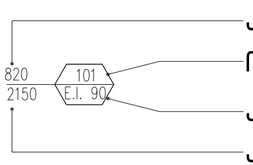

კარის თავისუფალი სიგანე (მილიმეტრში)

ოთახის ნომერი

კარის ცეცხლმედეგობა (წუთებში)

კარის თავისუფალი სიმაღლე

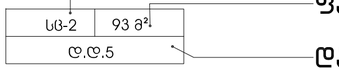

დაკავებულობის ჯგუფი/ქვეჯგუფი

ფართობი

დაკავებულობის დატვირთვა

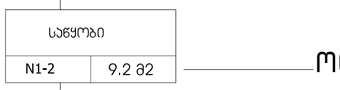

ოთახის დასახელება

ოთახის/სივრცის ფართობი

ოთახის/სივრცის ნომერი

მაქსიმალური სავალი მანძილი

ორსაათიანი ცეცხლმედეგი კედელი

სამრეწველო ჯგუფის ქვეჯგუფი (სმ-1)

სასაწყობო ჯგუფის ქვეჯგუფი (სწ-2)

გასასვლელის ნიშნები

კვამლაღმომჩენი სისტემა

მექანიკური განიავების სისტემა

სახანძრო განგაშის ხელით სამართავის კოლოფი

ხელის ცეცხლმაქრი

წყლის დასალევი შადრევანი/დისპენსერი

ტეტრიქსი TETRIX
არქიტექტურა და მშენებლობა ARCHITECTURE AND CONSTRUCTION

საქართველო, თბილისი, კოსტავას ქუჩა №77
GEORGIA, TBILISI, KOSTAVA st.
კონტაქტი/CONTACT: tetrix.ge@gmail.com, 551 37 00 44
ს/კ 406213663

შენიშვნა:
NOTICE:

ექსპლიკაცია:
EXPLICATION:

პროექტის დასახელება: **PROJECT NAME:**

საამქრო/სტამბა
Warehouse building

პროექტის მისამართი: **PROJECT ADRESS:**		ქ.თბილისი, ინდუსტრიის ქუჩა №5 City Tbilisi, Industrie street №5	
დამკვეთი: **CLIENT:**		შპს "ავტომობილისტი" Ltd "Avtomobilisti"	
თანამდებობა:	**POSITION:**	ხელმოწერა: SIGNATURE:	სახელი/გვარი: NAME/SURNAME:
დირექტორი	**DIRECTOR**		დავითი ჩიკვაიძე DAVITI CHIKVAIDZE
მთავარი არქიტექტორი	**Senior Architect**		გიორგი არევაძე GIORGI AREVADZE
დამმუშავა	**Processed**		გიორგი არევაძე GIORGI AREVADZE

სტადია:	არქიტექტურული პროექტი
Stage:	**Architectural Project**
ნახაზის ნომერი: **Drawing number:**	ა - 3
ნახაზის დასახელება:	პირობითი აღნიშვნები
Drawing name:	

ფურცელი **Paper**	ინდექსი **Index**	მასშტაბი **Scale**
A3	ა	1:100

15/05/2021

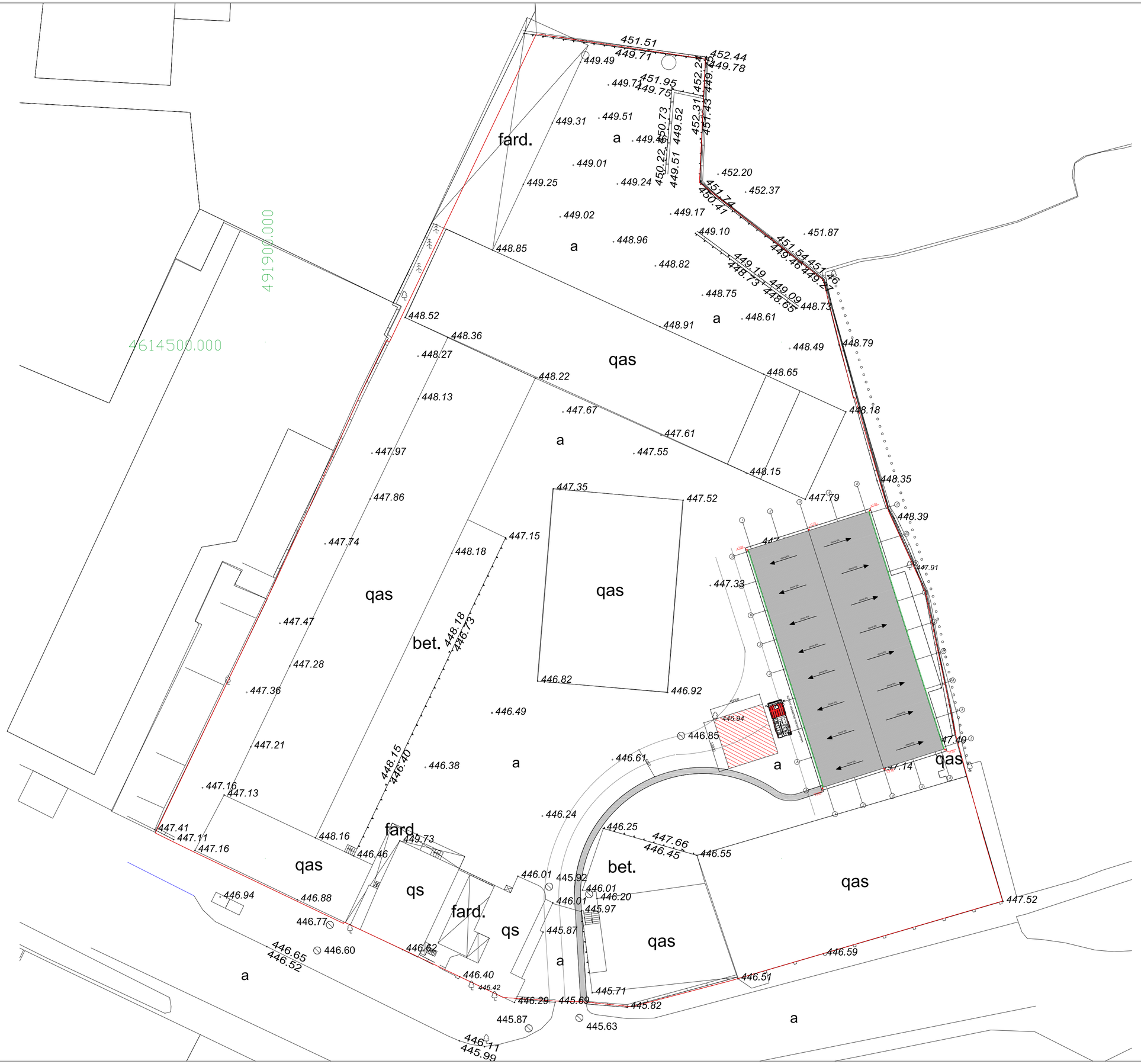

ტეტრიქსი TETRIX

არქიტექტურა და მშენებლობა ARCHITECTURE AND CONSTRUCTION

საქართველო, თბილისი, კოსტავას ქუჩა №77

GEORGIA, TBILISI, KOSTAVA st.

კონტაქტი CONTACT: tetrix.ge@gmail.com, 551 37 00 44

ს/კ ID 406213663

შენიშვნა:
NOTICE:

ექსპლიკაცია:
EXPLICATION:

პროექტის დასახელება: **PROJECT NAME:**

saamqro/stamba

Warehouse building

პროექტის მისამართი: **PROJECT ADRESS:**		ქ. თბილისი, ენგელსის ქუჩა №5 City Tbilisi, Engelsis street #5	
დამკვეთი: **CLIENT:**		შპს "ავტომობილისტი" Ltd "Avtomobilisti"	
თანამდებობა:	**POSITION:**	ხელმოწერა: SIGNATURE:	სახელი/გვარი: NAME/SURNAME:
დირექტორი	**DIRECTOR**		დავითი ჩიკვაიძე DAVITI CHIKVAIDZE
მთავარი არქიტექტორი	**Senior Architect**		გიორგი არევაძე GIORGI AREVADZE
დაამუშავა	**Processed**		გიორგი არევაძე GIORGI AREVADZE

სტადია:	არქიტექტურული პროექტი
Stage:	**Architectural Project**
ნახაზის ნომერი: **Drawing number:**	ა - 3
ნახაზის დასახელება:	*mosatrialebeli sivrce*
Drawing name:	

ფურცელი **Paper**	ინდექსი **Index**	მასშტაბი **Scale**
A3	ა	1:500

15/05/2021



პირობითი აღნიშვნები

- ჯარის თავისუფალი სიბრტყე (მილიმეტრში)
- ოთახის ნომერი
- ჯარის ცვლადი სიმაღლე (წვეთებით)
- ჯარის თავისუფალი სიმაღლე
- დაკავებულობის ჯგუფი/ქვეჯგუფი
- ფარდობი
- დაკავებულობის დატვირთვა
- ოთახის დასახელება
- ოთახის სივრცის ფართობი
- ოთახის სივრცის ნომერი
- მაქსიმალური სავალი მანძილი
- ორსაათიანი ცვლადი ქარები
- სამრენველო ჯგუფის ქვეჯგუფი (სმ-1)
- სასანყობო ჯგუფის ქვეჯგუფი (სნ-2)
- გასასვლელის ნიშანი
- ქავშლატმოგრძენი სისტემა
- მექანიკური განიავების სისტემა
- სახანძრო განგაშის ხელით სამართავის კოლოფი
- ხელის ცეცხლმაქრი
- წყლის ღია ალით შეტრევანიდნისაენაცარი

შენიშვნები

გეგმებზე მოცემული ხანძარსანინააღმდეგო დაცვის სისტემების,მექანიკური მოწყობილობების, გასასვლელის ნიშნების და სხვა
შენიშვნა–ნაგებობის შესაბამისობების წესებით მოთხოვნილი სისტემების აღნიშვნების გაანგარებაა და რაოდენობა პირობითია. ხანძარსანინააღმდეგო დაცვის სისტემების, მექანიკური მოწყობილობების გასასვლელის ნიშნების და სხვა აუცილებელი სისტემების პროექტი უნდა შეთანხმდეს და განხორციელდეს შესაბამისი სპეციალისტების მიერ
შენიშვნა–ნაგებობის შესაბამისობების წესებში მითითებული მოთხოვნების და სტანდარტების გამოყენებით.

გეგმებზე მოცემული დაკავებულობები. დაკავებულობის ჯგუფები და დაკავებულობის დატვირთვები, ასევე ევაკუაციის და კარების ცვლადობების ხარისხების შესაბამისი აღნიშვნები. გასასვლელამდე სავალი მანძილები. გასასვლელისაქნ სავალი სართო ბილიკების სიგრძეები და სხვა წესებთან შესაბამისობისთვის აუცილებელი გარემოებითი აღნიშვნები
განსაზღვრულია საქართველოს მთავრობის 2016 წლის 28 იანვრის №41 დადგენილებაში "ტექნიკური რეგლამენტის "შენობა ნაგებობის შესაბამისობების წესებისა და დამტკიცების თაობაზე" მიხედვით და აღნიშნული დადგენილების შვიდწერი რეკომენდაციების გათვალისწინებით.

ტეტრიქსი TETRIX
არქიტექტურა და მშენებლობა ARCHITECTURE AND CONSTRUCTION

საქართველო, თბილისი, პოსტავას ქუჩა №77
GEORGIA, TBILISI, KOSTAVA st.
კონტაქტი CONTACT: tetrix.ge@gmail.com, 551 37 00 44
ს/კ ID 406213663

შენიშვნა:
NOTICE:

ექსპლიკაცია:
EXPLICATION:

პროექტის დასახელება: **PROJECT NAME:**

საამქრო/სტამბა

პროექტის მისამართი:		ქალაქი თბილისი, პოსტავის ქუჩა №5	
PROJECT ADRESS:		City Tbilisi, Enuqidze street #5	
დამკვეთი:		შპს "ავტომობილისტი"	
CLIENT:		Ltd "Avtomobilisti"	
თანამდებობა	**POSITION:**	ხელმოწერა: SIGNATURE:	სახელი/გვარი: NAME/SURNAME:
დირექტორი	**DIRECTOR**		დავითი ჩიკვაიძე DAVITI CHIKVAIDZE
მთავარი არქიტექტორი	**Senior Architect**		გიორგი არევაძე GIORGI AREVADZE
დაამტკიცა	**Processed**		გიორგი არევაძე GIORGI AREVADZE

სტადია:	არქიტექტურული პროექტი
Stage:	**Architectural Project**
ნახაზის ნომერი: **Drawing number:**	ა - 3
ნახაზის დასახელება:	გეგმა 0.00 ნიშნულზე
Drawing name:	

ფურცელი **Paper**	ინდექსი **Index**	მასშტაბი **Scale**
A3	ა	1:100

15/05/2021

სახურავის გეგმა

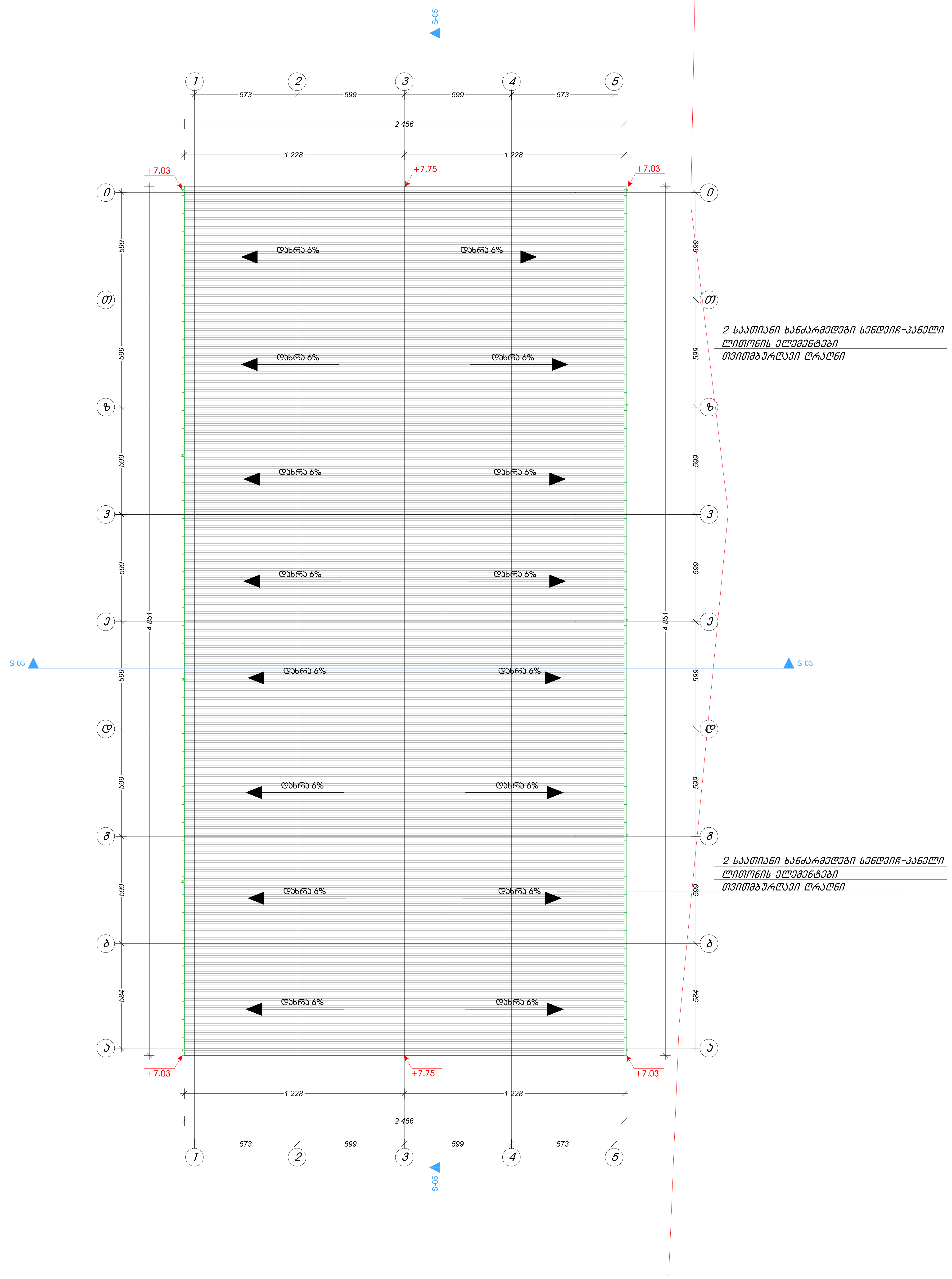

ტეტრიქსი TETRIX

არქიტექტურა და მშენებლობა ARCHITECTURE AND CONSTRUCTION

საქართველო, თბილისი, კოსტავას ქუჩა №77
GEORGIA, TBILISI, KOSTAVA st.
კონტაქტი/CONTACT: tetrix.ge@gmail.com, 551 37 00 44
ს/კ ID 406213663

შენიშვნა:
NOTICE:

ექსპლიკაცია:
EXPLICATION:

პროექტის დასახელება: **PROJECT NAME:**

saamqro/stamba
Warehouse building

პროექტის მისამართი: **PROJECT ADRESS:**	ქალაქი თბილისი, ენუქიძის ქუჩა №5 City Tbilisi, Enuqidze street #5		
დამკვეთი: **CLIENT:**	შპს "ავტომობილისტი" Ltd "Avtomobilisti"		
თანამდებობა:	**POSITION:**	ხელმოწერა: SIGNATURE:	სახელი/გვარი: NAME/SURNAME:
დირექტორი	**DIRECTOR**		დავითი ჩიკვაიძე DAVITI CHIKVAIDZE
მთავარი არქიტექტორი	**Senior Architect**		გიორგი არევაძე GIORGI AREVADZE
დამუშავა	**Processed**		გიორგი არევაძე GIORGI AREVADZE

სტადია:	არქიტექტურული პროექტი
Stage:	**Architectural Project**
ნახაზის ნომერი: **Drawing number:**	ა - 3
ნახაზის დასახელება:	**mosatrialebeli sivrce**
Drawing name:	

ფურცელი **Paper**	ინდექსი **Index**	მასშტაბი **Scale**
A3	ა	1:100

15/05/2021

ჭრილი 1:1

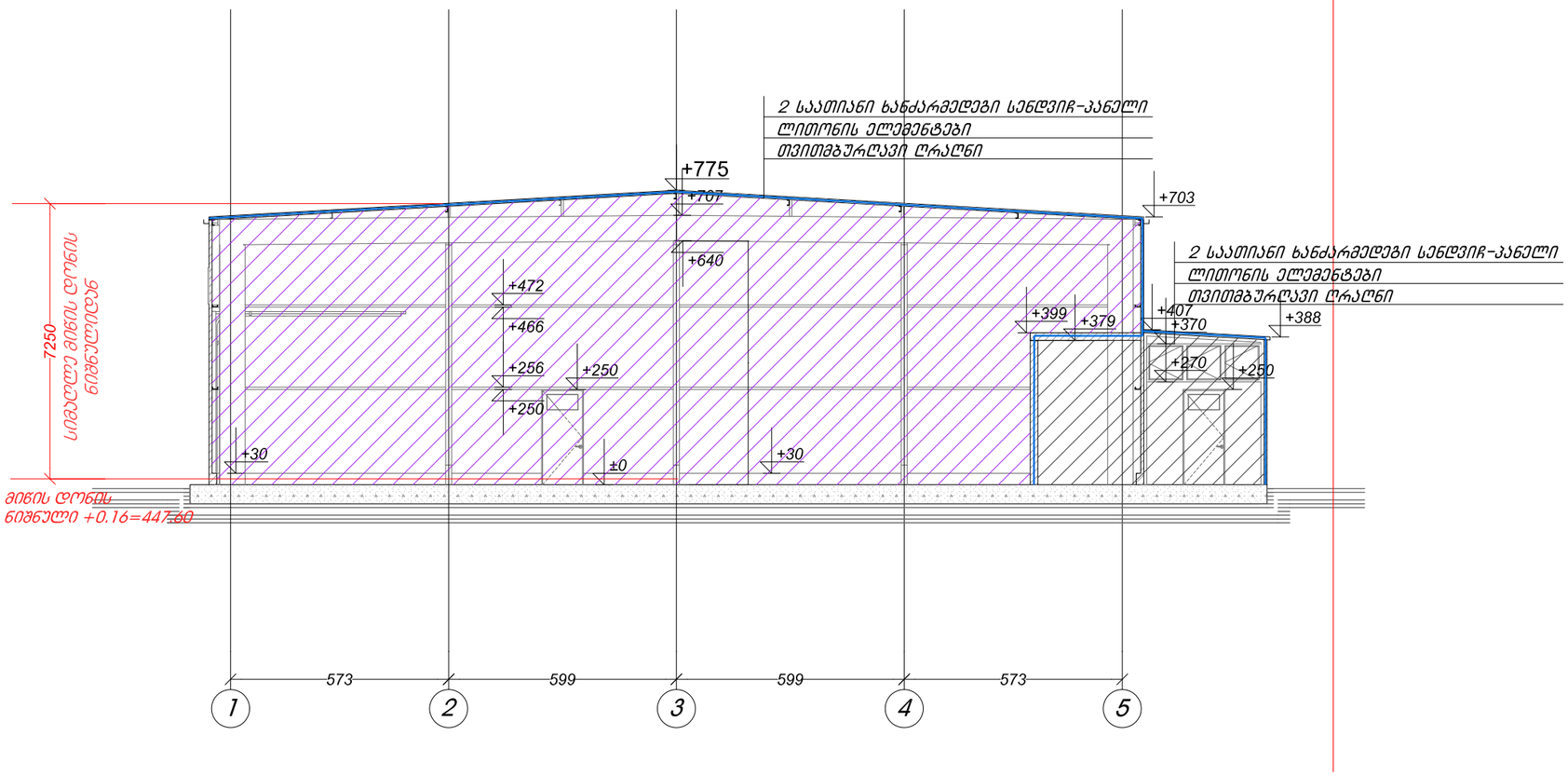

ტ ე ტ რ ი ქ ს ი TETRIX
არქიტექტურა და მშენებლობა ARCHITECTURE AND CONSTRUCTION

საქართველო, თბილისი, კოსტავას ქუჩა №77
GEORGIA, TBILISI, KOSTAVA st.
კონტაქტი/CONTACT: tetrix.ge@gmail.com, 551 37 00 44
ს/კ ID 406213663

შენიშვნა:
NOTICE:

ექსპლიკაცია:
EXPLICATION:

პროექტის დასახელება: **PROJECT NAME:**

სასაწყობე შენობა
Warehouse building

პროექტის მისამართი: **PROJECT ADRESS:**		ა(ა)ს ი(ი)ა(ა)ილი ე(ე)ლაძის ქუჩა №5 City Hall. Eliadze street №5	
დამკვეთი: **CLIENT:**		შპს "ავტომობილისტი" Ltd "Avtomobilisti"	
თანამდებობა:	**POSITION:**	ხელმოწერა: SIGNATURE:	სახელი/გვარი: NAME/SURNAME:
დირექტორი	**DIRECTOR**		დავითი ჩიქვაიძე DAVITI CHIKVAIDZE
მთავარი არქიტექტორი	**Senior Architect**		გიორგი არევაძე GIORGI AREVADZE
დაამუშავა	**Processed**		გიორგი არევაძე GIORGI AREVADZE

სტადია:	არქიტექტურული პროექტი
Stage:	**Architectural Project**
ნახაზის ნომერი: **Drawing number:**	ა - 3
ნახაზის დასახელება:	ჭრილი 1-1
Drawing name:	

ფურცელი **Paper**	ინდექსი **Index**	მასშტაბი **Scale**
A3	ა	1:100

15/05/2021

საამქრო/სტამბას პროექტი ენუქიძის ქუჩაზე (ს.კ 01.19.22.003.001)

საქართველოს მოქმედი ტექნიკური რეგლამენტის მისაწვდომობის ეროვნული სტანდარტი- საქართველოს მთავრობის 2020 წლის 4 დეკემბრის №732 დადგენილების მოთხოვნების შესაბამისად

08.06.2021

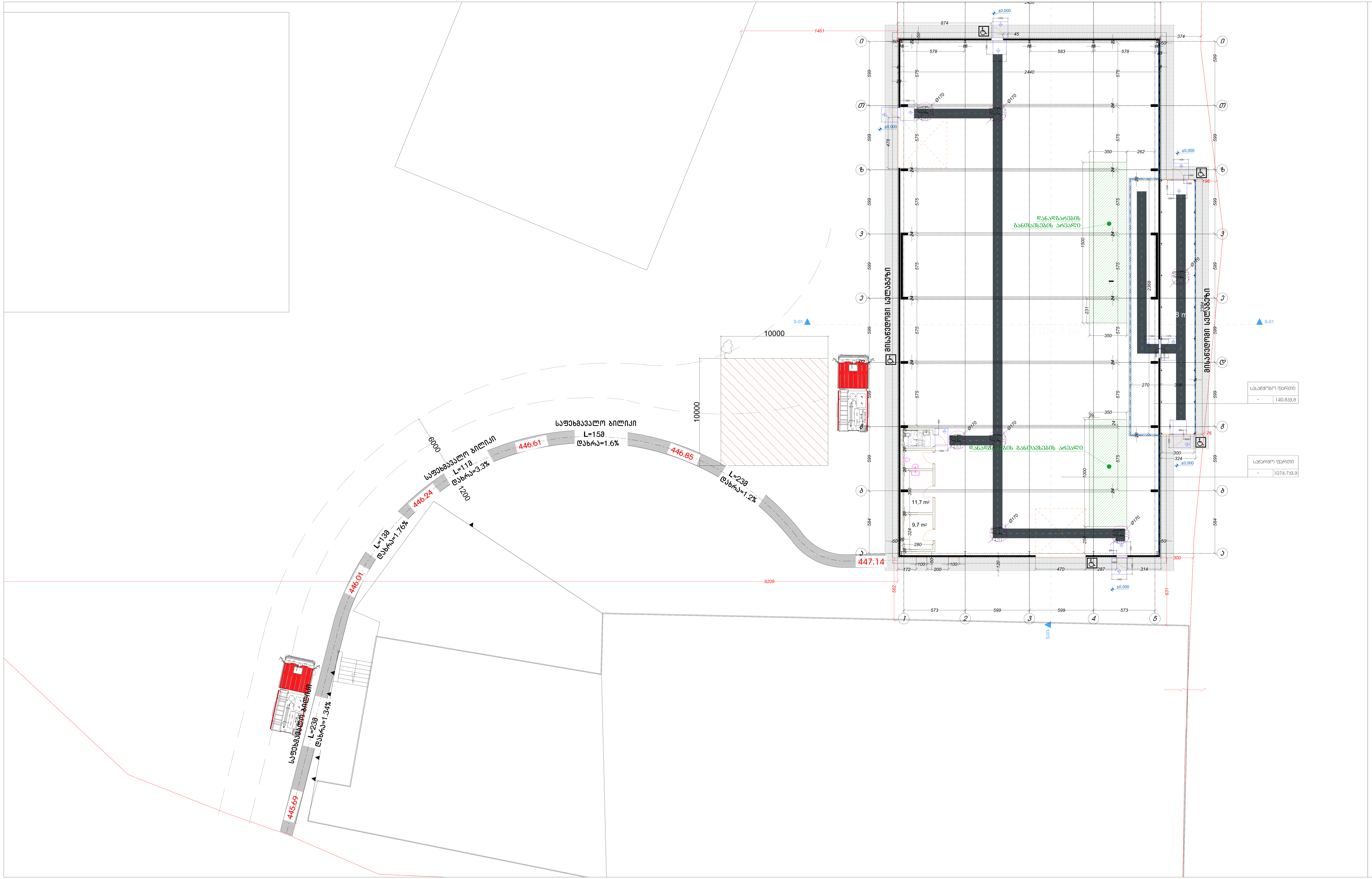

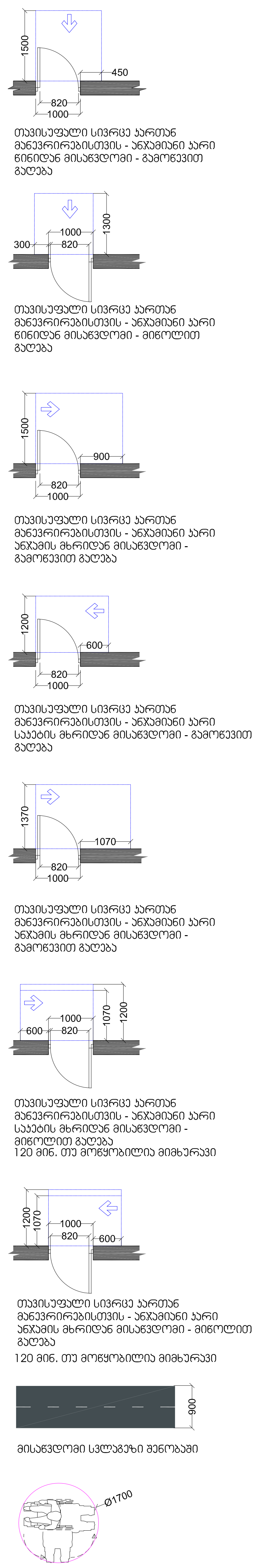

ტეტრიქსი
არქიტექტურა და მშენებლობა

საქართველო, თბილის
GEORGIA, TBILISI,
კონტაქტი/CONTACT: tetrix.ge@
ს/კ ID 40621

შენიშვნა:
NOTICE:

ექსპლიკაცია:
EXPLICATION:

პროექტის დასახელება:
საამქრო/ს
Warehouse b

პროექტის მისამართი: PROJECT ADRESS:		ქალაქი თბილისი, City Tbilisi, Enuqidze st
დამკვეთი: CLIENT:		შპს "ავტომობილ Ltd "Avtomobilisti"
თანამდებობა:	POSITION:	ხელმოწერა: SIGNATURE:
დირექტორი	DIRECTOR	
მთავარი არქიტექტორი	Senior Architect	
დაამუშავა	Processed	

სტადია: Stage:	არქ Arc
ნახაზის ნომერი: Drawing number:	
ნახაზის დასახელება: Drawing name:	ზეგ
ფურცელი Paper	ინდექს Index
A3	ა

15/05/20

მისაწვდომი ტუალეტი

თავისუფალი სივრცე კართან მანევრირებისთვის ანჯამიანი კარი საკეტის მხრიდან მისაწვდომი მინოლითი გაღება 404.2.3.2 (თ)

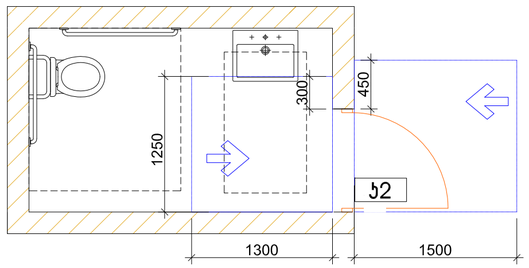

T ფორმის მოსატრიალებელი სივრცე
304.3.2.1 (ბ) ვარიანტი 3

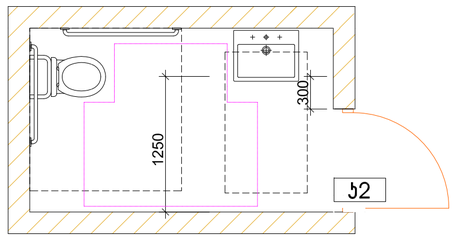

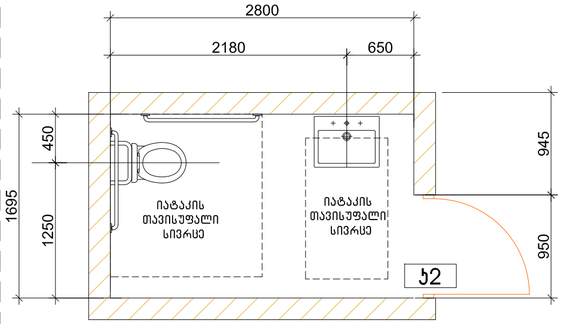

უნიტაზის და ხელმოსაჯიდი ძელების (საჯიროების შემხვევაში) მდებარეობა

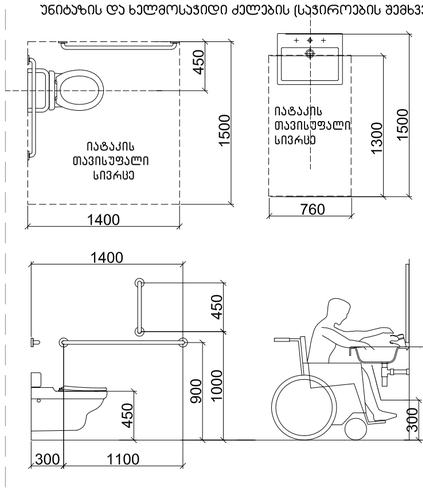

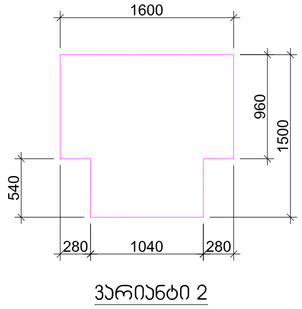

ვარიანტი 2

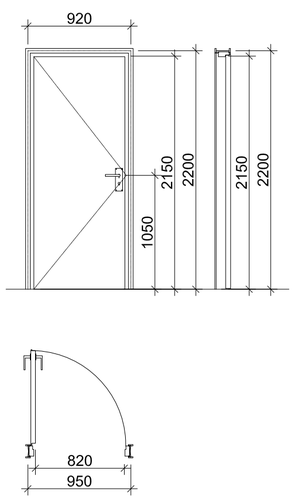

თავისუფალი სივრცე კართან მანევრირებისთვის - ანჯამიანი კარი წინიდან მისაწვდომი - მინოლითი გაღება

თავისუფალი სივრცე კართან მანევრირებისთვის - ანჯამიანი კარი წინიდან მისაწვდომი - მინოლითი გაღება

შენიშვნა:

კარის ზედაპირი უნდა იყოს გლუვი მინიმუმ 250 მმ-ის სახელურები, ჩამოსაწევი სახელურები, საკეტები, რაზები და მისაწვდომი კარის სხვა სამართავები ისეთი ფორმის იქნება, რომ ადვილად შეიძლებოდეს ერთი ხელით მოჭიდება და ასამუშავებლად საჭირო არიქნება მაგრად მოჭიდება, წვალება ან მაჯის ტრიალი დახურული კარის კავეულის ნაწილები და გაღებისთვის განკუთვნილი ძალა შესაბამისობაში იქნება შემდეგთან:

1. წინიდან მისაწვდომობისას ან მოწოლით გაღებადი, არაუმეტეს 66.7ნიუტონი
2. ბრუნვითი მოძრაობით გასაღები, არაუმეტეს 315 ნიუტონი სმ.
3. კარის მომხურავები ისე მოეწყობა რომ 90 გრადუსით ღია მფგომარეობიდან 12 გრადუსით გაღებულ მდგომარეობამდე კარის მისახურად საჭირო დრო არაუმცირეს 5 წამი იქნება კარის ზამბარიანი ანჯამები ისე მოეწყობა, რომ 70 გრადუსით ღია მდგომარეობიდან დახურულ მდგომარეობამდე კარი არაუმცირეს 1.5 წამში გადავა.

ტეტრიქსი TETRIX
არქიტექტურა და მშენებლობა ARCHITECTURE AND CONSTRUCTION

საქართველო, თბილისი, კოსტავას ქუჩა №77
GEORGIA, TBILISI, KOSTAVA st.
კონტაქტი/CONTACT: tetrix.ge@gmail.com, 551 37 00 44
ს/კ ID 406213663

შენიშვნა:
NOTICE:

ექსპლიკაცია:
EXPLICATION:

პროექტის დასახელება: **PROJECT NAME:**

საამქრო/სტამბა
Warehouse building

პროექტის მისამართი: **PROJECT ADRESS:**		ქ.თბილისი, ენიკიძის ქუჩა №5 City Tbilisi, Enikidze street №5	
დამკვეთი: **CLIENT:**		შპს "ავტომობილისტი" Ltd "Avtomobilisti"	
თანამდებობა:	**POSITION:**	ხელმოწერა: SIGNATURE:	სახელი/გვარი: NAME/SURNAME:
დირექტორი	**DIRECTOR**		დავითი ჩიკვაიძე DAVITI CHIKVAIDZE
მთავარი არქიტექტორი	**Senior Architect**		გიორგი არევაძე GIORGI AREVADZE
დამუშავა	**Processed**		გიორგი არევაძე GIORGI AREVADZE

სტადია: **Stage:**	არქიტექტურული პროექტი **Architectural Project**
ნახაზის ნომერი: **Drawing number:**	ა - 3
ნახაზის დასახელება: **Drawing name:**	ბეტონის 0.00 ნიშნულზე

ფურცელი **Paper**	ინდექსი **Index**	მასშტაბი **Scale**
A3	ა	1:100

15/05/2021

კარ-ფანჯრების დეტალიზაცია მ. 1:50

კარის ზედაპირი უნდა იყოს გლუვი მინიმუმ 250 მმ-ის სახელურები, ჩამოსაწევი სახელურები, საკეტები, რაზები და მისაწვდომი კარის სხვა სამართავები ისეთი ფორმის იქნება, რომ ადვილად შეიძლებოდეს ერთი ხელით მოჭიდება და ასამუშავებლად საჭირო არიქნება მაგრად მოჭიდება, წვალება ან მაჯის ტრიალი დახურული კარის კავეულის ნაწილები და გაღებისთვის განკუთვნილი ძალა შესაბამისობაში იქნება შემდეგთან:

1. წინიდან მისაწვდომობისას ან მოწოლით გაღებადი, არაუმეტეს 66.7ნიუტონი
2. ბრუნვითი მოძრაობით გასაღები, არაუმეტეს 315 ნიუტონი სმ.
3. კარის მომხურავები ისე მოეწყობა რომ 90 გრადუსით ღია მფგომარეობიდან 12 გრადუსით გაღებულ მდგომარეობამდე კარის მისახურად საჭირო დრო არაუმცირეს 5 წამი იქნება კარის ზამბარიანი ანჯამები ისე მოეწყობა, რომ 70 გრადუსით ღია მდგომარეობიდან დახურულ მდგომარეობამდე კარი არაუმცირეს 1.5 წამში გადავა.

ცეცხლმედეგი კარისგან განსხვავებული კარის მოწოლით ან გამოწევით გაღებისთვის საჭირო ძალა შესაბამისობაში იქნება შემდეგთან
შენობაში განთავსებული ანჯამიანი კარი: არაუმეტეს 22.2 ნიუტონი

კ-1

კარი ზღურბლის გარეშე მიმხურავით

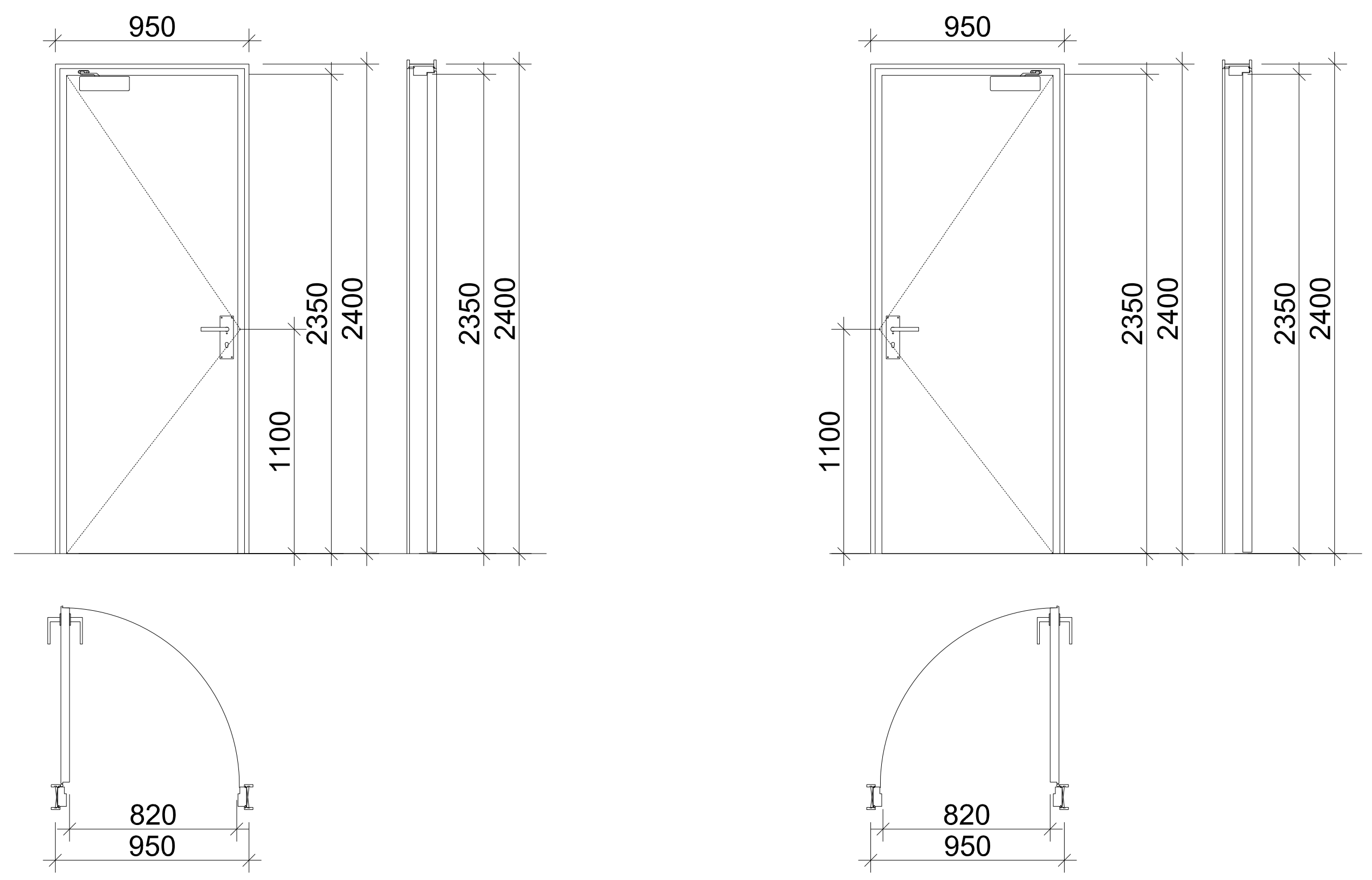

კ-3

კარი ზღურბლის და მიმხურავის გარეშე

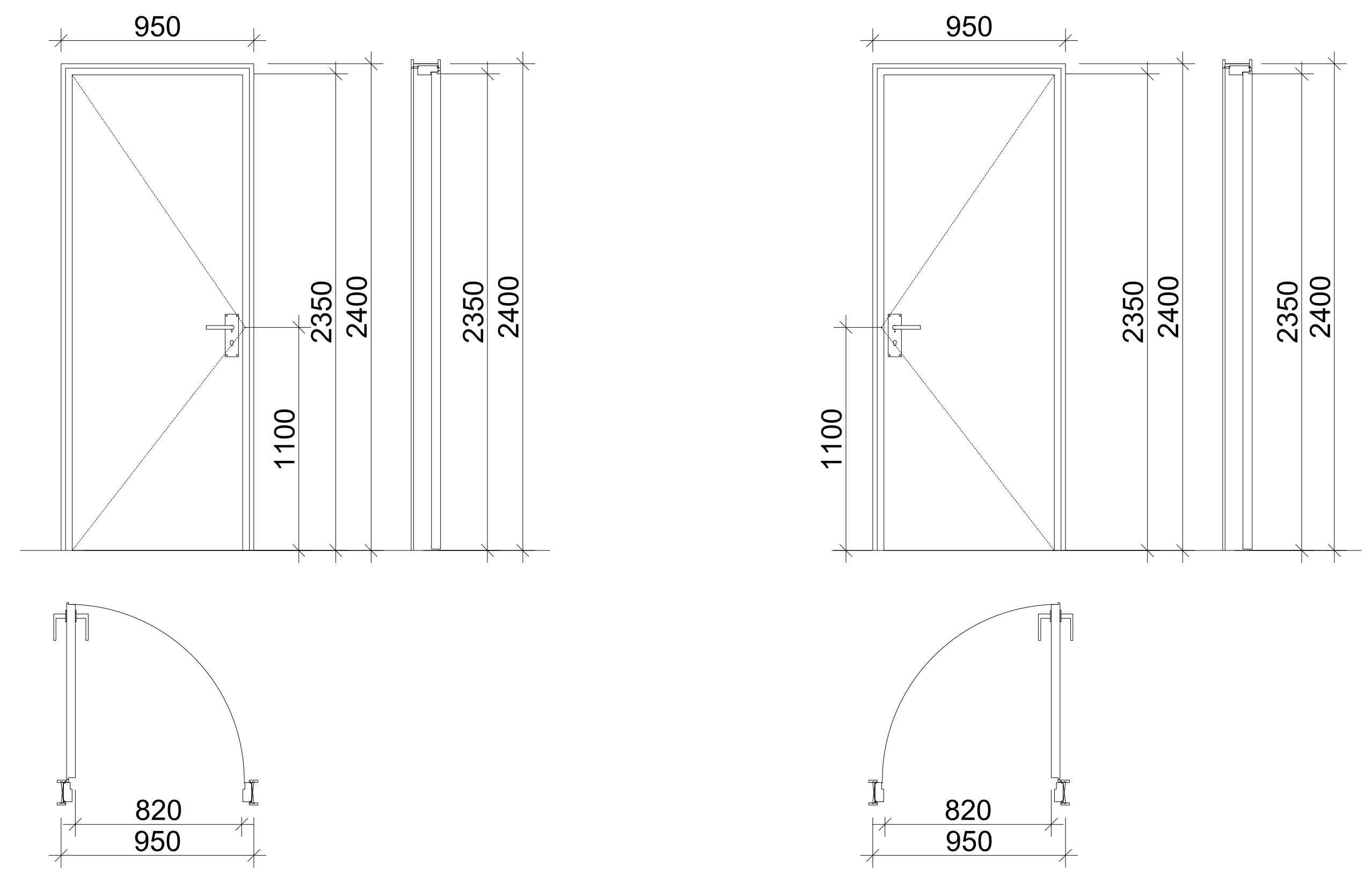

კ-2

კარი ზღურბლით მიმხურავის გარეშე

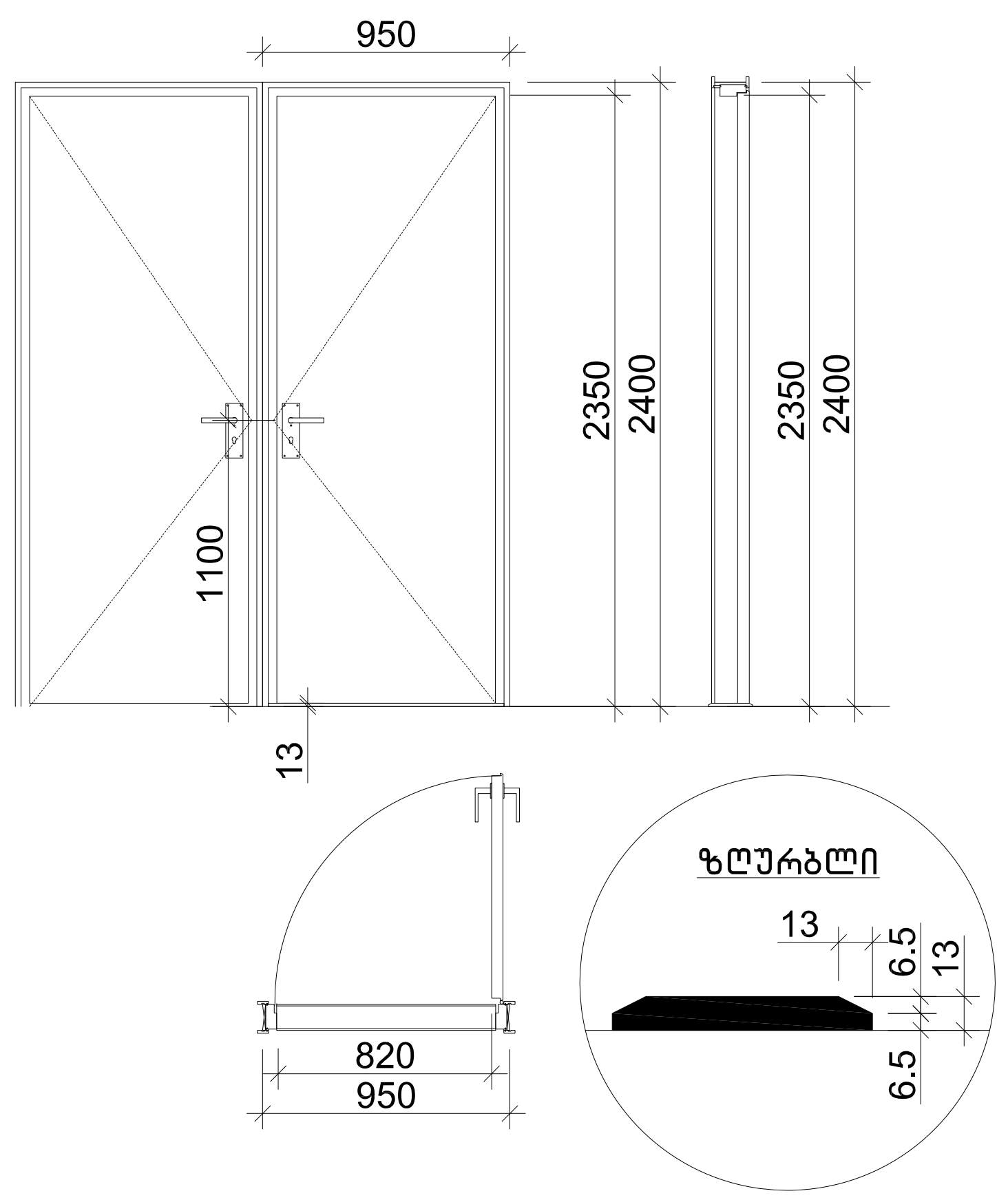

ტეტრიქსი TETRIX
არქიტექტურა და მშენებლობა ARCHITECTURE AND CONSTRUCTION

საქართველო, თბილისი, კოსტავას ქუჩა №77
GEORGIA, TBILISI, KOSTAVA st.
კონტაქტი/CONTACT: tetrix.ge@gmail.com, 551 37 00 44
ს/კ ID 406213663

შენიშვნა:
NOTICE:

ექსპლიკაცია:
EXPLICATION:

პროექტის დასახელება: PROJECT NAME:

საამქრო/სტამბა
Warehouse building

პროექტის მისამართი: PROJECT ADRESS:	ქალაქი თბილისი, ენუქიძის ქუჩა №5 City Tbilisi, Enuqidze street #5		
დამკვეთი: CLIENT:	შპს "ავტომობილისტი" Ltd "Avtomobilisti"		
თანამდებობა:	POSITION:	ხელმოწერა: SIGNATURE:	სახელი/გვარი: NAME/SURNAME:
დირექტორი	DIRECTOR		დავითი ჩიქვაიძე DAVITI CHIKVAIDZE
მთავარი არქიტექტორი	Senior Architect		გიორგი არევაძე GIORGI AREVADZE
დაამუშავა	Processed		გიორგი არევაძე GIORGI AREVADZE

სტადია:	არქიტექტურული პროექტი
Stage:	Architectural Project
ნახაზის ნომერი: Drawing number:	ა - 3
ნახაზის დასახელება: Drawing name:	მოსატრიალებელი სივრცე

ფურცელი Paper	ინდექსი Index	მასშტაბი Scale
A3	ა	1:100

15/05/2021

ბრაილის ზომები სურ.703.4.3
ბრაილის გაზომვა

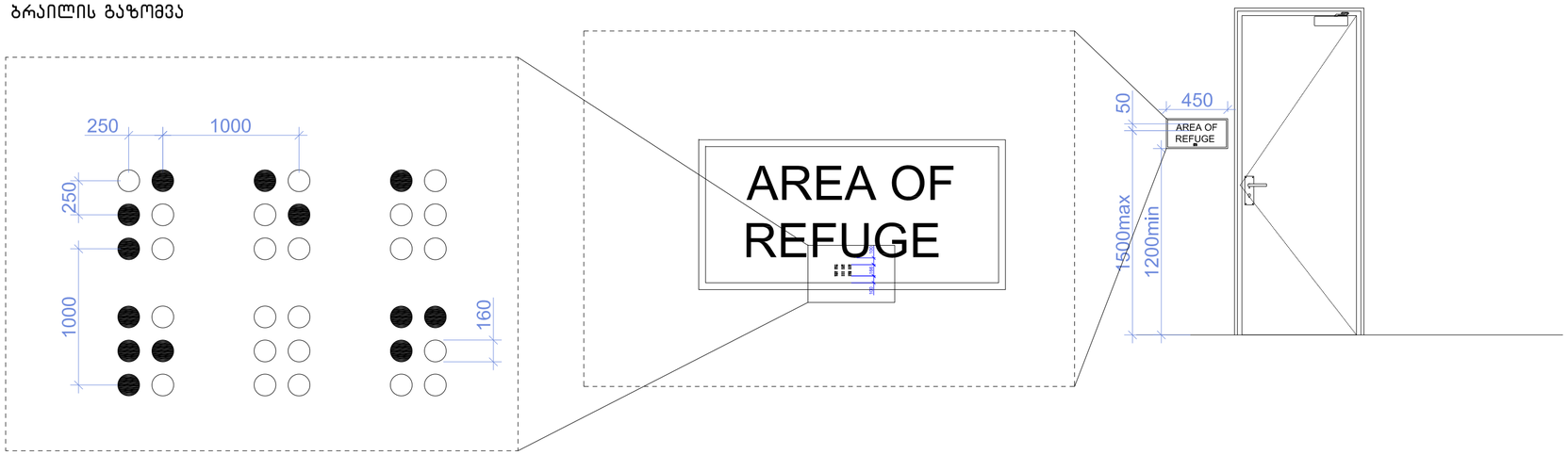

ნიშანი პიქტოგრამებით, ამობურცული ნიშნებით და ბრაილით
განთავსდება
მისაწვდომ ტუალეტებთან ჯარის მომიჯნავედ

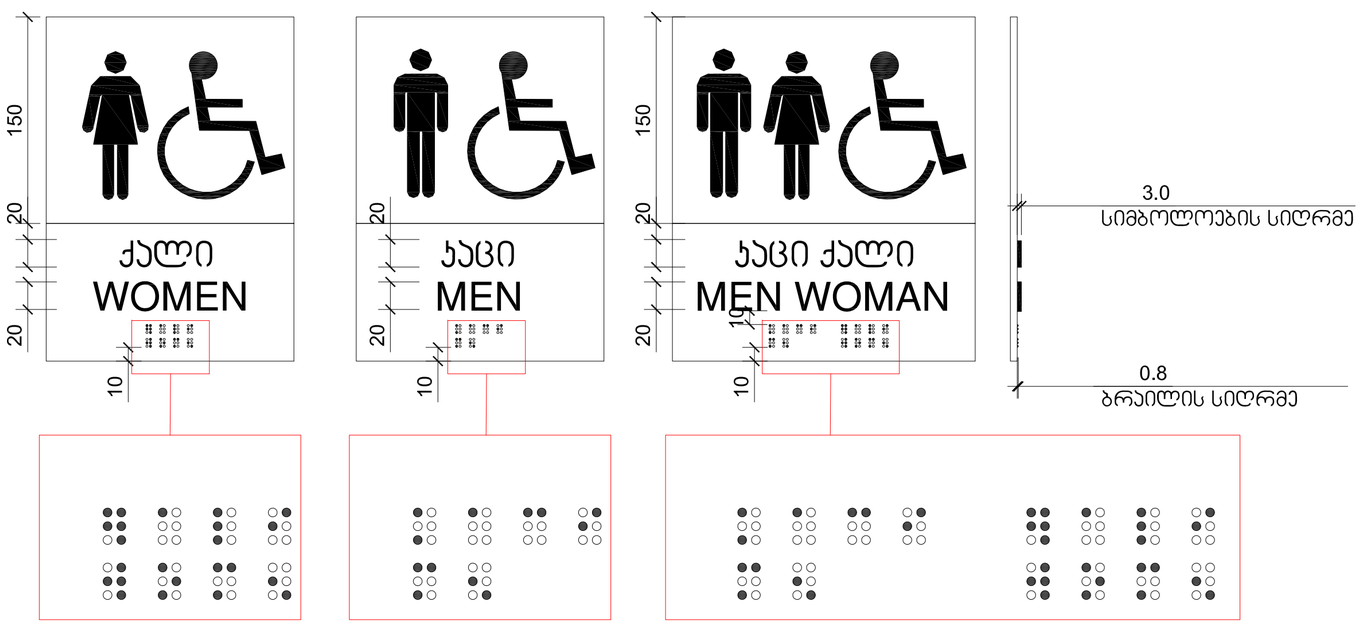

ტეტრიქსი TETRIX
არქიტექტურა და მშენებლობა ARCHITECTURE AND CONSTRUCTION

საქართველო, თბილისი, კოსტავას ქუჩა №77
GEORGIA, TBILISI, KOSTAVA st.
კონტაქტი/CONTACT: tetrix.ge@gmail.com, 551 37 00 44
ს/კ ID 406213663

შენიშვნა:
NOTICE:

ექსპლიკაცია:
EXPLICATION:

პროექტის დასახელება: **PROJECT NAME:**

საამქრო/სტამბა
Warehouse building

პროექტის მისამართი: **PROJECT ADRESS:**		ქ.თბილისი, ენგელსის ქუჩა №5 City Tbilisi, Engelsi street №5	
დამკვეთი: **CLIENT:**		შპს "ავტომობილისტი" Ltd "Avtomobilisti"	
თანამდებობა:	**POSITION:**	ხელმოწერა: SIGNATURE:	სახელი/გვარი: NAME/SURNAME:
დირექტორი	**DIRECTOR**		დავითი ჩიკვაიძე DAVITI CHIKVAIDZE
მთავარი არქიტექტორი	**Senior Architect**		გიორგი არევაძე GIORGI AREVADZE
დაამუშავა	**Processed**		გიორგი არევაძე GIORGI AREVADZE

სტადია:	არქიტექტურული პროექტი
Stage:	**Architectural Project**
ნახაზის ნომერი: **Drawing number:**	ა - 3
ნახაზის დასახელება:	მოსაბრიალებელი სივრცე
Drawing name:	

ფურცელი **Paper**	ინდექსი **Index**	მასშტაბი **Scale**
A3	ა	1:100

15/05/2021

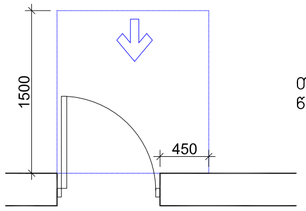

თავისუფალი სივრცე კართან მანევრირებისთვის - ანჯამიანი კარი
წინიდან მისაწვდომი - გამოწევით გაღება

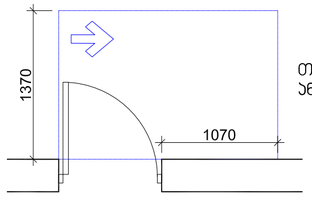

თავისუფალი სივრცე კართან მანევრირებისთვის - ანჯამიანი კარი
ანჯამის მხრიდან მისაწვდომი - გამოწევით გაღება

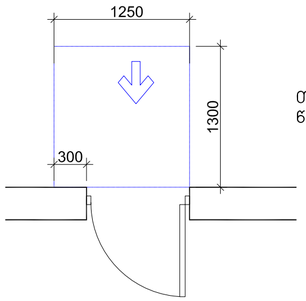

თავისუფალი სივრცე კართან მანევრირებისთვის - ანჯამიანი კარი
წინიდან მისაწვდომი - მიწოლით გაღება

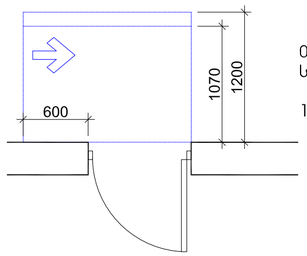

თავისუფალი სივრცე კართან მანევრირებისთვის - ანჯამიანი კარი
საპეტის მხრიდან მისაწვდომი - მიწოლით გაღება

120 მინ. თუ მოწყობილია მიმახვრავი

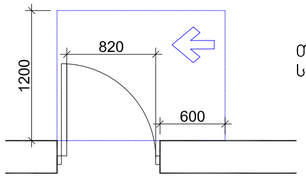

თავისუფალი სივრცე კართან მანევრირებისთვის - ანჯამიანი კარი
საპეტის მხრიდან მისაწვდომი - გამოწევით გაღება

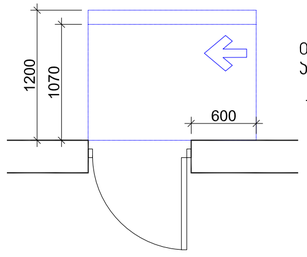

თავისუფალი სივრცე კართან მანევრირებისთვის - ანჯამიანი კარი
ანჯამის მხრიდან მისაწვდომი - მიწოლით გაღება

120 მინ. თუ მოწყობილია მიმახვრავი

ტეტრიქსი TETRIX
არქიტექტურა და მშენებლობა ARCHITECTURE AND CONSTRUCTION

საქართველო, თბილისი, კოსტავას ქუჩა №77
GEORGIA, TBILISI, KOSTAVA st.
კონტაქტი/CONTACT: tetrix.ge@gmail.com, 551 37 00 44
ს/კ ID 406213663

შენიშვნა:
NOTICE:

ექსპლიკაცია:
EXPLICATION:

პროექტის დასახელება: **PROJECT NAME:**

საამქრო/სტამბა
Warehouse building

პროექტის მისამართი: **PROJECT ADRESS:**		ქ.თბილისი, ენგელსის ქუჩა №5 City Tbilisi, Engelsi street №5	
დამკვეთი: **CLIENT:**		შპს "ავტომობილისტი" Ltd "Avtomobilisti"	
თანამდებობა:	**POSITION:**	ხელმოწერა: SIGNATURE:	სახელი/გვარი: NAME/SURNAME:
დირექტორი	**DIRECTOR**		დავითი ჩიკვაიძე DAVITI CHIKVAIDZE
მთავარი არქიტექტორი	**Senior Architect**		გიორგი არევაძე GIORGI AREVADZE
დამმუშავა	**Processed**		გიორგი არევაძე GIORGI AREVADZE

სტადია:	არქიტექტურული პროექტი
Stage:	**Architectural Project**
ნახაზის ნომერი: **Drawing number:**	ა - 3
ნახაზის დასახელება: **Drawing name:**	ჭედგმა 0.00 ნიშნულზე

ფურცელი **Paper**	ინდექსი **Index**	მასშტაბი **Scale**
A3	ა	1:100

15/05/2021

მოსატრიალებელი სივრცეები

ვარიანტი 1

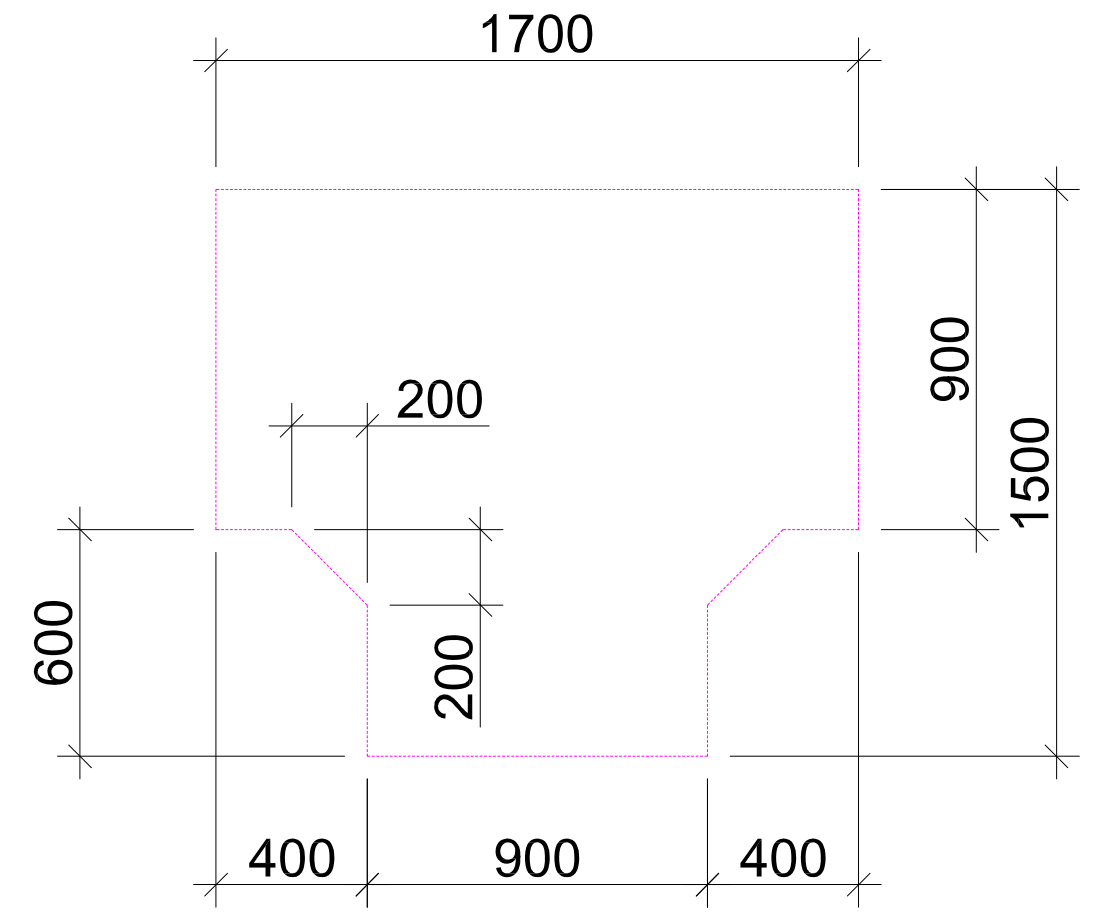

ვარიანტი 2

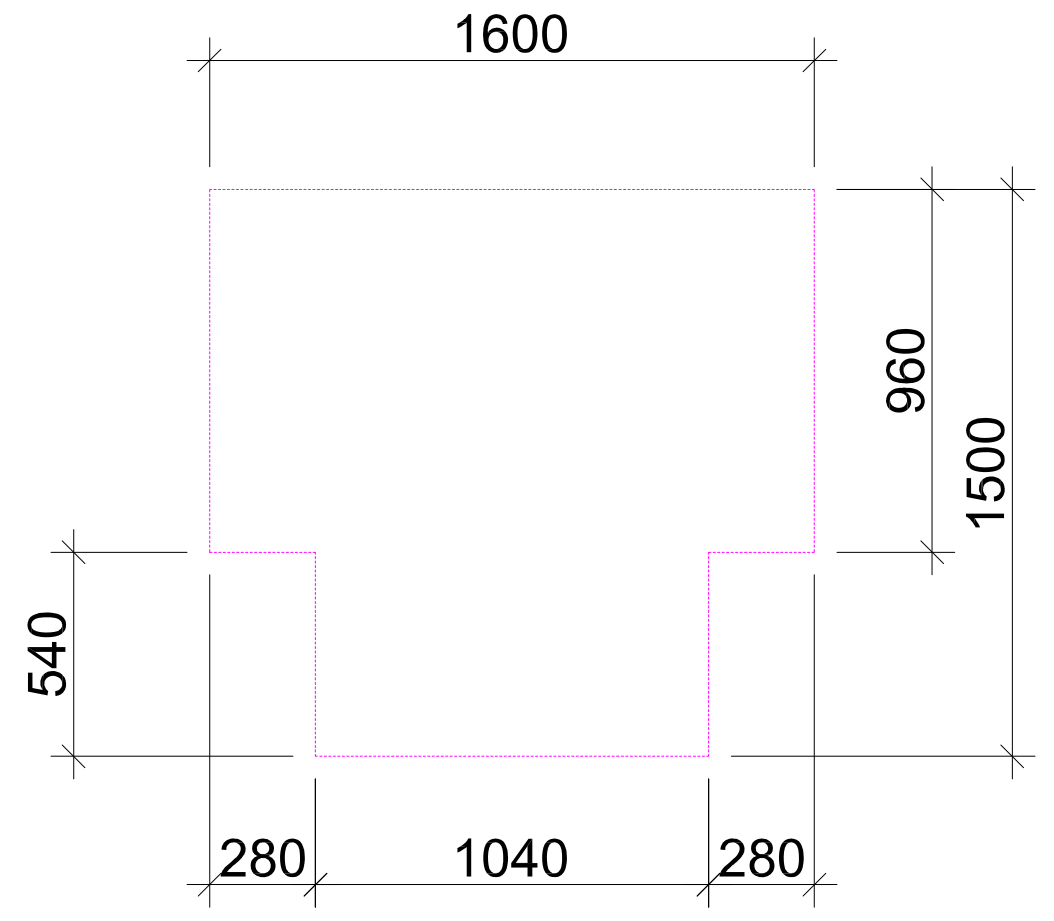

ვარიანტი 3

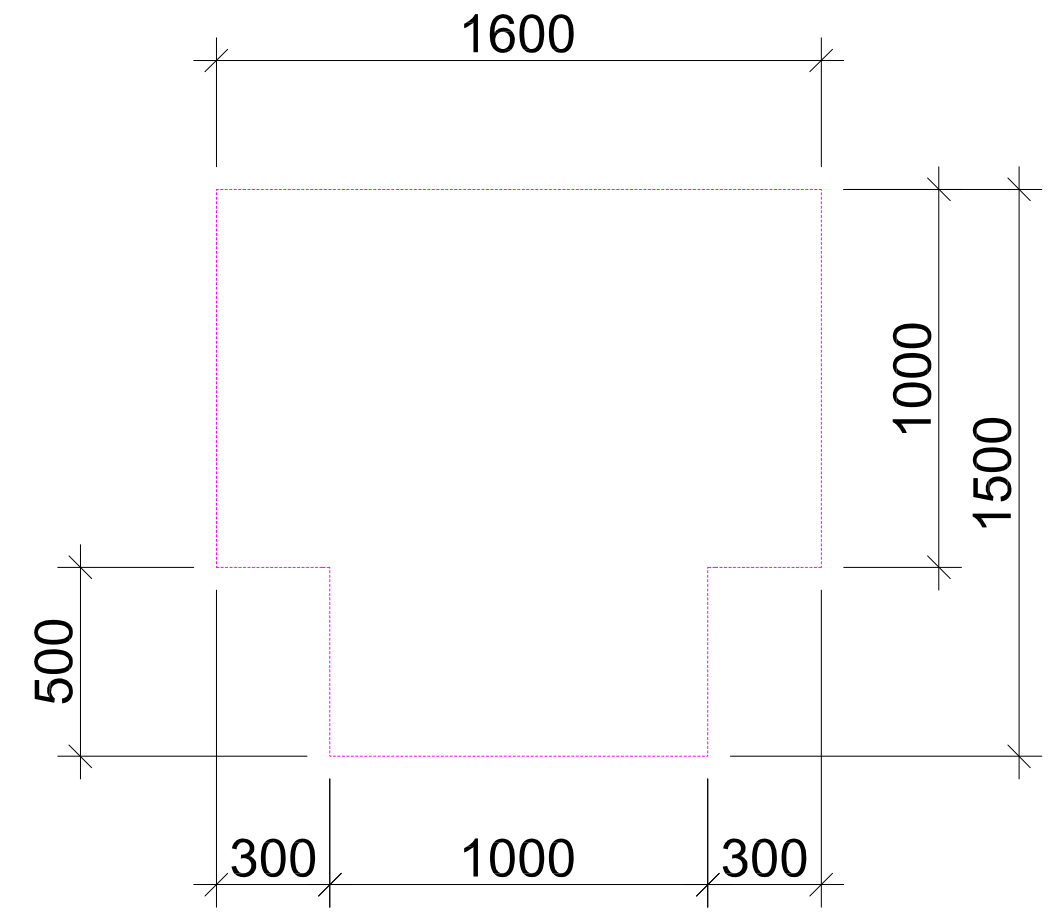

ვარიანტი 4

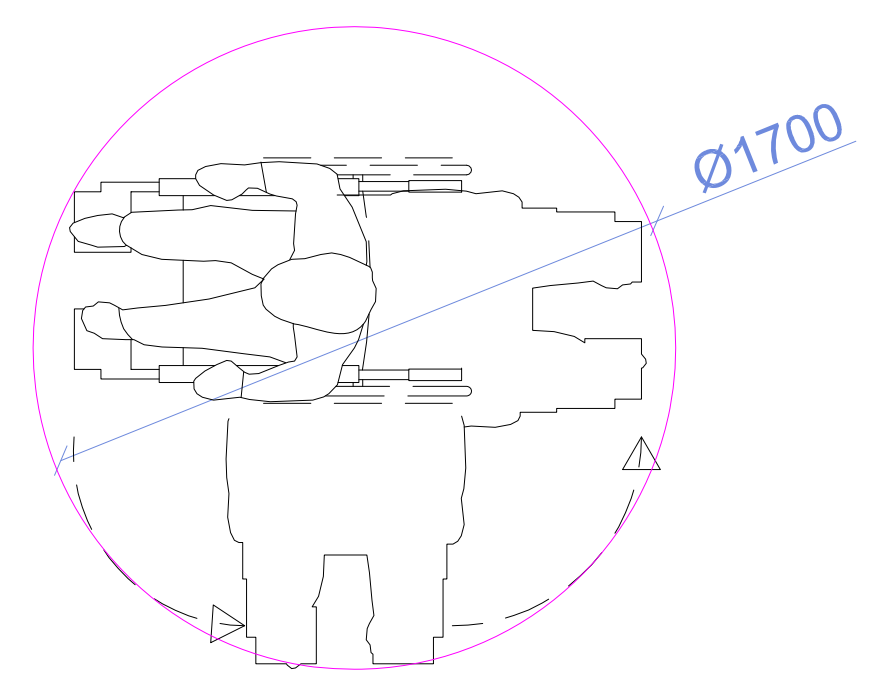

იატაკის თავისუფალი სივრცე

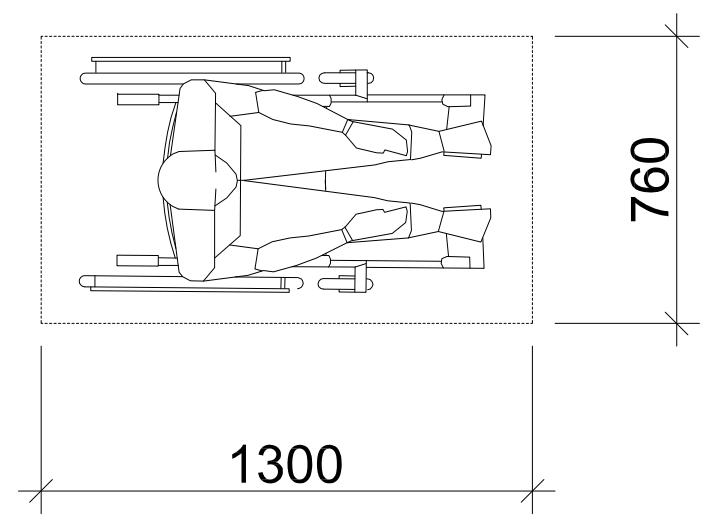

თავისუფალი სივრცე ფეხის ფალანგისთვის

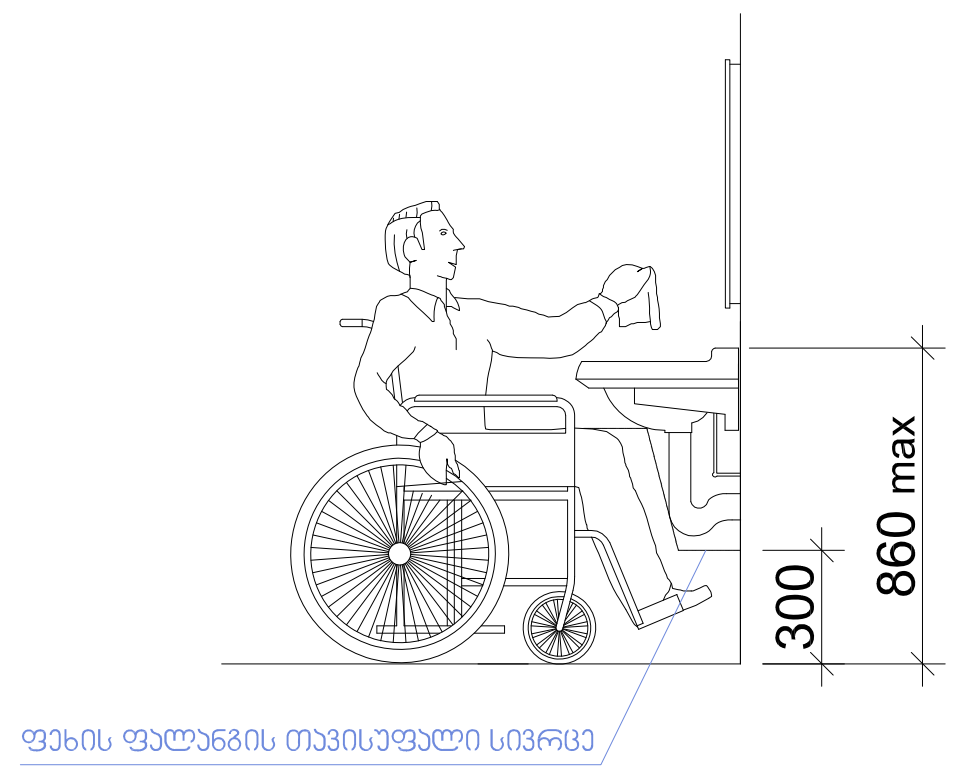

ტ ე ტ რ ი ქ ს ი TETRIX
არქიტექტურა და მშენებლობა ARCHITECTURE AND CONSTRUCTION

საქართველო, თბილისი, კოსტავას ქუჩა №77
GEORGIA, TBILISI, KOSTAVA st.
კონტაქტი: CONTACT: tetrix.ge@gmail.com, 551 37 00 44
ს/კ ID 406213663

შენიშვნა:
NOTICE:

ექსპლიკაცია:
EXPLICATION:

პროექტის დასახელება: **PROJECT NAME:**

სასაწყობე შენობა
Warehouse building

პროექტის მისამართი: **PROJECT ADRESS:**	ქალაქი თბილისი, ენუქიძის ქუჩა №5 City Tbilisi, Enuqidze street #5		
დამკვეთი: **CLIENT:**	შპს "ავტომობილისტი" Ltd "Avtomobilisti"		
თანამდებობა:	**POSITION:**	ხელმოწერა: SIGNATURE:	სახელი/გვარი: NAME/SURNAME:
დირექტორი	**DIRECTOR**		დავითი ჩიკვაიძე DAVITI CHIKVAIDZE
მთავარი არქიტექტორი	**Senior Architect**		გიორგი არევაძე GIORGI AREVADZE
დაამუშავა	**Processed**		გიორგი არევაძე GIORGI AREVADZE

სტადია:	არქიტექტურული პროექტი
Stage:	**Architectural Project**
ნახაზის ნომერი: **Drawing number:**	ა - 3
ნახაზის დასახელება:	მოსატრიალებელი სივრცე
Drawing name:	

ფურცელი **Paper**	ინდექსი **Index**	მასშტაბი **Scale**
A3	ა	1:100

15/05/2021

გეგმა 0.00 ნიშნულზე

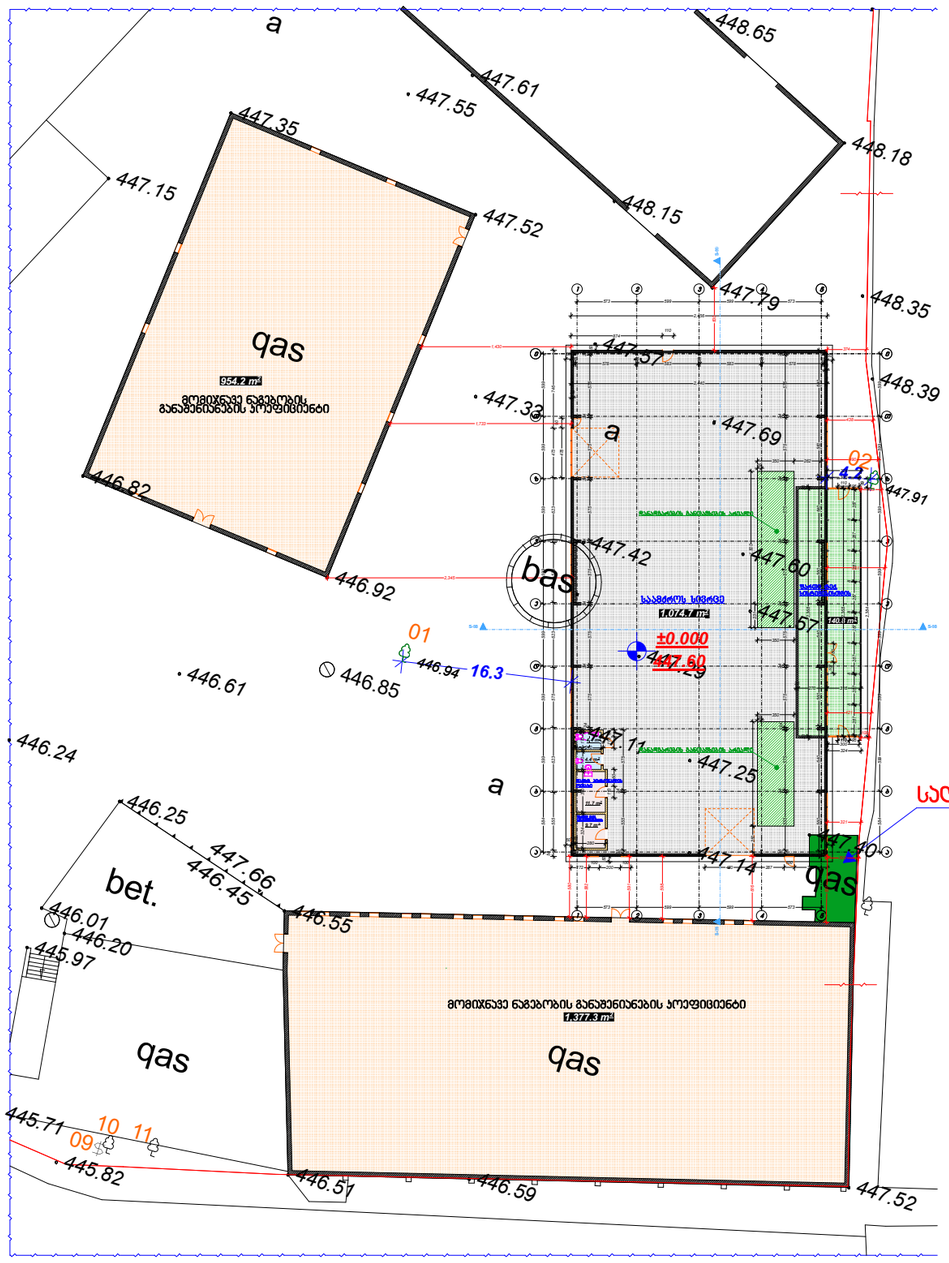

სადემონტაჟო არეალი

ტეტრიქსი TETRIX
არქიტექტურა და მშენებლობა ARCHITECTURE AND CONSTRUCTION

საქართველო, თბილისი, კოსტავას ქუჩა №77
GEORGIA, TBILISI, KOSTAVA st.
კონტაქტი/CONTACT: tetrix.ge@gmail.com, 551 37 00 44
ს/კ ID 406213663

შენიშვნა:
NOTICE:

ექსპლიკაცია:
EXPLICATION:

პროექტის დასახელება: | **PROJECT NAME:**

სასაწყობე შენობა
Warehouse building

პროექტის მისამართი: **PROJECT ADRESS:**		ქ.თბილისი, ენიქიძის ქუჩა №5 City Tbilisi, Enuqidze street #5	
დამკვეთი: **CLIENT:**		შპს "ავტომობილისტი" Ltd "Avtomobilisti"	
თანამდებობა:	**POSITION:**	ხელმოწერა: SIGNATURE:	სახელი/გვარი: NAME/SURNAME:
დირექტორი	**DIRECTOR**		დავითი ჩიქვაიძე DAVITI CHIKVAIDZE
მთავარი არქიტექტორი	**Senior Architect**		გიორგი არევაძე GIORGI AREVADZE
დამუშავა	**Processed**		გიორგი არევაძე GIORGI AREVADZE

სტადია:	არქიტექტურული პროექტი
Stage:	**Architectural Project**
ნახაზის ნომერი: **Drawing number:**	ა - 3
ნახაზის დასახელება:	
Drawing name:	

ფურცელი **Paper**	ინდექსი **Index**	მასშტაბი **Scale**
A3	ა	1:100

15/05/2021

საანგარიშო პროექტები

განაშენიანების ფართი

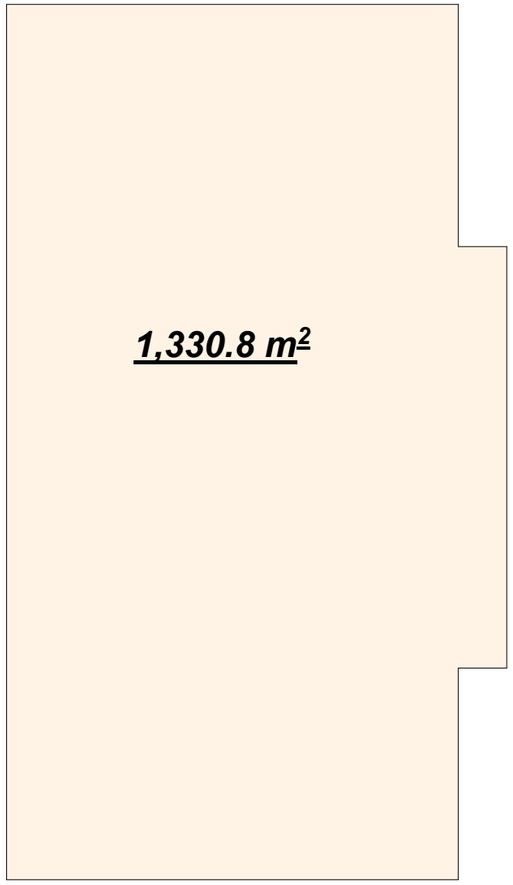

ქ1 საანგარიშო ფართი

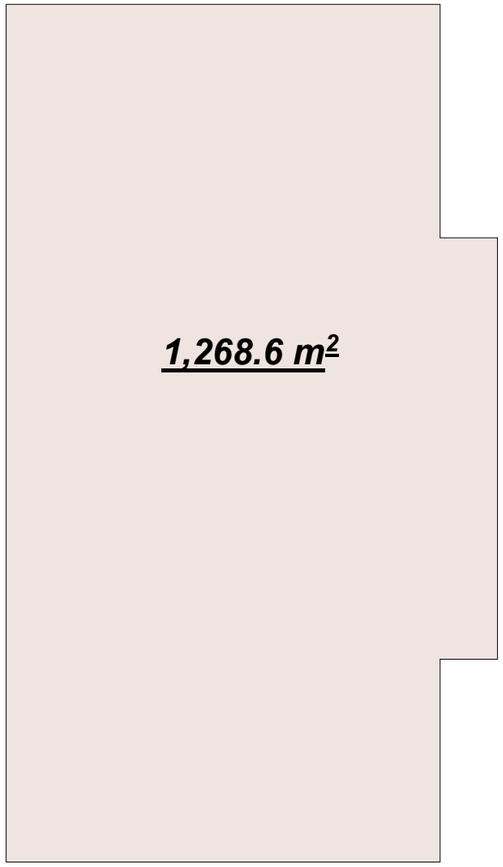

ქ2 საანგარიშო ფართი

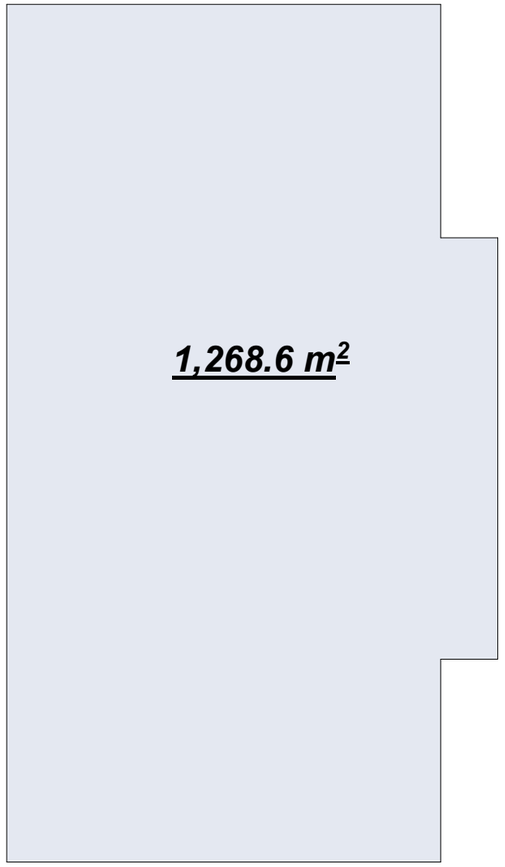

კ3 - არსებული 4978.64 კვ.მ, საპროექტო 4,978.64+1330.8=6309.44 6309.44/18621 = 0.3

ტეტრიქსი TETRIX
არქიტექტურა და მშენებლობა ARCHITECTURE AND CONSTRUCTION

საქართველო, თბილისი, ყოსტავას ქუჩა №77
GEORGIA, TBILISI, KOSTAVA st.
ტელეფონი/CONTACT: tetrix.ge@gmail.com, 551 37 00 44
ს/კ ID 406213663

შენიშვნა:
NOTICE:

ექსპლიკაცია:
EXPLICATION:

პროექტის დასახელება:	**PROJECT NAME:**

სასაწყობე შენობა
Warehouse building

პროექტის მისამართი: **PROJECT ADRESS:**		კალაჯი თბილისი, ენუქიძის ქუჩა №5 City Tbilisi, Enuqidze street #5	
დამკვეთი: **CLIENT:**		შპს "ავტომობილისტი" Ltd "Avtomobilisti"	
თანამდებობა:	**POSITION:**	ხელმოწერა: SIGNATURE:	სახელი/გვარი: NAME/SURNAME:
დირექტორი	**DIRECTOR**		დავითი ჩიქვაიძე DAVITI CHIKVAIDZE
მთავარი არქიტექტორი	**Senior Architect**		გიორგი არევაძე GIORGI AREVADZE
დამუშავება	**Processed**		გიორგი არევაძე GIORGI AREVADZE

სტადია:	არქიტექტურული პროექტი
Stage:	**Architectural Project**
ნახაზის ნომერი: **Drawing number:**	ა - 3
ნახაზის დასახელება:	გეგმა 0.00 ნიშნულზე
Drawing name:	

ფურცელი **Paper**	ინდექსი **Index**	მასშტაბი **Scale**
A3	ა	1:100

15/05/2021

გეგმა 0.00 ნიშნულზე

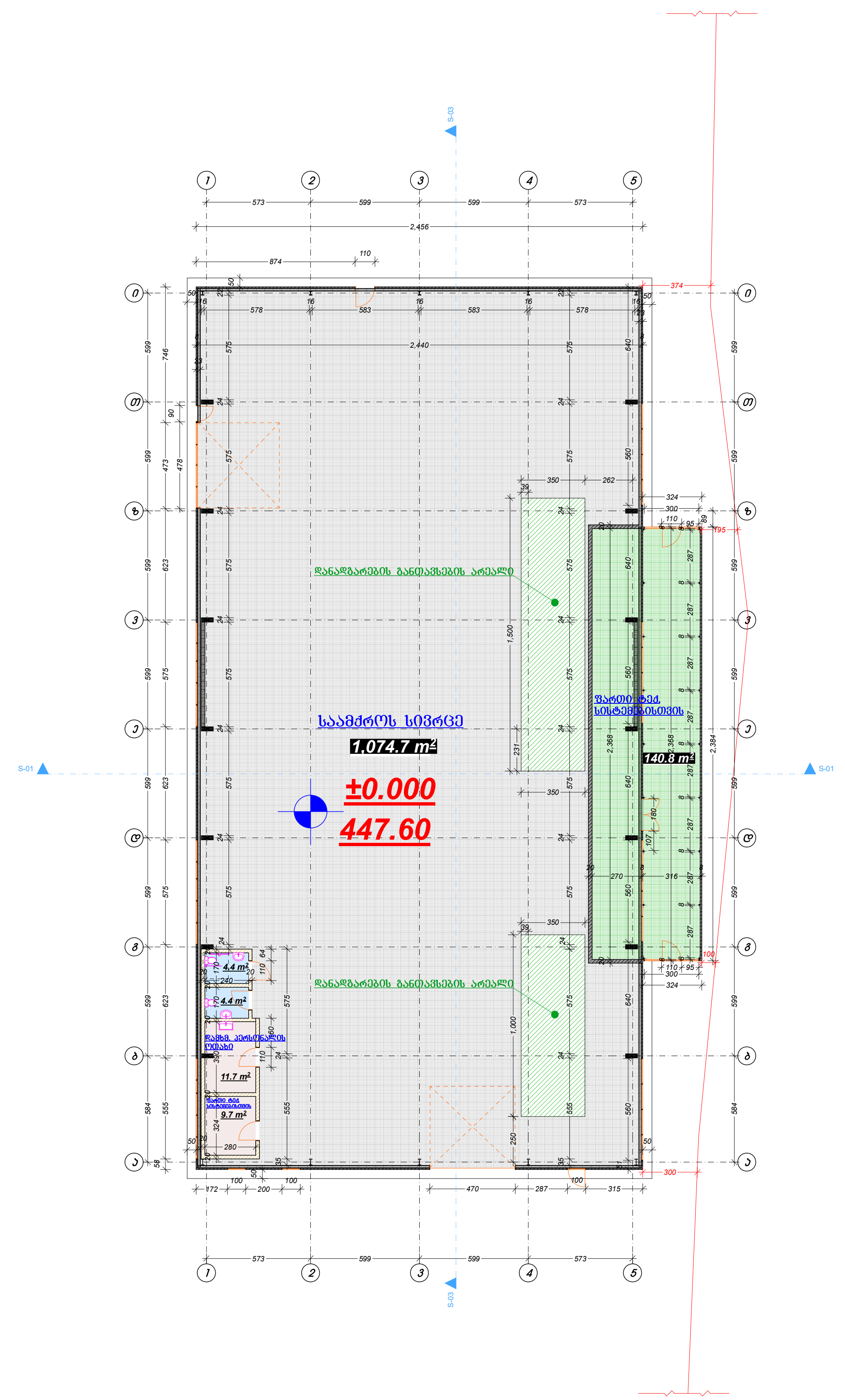

ტეტრიქსი TETRIX
არქიტექტურა და მშენებლობა ARCHITECTURE AND CONSTRUCTION

საქართველო, თბილისი, კოსტავას ქუჩა №77
GEORGIA, TBILISI, KOSTAVA st.
კონტაქტი/CONTACT: tetrix.ge@gmail.com, 551 37 00 44
ს/კ ID 406213663

შენიშვნა:
NOTICE:

ექსპლიკაცია:
EXPLICATION:

პროექტის დასახელება:	PROJECT NAME:

სასაწყობე შენობა
Warehouse building

პროექტის მისამართი: **PROJECT ADRESS:**	ქალაქი თბილისი, ენუქიძის ქუჩა №5 City Tbilisi, Enuqidze street #5		
დამკვეთი: **CLIENT:**	შპს "ავტომობილისტი" Ltd "Avtomobilisti"		
თანამდებობა:	**POSITION:**	ხელმოწერა: SIGNATURE:	სახელი/გვარი: NAME/SURNAME:
დირექტორი	**DIRECTOR**		დავით ჩიქვაიძე DAVITI CHIKVAIDZE
მთავარი არქიტექტორი	**Senior Architect**		გიორგი არევაძე GIORGI AREVADZE
დაამუშავა	**Processed**		გიორგი არევაძე GIORGI AREVADZE

სტადია:	არქიტექტურული პროექტი
Stage:	**Architectural Project**
ნახაზის ნომერი: **Drawing number:**	ა - 3
ნახაზის დასახელება:	გეგმა 0.00 ნიშნულზე
Drawing name:	

ფურცელი **Paper**	ინდექსი **Index**	მასშტაბი **Scale**
A3	ა	1:100

15/05/2021

გეგმა 4.70 ნიშნულზე

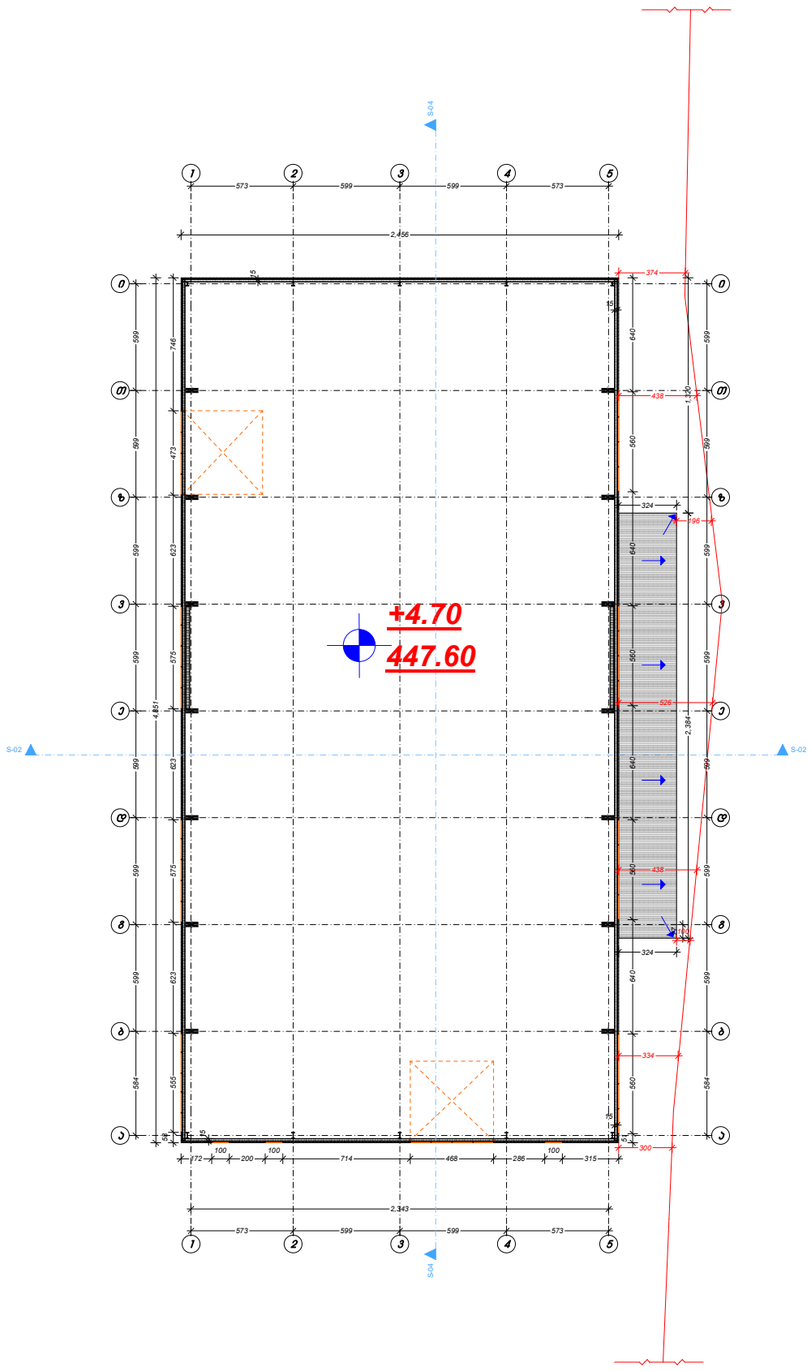

ტეტრიქსი TETRIX
არქიტექტურა და მშენებლობა ARCHITECTURE AND CONSTRUCTION

საქართველო, თბილისი, კოსტავას ქუჩა №77
GEORGIA, TBILISI, KOSTAVA st.
კონტაქტი/CONTACT: tetrix.ge@gmail.com, 551 37 00 44
ს/კ ID 406213663

შენიშვნა:
NOTICE:

ექსპლიკაცია:
EXPLICATION:

პროექტის დასახელება:	**PROJECT NAME:**

სასაწყობე შენობა
Warehouse building

პროექტის მისამართი: **PROJECT ADRESS:**		ქალაქი თბილისი, ენუქიძის ქუჩა №5 City Tbilisi, Enuqidze street #5	
დამკვეთი: **CLIENT:**		შპს "ავტომობილისტი" Ltd "Avtomobilisti"	
თანამდებობა:	**POSITION:**	ხელმოწერა: SIGNATURE:	სახელი/გვარი: NAME/SURNAME:
დირექტორი	**DIRECTOR**		დავითი ჩიკვაიძე DAVITI CHIKVAIDZE
მთავარი არქიტექტორი	**Senior Architect**		გიორგი არევაძე GIORGI AREVADZE
დაამუშავა	**Processed**		გიორგი არევაძე GIORGI AREVADZE

სტადია:	არქიტექტურული პროექტი
Stage:	**Architectural Project**
ნახაზის ნომერი: **Drawing number:**	ა - 3
ნახაზის დასახელება:	გეგმა 0.00 ნიშნულზე
Drawing name:	

ფურცელი **Paper**	ინდექსი **Index**	მასშტაბი **Scale**
A3	ა	1:100

15/05/2021

სახურავის გეგმა

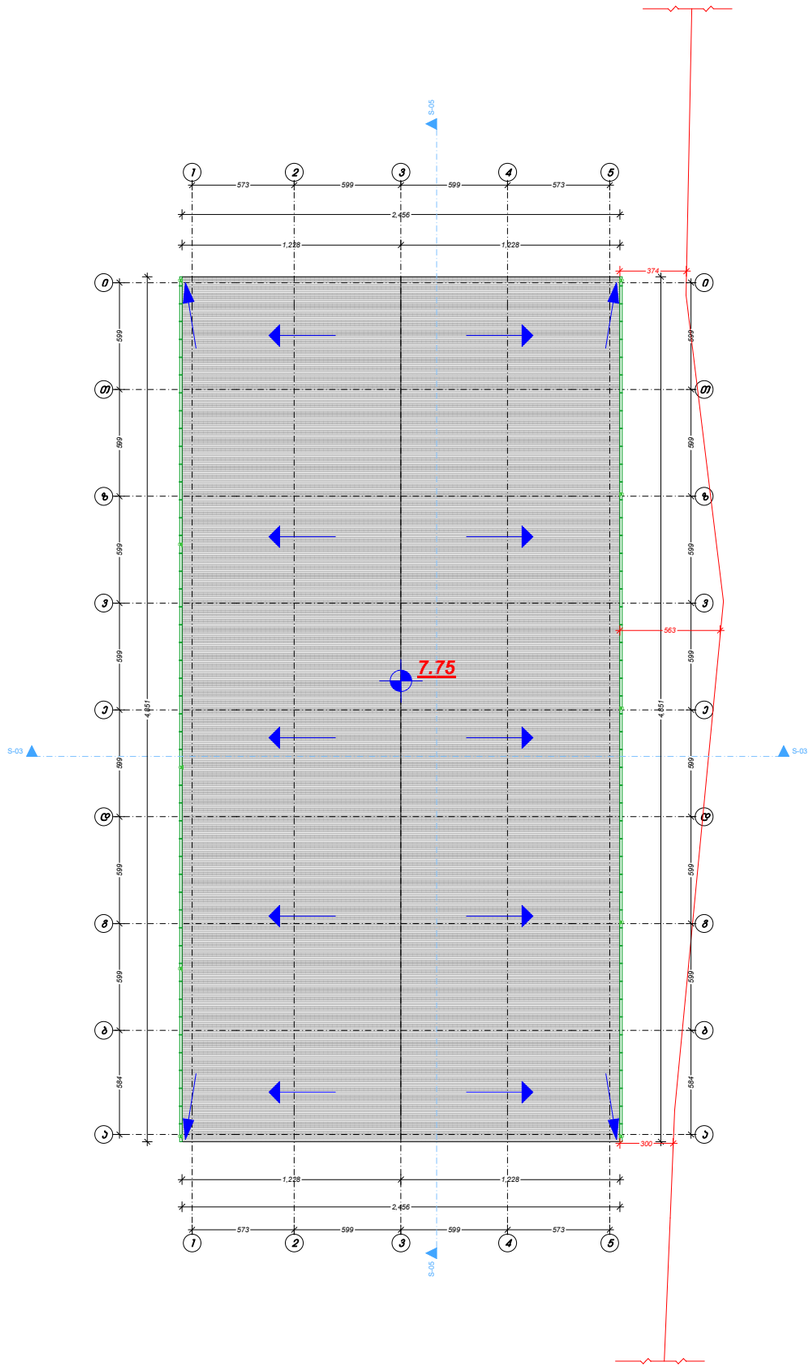

ტეტრიქსი TETRIX
არქიტექტურა და მშენებლობა ARCHITECTURE AND CONSTRUCTION

საქართველო, თბილისი, კოსტავას ქუჩა №77
GEORGIA, TBILISI, KOSTAVA st.
კონტაქტი/CONTACT: tetrix.ge@gmail.com, 551 37 00 44
ს/კ ID 406213663

შენიშვნა:
NOTICE:

ექსპლიკაცია:
EXPLICATION:

პროექტის დასახელება:	**PROJECT NAME:**

სასაწყობე შენობა
Warehouse building

პროექტის მისამართი: PROJECT ADRESS:		ქალაქი თბილისი, ენუქიძის ქუჩა №5 City Tbilisi, Enuqidze street #5	
დამკვეთი: CLIENT:		შპს "ავტომობილისტი" Ltd "Avtomobilisti"	
თანამდებობა:	**POSITION:**	ხელმოწერა: SIGNATURE:	სახელი/გვარი: NAME/SURNAME:
დირექტორი	**DIRECTOR**		დავით ჩიკვაიძე DAVITI CHIKVAIDZE
მთავარი არქიტექტორი	**Senior Architect**		გიორგი არევაძე GIORGI AREVADZE
დაამუშავა	**Processed**		გიორგი არევაძე GIORGI AREVADZE

სტადია:	არქიტექტურული პროექტი
Stage:	**Architectural Project**
ნახაზის ნომერი: **Drawing number:**	ა - 3
ნახაზის დასახელება:	გეგმა 0.00 ნიშნულზე
Drawing name:	

ფურცელი **Paper**	ინდექსი **Index**	მასშტაბი **Scale**
A3	ა	1:100

15/05/2021