საწყობი

ფასადი:

მისამართი:
ქალაქი თბილისი, ქიზიყის ქუჩა, №63
ს.კ.: №01.19.24.007.108

შემსრულებელი:

შპს "ა3 არქიტექტს"
(ს/კ 405286444)
დირექტორი: თ. ცაავა



სარჩევი

შემადგენლობა:

1. არსებული ფასადი 1-4;
2. არსებული ფასადი ა-ე;
3. არსებული ფასადი 4-1;
4. არსებული ფასადი ე-ა;
5. საპროექტო ფასადი 1-4;
6. საპროექტო ფასადი ა-ე;
7. საპროექტო ფასადი 4-1;
8. საპროექტო ფასადი ე-ა;
9. ღიობები

პირობითი აღნიშვნები:

საკადასტრო საზღვარი

ბრუნტი

გამწვანება

დეკორატიული ლესვა **RAL 9018**

საწყობი

ა3 არქიტექტს
ს/ს : 405231663
მის: შ. რუსთაველის გამზ. №37

A3 ARCHITECTS
s/k : 405231663
ADDR: SH. RUSTAVELI AVE. #37

მისამართი:
ქალაქი თბილისი, ქიზიყის ქუჩა, №63
ს.კ: №01.19.24.007.108

თანამდებობა	გვარი	ხელმოწერა
დირექტორი	ი. ჯაფარიძე	

პროექტის ავტორები

თანამდებობა	გვარი	ხელმოწერა
არქიტექტორი	ნ. ხარატიშვილი	

დამკვეთი
გვარი
ლ. გაჩეჩილაძე

პირობითი აღნიშვნები

საკადასტრო საზღვარი

ტექნიკურ ეკონომიკური მაჩვენებლები

ნახაზის სახელწოდება

სარჩევი

მასშტაბი	ფორმატი	თარიღი
	ა0	2021 წ.
ფურცელი	ნიშნული	

0 12.5 25 50

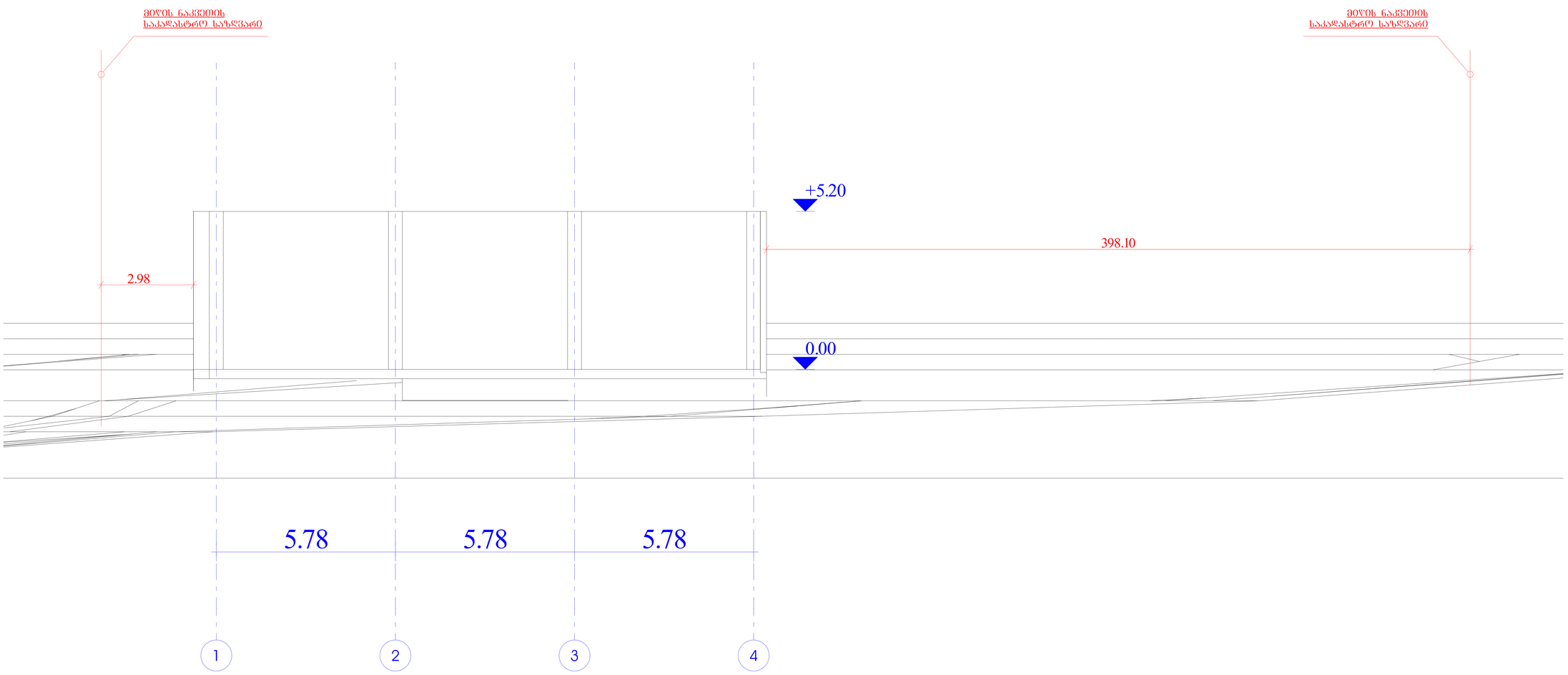

საწყობი

ა3 არქიტექტს
ს/ნ : 405231663
მის: შ. რუსთაველის გამზ. №37

A3 ARCHITECTS
s/k : 405231663
ADDR: SH. RUSTAVELI AVE. #37

მისამართი:

ქალაქი თბილისი, ქიზიყის ქუჩა, №63

ს.კ: №01.19.24.007.108

თანამდებობა	გვარი	ხელმოწერა
დირექტორი	ი. ჯაფარიძე	

პროექტის ავტორები

თანამდებობა	გვარი	ხელმოწერა
არქიტექტორი	ნ. ხარატიშვილი	

დამკვეთი

გვარი

ლ. გაჩეჩილაძე

პირობითი აღნიშვნები

საკადასტრო საზღვარი

ტექნიკურ ეკონომიკური მაჩვენებლები

ნახაზის სახელწოდება

არსებული

ფასადი 1-4

მასშტაბი	ფორმატი	თარიღი
1:50	ა0	2021 წ.
ფურცელი	ნიშნული	
1		

0 12.5 25 50

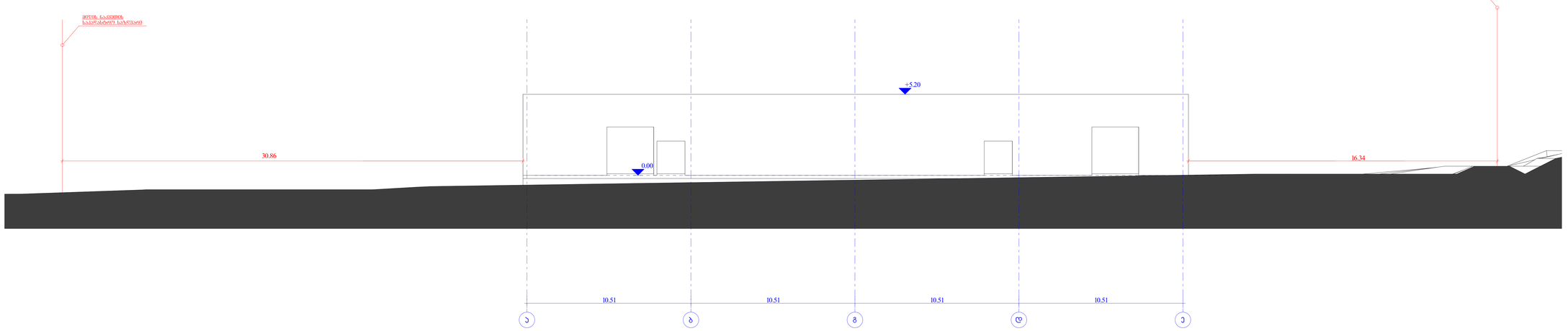

საწყობი

ა3 არქიტექტს
ს/კ : 405231663
მის: შ. რუსთაველის გამზ. №37

A3 ARCHITECTS
s/k : 405231663
ADDR: SH. RUSTAVELI AVE. #37

მისამართი:

ქალაქი თბილისი, ქიზიყის ქუჩა, №63

ს.კ: №01.19.24.007.108

თანამდებობა	გვარი	ხელმოწერა
დირექტორი	ლ. გაჩეჩილაძე	

პროექტის ავტორები

თანამდებობა	გვარი	ხელმოწერა
არქიტექტორი	ნ. ხარატიშვილი	

დამკვეთი

გვარი

ლ. გაჩეჩილაძე

პირობითი აღნიშვნები

საკადასტრო სახღვარი

ტექნიკურ ეკონომიკური მაჩვენებლები

ნახაზის სახელწოდება

არსებული

ფასადი ა-ე

მასშტაბი	ფორმატი	თარიღი
1:100	ა0	2021 წ.
ფურცელი	ნაშრომი	
2		

0 12.5 25 50

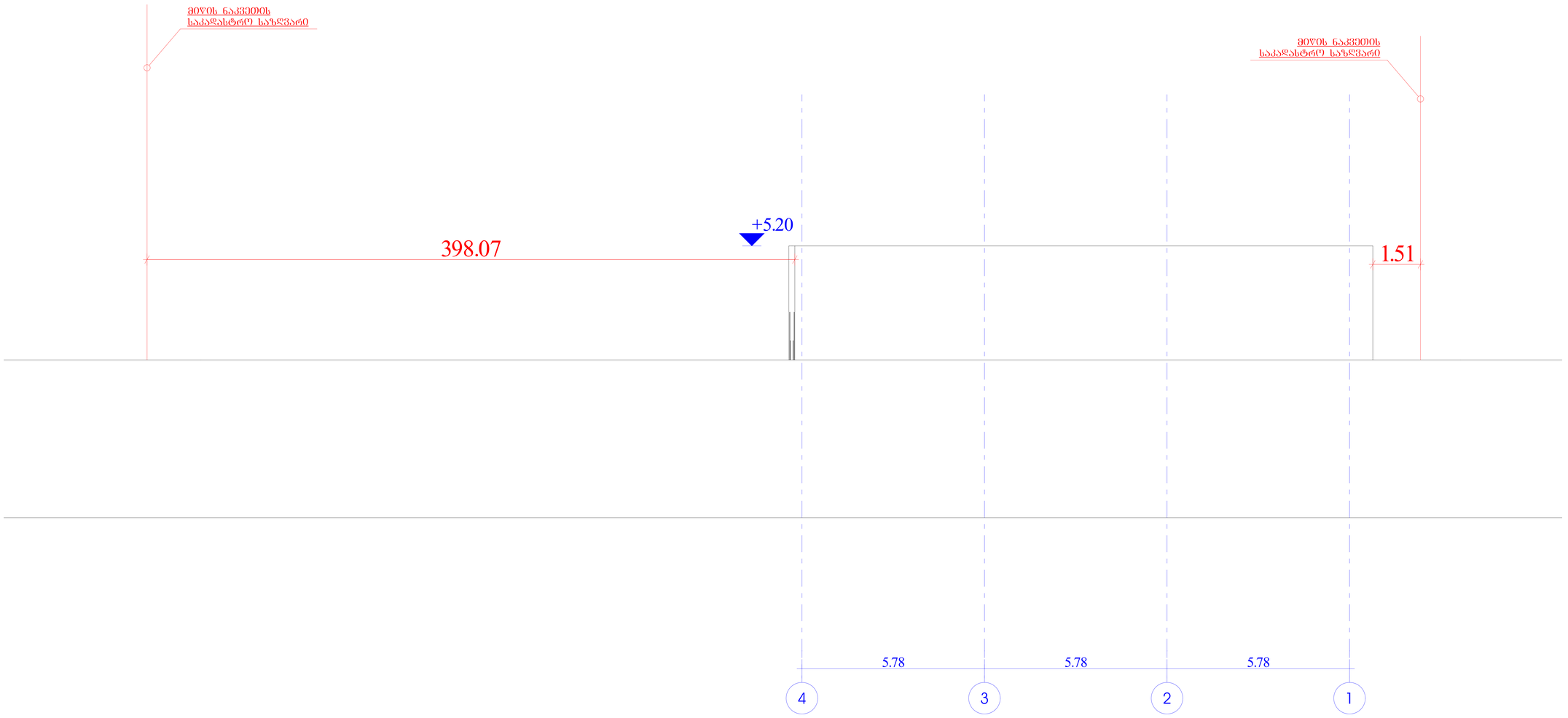

საწყობი

ა3 არქიტექტს
ს/კ : 405231663
მის: შ. რუსთაველის გამზ. №37

A3 ARCHITECTS
s/k : 405231663
ADDR: SH. RUSTAVELI AVE. #37

მისამართი:

ქალაქი თბილისი, ქიზიყის ქუჩა, №63

ს.კ: №01.19.24.007.108

თანამდებობა	გვარი	ხელმოწერა
დირექტორი	ნ. ხარატიშვილი	

პროექტის ავტორები

თანამდებობა	გვარი	ხელმოწერა
არქიტექტორი	ნ. ხარატიშვილი	

დამკვეთი

გვარი

ლ. გაჩეჩილაძე

პირობითი აღნიშვნები

საკადასტრო სახღვარი

ტექნიკურ ეკონომიკური მაჩვენებლები

ნახაზის სახელწოდება

არსებული

ფასადი 4-1

მასშტაბი	ფორმატი	თარიღი
1:50	ა0	2021 წ.
ფურცელი	ნიშნული	
3		

0 12.5 25 50

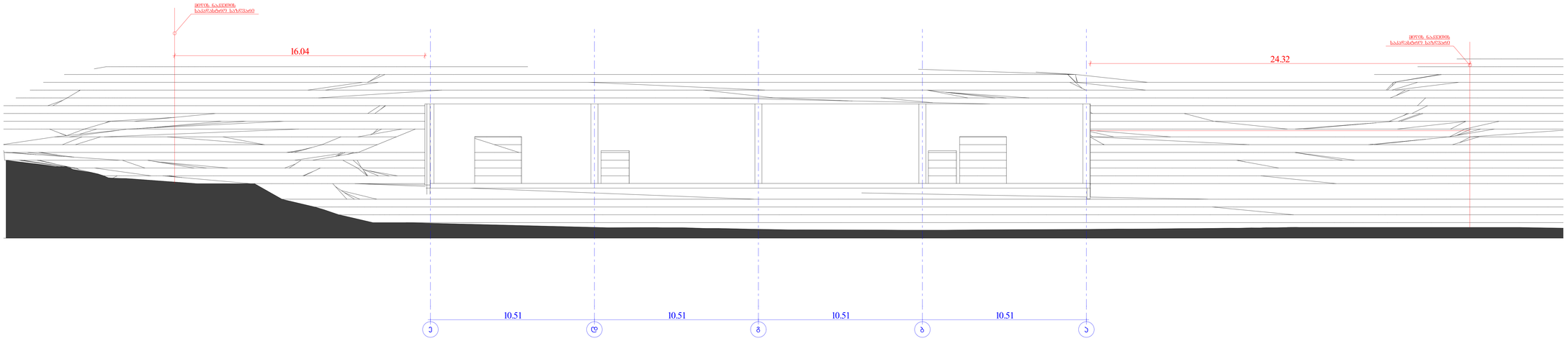

საწყობი

ა3 არქიტექტს
ს/კ : 405231663
მის: შ. რუსთაველის გამზ. №37

A3 ARCHITECTS
s/k : 405231663
ADDR: SH. RUSTAVELI AVE. #37

მისამართი:

ქალაქი თბილისი, ქიზიყის ქუჩა, №63

ს.კ: №01.19.24.007.108

თანამდებობა	გვარი	ხელმოწერა
დირექტორი	ი. ჯაფარიძე	

პროექტის ავტორები

თანამდებობა	გვარი	ხელმოწერა
არქიტექტორი	ნ. ხარატიშვილი	

დამკვეთი

გვარი

ლ. გაჩეჩილაძე

პირობითი აღნიშვნები

საკადასტრო სახღვარი

ტექნიკურ ეკონომიკური მაჩვენებლები

ნახაზის სახელწოდება

არსებული

ფასადი ე-ა

მასშტაბი	ფორმატი	თარიღი
1:100	ა0	2021 წ.
ფურცელი	ნიშნული	
4		

0 12.5 25 50

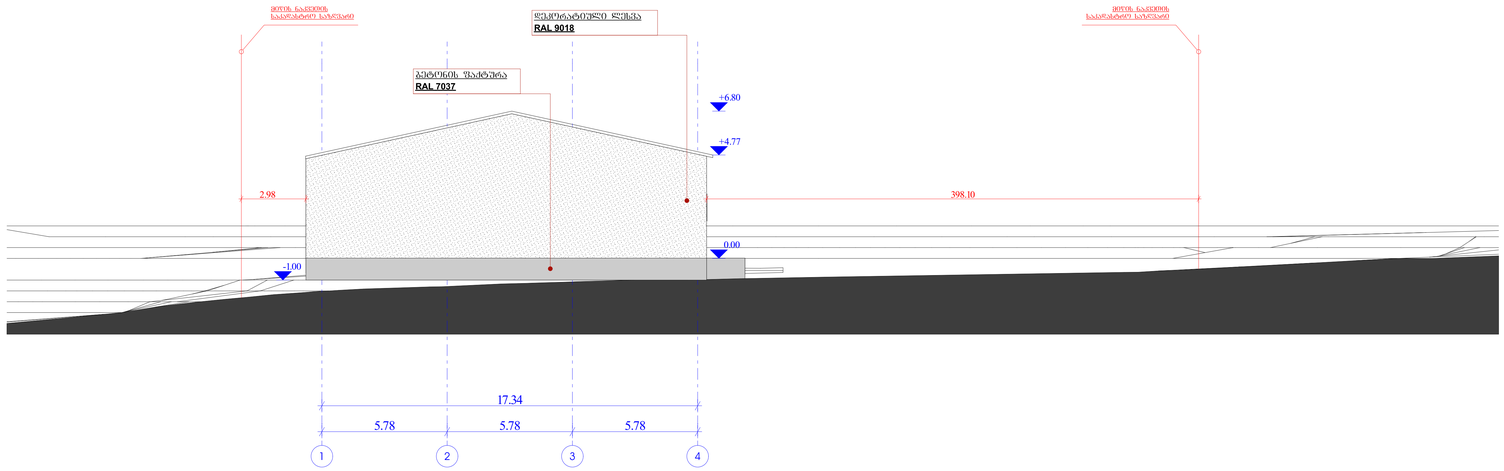

საწყობი

ა3 არქიტექტს
ს/ნ : 405231663
მის: შ. რუსთაველის გამზ. №37

A3 ARCHITECTS
s/k : 405231663
ADDR: SH. RUSTAVELI AVE. #37

მისამართი:

ქალაქი თბილისი, ქიზიყის ქუჩა, №63

ს.კ.: №01.19.24.007.108

თანამდებობა	გვარი	ხელმოწერა
დირექტორი	ი. ბერიძე	

პროექტის ავტორები

თანამდებობა	გვარი	ხელმოწერა
არქიტექტორი	ნ. ხარატიშვილი	

დამკვეთი

გვარი

ლ. გაჩეჩილაძე

პირობითი აღნიშვნები

საკადასტრო საზღვარი

ტექნიკურ ეკონომიკური მაჩვენებლები

ნახაზის სახელწოდება

საპროექტო

ფასადი 1-4

მასშტაბი	ფორმატი	თარიღი
1:100	ა0	2021 წ.
ფურცელი	ნიშნული	
5		

0 12.5 25 50

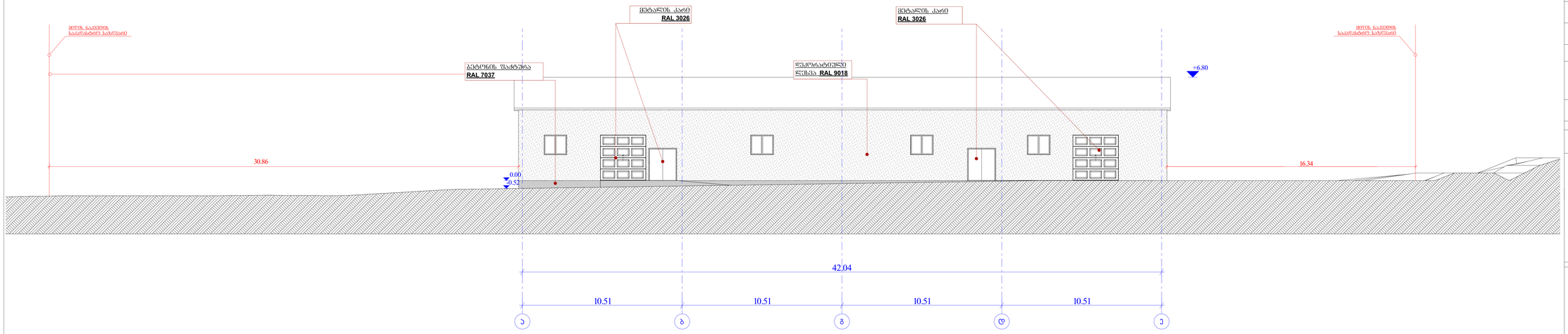

საწყობი

ა3 არქიტექტს
ს/კ : 405231663
მის: შ. რუსთაველის გამზ. №37

A3 ARCHITECTS
s/k : 405231663
ADDR: SH. RUSTAVELI AVE. #37

მისამართი:

ქალაქი თბილისი, ქიზიყის ქუჩა, №63

ს.კ.: №01.19.24.007.108

თანამდებობა	გვარი	ხელმოწერა
დირექტორი	ი. ბერიძე	

პროექტის ავტორები

თანამდებობა	გვარი	ხელმოწერა
არქიტექტორი	ნ. ხარატიშვილი	

დამკვეთი

გვარი

ლ. გაჩეჩილაძე

პირობითი აღნიშვნები

საკადასტრო სახღვარი

ტექნიკურ ეკონომიკური მაჩვენებლები

ნახაზის სახელწოდება

საპროექტო

ფასადი ა-დ

მასშტაბი	ფორმატი	თარიღი
1:100	ა0	2021 წ.
ფურცელი	ნიშნული	
6		

0 12.5 25 50

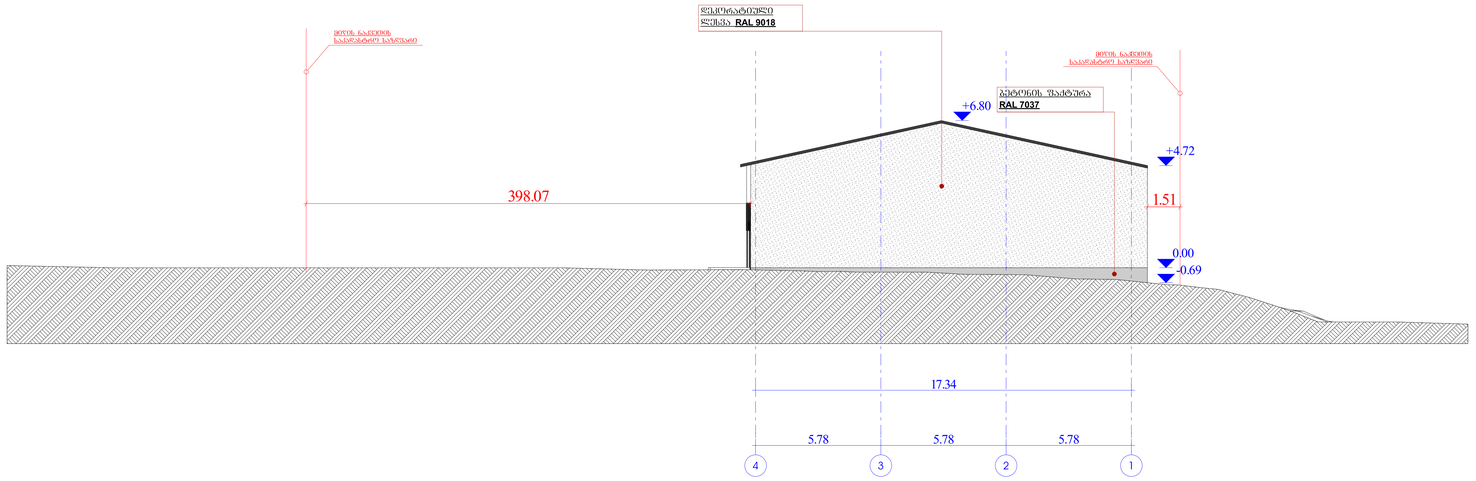

საწყობი

ა3 არქიტექტს
ს/კ : 405231663
მის: შ. რუსთაველის გამზ. №37

A3 ARCHITECTS
s/k : 405231663
ADDR: SH. RUSTAVELI AVE. #37

მისამართი:

ქალაქი თბილისი, ქიზიყის ქუჩა, №63

ს.კ: №01.19.24.007.108

თანამდებობა	გვარი	ხელმოწერა
დირექტორი	ნ. ხარატიშვილი	

პროექტის ავტორები

თანამდებობა	გვარი	ხელმოწერა
არქიტექტორი	ნ. ხარატიშვილი	

დამკვეთი

გვარი

ლ. გაჩეჩილაძე

პირობითი აღნიშვნები

საკადასტრო საზღვარი

ტექნიკურ ეკონომიკური მაჩვენებლები

ნახაზის სახელწოდება

საპროექტო

ფასადი 11-1

მასშტაბი	ფორმატი	თარიღი
1:100	ა0	2021 წ.
ფურცელი	ნაშრომი	
7		

0 12.5 25 50

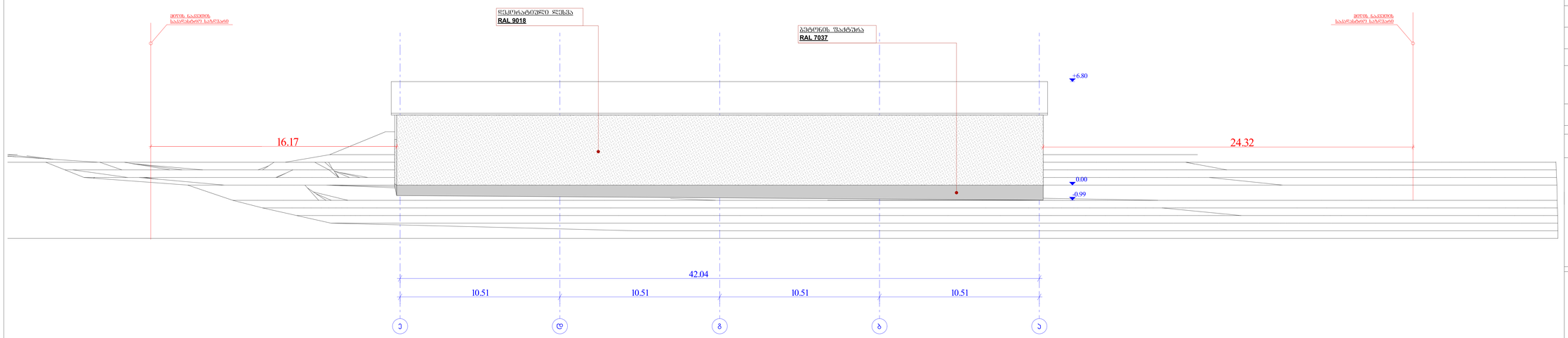

საწყობი

ა3 არქიტექტს
ს/ნ : 405231663
მის: შ. რუსთაველის გამზ. №37

A3 ARCHITECTS
s/k : 405231663
ADDR: SH. RUSTAVELI AVE. #37

მისამართი:

ქალაქი თბილისი, ქიზიყის ქუჩა, №63

ს.კ.: №01.19.24.007.108

თანამდებობა	გვარი	ხელმოწერა
დირექტორი	ი. ჯაფარიძე	

პროექტის ავტორები

თანამდებობა	გვარი	ხელმოწერა
არქიტექტორი	ნ. ხარატიშვილი	

დამკვეთი

გვარი

ლ. გაჩეჩილაძე

პირობითი აღნიშვნები

საკადასტრო სახღვარი

ტექნიკურ ეკონომიკური მაჩვენებლები

ნახაზის სახელწოდება

ფასადი დ-ა

მასშტაბი	ფორმატი	თარიღი
1:100	ა0	2021 წ.
ფურცელი	ნიშნული	
8		

0 12.5 25 50

ᲓᲘᲝᲑᲔᲑᲘ

ᲚᲔᲛᲔᲜᲢ I□	DOO - 001	DOO - 002	DOO - 003	WD - 001
ᲡᲘᲒᲐᲜᲔ	1.00	1.80	3.00	1.50
ᲡᲘᲛᲐᲦᲚᲔ	2.40	2.10	3.00	1.30
2D			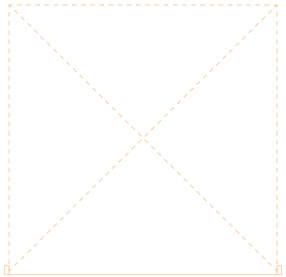	
3D	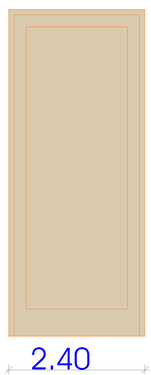	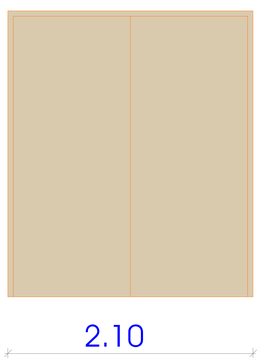	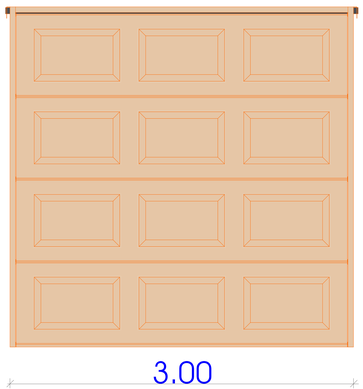	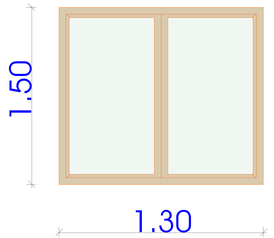

საწყობი

ᲐᲐ ᲐᲠᲥᲘᲢᲔᲥᲢᲡ
ს/ს : 405231663
მის: შ. რუსთაველის გამზ. №37

A3 ARCHITECTS
s/k : 405231663
ADDR: SH. RUSTAVELI AVE. #37

მისამართი:
ქალაქი თბილისი, ქიზიყის ქუჩა, №63
ს.კ: №01.19.24.007.108

თანამდებობა	გვარი	ხელმოწერა
დირექტორი	ნ. ხარატიშვილი	

პროექტის ავტორები

თანამდებობა	გვარი	ხელმოწერა
არქიტექტორი	ნ. ხარატიშვილი	

დამკვეთი
გვარი
ლ. გაჩეჩილაძე

პირობითი აღნიშვნები
საკადასტრო სახღვარი

ტექნიკურ ეკონომიკური მაჩვენებლები

ნახაზის სახელწოდება

მასშტაბი	ფორმატი	თარიღი
	ა0	2021 წ.
ფურცელი	ნაშრომი	
9		

0 12.5 25 50