პირველი სართულის გეგმა

მ 1:100

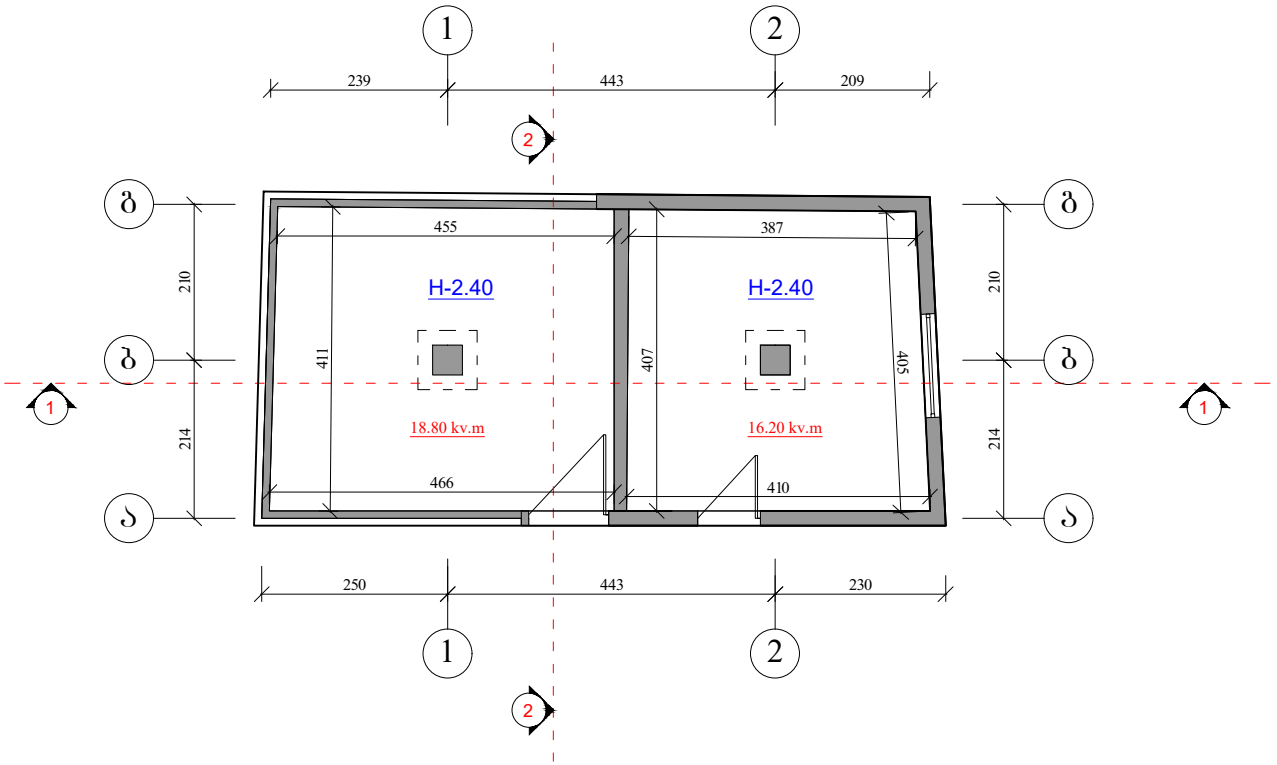

ტექნიკური მაჩვენებლები

მოშენების ფართი - 41.07 კვ.მ
საერთო ფართი - 35.00 კვ.მ
სალეგალიზაციო ფართი – 35.00 კვ.მ

ქ. თბილისი, ჟუჩა რაფიელ აბლაძე, №16 ა, შპს "სანაპირო-საინვესტიციო ჯგუფი"-ის საკუთარ მიწის ნაკვეთზე 2007 წლამდე არსებული დამხარე ნაგებობა №1 ნაგებობის ლეგალიზაცია

შ.პ.ს "გეო კადასტრი"

დამკვეთი	შპს."სანაპირო-საინვესტიციო ჯგუფი		ობიექტის დასახელება	ხელშეკრულება №	
დირექტორი	გ.სიხარულიძე		პირველი სართულის გეგმა	სტადია	პორექტი
არქიტექტორი	ა.ტყემალაშვილი			ფურცელი	ა–
				მასშტაბი	1:100

სახურავის გეგმა

მ 1:100

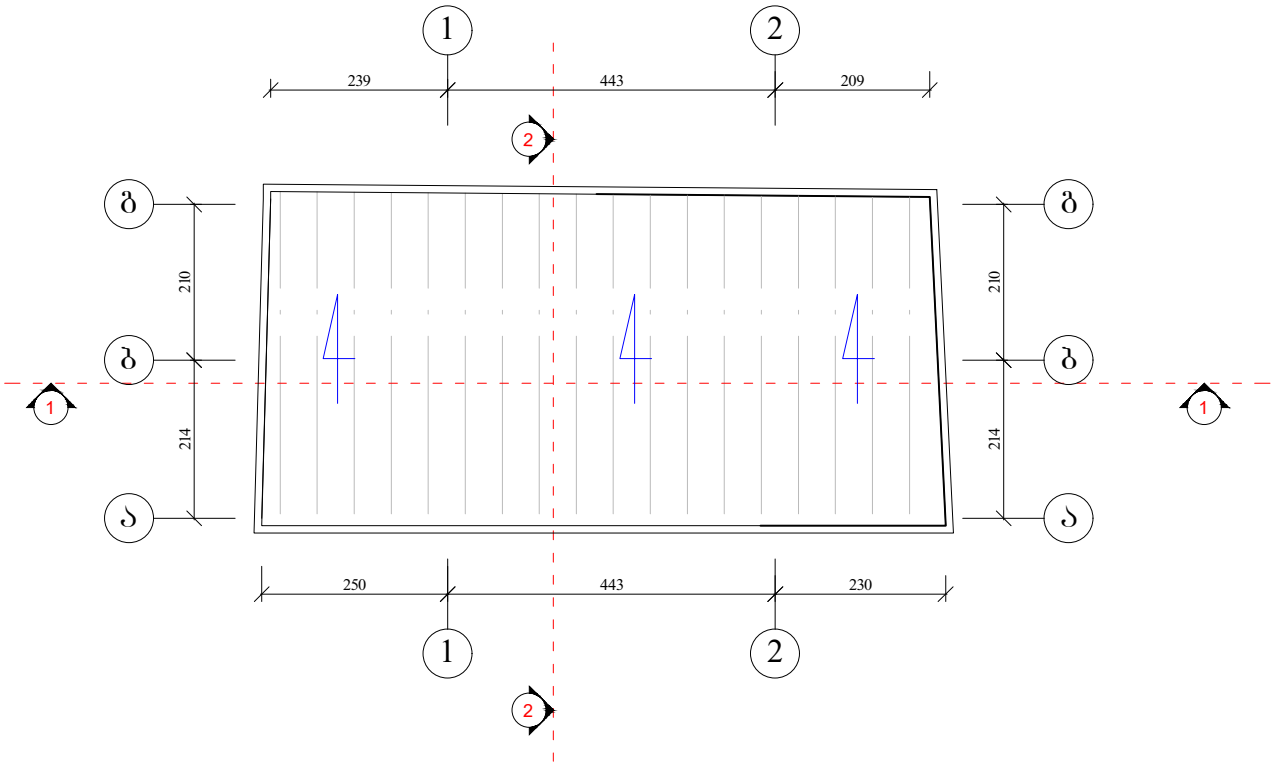

ქ. თბილისი, ჟუჩა რაფიელ აბლაძე, №16 ა, შპს "სანაპირო-საინვესტიციო ჯგუფი"-ის საკუთარ მიწის ნაკვეთზე 2007 წლამდე არსებული დამხარე ნაგებობა №1 ნაგებობის ლეგალიზაცია

დამკვეთი	შპს."სანაპირო-საინვესტიციო ჯგუფი		ზოგადი ნაწილი	ხელშეკრულება №	
დირექტორი	გ.სიხარულიძე		სახურავის გეგმა	სტადია	პორექტი
არქიტექტორი	ა.ტყემალაძილი			ფურცელი	ა–
				მასშტაბი	1:100

შ.პ.ს "გეო კადასტრი"

ჭრილი "1–1"

მ 1:100

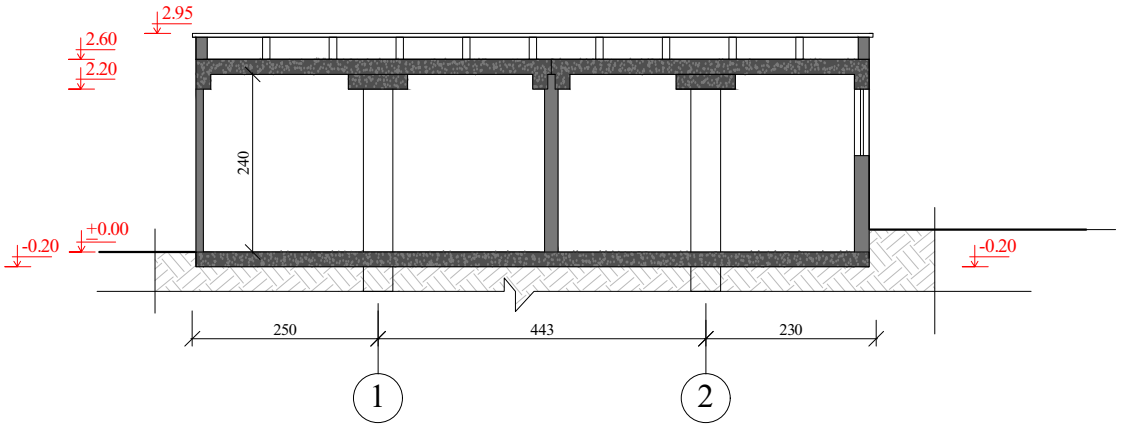

ქ. თბილისი, ჟუჩა რაფიელ აბლაძე, №16 ა, შპს "სანაპირო-საინვესტიციო ჯგუფი"-ის საკუთარ მიწის ნაკვეთზე 2007 წლამდე არსებული დამხარე ნაგებობა №1 ნაგებობის ლეგალიზაცია					
დამკვეთი	შპს."სანაპირო-საინვესტიციო ჯგუფი		ობიექტის დასახელება	ხელშეკრულება №	
დირექტორი	გ.სიხარულიძე		ჭრილი "1–1"	სტადია	პორექტი
არქიტექტორი	ა.ტყემაშელაშვილი			ფურცელი	ა–
				მასშტაბი	1:100

შ.პ.ს "გეო კადასტრი"

ჭრილი "2–2"

მ 1:100

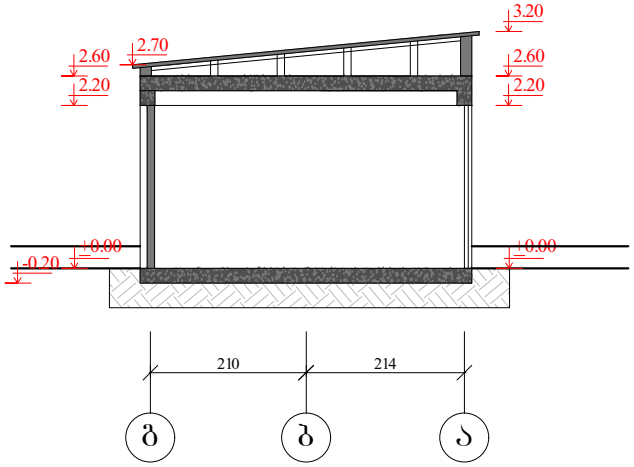

ქ. თბილისი, ჟუჩა რაფიელ აბლაძე, №16 ა, შპს "სანაპირო-საინვესტიციო ჯგუფი"-ის საკუთარ მიწის ნაკვეთზე 2007 წლამდე არსებული დამხარე ნაგებობა №1 ნაგებობის ლეგალიზაცია

შ.პ.ს "გეო კადასტრი"

დამკვეთი	შპს."სანაპირო-საინვესტიციო ჯგუფი		აზომვითი ნაწილი	ხელშეკრულება №	
დირექტორი	გ.სიხარულიძე		ჭრილი "2–2"	სტადია	პორექტი
არქიტექტორი	ა.ტყემაშელაშვილი			ფურცელი	ა–
				მასშტაბი	1:100

ფასადი "1–2" ღერძებში

მ 1:100

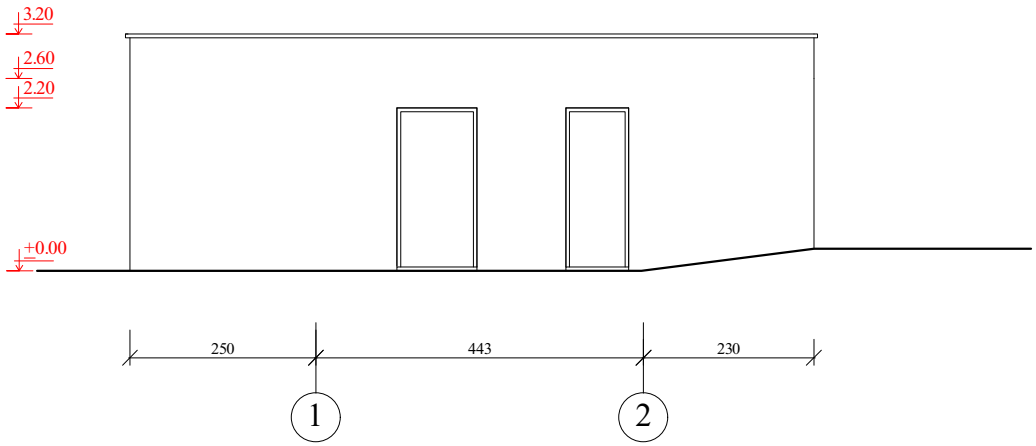

ქ. თბილისი, ჭუბა რაფიელ აბლაძე, №16 ა, შპს "სანაპირო-საინვესტიციო ჯგუფი"-ის საკუთარ მიწის ნაკვეთზე 2007 წლამდე არსებული დამხარე ნაგებობა №1 ნაგებობის ლეგალიზაცია					
დამკვეთი	შპს."სანაპირო-საინვესტიციო ჯგუფი		ობიექტის ნაწილი	ხელშეკრულება №	
დირექტორი	გ.სიხარულიძე		ფასადი "1–2" ღერძებში	სტადია	პორექტი
არქიტექტორი	ა.ტყემალაძილი			ფურცელი	ა–
				მასშტაბი	1:100

შ.პ.ს "გეო კადასტრი"

ფასადი "გ–ა" ღერძებში

მ 1:100

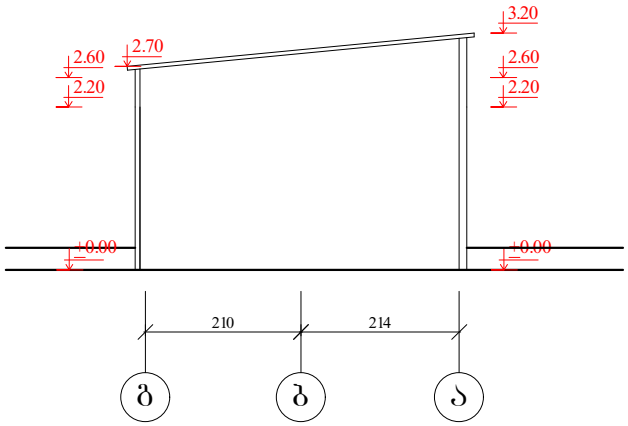

ქ. თბილისი, ჭუბა რაფიელ აბლაძე, №16 ა, შპს "სანაპირო-საინვესტიციო ჯგუფი"-ის საკუთარ მიწის ნაკვეთზე 2007 წლამდე არსებული დამხარე ნაგებობა №1 ნაგებობის ლეგალიზაცია					
დამკვეთი	შპს."სანაპირო-საინვესტიციო ჯგუფი		ასოციაციის ნაწილი	ხელშეკრულება №	
დირექტორი	გ.სიხარულიძე		ფასადი "გ–ა" ღერძებში	სტადია	პორექტი
არქიტექტორი	ა.ტყემალაშვილი			ფურცელი	ა–
				მასშტაბი	1:100

შ.პ.ს "გეო კადასტრი"

ფასადი "2–1" ღერძებში

მ 1:100

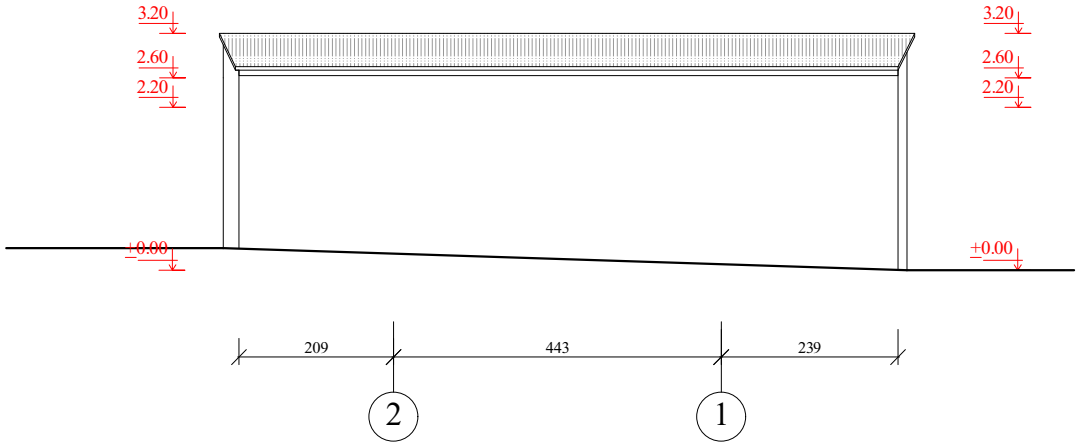

ქ. თბილისი, ჟუჩა რაფიელ აბლაძე, №16 ა, შპს "სანაპირო-საინვესტიციო ჯგუფი"-ის საკუთარ მიწის ნაკვეთზე 2007 წლამდე არსებული დამხარე ნაგებობა №1 ნაგებობის ლეგალიზაცია

შ.პ.ს "გეო კადასტრი"

დამკვეთი	შპს."სანაპირო-საინვესტიციო ჯგუფი		აზომვითი ნაწილი	ხელშეკრულება №	
დირექტორი	გ.სიხარულიძე		ფასადი "2–1" ღერძებში	სტადია	პორექტი
არქიტექტორი	ა.ტყემალაშვილი			ფურცელი	ა–
				მასშტაბი	1:100

ფასადი "ა–გ" ღერძებში

მ 1:100

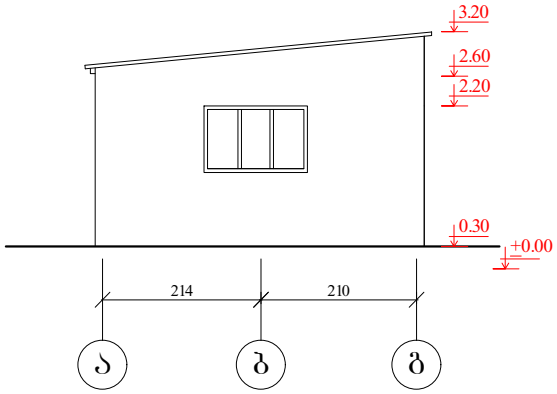

ქ. თბილისი, ჭუბა რაფიელ აბლაძე, №16 ა, შპს "სანაპირო-საინვესტიციო ჯგუფი"-ის საკუთარ მიწის ნაკვეთზე 2007 წლამდე არსებული დამხარე ნაგებობა №1 ნაგებობის ლეგალიზაცია

დამკვეთი	შპს."სანაპირო-საინვესტიციო ჯგუფი		აზომვითი ნაწილი	ხელშეკრულება №	
დირექტორი	გ.სიხარულიძე		ფასადი "ა–გ" ღერძებში	სტადია	პორექტი
არქიტექტორი	ა.ტყემალაშვილი			ფურცელი	ა–
				მასშტაბი	1:100

შ.პ.ს "გეო კადასტრი"